ES COPIA SIMPLE

ROBERTO PAREJO GAMIR
NOTARIO
D.Ramón de la Cruz, 33 - 1º Izqda.
Tels.: 91 576 31 18 - 91 576 30 73
28001 MADRID

NOTARIA DE D. ROBERTO PAREJO GAMIR
NIHIL PRIUS FIDE
MADRID

CONSTITUCIÓN DE BANKINTER 3 FONDO DE TITULIZACIÓN HIPOTECARIA, EMISIÓN Y SUSCRIPCIÓN DE PARTICIPACIONES HIPOTECARIAS Y EMISIÓN DE BONOS DE TITULIZACIÓN HIPOTECARIA--------------------------

= =

NÚMERO TRES MIL QUINIENTOS DIECINUEVE. ---------

En Madrid, a veintidós de octubre de dos mil uno.

Ante mi, D. Roberto Parejo Gamir, Notario del Ilustre Colegio de Madrid,-----------------------

------------------ **COMPARECEN** ---------------------

D. Rafael Mateu de Ros Cerezo, mayor de edad, casado, con domicilio profesional en Madrid, Paseo de la Castellana 29, y provisto de DNI nº.10549387.

D. Mario Masiá Vicente, mayor de edad, economista, con domicilio profesional en Madrid, calle Lagasca nº. 120, y provisto de DNI y NIF nº. 50796768-A. --------------------------------------

------------------ **INTERVIENEN** --------------------

D. Rafael Mateu de Ros Cerezo, en nombre y representación de la sociedad mercantil anónima denominada BANKINTER, S.A., (en lo sucesivo "BANKINTER"), Entidad de Crédito con C.I.F. número A-28157360, domiciliada en Madrid, Pº de la Castellana, nº 29; constituida por tiempo indefinido con la denominación de "Banco

Intercontinental Español, S.A." mediante escritura otorgada en Madrid el día 4 de junio de 1965, ante el Notario D. Alejandro Bérgamos Llabrés, debidamente inscrita en el Registro Mercantil, ampliada su denominación con la anteriormente reseñada, mediante otra escritura otorgada en Madrid, el día 5 de septiembre de 1980, ante el Notario D. Manuel de la Cámara Álvarez, con el número 2.518 de su protocolo, igualmente inscrita en el Registro Mercantil.----------

Adaptados sus estatutos a la nueva normativa societaria introducida por la Ley 19/1989, de 25 de julio, en escritura otorgada en Madrid, el día 24 de julio de 1990, ante el Notario D. Agustín Sánchez Jara, en la que, además, la Entidad adoptó su actual denominación e inscrita en el Registro Mercantil al folio 1, tomo 397, hoja número 7.766, inscripción 1.639.----------

Refundidos posteriormente sus estatutos, se rige actualmente por los que constan protocolizados en escritura autorizada igualmente por el Notario de Madrid D. Agustín Sánchez Jara el día 5 de mayo de 2000, con el número 3.119 de protocolo, que causó la inscripción 3.661ª, en la hoja abierta a la sociedad en el registro mercantil citado. -----

2

NOTARIA DE D. ROBERTO PAREJO GAMIR · MADRID · NIHIL PRIUS FIDE

Tienen asignado en el Censo y Entidades jurídicas del Ministerio de Economía y Hacienda el Código de Identificación Fiscal A-28/157.360. Tiene por objeto, según el Artículo 3º de sus estatutos, "todas las operaciones y actividades que la legislación vigente permite a los Bancos Industriales y de Negocios y a los Bancos Privados, en general". ----------

D. Rafael Mateu de Ros Cerezo se encuentra facultado para este acto: ----------

a) En virtud del acuerdo adoptado por el Consejo de Administración de BANKINTER, en sesión celebrada el día 13 de junio de 2001, según consta en las certificación de acuerdos expedida con esa misma fecha por el Secretario del Consejo de Administración con el Vº.Bº. del Presidente. -----

Dicho acuerdo ha sido elevado a público mediante escritura otorgada ante el Notario de Madrid D. Agustín Sánchez Jara, con fecha 5 de octubre de 2001, y bajo el número 6.158 de orden de su protocolo. ----------

Copia autorizada de esta última citada escritura queda unida a esta matriz como Anexo 1.--

b) Y además hace uso del poder, otorgado a su favor el día 21 de diciembre de 1993, ante el

citado Notario Señor Sánchez Jara, con el número 3.483 de su protocolo (que figura inscrito en el Registro Mercantil de Madrid, al tomo 397, folio 183, sección 8, hoja M-7766, inscripción 2.060), donde se le concedieron entre otras con carácter solidario las siguientes facultades:----------

".....a) Realizar con arreglo a los estatutos toda clase de operaciones incluidas en el objeto social y otorgar y suscribir toda clase de contratos y documentos públicos y privados, determinando las condiciones generales y particulares de las operaciones de activo, pasivo, de intermediación y de servicios, en general, y cualesquiera otras operaciones que el Banco realice, tanto en el ámbito nacional como en el Internacional, incluidas las actividades permitidas a los Bancos en la Legislación reguladora del Mercado de Valores, los negocios de transferencia de activos financieros, permutas financieras, opciones, futuros, seguros financieros, servicios informáticos, contratos de agencia, franquicia, licencia y distribución, contratos de seguro a favor de la Sociedad, con facultad para celebrar, consentir y otorgar toda clase de contratos, actos y negocios jurídicos necesarios y convenientes u

3

NOTARIA DE D. ROBERTO PAREJO GAMIR · MADRID · NIHIL PRIUS FIDE

oportunos, actualmente o en el futuro, para el desarrollo de las actividades de la Sociedad y usar, con plenos poderes, la firma de la misma en todas las operaciones, actos y contratos en que sea parte, con las limitaciones exclusivas que se mencionan en los apartados señalados con las letras b) y d), respectivamente. ----------

b) Determinar la aplicación, colocación e inversión de los fondos de la Sociedad, rendir y pedir cuentas, aprobándolas, reparándolas o impugnándolas, decidir acerca de la admisión y devolución de toda clase de garantías, constituir, modificar y retirar depósitos, fianzas, avales o cualquier otra modalidad de afianzamiento y en cualquier entidad y organismo, público o privado, como la Caja General de Depósitos del Estado, el Banco de España, cualesquiera órganos, departamentos y Organismos de la Administración del Estado, Comunidades Autónomas, Entidades Locales y demás Administraciones Públicas, Tribunales y Juzgados de cualquier naturaleza y categoría, así como ante cualesquiera clase de sociedades y personas físicas, constituyendo, en su caso, los depósitos de efectivo o valores que se exijan, con o sin desplazamiento de la posesión, pudiendo

obligar al Banco solidariamente con el deudor principal, con renuncia a los beneficios de orden e exclusión y división, con la única limitación de que si el compromiso contraído con motivo de la prestación de garantía excede de CINCO MIL MILLONES DE PESETAS será necesaria la firma concurrente de no de los Directores Generales del Banco y SI EXCEDIESE DE DIEZ MIL MILLONES DE PESETAS SERÁ NECESARIA LA PREVIA APROBACIÓN POR EL CONSEJO DE ADMINISTRACIÓN O POR LA COMISIÓN EJECUTIVA DEL BANCO, INDISTINTAMENTE.----------

c) Acordar y formalizar la suscripción, adquisición, pignoración, gravamen, afectación, enajenación, permuta, conversión, cambio o canje de efectos públicos, acciones, obligaciones, efectos de comercio, y valores mobiliarios en general, constituir, modificar, subrogar y cancelar toda clase de hipotecas y otros derechos reales sobre bienes de la sociedad, concertar arrendamientos, reconocer deudas, efectuar pagos y cobros, firmar cartas de pago, recibos, facturas y finiquitos y renunciar a cualesquiera clase de derechos, acciones y beneficios.----------

d) Adquirir, enajenar, retraer, permutar, pura o condicionalmente y en general, disponer de toda

4

NOTARIA DE D. ROBERTO PAREJO GAMIR · MADRID · MIHI PRIUS FIDE

clase de bienes muebles e inmuebles, derechos personales y reales, derechos de propiedad intelectual y de propiedad industrial, por el precio y condiciones que libremente acuerde y por cualquiera de los títulos que la Ley permita, registrar y reclamar la titularidad de los mismos, con la única limitación de que cuando el importe de la enajenación exceda de MIL MILLONES DE PESETAS será necesaria la firma concurrente de uno de los Directores Generales del Banco y cuando exceda de DOS MIL MILLONES DE PESETAS SERÁ NECESARIA LA PREVIA APROBACIÓN POR EL CONSEJO DE ADMINISTRACIÓN, O POR LA COMISIÓN EJECUTIVA DEL BANCO, INDISTINTAMENTE.....".----------

No hay en lo omitido por innecesario que modifique o altere lo copiado.----------

Asegura que no le han sido revocadas, suspendidas ni limitadas las facultades a su favor conferidas, y que no ha sufrido alteración, ni modificación alguna la existencia y capacidad jurídica de la sociedad que representa. ----------

D. Mario Masiá Vicente, en nombre y representación de EUROPEA DE TITULIZACIÓN, S.A. SOCIEDAD GESTORA DE FONDOS DE TITULIZACIÓN (en adelante la "Sociedad Gestora") con domicilio en

Madrid, calle Lagasca 120 y C.I.F. nº A-80514466 entidad constituida de conformidad con lo dispuesto en el artículo sexto de la Ley 19/1992, de 7 de julio, sobre Régimen de las Sociedades y Fondos de Inversión Inmobiliaria y sobre Fondos de Titulización Hipotecaria (en adelante la "Ley 19/1992"), en virtud de autorización otorgada mediante O.M. de 17 de diciembre de 1992, mediante escritura otorgada el 19 de enero de 1993 ante el Notario de Madrid D. Roberto Blanquer Uberos, con el número 117 de su protocolo e inscrita en el Registro Mercantil de Madrid al tomo 5.461, libro 0, folio 49, Sección 8, hoja M-89355, inscripción 1ª. con fecha 11 de marzo de 1993. Posteriormente transformada en Sociedad Gestora de Fondos de Titulización conforme a lo dispuesto en el capítulo II y en la disposición transitoria única del Real Decreto 926/1998, de 14 de mayo, por el que se regulan los fondos de titulización de activos y las sociedades gestoras de fondos de titulización, en virtud de la autorización otorgada por la O.M. de 4 de octubre de 1999 y mediante escritura otorgada el 25 de octubre de 1999 ante el Notario de Madrid D. Luis Felipe Rivas Recio con el número 3.289 de su protocolo, que causó la inscripción 33 de la hoja

5

NOTARIA DE D. ROBERTO PAREJO GAMIR MADRID

abierta a la Sociedad en dicho Registro Mercantil. Asimismo, la Sociedad Gestora está inscrita en el Registro especial abierto al efecto por la Comisión Nacional del Mercado de Valores con el número 2, según se acredita mediante el oportuno escrito, copia del cual dejo incorporada a esta matriz.----

El objeto social de la Sociedad Gestora, establecido en el artículo segundo de sus Estatutos, se transcribe a continuación:----------

"La Sociedad tendrá por objeto exclusivo la constitución, administración, y representación tanto de fondos de titulización de activos como de los fondos de titulización hipotecaria. Asimismo, y de conformidad con la normativa legal aplicable, le corresponderá, en calidad de gestora de negocios ajenos, la representación y defensa de los intereses de los titulares de los valores emitidos con cargo al fondo o fondos que administre." -----

Actúa como Director General de dicha Sociedad y se encuentra facultado para este acto en virtud de los acuerdos adoptados por la Comisión Delegada del Consejo de Administración de la Sociedad Gestora de fecha 13 de septiembre de 2001, según consta en la certificación de acuerdos expedida por el Secretario del Consejo de Administración con el

Vº. Bº. del Presidente de fecha 19 de septiembre de 2001, copia de la cual se incorpora a esta matriz como Anexo 2, y de los poderes vigentes, según afirma otorgados a su favor ante los Notarios de Madrid D. Roberto Blanquer Uberos y D. Felipe Rivas Recio con fechas 11 de marzo de 1993 y 16 de febrero de 2000, respectivamente. Copias autorizadas de dichos poderes se presentarán donde fuera menester. ----------

Tienen a mi juicio, según respectivamente actúan, capacidad para este acto y, ----------

---------- **EXPONEN:** ----------

I. Que la Sociedad Gestora está facultada para constituir Fondos de Titulización Hipotecaria y, en consecuencia, para ejercer la administración y representación legal de los mismos, al amparo de lo previsto en los artículos quinto y sexto de la Ley 19/1992, de 7 de julio, sobre Régimen de Sociedades y Fondos de Inversión Inmobiliaria y sobre Fondos de Titulización Hipotecaria (la "Ley 19/1992"), y con lo dispuesto en el capítulo II del Real Decreto 926/1998, de 14 de mayo, por el que se regulan los fondos de titulización de activos y las sociedades gestoras de fondos de titulización. ----------

II. Que BANKINTER es una Entidad de Crédito

NOTARIA DE D. ROBERTO PAREJO GAMIR
MADRID

con una extensa cartera de préstamos hipotecarios en su activo.----------

Que BANKINTER desea hacer participar a terceros en ciertos préstamos hipotecarios de su cartera mediante la emisión de títulos nominativos denominados participaciones hipotecarias (en lo sucesivo "Participaciones Hipotecarias").---------

Se adjuntan como Anexo 1 a la presente escritura certificación de los acuerdos adoptados por el Consejo de Administración de BANKINTER en sesión celebrada el día 13 de junio de 2001, relativos a la emisión de las Participaciones Hipotecarias.----------

III. Que la Sociedad Gestora, de acuerdo con la Ley 19/1992, quiere proceder a constituir un Fondo de Titulización Hipotecaria de acuerdo con el régimen previsto en los artículos 5 y 6 de la citada Ley 19/1992.----------

Se adjunta como Anexo 2 a la presente escritura, certificación de los acuerdos adoptados por la Comisión Delegada del Consejo de Administración de la Sociedad Gestora en sesión celebrada con fecha 13 de septiembre de 2001, relativos a la constitución del Fondo de Titulización Hipotecaria.----------

IV. Que la Sociedad Gestora, a efectos de la constitución de un Fondo de Titulización Hipotecaria, y actuando como representante legal en nombre y representación del mismo, procede a suscribir las Participaciones Hipotecarias emitidas por BANKINTER, que integrarán el activo del Fondo, y a llevar a cabo una emisión de Bonos de Titulización Hipotecaria (en lo sucesivo los "Bonos") que integrarán el pasivo del mencionado Fondo de Titulización Hipotecaria. ----------

V. Que se ha llevado a cabo la verificación de una serie de atributos de los préstamos hipotecarios que van a ser objeto de cesión por la emisión de las Participaciones Hipotecarias, mediante una auditoría elaborada según la técnica de muestreo aleatorio. La citada auditoría ha sido realizada por la firma PRICEWATERHOUSECOOPERS AUDITORES, S.L., inscrita en el R.O.A.C. con el número S0242, según se acredita por el Informe de Auditoría de los préstamos hipotecarios, copia del cual se adjunta como Anexo 3 a la presente escritura.----------

VI. Que de acuerdo con el artículo 5.3 de la Ley 19/1992, la constitución del Fondo y la emisión de los Bonos tienen como requisito previo su

7

NOTARIA DE D. ROBERTO PAREJO GAMIR · MADRID · NIHIL PRIUS FIDE

verificación e inscripción en los Registros Oficiales de la Comisión Nacional del Mercado de Valores, en los términos previstos del artículo 26 y siguientes de la Ley 24/1988, de 28 de julio, del Mercado de Valores, reformada por la Ley 37/1998, de 16 de noviembre (ambas Leyes en lo sucesivo, la "Ley del Mercado de Valores"), así como el Real Decreto 291/1992, de 27 de marzo, sobre emisiones y ofertas públicas de venta de valores, reformado por el Real Decreto 2590/1998, de 7 de diciembre (ambos Reales Decretos en lo sucesivo, el "Real Decreto 291/1992"), la Orden de 12 de julio de 1993, sobre folletos informativos y otros desarrollos del Real Decreto 291/1992 y la Circular 2/1994, de 16 de marzo, y la Circular 2/1999, de 22 de abril.-------

VII. Que esta preceptiva verificación y registro previos por la Comisión Nacional del Mercado de Valores, se ha efectuado con fecha 19 de octubre de 2001, según se acredita mediante el oportuno escrito de verificación positiva, suscrito por el citado Organismo, copia del cual se adjunta como Anexo 4 a la presente escritura.----------

VIII. Que tal y como prevé el artículo 5.9 de la Ley 19/1992, la escritura de constitución del Fondo de Titulización Hipotecaria será la escritura

por la que los Bonos, emitidos con cargo al Fondo, se representen mediante anotaciones en cuenta.----

En base a los antecedentes expuestos, las partes acuerdan el otorgamiento de la presente escritura de constitución del Fondo de Titulización Hipotecaria, emisión y suscripción de Participaciones Hipotecarias y emisión de Bonos de Titulización Hipotecaria, al amparo de los apartados 2 y 9 del artículo 5 de la Ley 19/1992; escritura pública a la que se incorporan, formando parte integrante de la misma, los Anexos del 1 al 9 que en la misma se citan y que se regirá por las siguientes----------

----------ESTIPULACIONES----------

Sección I: CONSTITUCIÓN DEL FONDO BANKINTER 3 FONDO DE TITULIZACIÓN HIPOTECARIA.----------

1. CONSTITUCIÓN DEL FONDO.----------

La Sociedad Gestora en el presente acto constituye un Fondo de Titulización Hipotecaria con la denominación de "BANKINTER 3 FONDO DE TITULIZACIÓN HIPOTECARIA" (en lo sucesivo el "Fondo") que se regirá:----------

i) En primer lugar, por la Ley 19/1992; por la Ley del Mercado de Valores; en lo referente a su supervisión, inspección

NOTARIA DE D. ROBERTO PAREJO GAMIR
NIHIL PRAUSCIBE
MADRID

y sanción, por la Ley 46/1984, de 26 de diciembre, reguladora de las Instituciones de Inversión Colectiva; la Ley 2/1981, de 25 de marzo, de regulación del mercado hipotecario, el Real Decreto 685/1982, de 17 de marzo, por el que se desarrollan determinados aspectos de la Ley 2/1981, en redacción dada por el Real Decreto 1289/1991, de 2 de agosto, y demás disposiciones legales imperativas; y----------

ii) En segundo lugar, por la presente escritura pública de constitución del Fondo, emisión y suscripción de Participaciones Hipotecarias, y emisión de Bonos.----------

La constitución del Fondo, de acuerdo con el artículo 5.3 de la Ley 19/1992, ha sido objeto de verificación y registro por la Comisión Nacional del Mercado de Valores con las condiciones y requisitos recogidos en la Ley del Mercado de Valores, el Real Decreto 291/1992, y la Orden de 12 de julio de 1993 que lo desarrolla, así como Circular 2/94, de 16 de marzo, de la Comisión Nacional del Mercado de Valores, por la que se

aprueba el modelo del folleto informativo para la constitución de los Fondos de Titulización Hipotecaria. El Folleto Informativo de constitución del Fondo y de emisión de los Bonos fue verificado y registrado por la Comisión Nacional de Mercado de Valores con fecha 19 de octubre de 2001. El acuerdo de verificación positiva de la Comisión Nacional del Mercado de Valores se adjunta a la presente escritura como Anexo 4. ----------

2. NATURALEZA DEL FONDO. ----------

El Fondo, de conformidad con el artículo 5.1 de la Ley 19/1992, constituye un patrimonio separado y cerrado, carente de personalidad jurídica, integrado, en cuanto a su activo, por las Participaciones Hipotecarias que agrupa en el momento de su constitución, y, en cuanto a su pasivo, por los Bonos que emite y el Préstamo para Gastos Iniciales, de tal forma que el valor patrimonial neto del Fondo es nulo. Adicionalmente el Fondo concierta un Crédito Subordinado que figurará en cuentas de orden por el principal no dispuesto. La administración y representación del Fondo corresponde, de acuerdo con la Ley 19/1992, a la Sociedad Gestora que lo hubiere creado. --------

2.1 Activo del Fondo. ----------

9

NOTARIA DE D. ROBERTO CAREJO GAMIR MADRID

a) En su origen. ----------

(i) Las Participaciones Hipotecarias suscritas y agrupadas en el Fondo, representadas por títulos nominativos unitarios, referidas a una participación del 100% sobre el principal e intereses, ordinarios y de demora, de los Préstamos Hipotecarios Participados, según lo establecido en la Sección II de la presente escritura.----------

(ii) El importe a cobrar por el desembolso de la suscripción asegurada de cada una de las Series de los Bonos. ----------

(iii) Los gastos iniciales de constitución del Fondo y emisión de los Bonos activados.-------

(iv) El saldo existente en la Cuenta de Tesorería bajo el Contrato de Apertura de Cuenta a Tipo de Interés Garantizado (Cuenta de Tesorería) integrado por las cantidades obtenidas del Préstamo para Gastos Iniciales.----------

b) Durante la vida del Fondo. ----------

(i) El Saldo Vivo de las Participaciones Hipotecarias. ----------

(ii) El saldo pendiente de amortizar de los gastos iniciales activados.----------

(iii) Los saldos de periodificación de intereses ordinarios y de demora devengados y no

pagados de las Participaciones Hipotecarias que se corresponden con los aplicables a los Préstamos Hipotecarios Participados, y los restantes derechos conferidos al Fondo.----------

(iv) Las viviendas que llegase a adjudicarse el Fondo en la eventual ejecución de las hipotecas inmobiliarias que garantizan los Préstamos Hipotecarios Participados, cualesquiera cantidades o activos percibidos por ejecución judicial o notarial de las garantías hipotecarias o por la enajenación o explotación de los inmuebles adjudicados al Fondo en ejecución de las garantías hipotecarias, o en administración y posesión interina del inmueble (en proceso de ejecución), adquisición al precio de remate o importe determinado por resolución judicial.----------

(v) Los importes dispuestos del Crédito Subordinado.- ----------

(vi) El resto de los saldos existentes en la Cuenta de Tesorería y sus intereses periodificados devengados y no vencidos, de acuerdo con el Contrato de Apertura de Cuenta a Tipo de Interés Garantizado y Cuenta de Tesorería.--------

(vii) El resto de saldos de periodificación de intereses e ingresos devengados y no vencidos.-

NOTARIA DE D. ROBERTO PAREJO GAMIR MADRID

2.2 Pasivo del Fondo. ----------

a) En su origen. ----------

(i) La Emisión de Bonos asciende a mil trescientos veintidós millones quinientos mil (1.322.500.000,00) euros (220.045.485.000 Ptas.) de valor nominal, representados mediante anotaciones en cuenta y constituida por tres Series de Bonos distribuidas de la siguiente manera: ----------

- Serie A, por importe nominal total de mil doscientos setenta y tres millones seiscientos mil (1.273.600.000) euros (211.909.209.600 pesetas) integrada por doce mil setecientos treinta y seis (12.736) Bonos de cien mil (100.000) euros (16.638.600 pesetas) de valor nominal unitario, representados mediante anotaciones en cuenta. ----------
- Serie B, por importe nominal total de treinta y tres millones setecientos mil (33.700.000) euros (5.607.208.200 pesetas) integrada por trescientos treinta y siete(337) Bonos de cien mil (100.000) euros (16.638.600 pesetas) de valor nominal unitario, representados mediante anotaciones en cuenta. ----------

- Serie C, por importe nominal total de quince millones doscientos mil (15.200.000) euros (2.529.067.200 pesetas) integrada por ciento cincuenta y dos (152) Bonos de cien mil (100.000) euros (16.638.600 pesetas) de valor nominal unitario, representados mediante anotaciones en cuenta. ----------

Las características de la emisión de Bonos se establecen en la Sección IV de la presente escritura.----------

(ii) El importe a pagar por la suscripción de las Participaciones Hipotecarias emitidas por BANKINTER.--- ----------

(iii) El Préstamo para Gastos Iniciales que se establece en la Estipulación 18.3 de la presente escritura, destinado a la financiación de los gastos iniciales de constitución del Fondo y emisión de los Bonos, y a financiar parcialmente la adquisición de las Participaciones Hipotecarias.--

(iv) El importe del Crédito Subordinado, como cuenta de orden por el importe no dispuesto, que se establece en la Estipulación 18.2 de la presente escritura, destinado a atender el cumplimiento de determinadas obligaciones de pago o de retención del Fondo por insuficiencia de Fondos

11

Disponibles o en su caso, a la constitución del Fondo de Reserva.----------

b) Durante la vida del Fondo: ----------

(i) El Saldo de Principal Pendiente de Pago de los Bonos de cada una de las Series y los intereses periodificados devengados y no vencidos.-

(ii) El principal pendiente de reembolsar y los intereses periodificados devengados y no vencidos del Préstamo para Gastos Iniciales y, en caso de disposición, del Crédito Subordinado.-----

(iii) Los saldos de periodificación por las comisiones y demás gastos establecidos en los diversos contratos de la operación, así como cualquier otro en que pueda incurrir el Fondo.----

2.3 Fondo de Reserva. ----------

En el caso de un descenso de la calificación de la deuda a largo plazo no subordinada y no garantizada de BANKINTER por debajo de A1 o de A según las escalas de calificación de Moody's y de S&P, respectivamente, la Sociedad Gestora, en un plazo máximo de treinta (30) días a contar desde el momento que tenga lugar tal situación, o de cinco (5) Días Hábiles si se produce el descenso de su calificación a corto plazo por debajo de P-1 o A-1, constituirá eventualmente un Fondo de Reserva con

cargo a la disposición de la totalidad del importe disponible del Crédito Subordinado correspondiente a la fecha en que se produzca esta disposición, salvo que BANKINTER aporte a favor del Fondo y a su cargo una garantía o aval a primer requerimiento de una entidad cuya deuda a corto y largo plazo posea una calificación mínima de A1/P-1 y de A/A-1 según las escalas de calificación antes citadas, respectivamente, que garantice al Fondo, a simple solicitud de la Sociedad Gestora, el importe de las disposiciones que pudiera solicitar a BANKINTER hasta el Importe Máximo del Crédito disponible a la fecha de disposición correspondiente, todo ello sujeto a los términos y condiciones que fueren aprobados por las Agencias de Calificación para mantener las calificaciones asignadas a cada una de las Series de la Emisión de Bonos. ----------

En la actualidad, la calificación de la deuda a largo plazo no subordinada y no garantizada de Bankinter es de A1, según la escala de calificación de Moody's, y de A según la escala de calificación de S&P. La calificación de la deuda a corto plazo no subordinada y no garantizada de Bankinter es de P-1 y A-1 según las escalas de calificación de Moody's y de S&P, respectivamente.----------

12

NOTARIA DE D. ROBERTO PAREJO GAMIR
NIHIL PRIUS FIDE
MADRID

Si procediera su constitución, las características del Fondo de Reserva serán las siguientes: ----------

(i) Importe: ----------

Posteriormente a su constitución, en cada Fecha de Pago, se dotará hasta alcanzar el importe que se establece a continuación con los Fondos Disponibles de acuerdo con el Orden de Prelación de Pagos del Fondo. ----------

El importe del Fondo de Reserva (en adelante "Nivel Mínimo") será la menor de las cantidades siguientes: ----------

i) Trece millones doscientos veinticinco mil (13.225.000) euros (2.200.454.850 pesetas). ---

ii) El 2,00% del Saldo Vivo de las Participaciones Hipotecarias. ----------

En relación con el Nivel Mínimo del Fondo de Reserva, y aún cumpliéndose la totalidad de los supuestos previstos en las reglas anteriores, no se procederá a la reducción de la dotación cuando, en una determinada Fecha de Pago, concurra alguna de las circunstancias siguientes: ----------

i) Que el importe a que ascienda la suma del Saldo Vivo de las Participaciones Hipotecarias con más de noventa (90) días de retraso en el pago

de los importes vencidos en la Fecha de Determinación anterior a la Fecha de Pago en curso, fuera superior al 2,50% del Saldo Vivo de las Participaciones Hipotecarias a esa misma fecha.---

ii) Que el importe a que ascienda la suma del Saldo Vivo de las Participaciones Hipotecarias con más de doce (12) meses de retraso en el pago de los importes vencidos en la Fecha de Determinación anterior a la Fecha de Pago en curso, fuera superior a la cantidad resultante de multiplicar por 0,025% el resultado del producto del capital o principal inicial total de las Participaciones Hipotecarias por el número de Fechas de Pago transcurridas desde la Fecha de Desembolso.-------

iii) Que el margen (diferencial sobre el índice de referencia para la determinación del tipo de interés aplicable) medio ponderado de las Participaciones Hipotecarias en la Fecha de Determinación anterior a la Fecha de Pago en curso, sea menor al resultado de incrementar en un 0,40 el margen medio de los Bonos de las Series A y B ponderado por el Saldo de Principal Pendiente de Pago de cada una de estas Series.----------

iv) Que exista un Déficit de Amortización. ----------

NOTARIA DE D. ROBERTO PAREJO GAMIR MADRID

No obstante, tanto el importe del Fondo de Reserva como el Nivel Mínimo del mismo podrán reducirse, en una Fecha de Pago y a lo largo de la vida del Fondo, por autorización expresa y discrecional de las Agencias de Calificación. -----

(ii) Rentabilidad: ----------

El importe de dicho Fondo de Reserva permanecerá depositado en la Cuenta de Tesorería, siendo objeto del Contrato de Apertura de Cuenta a Tipo de Interés Garantizado (Cuenta de Tesorería).

(iii) Destino: ----------

El Fondo de Reserva se aplicará, en cada Fecha de Pago, al cumplimiento de las obligaciones de pago contenidas en el Orden de Prelación de Pagos.

Operaciones de cobertura de riesgos y de servicios. ----------

Con el fin de aumentar la seguridad o regularidad en el pago de los Bonos, de cubrir los desfases temporales entre el calendario de los flujos de principal e intereses de las Participaciones Hipotecarias y el de los Bonos, o, en general, transformar las características financieras de los Bonos emitidos, así como complementar la administración del Fondo, la Sociedad Gestora, en representación del Fondo,

procederá en el acto de otorgamiento de la Escritura de Constitución, a formalizar los contratos que se establecen a continuación.-------

La Sociedad Gestora, al objeto de que se cumpla la operativa del Fondo en los términos previstos en la Escritura de Constitución y en la normativa vigente en cada momento, actuando por cuenta y en representación del Fondo, podrá prorrogar o modificar los contratos que haya suscrito en nombre del Fondo, sustituir a cada uno de los prestadores de los servicios al Fondo en virtud de los mismos e, incluso, caso de ser necesario, celebrar contratos adicionales; todo ello sujeto a la legislación vigente en cada momento, a la autorización previa, en caso de ser necesaria, de la Comisión Nacional del Mercado de Valores, u organismo administrativo competente y a su notificación a las Agencias de Calificación correspondiente, y siempre que con tales actuaciones no se perjudiquen los intereses de los titulares de los Bonos. ----------

Las operaciones para la cobertura de riesgos financieros y la prestación de servicios que se concertarán por cuenta del Fondo son:----------

(i) Contrato de Apertura de Cuenta a Tipo

NOTARIA DE D. ROBERTO PAREJO GAMIR MADRID

de Interés Garantizado (Cuenta de Tesorería).-----

(ii) Contrato de Crédito Subordinado.----

(iii) Contrato de Préstamo para Gastos Iniciales.--- ----------

(iv) Contrato de Permuta de Intereses.---

(v) Contrato de Administración de los Préstamos Hipotecarios Participados y Depósito de las Participaciones Hipotecarias.----------

(vi) Contrato de Dirección, Aseguramiento y Colocación de la Emisión de Bonos.----------

(vii) Contrato de Agencia de Pagos de los Bonos.------- ----------

(viii) Contrato de Intermediación Financiera.-- ----------

3. ADMINISTRACIÓN Y REPRESENTACIÓN DEL FONDO.-

De acuerdo con el artículo 5.2 de la Ley 19/1992, la administración y representación legal del Fondo corresponderán a la Sociedad Gestora, en los términos previstos en la citada Ley 19/1992 y demás normativa aplicable, sin perjuicio de lo establecido en la presente escritura, y de las actuaciones y compromisos de la Sociedad Gestora contenidos en la sección VI. El Ministerio de Economía y Hacienda autorizó la creación de la Sociedad Gestora como Sociedad Gestora de Fondos de

Titulización Hipotecaria con fecha 17 de diciembre de 1992, y posteriormente, el 4 de octubre de 1999, autorizó su transformación en Sociedad Gestora de Fondos de Titulización. Asimismo, se haya inscrita en el registro especial abierto a tal efecto por la Comisión Nacional del Mercado de Valores con el número 2.----------

Con arreglo a lo dispuesto en el artículo 6.1 de la Ley 19/1992, corresponderá también a la Sociedad Gestora, en calidad de gestora de negocios ajenos, la representación y defensa de los intereses de los titulares de los Bonos. ---------

En consecuencia, la Sociedad Gestora deberá velar en todo momento por los intereses de los titulares de los Bonos, supeditando sus actuaciones a la defensa de los mismos y ateniéndose a las disposiciones que se establezcan reglamentariamente al efecto. Los titulares de los Bonos no tendrán acción contra la Sociedad Gestora, sino por incumplimiento de sus funciones o inobservancia de lo dispuesto en la presente escritura.----------

La Sociedad Gestora pondrá en conocimiento de los titulares de los Bonos todas aquellas circunstancias que pudieran ser de su interés mediante la publicación de los oportunos anuncios.--

15

3.1 Renuncia y sustitución de la Sociedad Gestora. ----------

La Sociedad Gestora será sustituida en la administración y representación del Fondo, de conformidad con los artículos 18 y 19 del Real Decreto 926/1998 que se recogen a continuación y con las disposiciones posteriores que se establezcan reglamentariamente al efecto. --------

Renuncia. ----------

(i) La Sociedad Gestora podrá renunciar a su función de administración y representación legal de todos o parte de los fondos que gestione cuando así lo estime pertinente, solicitando su sustitución, mediante escrito dirigido a la Comisión Nacional del Mercado de Valores, en el que hará constar la designación de sociedad gestora sustituta. A tal escrito se acompañará el de la nueva sociedad gestora, en el que ésta se declare dispuesta a aceptar tal función e interese la correspondiente autorización. ----------

(ii) La autorización de la sustitución por parte de la Comisión Nacional del Mercado de Valores estará condicionada al cumplimiento de los requisitos siguientes: ----------

a) La entrega a la nueva sociedad

gestora de los registros contables e informáticos por la Sociedad Gestora sustituida. Sólo se entenderá producida tal entrega cuando la nueva sociedad gestora pueda asumir plenamente su función y comunique esta circunstancia a la Comisión Nacional del Mercado de Valores.----------

b) En el caso de que los valores emitidos con cargo a los fondos gestionados por la Sociedad Gestora sustituida hayan sido evaluados por alguna entidad calificadora, la calificación otorgada a los valores no deberá disminuir como consecuencia de la sustitución propuesta.---------

(iii) En ningún caso podrá la Sociedad Gestora renunciar al ejercicio de sus funciones mientras no se hayan cumplido todos los requisitos y trámites para que su sustituta pueda asumir sus funciones.--- ----------

(iv) Los gastos que origine la sustitución serán a costa de la Sociedad Gestora renunciante, y en ningún caso podrán imputarse al fondo.---------

(v) La sustitución deberá ser publicada, en el plazo de quince días, mediante un anuncio en dos diarios de difusión nacional y en el Boletín del mercado secundario organizado en que coticen los valores del Fondo.----------

NOTARIA DE D. ROBERTO PAREJO GAMIR
NIHIL PRIUS FIDE
MADRID

Sustitución forzosa. ----------

(i) Cuando la Sociedad Gestora hubiera sido declarada en suspensión de pagos o quiebra deberá proceder a encontrar una sociedad gestora que la sustituya, de acuerdo con lo previsto para la renuncia.- ----------

(ii) Siempre que en el caso previsto en el apartado anterior hubiesen transcurrido cuatro meses desde que tuvo lugar el evento determinante de la sustitución y no se hubiere encontrado una nueva sociedad gestora dispuesta a encargarse de la gestión se procederá a la liquidación anticipada del Fondo y a la amortización de los valores emitidos con cargo al mismo y de los préstamos, de acuerdo con lo previsto en esta escritura pública.-

La Sociedad Gestora se obliga a otorgar los documentos públicos y privados que fueran necesarios para proceder a su sustitución por otra sociedad gestora, de conformidad con el régimen previsto en los párrafos anteriores de este apartado. La sociedad gestora sustituta deberá quedar subrogada en los derechos y obligaciones que, en relación con la presente escritura y el Folleto Informativo, correspondan a la Sociedad Gestora. Asimismo, la Sociedad Gestora deberá

entregar a la sociedad gestora sustituta cuantos documentos y registros contables e informáticos relativos al Fondo obren en su poder.----------

3.2 Remuneración a favor de la Sociedad Gestora por el desempeño de sus funciones.--------

En contraprestación por las funciones a desarrollar por la Sociedad Gestora, el Fondo satisfará a la misma una comisión de administración compuesta por: ----------

(i) Comisión inicial por importe de ciento dos mil ciento setenta y dos (102.172,00) euros (16.999.990 Ptas.), que será satisfecha en la Fecha de Desembolso. ----------

(ii) Comisión periódica: igual al 0,0230% anual, que se devengará sobre los días efectivos transcurridos de cada Periodo de Devengo de Intereses, desde la fecha de constitución del Fondo hasta la extinción del mismo, y se pagará trimestralmente en cada una de las Fechas de Pago, calculándose sobre el Saldo de Principal Pendiente de Pago de los Bonos en la Fecha de Pago anterior a la Fecha de Pago en curso. La comisión devengada desde la fecha de constitución del Fondo hasta la primera Fecha de Pago, se ajustará proporcionalmente a los días transcurridos entre

17

NOTARIA DE D. ROBERTO PAPEJO GAMIR MADRID NIHIL PRIUS FIDE

ambas fechas, calculándose sobre el importe nominal de los Bonos emitidos.----------

El cálculo de la comisión a pagar en una Fecha de Pago determinada se realizará con arreglo a la siguiente fórmula:----------

$$C = B \times \frac{0{,}0230}{100} \times \frac{d}{360}$$

donde :----------

C = Comisión a pagar en una Fecha de Pago determinada.----------

B = Saldo de Principal Pendiente de Pago de los Bonos, en la Fecha de Pago anterior.----------

d = Número de días transcurridos durante el periodo de devengo que corresponda.----------

En todo caso, el importe anual de esta comisión periódica no podrá ser superior ni inferior, respectivamente, a los importes máximo y mínimo que a continuación se determinan, o su equivalente proporcional a los días efectivos que correspondan a cada uno de los Periodos de Devengo de Intereses. ----------

a) Importe máximo anual de doscientos diez mil trescientos cincuenta y cinco (210.355,00) euros (35.000.127 pesetas).----------

b) Importe mínimo anual de cuarenta y

cinco mil setenta y cinco (45.075,00) euros (7.499.849 pesetas). En el caso de que durante el periodo de vigencia del Fondo, el Índice Nacional General de Precios al Consumo publicado por el Instituto Nacional de Estadística correspondiente a cada año natural, experimentara una variación positiva, el importe mínimo anual se revisaría acumulativamente en la misma proporción, a partir del año 2003 inclusive y con efectos desde el día 1 de enero de cada año. ----------

Si en una Fecha de Pago el Fondo no dispusiera de liquidez suficiente para satisfacer la comisión citada, la cantidad debida generará un interés igual al Tipo de Interés de Referencia de los Bonos, que se abonará en la siguiente Fecha de Pago, de conformidad con el Orden de Prelación de Pagos. ----------

4.LIQUIDACIÓN Y EXTINCIÓN DEL FONDO. ---------

4.1 Liquidación anticipada del Fondo. --------

4.1.1 La Sociedad Gestora previa comunicación a la Comisión Nacional del Mercado de Valores, estará facultada para proceder a la liquidación anticipada del Fondo y con ello la amortización anticipada, en una Fecha de Pago, de la totalidad de la emisión de Bonos en los siguientes Supuestos

NOTARIA DE D. ROBERTO PAREJO GAMIR MADRID

de Liquidación Anticipada: ----------

(i) Cuando el importe del Saldo Vivo de las Participaciones Hipotecarias pendiente de amortización sea inferior al 10 por 100 del Saldo Vivo inicial, conforme a la habilitación establecida en el artículo 5.3 de la Ley 19/1992.-

(ii) Cuando por razón de algún evento o circunstancia de cualquier índole ajeno al desenvolvimiento propio del Fondo, se produjera una alteración sustancial o se desvirtuase de forma permanente el equilibrio financiero del Fondo requerido por el artículo 5.6 de la Ley 19/1992. Se incluye en este supuesto circunstancias tales como la existencia de una modificación en la normativa o desarrollos legislativos complementarios, el establecimiento de obligaciones de retención o demás situaciones que de modo permanente pudieran afectar al equilibrio financiero del Fondo. -------

(iii) En el supuesto de que la Sociedad Gestora fuera declarada en suspensión de pagos o quiebra y habiendo transcurrido el plazo que reglamentariamente se establezca al efecto o, en su defecto, cuatro meses, sin haber sido designada una nueva sociedad gestora, de acuerdo con lo establecido en la Estipulación 3.1, de la presente

escritura.--- ----------

4.1.2 Serán requisitos necesarios para proceder a dicha liquidación anticipada del Fondo, los siguientes:----------

(i) Que puedan ser atendidas y canceladas en su totalidad las obligaciones de pago derivadas de los Bonos emitidos con cargo al Fondo, o en caso contrario, que la Sociedad Gestora, antes de proceder a la liquidación anticipada del Fondo, convoque a los titulares de los Bonos, a efectos exclusivamente informativos.----------

Se entenderá, en todo caso, como obligaciones de pago derivadas de los Bonos en la fecha de liquidación anticipada del Fondo, el Saldo de Principal Pendiente de Pago en esa fecha más los intereses devengados y no pagados desde la última Fecha de Pago hasta la fecha de amortización anticipada, deducida, en su caso, la retención fiscal, cantidades que a todos los efectos legales se reputarán en esa fecha, vencidas y exigibles.--

(ii) Que se proceda a la comunicación a los titulares de los Bonos, en la forma prevista en la Estipulación 20 de la presente escritura y con una antelación de treinta (30) Días Hábiles, el acuerdo de la Sociedad Gestora de proceder a la

NOTARIA DE D. ROBERTO TAREJO GAMIR MADRID

liquidación anticipada del Fondo.----------

Dicha comunicación, que habrá sido previamente puesta en conocimiento de la Comisión Nacional del Mercado de Valores, deberá contener la descripción (i) del supuesto o supuestos por los que se procede a la liquidación anticipada del Fondo, (ii) del procedimiento para llevarla a cabo, que se describe en el apartado siguiente, y (iii) la forma en que se va a proceder para atender y cancelar las obligaciones de pago derivadas de los Bonos.------

4.1.3 Con el objeto de que el Fondo, a través de su Sociedad Gestora, lleve a cabo la liquidación anticipada del Fondo y la amortización anticipada de la emisión de Bonos en aquellos supuestos y con los requisitos que se determinan en la Estipulación 4.1.1 anterior y, en concreto, para que el Fondo disponga de liquidez suficiente para hacer frente al pago del Saldo de Principal Pendiente de Pago de los Bonos más los intereses devengados y no pagados desde la última Fecha de Pago hasta la fecha de amortización, procederá la Sociedad Gestora, en nombre del Fondo a: ----------

(i) Vender las Participaciones Hipotecarias por un precio que no podrá ser inferior a la suma del valor del principal más los

intereses devengados y no cobrados de las Participaciones Hipotecarias pendientes de amortización. ----------

(ii) Cancelar aquellos contratos que no resulten necesarios para el proceso de liquidación del Fondo.--- ----------

(iii) Estará facultada para concertar una línea de crédito que se destinará íntegramente y de forma inmediata a la amortización anticipada de la emisión de Bonos. La devolución de dicha línea de crédito estará garantizada únicamente con los flujos de intereses y principal derivados de las Participaciones Hipotecarias pendientes de amortización y el producto de la venta de los demás bienes que permanezcan en el activo del Fondo.----

(iv) Finalmente tanto por insuficiencia de las actuaciones anteriores como por la existencia de activos remanentes, procederá a vender los demás bienes que permanezcan en el activo del Fondo. La Sociedad Gestora estará facultada para aceptar aquellas ofertas que, a su juicio, cubran el valor de mercado del bien de que se trate. Para la fijación del valor de mercado, la Sociedad Gestora podrá obtener los informes de valoración que juzgue necesarios.-- ----------

NOTARIA DE D. ROBERTO FRANCO GAMIR MADRID

En los casos (i), (iii) y (iv) anteriores, BANKINTER gozará de un derecho de tanteo de tal forma que tendrá preferencia frente a terceros para adquirir las Participaciones Hipotecarias u otros bienes que permanezcan en el activo del Fondo, o para otorgar al Fondo la línea de crédito destinada a la amortización anticipada de la Emisión de Bonos. Con tal finalidad, la Sociedad Gestora remitirá a BANKINTER relación de los activos y ofertas recibidas de terceros, pudiendo ésta hacer uso del mencionado derecho, respecto de todos los activos ofertados por la Sociedad Gestora o de la línea de crédito, dentro de los diez días siguientes a la recepción de la mencionada comunicación y siempre que su oferta iguale, al menos, la mejor de las efectuadas por terceros. --

La Sociedad Gestora, una vez efectuada la reserva a que se refiere la Estipulación 4.2 siguiente, aplicará inmediatamente todas las cantidades que vaya obteniendo por la enajenación de los activos del Fondo al pago de los diferentes conceptos, en la forma, cuantía y en el orden correspondiente de acuerdo con el Orden de Prelación de Pagos, según se determina en la Estipulación 21 de esta escritura, excepción hecha

de la obligación de dotar el Fondo de Reserva y salvo las cantidades dispuestas, en su caso, de la línea de crédito concertada que se destinarán íntegramente a la amortización anticipada de la Emisión de Bonos.----------

4.2 Extinción del Fondo.----------

La extinción del Fondo se producirá a consecuencia de las siguientes causas:----------

(i) Por la amortización íntegra de las Participaciones Hipotecarias que agrupa.----------

(ii) Por el procedimiento de liquidación anticipada que se contempla en el la estipulación 4.1 anterior. ----------

(iii) En todo caso, en la Fecha de Vencimiento Final establecida para la amortización definitiva de los Bonos.----------

En el supuesto de que a la liquidación del Fondo y una vez realizados todos los pagos mediante la distribución de los Fondos Disponibles conforme al Orden de Prelación de Pagos establecido, existiera algún remanente, éste será a favor de BANKINTER en las condiciones que establezca la Sociedad Gestora. ----------

En todo caso, la Sociedad Gestora, actuando por cuenta y representación del Fondo, no procederá

21

NOTARIA DE D. ROBERTO ARÉJO GAMIR MADRID

a la extinción del Fondo y a la cancelación de su inscripción en los registros administrativos que corresponda hasta que no haya procedido a la liquidación de los activos remanentes del Fondo y a la distribución de los Fondos Disponibles del Fondo, siguiendo el Orden de Prelación de Pagos del Fondo, excepción hecha de la oportuna reserva para hacer frente a los gastos finales de extinción y liquidación de orden tributario, administrativo o publicitario.----------

Transcurrido un plazo de seis (6) meses desde la liquidación de los activos remanentes del Fondo y la distribución de los fondos disponibles, la Sociedad Gestora otorgará Acta Notarial declarando (i) extinguido el Fondo, así como las causas que motivaron su extinción, (ii) el procedimiento de comunicación a los titulares de los Bonos y a la Comisión Nacional del Mercado de Valores llevado a cabo, y (iii) la distribución de las cantidades disponibles del Fondo, siguiendo el Orden de Prelación de Pagos del Fondo; lo que anunciará en un diario de difusión nacional y dará cumplimiento a los demás trámites administrativos que resulten procedentes. Dicho documento notarial será remitido por la Sociedad Gestora a la Comisión Nacional del

Mercado de Valores.----------

También se extinguirá el Fondo por resolución de la Constitución del Fondo en caso de que las Agencias de Calificación no confirmaran las calificaciones asignadas, con carácter provisional, como finales antes del inicio del Período de Suscripción. En este caso, se resolverá la constitución del Fondo, la emisión de los Bonos, y la emisión y suscripción de las Participaciones Hipotecarias. ----------

La resolución de la constitución del Fondo se pondrá en conocimiento de la Comisión Nacional del Mercado de Valores tan pronto ésta fuera confirmada y se hará pública por el procedimiento señalado en la Estipulación 20.b) y c) de la presente Escritura. En el plazo máximo de un mes desde el acaecimiento de la causa de resolución, la Sociedad Gestora, otorgará Acta Notarial declarando liquidadas y resueltas las obligaciones del Fondo y extinguido el mismo. Ello no obstante, la Sociedad Gestora del Fondo atenderá los gastos de constitución del Fondo exigibles con el Préstamo para Gastos Iniciales, cuyo contrato no quedará resuelto, sino que se cancelará una vez satisfechas las citadas obligaciones quedando subordinado el

NOTARIA DE D. ROBERTO PAREJO GAMIR MADRID

reintegro del principal al cumplimiento de las demás obligaciones contraídas por la Sociedad Gestora, en representación y por cuenta del Fondo.-

Sección II. EMISIÓN Y SUSCRIPCIÓN DE LAS PARTICIPACIONES HIPOTECARIAS----------

5. EMISIÓN DE LAS PARTICIPACIONES HIPOTECARIAS.----------

5.1 Préstamos Hipotecarios Participados.-----

BANKINTER es titular, entre otros, de los préstamos hipotecarios relacionados en el Anexo 5, que se adjunta a la presente escritura. Los préstamos hipotecarios relacionados (en lo sucesivo los "Préstamos Hipotecarios Participados"), representan a la fecha de hoy, un principal total, no vencido, de mil trescientos veintidós millones quinientos cinco mil novecientos ochenta y nueve euros con treinta y seis céntimos (1.322.505.989,36) (220.046.481.546 pesetas).----

El Anexo 3 a la presente escritura contiene el Informe de Auditoría sobre una selección de préstamos hipotecarios de la cartera de BANKINTER, S.A., siendo parte de los mismos los Préstamos Hipotecarios Participados objeto de emisión de las Participaciones Hipotecarias. Dicho Informe ha sido elaborado por la firma PricewaterhouseCoopers

Auditores, S.L., inscrita en el R.O.A C. con el número S0242 y domicilio en Madrid, Pº de la Castellana, nº. 43.----------

El citado Informe, además de a otras cuestiones, se refiere a la verificación del cumplimiento de las condiciones exigidas por la Ley 2/1981, de 25 de marzo, para la emisión de Participaciones Hipotecarias Los préstamos con errores detectados en la verificación de la muestra no serán incluidos por BANKINTER para la emisión de las Participaciones Hipotecarias.----------

La citada auditoría se ha realizado utilizando técnicas de muestreo mediante el análisis de un número de préstamos inferior (muestra) al del conjunto de la selección de préstamos (población) que permiten obtener una conclusión sobre dicha población. La verificación versa sobre una serie de atributos tanto cuantitativos como cualitativos sobre los préstamos de la muestra y, en concreto, sobre: propósito del préstamo, identificación del prestatario, dirección de la propiedad hipotecada, fecha de formalización, fecha de vencimiento, importe inicial, saldo actual, tipo de interés aplicado, tipo de interés de referencia, valor de tasación, relación saldo actual/valor de tasación,

NOTARIA DE D. ROBERTO PAREJO GAMIR MADRID

retrasos en los pagos, seguro de daños y garantía hipotecaria.----------

BANKINTER, S.A., se compromete, de conformidad con lo previsto en la Estipulación 7.6 de la presente escritura, a que, si a pesar de sus propias comprobaciones, y de las efectuadas por la citada firma de auditoría, se detectara la existencia de algún Préstamo Hipotecario Participado, que no se ajustara en su totalidad a las declaraciones contenidas en la Estipulación 9.1 de la presente Escritura y a las características concretas de los Préstamos Hipotecarios Participados, comunicados por BANKINTER a la Sociedad Gestora procederá de modo inmediato, a la sustitución de la Participación Hipotecaria que corresponda o a su amortización anticipada, según proceda, de conformidad a lo previsto en las Estipulaciones 7.6. y 9.2 de la presente escritura.

5.2 Emisión de las Participaciones Hipotecarias. ----------

BANKINTER emite en este acto diecinueve mil doscientas veinte (19.220) Participaciones Hipotecarias por un valor nominal total de mil trescientos veintidós millones quinientos cinco mil novecientos ochenta y nueve euros con treinta y

seis céntimos (1.322.505.989,36) (220.046.481.546 pesetas) que representan cada una de ellas una participación del 100 por ciento del principal y de los intereses pendientes de amortizar y devengar, respectivamente, de cada uno de los Préstamos Hipotecarios Participados a los que correspondan.

Las Participaciones Hipotecarias se emiten por BANKINTER con sujeción a lo dispuesto en la Ley 19/1992 y en la legislación sobre el Mercado Hipotecario (Ley 2/1981, de 25 de marzo, Real Decreto 685/1982, de 17 de marzo, Real Decreto 1289/1991, de 2 de agosto, por el que se modifican determinados artículos del mencionado Real Decreto 685/1982), y demás disposiciones aplicables.------

Se adjunta como Anexo 5 la relación de las Participaciones Hipotecarias, en la que se recogen las características concretas más relevantes de las mismas y de los Préstamos Hipotecarios Participados a que corresponden.----------

5.3 Representación de las Participaciones Hipotecarias.----------

Las Participaciones Hipotecarias emitidas en este acto por BANKINTER se representarán en tantos títulos nominativos unitarios, que contendrán las menciones mínimas que se recogen en el artículo 64

NOTARIA DE D. ROBERTO PAREJO GAMIR
NIHIL PRIUS FIDE
MADRID

del Real Decreto 685/1982, de 17 de marzo, modificado por el Real Decreto 1289/1991, de 2 de agosto, y en concreto los datos registrales de las fincas que garantizan los Préstamos Hipotecarios Participados.----------

Se incorpora como documento unido a la presente escritura un ejemplar facsímil del título nominativo unitario de Participación Hipotecaria, figurando como Anexo 6. Tal ejemplar aparece con la firma escaneada, reproducida por impresión informática e idéntica a aquella con la que van legitimadas todas las Participaciones Hipotecarias que se emiten, según me manifiesta el representante de BANKINTER. ----------

Los comparecientes me entregan para que deje unida a esta matriz, una hoja en la que consta el nombre de D. Rafael Mateu de Ros Cerezo, con el número de su N.I.F. 10.549.387 y la firma y rúbrica original del mismo, legitimada por Notario, la cual me manifiesta el representante de BANKINTER, que es la que se ha utilizado para introducirla, una vez escaneada, en el proceso informático que sirve de base para la impresión mecanizada de los respectivos títulos de las Participaciones Hipotecarias. ----------

5.4 Otras consideraciones con relación a las Participaciones Hipotecarias.----------

Tal y como establece el Real Decreto 685/1982 de Regulación del Mercado Hipotecario, modificado por el Real Decreto 1289/1991, las Participaciones Hipotecarias serán transmisibles mediante declaración escrita en el mismo título y, en general, por cualquiera de los medios admitidos en Derecho. La transmisión de la participación y el domicilio del nuevo titular deberán notificarse por el adquirente a la entidad emisora. ----------

El transmitente no responderá de la solvencia de BANKINTER ni de la del deudor del crédito participado, como tampoco de la suficiencia de la hipoteca que lo garantice.----------

BANKINTER, en cuanto entidad emisora llevará un libro especial en el que anotará las participaciones hipotecarias emitidas sobre cada préstamo hipotecario, así como las transferencias de las mismas que se le notifiquen, siendo de aplicación a las Participaciones Hipotecarias lo que para los títulos nominativos establece el artículo 53 del Real Decreto antes mencionado. En el propio libro anotará los cambios de domicilio que le hayan sido notificados por los titulares de

25

NOTARIA DE D. ROBERTO PAREJO GAMIR • MADRID •

las participaciones.----------

En dicho libro constarán además los siguientes datos:----------

a) Fecha de apertura y vencimiento del Préstamo Hipotecario Participado, importe inicial del mismo y forma de liquidación.----------

b) Datos registrales de la hipoteca.---

6. SUSCRIPCIÓN Y AGRUPACIÓN DE LAS PARTICIPACIONES HIPOTECARIAS.----------

6.1 Suscripción.----------

La Sociedad Gestora, en representación y por cuenta del Fondo, suscribe íntegramente, en este acto, las diecinueve mil doscientas veinte (19.220) Participaciones Hipotecarias emitidas por BANKINTER a que se refiere la Estipulación anterior, con sujeción a los términos y condiciones que se recogen en esta escritura.

Dado el carácter de inversor institucional del Fondo y la suscripción por él de las Participaciones Hipotecarias, a los efectos del párrafo segundo del artículo 64.1, del Real Decreto 685/1982, de 17 de marzo, en redacción dada por el Real Decreto 1289/1991, de 2 de agosto, la emisión de las Participaciones Hipotecarias no será objeto de nota marginal en cada inscripción de la hipoteca

correspondiente a cada uno de los Préstamos Hipotecarios Participados, en el Registro de la Propiedad.----------

6.2 Precio.----------

El precio de emisión de las Participaciones Hipotecarias será a la par. El precio total que el Fondo deberá pagar por la suscripción de las Participaciones Hipotecarias será el importe equivalente a la suma de (i) el valor nominal del capital o principal de cada una de las Participaciones Hipotecarias, y (ii) los intereses ordinarios devengados y no vencidos de cada uno de los Préstamos Hipotecarios Participados desde la última fecha de liquidación de intereses de cada uno de ellos hasta la fecha de emisión de las Participaciones Hipotecarias (los "intereses corridos"). ----------

6.3 Pago del precio.----------

El pago del precio total por la Suscripción de las Participaciones Hipotecarias lo abonará la Sociedad Gestora, por cuenta del Fondo, de la siguiente forma:----------

(i) La parte del precio de emisión a que ascienda el valor nominal del capital de todas las Participaciones Hipotecarias, epígrafe (i) del

NOTARIA DE D. ROBERTO PAREJO GAMIR MADRID

párrafo anterior, se satisfará en la Fecha de Desembolso de los Bonos. ----------

(ii) La parte del precio correspondiente al pago de los intereses corridos correspondiente a cada uno de los Préstamos Hipotecarios Participados, epígrafe (ii) del párrafo segundo anterior, se efectuará en la fecha de cobro correspondiente a la primera fecha de liquidación de intereses de cada uno ellos, posterior a la fecha de emisión de las Participaciones Hipotecarias, sin sujeción al Orden de Prelación de Pagos del Fondo. ----------

En caso de que se resuelva la constitución del Fondo y, consecuentemente, la emisión y suscripción de las Participaciones Hipotecarias, (i) se extinguirá la obligación de pago de las Participaciones Hipotecarias por parte del Fondo, (ii) la Sociedad Gestora vendrá obligada restituir a Bankinter en cualesquiera derechos que se hubieran devengado a favor del Fondo por la suscripción de las Participaciones Hipotecarias, y (iii) Bankinter dará de alta nuevamente los Préstamos Hipotecarios Participados en el activo de su balance. ----------

7. CONDICIONES DE LA EMISIÓN Y SUSCRIPCIÓN DE

LAS PARTICIPACIONES HIPOTECARIAS. ----------

7.1 Interés. ----------

Todas y cada una de las Participaciones Hipotecarias confiere el derecho a una participación del 100por ciento sobre la totalidad de los intereses ordinarios, y el derecho a percibir también la totalidad de los intereses de demora de cada Préstamo Hipotecario Participado. --

7.2 Duración. ----------

La emisión de cada una de las Participaciones Hipotecarias se realiza por la totalidad del plazo restante hasta el vencimiento final de cada uno de los Préstamos Hipotecarios, no existiendo pacto alguno de recompra, sin perjuicio de lo establecido más adelante en las Estipulaciones 7.6 y 9.2, de la presente escritura. ----------

7.3 Responsabilidad de la Entidad emisora de las Participaciones Hipotecarias. ----------

BANKINTER, de acuerdo con el artículo 5.8 de la Ley 19/1992, no corre con el riesgo de impago de las Participaciones Hipotecarias y, por tanto, no asume responsabilidad alguna por el impago de los deudores hipotecarios, ya sea de principal, de los intereses o de cualquier otra cantidad que los mismos pudieran adeudar en virtud de los Préstamos

NOTARIA DE D. ROBERTO PAREJO GAMIR
MADRID

Hipotecarios Participados. Tampoco asumirá, en cualquier otra forma, responsabilidad en garantizar directa o indirectamente el buen fin de la operación, ni otorgará garantías o avales, ni incurrirá en pactos de sustitución o de recompra de las Participaciones Hipotecarias, excepción hecha de lo previsto en las Estipulaciones 7.6 y 9.2 de la presente Escritura. .----------

Sin perjuicio de lo dispuesto en el párrafo anterior, la Sociedad Gestora, en representación y por cuenta del Fondo, tendrá acción ejecutiva contra BANKINTER o contra la entidad que le pudiera sustituir en la administración y custodia de los Préstamos Hipotecarios Participados para la efectividad de los vencimientos de las Participaciones Hipotecarias por principal e intereses, cuando el incumplimiento de la obligación de pago por dichos conceptos no sea consecuencia de la falta de pago de los deudores de los Préstamos Hipotecarios Participados. Todo ello se entenderá de acuerdo con lo dispuesto en los artículos 65.2 y 68.1 del Real Decreto 685/1982, y de las obligaciones asumidas por BANKINTER en virtud de lo dispuesto en la presente escritura.--

7.4 Anticipo de fondos. ----------

BANKINTER no anticipará, en ningún caso, cantidad alguna al Fondo que no haya recibido previamente de los deudores hipotecarios sea por principal, por intereses, o por cualquier otra cantidad derivada de los Préstamos Hipotecarios Participados.----------

Sin perjuicio de lo anterior y conforme se establece en el Contrato de Administración de los Préstamos Hipotecarios Participados, formalizado en esta misma fecha por BANKINTER y la Sociedad Gestora, en representación y por cuenta del Fondo, BANKINTER estará obligado a:----------

a) Suplir el pago por el deudor hipotecario, en representación y por cuenta del Fondo, de las primas devengadas y no satisfechas por los prestatarios a las compañías aseguradoras con las cuales se hayan suscrito las pólizas de seguro de daños a que se refiere la Estipulación 9.1.(16) siguiente, siempre que tuviera conocimiento fehaciente de dicha circunstancia.---

b) Anticipar las costas y gastos derivados de los procedimientos judiciales o extrajudiciales de ejecución de los Préstamos Hipotecarios Participados.----------

En todo caso, el Fondo vendrá obligado a

NOTARIA DE D. ROBERTO PAREJO GAMIR MADRID

satisfacer a BANKINTER las cantidades anticipadas por éste en los términos establecidos en el citado Contrato de Administración.----------

7.5 Transmisiones patrimoniales.----------

Los actos de emisión, transmisión, reembolso y cancelación de las Participaciones Hipotecarias están exentos del Impuesto sobre Transmisiones Patrimoniales y Actos Jurídicos Documentados, de acuerdo con lo previsto por el artículo 71 del Real Decreto 685/1982 de 17 de marzo.----------

7.6 Reglas previstas para la sustitución de Participaciones Hipotecarias.----------

a) En el supuesto de amortización anticipada de las Participaciones Hipotecarias por reembolso anticipado del capital del préstamo, no tendrá lugar sustitución de las Participaciones Hipotecarias afectadas.----------

b) En el supuesto de que se detectara durante toda la vigencia de las Participaciones Hipotecarias, que alguna no se ajustase a las declaraciones contenidas en la Estipulación 9.1 de la presente escritura, y a las características concretas de los Préstamos Hipotecarios Participados comunicadas por BANKINTER a la Sociedad Gestora, BANKINTER se compromete a que,

previa conformidad de la Sociedad Gestora, procederá de modo inmediato a la sustitución de la Participación Hipotecaria que se encuentre en dicha situación, con sujeción a las siguientes reglas: --

1. BANKINTER pondrá en conocimiento de la Sociedad Gestora, en representación del Fondo, la existencia de la Participación Hipotecaria no apta y, para proceder a su sustitución, las características de los préstamos hipotecarios que propone ceder en nuevas participaciones hipotecarias de similares características de plazo residual, tipo de interés, valor capital pendiente, y de calidad crediticia en términos de la relación existente entre el capital pendiente de la participación y el valor de tasación del inmueble objeto de la garantía del préstamo hipotecario participado, de forma que el equilibrio financiero del Fondo, no se vea afectado por la sustitución, así como tampoco su calificación en relación con lo previsto en la Estipulación 14 de esta escritura. Una vez haya tenido lugar la comprobación por parte de la Sociedad Gestora de la idoneidad del préstamo sustituyente y habiendo manifestado ésta la conformidad expresa, BANKINTER procederá a cancelar la Participación Hipotecaria afectada, a

NOTARIA DE D. ROBERTO PAREJO GAMIR
NIHIL PRIUS FIDE
MADRID

estampillar el título representativo de la misma, y a emitir otra u otras participaciones que la sustituyan.-- ----------

2. La sustitución se hará constar en Acta Notarial que recogerá todos los datos relativos tanto a la Participación Hipotecaria a sustituir y al Préstamo Hipotecario Participado correspondiente a la misma, como a la nueva o nuevas participaciones hipotecarias emitidas, con los datos de los Préstamos Hipotecarios Participados, así como el motivo de la sustitución y los índices que determinan el carácter homogéneo de ambas Participaciones Hipotecarias según lo descrito en el párrafo inmediatamente anterior, copia de la cual entregará la Sociedad Gestora a la Comisión Nacional del Mercado de Valores, a la entidad encargada del registro contable de los Bonos y al Organismo Rector de AIAF, Mercado de Renta Fija, y se comunicará a Moody's Investors Service España, S.A. y a S&P.----------

c) Subsidiariamente a la obligación asumida conforme al apartado b) inmediatamente anterior, caso de ser procedente la sustitución de alguna Participación Hipotecaria y no ser posible la emisión de una nueva participación hipotecaria

en las condiciones de homogeneidad e idoneidad que se establecen en la regla 1 de dicho apartado, BANKINTER, procederá a la amortización anticipada de la Participación Hipotecaria. Dicha amortización anticipada se efectuará mediante el reembolso en efectivo al Fondo del capital pendiente, de los intereses devengados y no pagados, así como cualquier otra cantidad que le pudiera corresponder al Fondo hasta esa fecha en virtud de la correspondiente Participación Hipotecaria y mediante el estampillado en el título representativo de la misma.----------

8. DERECHOS CONFERIDOS AL FONDO POR LA SUSCRIPCIÓN DE LAS PARTICIPACIONES HIPOTECARIAS.-

8.1 Derechos conferidos al Fondo.----------

El Fondo, en cuanto titular de las Participaciones Hipotecarias, ostentará los derechos establecidos en la normativa legal aplicable a las participaciones hipotecarias y en particular, los derechos reconocidos en la emisión de Participaciones Hipotecarias que se determinan en la presente escritura.----------

Las Participaciones Hipotecarias se refieren a una participación del 100 por ciento en el principal, en los intereses ordinarios y de demora

NOTARIA DE D. ROBERTO PAREJO GAMIR
MADRID

de cada Préstamo Hipotecario Participado.---------

En concreto, las Participaciones Hipotecarias confieren los siguientes derechos en relación con cada uno de los Préstamos Hipotecarios Participados:----------

a) a percibir la totalidad de las cantidades devengadas por la amortización del capital o principal de los préstamos;----------

b) a percibir la totalidad de las cantidades devengadas por los intereses ordinarios de los préstamos;----------

c) a percibir la totalidad de las cantidades devengadas por los intereses de demora de los préstamos;----------

d) a percibir cualesquiera otras cantidades, bienes o derechos que sean percibidos en pago de principal, intereses o gastos de los Préstamos Hipotecarios Participados, tanto por el precio de remate o importe determinado por resolución judicial o procedimiento notarial en la ejecución de las garantías hipotecarias, por la enajenación o explotación de los bienes adjudicados o, como consecuencia de las citadas ejecuciones, en administración y posesión interina de las fincas, en proceso de ejecución;----------

e) a percibir todos los posibles derechos o indemnizaciones que pudieran resultar a favor de BANKINTER, incluyendo no sólo las derivadas de los contratos de seguros aparejados a los préstamos que son también cedidos por BANKINTER al Fondo, sino también los derivados de cualquier derecho accesorio al préstamo, y excluyendo las comisiones establecidas en cada uno de los Préstamos Hipotecarios Participados que permanecerán en beneficio de BANKINTER. ----------

Todos los derechos anteriormente mencionados se devengarán a favor del Fondo desde esta misma fecha de otorgamiento de la presente Escritura y suscripción de las Participaciones Hipotecarias, excepción hecha de los intereses ordinarios que lo serán desde la última fecha de liquidación de intereses de cada uno de los Préstamos Hipotecarios Participados, anterior o igual a la fecha de emisión de las Participaciones Hipotecarias.------

Los derechos del Fondo resultantes de las Participaciones Hipotecarias están vinculados a los pagos realizados por los deudores de los Préstamos Hipotecarios Participados, y, por tanto quedan directamente afectados por la evolución, retrasos, anticipos o cualquier otra incidencia de los

31

NOTARIA DE D. ROBERTO PAREJO GAMIR · MADRID · NIHIL PRIUS FIDE

mismos. ----------

Serán de cuenta del Fondo todos los posibles gastos o costas que pudieran resultar por cuenta de BANKINTER derivados de las actuaciones recuperatorias en caso de incumplimiento de las obligaciones por parte de los deudores hipotecarios, incluida el ejercicio de la acción ejecutiva contra los mismos. ----------

8.2 Régimen de retenciones de los pagos por intereses de las Participaciones Hipotecarias. ----

Los pagos realizados al Fondo, en concepto de interés o por otros rendimientos de las Participaciones Hipotecarias no estarán sujetos a retención tal y como se establece en el del Real Decreto 537/1997, de 14 de abril, por el que se aprueba el Reglamento del Impuesto sobre Sociedades. ----------

8.3 Cesión de los derechos derivados de los contratos de seguro de daños. ----------

hasta el otorgamiento de la presente fecha de otorgamiento de la Escritura de Constitución, BANKINTER es beneficiaria de los contratos de seguro de daños suscritos por los deudores hipotecarios en relación a los inmuebles hipotecados, en garantía de los Préstamos

Hipotecarios Participados, hasta el importe de lo asegurado, autorizando cada una de las escrituras de préstamo hipotecario a que, en caso de impago de la prima correspondiente por parte del deudor (tomador) del seguro, BANKINTER, acreedor hipotecario, satisfaga por cuenta del deudor el importe que corresponda a la prima de modo tal que siempre se encuentren satisfechas.----------

Por medio de esta escritura, BANKINTER formaliza la cesión aparejada a la emisión de las Participaciones Hipotecarias de los derechos que le corresponden como beneficiaria de dichos contratos de seguros de daños suscritos por los deudores hipotecarios o cualquier otra póliza de seguro que otorgue una cobertura equivalente. Corresponderán por tanto al Fondo, en cuanto titular de las Participaciones Hipotecarias, todas las cantidades que le hubiera correspondido percibir a BANKINTER por este concepto. A efectos de lo previsto en el artículo 1.527 del Código Civil, la cesión de los derechos de BANKINTER, como beneficiario de los contratos de seguro, se notificará por la misma a las correspondientes compañías de seguros, en esta misma fecha, salvo cuando para la efectividad de la cesión, las pólizas de seguro dispensen de este

NOTARIA DE D. ROBERTO PAREJO GAMIR
VIVIL PRIUS FIDE
MADRID

requisito. La notificación se efectuará de acuerdo con las modalidades de notificación establecidas en las pólizas, caso de que las mismas contemplen alguna previsión para esta finalidad. ----------

9. DECLARACIONES Y GARANTÍAS DE BANKINTER. ---

9.1 Declaraciones de BANKINTER. ----------

BANKINTER, como entidad emisora de las Participaciones Hipotecarias y en relación con los Préstamos Hipotecarios Participados, garantiza a la Sociedad Gestora y al Fondo y, en su caso, con los efectos previstos en la estipulación 7.6 anterior:

(1) Que es una entidad de crédito debidamente constituida de acuerdo con la legislación vigente y se halla inscrita en el Registro Mercantil, y está facultada para participar en el mercado hipotecario. ----------

(2) Que ni a la fecha de hoy, ni en ningún momento desde su constitución, se ha encontrado en situación de insolvencia, suspensión de pagos o quiebra. ----------

(3) Que las Participaciones Hipotecarias se emiten en condiciones de mercado y de acuerdo con la Ley 2/1981, el Real Decreto 685/1982, el Real Decreto 1289/1991, la Ley 19/1992 y demás normativa aplicable, y cumplen todos los requisitos

establecidos en ellas y son susceptibles de integrarse en un Fondo de Titulización Hipotecaria.- ----------

(4) Que sus órganos sociales han adoptado válidamente todos los acuerdos necesarios para la emisión de las Participaciones Hipotecarias y para otorgar válidamente la presente escritura, los contratos y los compromisos complementarios asumidos.---- ----------

(5) Que los Préstamos Hipotecarios Participados existen y son válidos y ejecutables de acuerdo con la legislación aplicable.----------

(6) Que es titular en pleno dominio de la totalidad de los Préstamos Hipotecarios Participados, no existiendo impedimento alguno para la emisión de las Participaciones Hipotecarias.---

(7) Que los datos relativos a las Participaciones Hipotecarias y a los Préstamos Hipotecarios Participados que se incluyen en el Anexo 5, reflejan exactamente la situación actual de dichos Préstamos y Participaciones y que son correctos y completos.----------

(8) Que todos los Préstamos Hipotecarios Participados están garantizados por hipoteca inmobiliaria constituida con rango de primera sobre

NOTARIA DE D. ROBERTO PAREJO GAMIR
MADRID

el pleno dominio de todos y cada uno de los inmuebles hipotecados, sin que los mismos se encuentren afectos a prohibiciones de disponer, condiciones resolutorias o cualquier otra limitación de dominio.----------

(9) Que todos los Préstamos Hipotecarios Participados están formalizados en escritura pública, y todas las hipotecas se encuentran debidamente constituidas e inscritas en los correspondientes Registros de la Propiedad. La inscripción de los inmuebles hipotecados está vigente y sin contradicción alguna y no está sujeta a limitación alguna preferente a la hipoteca, de acuerdo con la normativa aplicable.----------

(10) Que todos los deudores hipotecarios son personas físicas residentes y no residentes en España.------ ----------

(11) Que los Préstamos Hipotecarios Participados han sido concedidos con el objeto de financiar a particulares con garantía de hipoteca inmobiliaria la adquisición, construcción o rehabilitación de viviendas situadas en España, o son subrogaciones por particulares de financiaciones concedidas a promotores de viviendas.--- ----------

(12) Que las hipotecas están constituidas sobre inmuebles que pertenecen en pleno dominio y en su totalidad al respectivo hipotecante, no teniendo conocimiento BANKINTER de la existencia de litigios sobre la titularidad de dichos inmuebles que puedan perjudicar a las hipotecas.----------

(13) Que todas las viviendas hipotecadas han sido objeto de tasación por entidades debidamente facultadas al efecto y aprobadas por BANKINTER, estando acreditada dicha tasación mediante la correspondiente certificación. Las tasaciones efectuadas cumplen todos los requisitos establecidos en la legislación sobre el mercado hipotecario.- ----------

(14) Que el principal de cada uno de los Préstamos Hipotecarios Participados no excede del 80% del valor de tasación de los inmuebles hipotecados en garantía del correspondiente Préstamo Hipotecario Participado.----------

(15) Que no tiene conocimiento de que se haya producido el desmerecimiento de la tasación de ninguno de los inmuebles hipotecados en más de un 20% del valor de tasación.----------

(16) Que todos los inmuebles sobre las que se ha constituido la garantía hipotecaria, además

NOTARIA DE D. ROBERTO PAREJO GAMIR
MADRID

de los seguros de daños contratados por los deudores hipotecarios, están cubiertos con una póliza global de seguro de riesgo de daños por incendio, en la que el capital asegurado cubre como mínimo el valor de tasación del inmueble hipotecado excluidos los elementos no asegurables por naturaleza. - ----------

(17) Que los Préstamos Hipotecarios Participados no están instrumentados en títulos valores, ya sean nominativos, a la orden o al portador, distintos de las Participaciones Hipotecarias que se emiten en este acto.----------

(18) Que, en el día de la emisión de las Participaciones Hipotecarias, ninguno de los Préstamos Hipotecarios Participados tiene débitos vencidos pendientes de cobro.----------

(19) Que no tiene conocimiento de que ninguno de los deudores de los Préstamos Hipotecarios Participados sea titular de ningún derecho de crédito frente a BANKINTER por el que se le confiera el derecho a ejercitar la compensación.

(20) Que se han seguido fielmente los criterios contenidos en el Memorandum sobre los Criterios de Concesión de los Préstamos Hipotecarios que se adjunta a la presente escritura

como Anexo 7, en la concesión de todos y cada uno de los Préstamos Hipotecarios Participados y en la aceptación, en su caso, de la subrogación de ulteriores prestatarios en la posición del prestatario inicial.----------

(21) Que todas las escrituras de las hipotecas constituidas sobre las viviendas a que se refieren los Préstamos Hipotecarios Participados están debidamente depositadas en los archivos de BANKINTER adecuados al efecto, a disposición de la Sociedad Gestora, en representación y por cuenta del Fondo, y todos los Préstamos Hipotecarios Participados están claramente identificados, tanto en soporte informático como por sus escrituras.---

(22) Que, en el día de la emisión, el saldo vivo de capital de cada uno de los Préstamos Hipotecarios Participados es equivalente a la cifra de capital de la Participación Hipotecaria a que corresponda, y que, a su vez, el capital total de las Participaciones Hipotecarias será como mínimo equivalente al valor nominal a que asciende la Emisión de los Bonos. ----------

(23) Que desde el momento de su concesión, los Préstamos Hipotecarios Participados han sido administrados y están siendo administrados por

35

BANKINTER de acuerdo con los procedimientos habituales que tiene establecidos.----------

(24) Que no tiene conocimiento de la existencia de litigios de cualquier tipo en relación con los Préstamos Hipotecarios Participados que puedan perjudicar la validez de los mismos.-- ----------

(25) Que no tiene conocimiento de que las primas devengadas hasta el día de hoy por los seguros contratados a que se refiere el punto (16) anterior no hayan sido íntegramente satisfechas.--

(26) Que a esta fecha, no ha recibido ninguna notificación de amortización anticipada total de los Préstamos Hipotecarios Participados.-

(27) Que no tiene conocimiento de existencia de ninguna circunstancia que impida la ejecución de la garantía hipotecaria.----------

(28) Que los Préstamos Hipotecarios Participados causan baja en el activo de BANKINTER en la fecha de la presente escritura, por el importe en que son participados, de conformidad con lo previsto en la Circular 4/91 de Banco de España, sin perjuicio de los efectos que la suscripción parcial o total de la emisión de Bonos pueda tener BANKINTER según dicha Circular.----------

(29) Que no existe en circulación ninguna emisión de cédulas hipotecarias ni de bonos hipotecarios efectuada por BANKINTER.----------

(30) Que la información sobre la cartera de las Participaciones Hipotecarias y los Préstamos Hipotecarios Participados contenida en el Folleto Informativo de constitución del Fondo y de la emisión de Bonos, es exacta y se ajusta fielmente a la realidad.- ----------

(31) Que los Préstamos Hipotecarios Participados no están afectos a emisión alguna de bonos hipotecarios o participaciones hipotecarias, distinta de la emisión de las Participaciones Hipotecarias, y, a partir de la emisión de éstas, los Préstamos Hipotecarios Participados no estarán afectos a emisión alguna de cédulas hipotecarias, bonos hipotecarios u otras participaciones hipotecarias. ----------

9.2 Compromisos de BANKINTER.----------

Además de las obligaciones establecidas por Ley, BANKINTER se compromete durante toda la vigencia de las Participaciones Hipotecarias a lo siguiente:----------

(1) A sustituir todas y cada una de las Participaciones Hipotecarias derivadas de los

NOTARIA DE D. ROBERTO PAREJO GAMIR MADRID

Préstamos Hipotecarios Participados que no se ajusten en esa fecha a las declaraciones contenidas en el apartado 9.1 anterior y a las características concretas de los Préstamos Hipotecarios Participados comunicadas por BANKINTER a la Sociedad Gestora, por otras participaciones hipotecarias de similares características de plazo residual, tipo de interés, valor capital pendiente y calidad crediticia, de acuerdo con lo establecido en la Estipulación 7.6 b) de la presente escritura. En caso de que ello no fuera posible, BANKINTER se compromete a la amortización anticipada de la Participación Hipotecaria afectada, reembolsando, en efectivo, el capital pendiente, los intereses devengados y no pagados, así como cualquier cantidad que le pudiera corresponder al Fondo hasta esa fecha, de acuerdo con lo establecido en el apartado 7.6 c) de esta escritura.----------

Asimismo, sin perjuicio de lo declarado en la Estipulación 9.1 (19) anterior, BANKINTER garantiza que si cualquiera de los deudores hipotecarios tuviera frente a BANKINTER algún derecho de crédito y procediera a ejercitarlo compensando dicho crédito frente a la deuda derivada del Préstamo Hipotecario Participado, lo pondrá en conocimiento

de la Sociedad Gestora e ingresará a favor del Fondo, en la cuenta bancaria que la misma le indique o la establecida al efecto, una cantidad igual a aquélla que fue objeto de compensación y que hubiera correspondido al Fondo.----------

Sección III: ADMINISTRACIÓN Y CUSTODIA DE LOS PRESTAMOS HIPOTECARIOS PARTICIPADOS Y DE LAS PARTICIPACIONES HIPOTECARIAS.----------

10. ADMINISTRACIÓN Y CUSTODIA DE LOS PRESTAMOS HIPOTECARIOS PARTICIPADOS.----------

BANKINTER entidad emisora de las Participaciones Hipotecarias a ser suscritas por el Fondo, de conformidad con lo establecido en el artículo 61.3 del Real Decreto 685/1982, se obliga a ejercer la custodia y administración de los Préstamos Hipotecarios Participados, regulándose por el Contrato de Administración de Préstamos Hipotecarios Participados y Depósito de las Participaciones Hipotecarias, las relaciones entre BANKINTER (en lo sucesivo y en cuanto a este Contrato el "Administrador") y el Fondo, representado por la Sociedad Gestora, en cuanto a la custodia y administración de los Préstamos Hipotecarios Participados y el depósito de las Participaciones Hipotecarias. Como contraprestación

NOTARIA DE D. ROBERTO PAREJO GAMIR
MADRID

por la administración de los Préstamos Hipotecarios Participados y depósito de las Participaciones Hipotecarias, el Administrador tendrá derecho a recibir por periodos vencidos en cada una de las Fechas de Pago y durante el periodo de vigencia del Contrato de Administración, una comisión de administración subordinada igual al 0,01% anual, IVA incluido en caso de no exención, que se devengará sobre los días efectivos transcurridos y sobre el Saldo Vivo medio diario de las Participaciones Hipotecarias que administre durante cada Periodo de Devengo de Intereses. Si el Administrador fuera sustituido en dicha labor de administración, caso de ser ello posible por modificación de la legislación actual, y adecuado por las circunstancias que concurrieran en el Administrador que pudieran impedir o dificultar el desarrollo correcto de dicha administración, la Sociedad Gestora estará facultada para modificar el porcentaje de comisión anterior en favor de la entidad sustituta hasta un máximo del 0,10% anual.-

Si el Fondo, a través de su Sociedad Gestora, por carecer de liquidez suficiente de acuerdo con el Orden de Prelación de Pagos del Fondo, no abonara en una Fecha de Pago la totalidad de la

comisión debida, las cantidades no pagadas se acumularán sin penalidad alguna a la comisión que deba abonarse en las siguientes Fechas de Pago, procediéndose a su abono en ese mismo momento.----

Asimismo, en cada Fecha de Pago, el Administrador tendrá derecho al reembolso de todos los gastos de carácter excepcional en los que haya podido incurrir, tales como los ocasionados por razón de la ejecución hipotecaria, venta de inmuebles, etc., y previa justificación de los mismos en relación con la administración de los Préstamos Hipotecarios Participados. Dichos gastos serán abonados siempre que el Fondo cuente con liquidez suficiente y de acuerdo con lo previsto en el Orden de Prelación de Pagos del Fondo.--------

El Contrato de Administración quedará resuelto de pleno derecho en el caso de que las Agencias de Calificación no confirmaran antes del inicio del Periodo de Suscripción, como finales, las calificaciones asignadas con carácter provisional a cada una de las Series.----------

Un ejemplar de este Contrato se protocoliza en acta separada con número inmediatamente posterior a la presente escritura. ----------

BANKINTER seguirá administrando los Préstamos

NOTARIA DE D. ROBERTO PAREJO GAMIR
NIHIL PRIUS FIDE
MADRID

Hipotecarios Participados, y, como Administrador, dedicará el mismo tiempo y atención a los mismos y ejercerá el mismo nivel de pericia, cuidado y diligencia en la administración de los mismos que el que dedicaría y ejercería en la administración de préstamos hipotecarios con respecto a los cuales no hubiera emitido participaciones hipotecarias y, en cualquier caso, ejercitará un nivel adecuado de pericia, cuidado y diligencia en la prestación de los servicios previstos en el citado Contrato de Administración de los Préstamos Hipotecarios Participados y Depósito de las Participaciones Hipotecarias (el "Contrato de Administración").--

El Administrador renuncia en cualquier caso a los privilegios y facultades que la ley le confiere en su condición de gestor de cobros del Fondo, de administrador de los Préstamos Hipotecarios Participados y de depositario de las correspondientes Participaciones Hipotecarias, y, en particular, a los que disponen los artículos 1730 y 1780 del Código Civil y 276 del Código de Comercio.----------

La descripción sucinta y resumida del régimen y procedimientos ordinarios de administración y custodia (en lo sucesivo los "servicios") de los

Préstamos Hipotecarios Participados regulados por el citado Contrato de Administración es la siguiente: ----------

1. Duración. ----------

Los servicios serán prestados por el Administrador hasta que, una vez amortizada la totalidad de los Préstamos Hipotecarios Participados, se extingan todas las obligaciones asumidas por el Administrador en relación con aquellos en cuanto entidad emisora de las Participaciones Hipotecarias, o cuando concluya la liquidación del Fondo una vez extinguido éste. ----

2. Custodia de escrituras, documentos y archivos. ----------

El Administrador mantendrá todas las escrituras, documentos y registros informáticos relativos a los Préstamos Hipotecarios Participados y las pólizas de seguros de daños de los inmuebles hipotecados bajo custodia segura y no abandonará la posesión, custodia o control de los mismos si no media el previo consentimiento escrito de la Sociedad Gestora al efecto, salvo cuando un documento le fuere requerido para iniciar procedimientos para la ejecución de un Préstamo Hipotecario Participado. ----------

NOTARIA DE D. R... AREJO GAMIR MADRID

El Administrador facilitará, razonablemente el acceso, en todo momento, a dichas escrituras, documentos y registros, a la Sociedad Gestora o a los auditores del Fondo, debidamente autorizados por ésta. Asimismo, si así lo solicita la Sociedad Gestora, facilitará, dentro de los dos Días Hábiles siguientes a dicha solicitud y libre de gastos, copia o fotocopia de cualquiera de dichas escrituras y documentos.----------

3. Gestión de cobros. ----------

El Administrador continuará con la gestión de cobro de todas las cantidades que correspondan satisfacer a los deudores hipotecarios derivadas de los Préstamos Hipotecarios Participados, así como cualquier otro concepto incluyendo los correspondientes a los contratos de seguros cedidos al Fondo. El Administrador pondrá la debida diligencia para que los pagos que deban realizar los prestatarios, sean cobrados de acuerdo con los términos y condiciones de dichos Préstamos Hipotecarios Participados. ----------

Siempre y cuando dichos pagos sean recibidos por el Administrador, éste procederá a abonarlos en su integridad al Fondo, el séptimo día hábil posterior, valor ese mismo día, al día en que

fueren recibidos por el Administrador, según los términos y condiciones establecidos. La Sociedad Gestora podrá modificar los plazos, las fechas de cobro y forma de ingreso en cualquier momento durante la vigencia del Contrato de Administración.

4. Fijación del tipo de interés. ----------

En los Préstamos Hipotecarios Participados en los que el tipo de interés sea variable, el Administrador continuará fijando dichos tipos de interés conforme a lo establecido en los correspondientes Préstamos Hipotecarios Participados, formulando las comunicaciones y notificaciones que se establezcan al efecto en los respectivos contratos.----------

5. Ampliación de hipoteca.----------

Si en cualquier momento el Administrador tuviera conocimiento efectivo de que, por cualquier motivo, el valor de un inmueble hipotecado que estuviere garantizando un Préstamo Hipotecario Participado hubiera disminuido en más de los porcentajes legalmente permitidos, deberá, de conformidad con lo establecido en los artículos 26 y 29 del Real Decreto 685/1982, solicitar al prestatario en cuestión en la medida que legalmente sea exigible:----------

NOTARIA DE D. ROBERTO PAREJO GAMIR MADRID

i) la ampliación de la hipoteca a otros bienes suficientes para cubrir la relación exigible entre el valor del bien y el crédito que garantiza, o---------- ----------

ii) la devolución de la totalidad del préstamo o de la parte de éste que exceda del importe resultante de aplicar a la tasación actual el porcentaje utilizado para determinar inicialmente la cuantía del mismo.----------

Si dentro del plazo de dos meses desde que fuera requerido para la ampliación, el deudor hipotecario no la hubiese realizado ni hubiese devuelto la parte del Préstamo Hipotecario Participado a que se refiere el párrafo anterior, se entenderá que ha optado por la devolución de la totalidad del Préstamo, que le deberá ser inmediatamente exigida por el Administrador.------

6. Seguros de daños de los inmuebles hipotecados.----------

El Administrador no deberá tomar ni omitir la adopción de ninguna medida cuyo resultado sea la anulación de cualquier póliza de seguro de daños de los inmuebles o que reduzca el importe a pagar en cualquier reclamación sobre la misma. El Administrador deberá poner la debida diligencia y,

en cualquier caso, ejercitar los derechos que las pólizas de seguro o los Préstamos Hipotecarios Participados le confieren al objeto de mantener en vigor y con plenos efectos dichas pólizas (o cualquier otra póliza que otorgue una cobertura equivalente) en relación con cada Préstamo Hipotecario Participado y el respectivo inmueble al que se refiera el Préstamo Hipotecario Participado.

El Administrador estará obligado a anticipar el pago de las primas referidas a las pólizas que no hayan sido satisfechas por los prestatarios, siempre que tuviera conocimiento fehaciente de dicha circunstancia, sin perjuicio de su derecho a obtener el reembolso del Fondo de las cantidades satisfechas.----------

El Administrador, en caso de siniestro, deberá coordinar las actuaciones para el cobro de las indemnizaciones derivadas de las pólizas de seguro de daños de los inmuebles de acuerdo con los términos y condiciones de los Préstamos Hipotecarios Participados y de las propias pólizas, abonando al Fondo, en su caso, las cantidades cobradas.----------

7. Información. ----------

El Administrador deberá comunicar

NOTARIA DE D. ROBERTO PAREJO GAMIR MADRID

periódicamente a la Sociedad Gestora la información relacionada con las características individuales de cada uno de los Préstamos Hipotecarios Participados, con el cumplimiento por los prestatarios de las obligaciones derivadas para los mismos de los Préstamos Hipotecarios Participados, con la situación de morosidad y con las modificaciones habidas en las características de los Préstamos Hipotecarios Participados y con las actuaciones en caso de demora y subasta de inmuebles. ----------

El Administrador deberá preparar y entregar a la Sociedad Gestora la información adicional que, en relación con los Préstamos Hipotecarios Participados o los derechos derivados de los mismos, la Sociedad Gestora razonablemente solicite. ----------

8. Responsabilidades. ----------

El Administrador asume la obligación de indemnizar al Fondo o a su Sociedad Gestora de cualquier daño, pérdida o gasto en el que éstos hubieran incurrido por razón del incumplimiento por parte del Administrador de sus obligaciones de custodia, administración e información de los Préstamos Hipotecarios Participados. ----------

9. Subrogación del deudor de los Préstamos. --

El Administrador estará autorizado para permitir subrogaciones de la posición del deudor en los contratos de los Préstamos Hipotecarios Participados, exclusivamente en los supuestos en que las características del nuevo deudor hipotecario sean similares a las del antiguo y las mismas se ajusten a los criterios de concesión de préstamos, que se adjunta como Anexo 7 a esta Escritura, y siempre que los gastos derivados de esta modificación sean en su integridad por cuenta de los deudores hipotecarios. La Sociedad Gestora podrá limitar total o parcialmente esta potestad del Administrador o establecer condiciones a la misma, en el caso de que pudieran derivarse consecuencias que perjudiquen, en forma alguna, la calificación otorgada a los Bonos por las Agencias de Calificación.----------

10. Facultades y actuaciones en relación con los procesos de renegociación de los Préstamos Hipotecarios Participados.----------

El Administrador no podrá cancelar voluntariamente las hipotecas que garantizan los Préstamos Hipotecarios Participados por causa distinta del pago del Préstamo, renunciar o

42

NOTARIA DE D. ROBERTO PAREJO GAMIR
MADRID

transigir sobre ellas, condonar los Préstamos Hipotecarios Participados en todo o en parte o prorrogarlos, ni en general realizar cualquier acto que disminuya el rango, la eficacia jurídica o el valor económico de la hipoteca o de los Préstamos Hipotecarios Participados, sin perjuicio de que proceda a atender las peticiones de los deudores hipotecarios con igual diligencia y procedimiento que de si de préstamos sin participar se tratase.-

No obstante lo anterior, la Sociedad Gestora podrá, en circunstancias excepcionales, para evitar los costes e incertidumbres que conlleva todo proceso de ejecución hipotecaria y mantener el equilibrio financiero del Fondo y, en cualquier caso, velando por los intereses de los titulares de los Bonos, en su calidad de gestor de negocios ajenos, dar instrucciones al Administrador o autorizarle con carácter previo para que acuerde con el deudor, en los términos y condiciones previstos en este apartado, y atendiendo así mismo a la Ley 2/1994 sobre subrogación y modificación de préstamos hipotecarios, la novación modificativa de los Préstamos Hipotecarios Participados en cuestión, bien sea en la renegociación del tipo de interés bien en la extensión del plazo de

vencimiento.----------

a) Renegociación del tipo de interés. --

En ningún caso, el Administrador podrá entablar por su propia iniciativa, sin que medie solicitud del deudor, renegociaciones del tipo de interés que puedan resultar en una disminución del tipo de interés aplicable a un Préstamo Hipotecario Participado.----------

Sin perjuicio de lo que seguidamente se determina, toda renegociación suscrita por el Administrador, se producirá exclusivamente con el previo consentimiento escrito de la Sociedad Gestora, en representación del Fondo, conviniendo el Administrador en solicitar dicho consentimiento de la Sociedad Gestora tan pronto como tenga conocimiento de que un deudor hipotecario solicite una renegociación. No obstante, la Sociedad Gestora autoriza inicialmente al Administrador a la aceptación de renegociaciones del tipo de interés aplicable a los Préstamos Hipotecarios Participados, solicitadas por los deudores hipotecarios, sin necesidad de obtener el consentimiento previo de la Sociedad Gestora, sujetas a una serie de requisitos determinados en el Contrato de Administración relativos a cada uno

43

NOTARIA DE D. ROBERTO PAREJO GAMIR MADRID

de los índices o tipos de referencia de los Préstamos Hipotecarios Participados.----------

La Sociedad Gestora, en representación del Fondo, podrá, en cualquier momento durante la vigencia del Contrato de Administración, cancelar, dejar en suspenso o modificar los requisitos de la habilitación para la renegociación por parte del Administrador que le hubiere previamente autorizado. En cualquier caso toda renegociación del tipo de interés de los Préstamos Hipotecarios Participados esté o no habilitada genéricamente, deberá acometerse y resolverse teniendo en cuenta los intereses del Fondo.----------

En caso de renegociación a la baja del margen (diferencial sobre el índice de referencia) del tipo de interés aplicable a los Préstamos Hipotecarios Participados, el nuevo margen establecido no podrá ser inferior a 0,50. Sin perjuicio de lo anterior, si, en caso de renegociación a la baja del margen, concurriera que el margen medio ponderado de las Participaciones Hipotecarias fuera igual o inferior a 0,55, el Administrador se compromete a abonar al Fondo, respecto a cada Préstamo Hipotecario Participado en cada fecha de cobro a partir de la fecha de

efectividad de la modificación del margen y hasta la amortización del mismo, el importe que corresponda a la diferencia en los intereses devengados por el Préstamo Hipotecario Participado durante cada periodo de liquidación de intereses calculados al margen del Préstamo Hipotecario Participado anterior a la modificación y los calculados al nuevo margen establecido. No obstante, el deudor podrá en cualquier momento proceder a la amortización anticipada del Préstamo Hipotecario Participado, en los términos previstos en la escritura correspondiente, o a subrogar al prestamista en su posición conforme a la Ley 2/1994 sobre subrogación y modificación de préstamos hipotecarios.----------

b) Extensión del plazo de vencimiento. -

La fecha de vencimiento final o de última amortización de los Préstamos Hipotecarios Participados podrá ser postergada (en lo sucesivo "extensión del plazo") con sujeción a las siguientes reglas y limitaciones:----------

(i) En ningún caso el administrador podrá entablar por su propia iniciativa, es decir, sin que medie solicitud del deudor hipotecario, la modificación de la fecha del vencimiento final del

44

Préstamo Hipotecario Participado, que pueda resultar un alargamiento del mismo. El administrador sin incentivar la extensión del plazo, deberá actuar en relación a dicha extensión teniendo siempre presentes los intereses del Fondo.------ ----------

(ii) El importe a que ascienda la suma del capital o principal inicial de las Participaciones Hipotecarias sobre las que se produzca una extensión del plazo de vencimiento no podrá superar el 5,00% del capital o principal total a que asciende la emisión de las Participaciones Hipotecarias emitidas por el Administrador.-------

(iii) La extensión del plazo de un Préstamo Hipotecario Participado concreto se podrá llevar a cabo siempre que se cumplan los siguientes requisitos:-- ----------

a) Que, en todo caso, se mantenga o se reduzca la periodicidad de las cuotas de amortización del capital o principal del Préstamo Hipotecario Participado, pero manteniendo el mismo sistema de amortización.----------

b) Que la nueva fecha de vencimiento final o última amortización, sea como máximo el 30 de septiembre de 2035.----------

c) Que el Préstamo Hipotecario Participado no hubiere tenido ningún retraso en el pago de los débitos vencidos durante los últimos seis (6) meses anteriores a la fecha de efectividad de extensión del plazo.----------

(iv) La Sociedad Gestora, en representación del Fondo, podrá en cualquier momento durante la vigencia del presente contrato, cancelar o dejar en suspenso la habilitación para la extensión del plazo por parte del Administrador de conformidad con lo establecido en el número 2 de la presente Estipulación.----------

En caso de llegar a producirse cualquier renegociación de un Préstamo Hipotecario Participado, o de sus vencimientos, se procederá por parte del Administrador a la comunicación inmediata a la Sociedad Gestora de las condiciones resultantes de cada renegociación. Dicha comunicación se efectuará a través del fichero lógico o informático previsto para la actualización de las condiciones de los Préstamos Hipotecarios Participados. Tanto las escrituras públicas como los contratos privados correspondientes a la novación de condiciones de los Préstamos Hipotecarios Participados serán custodiados por el

45

NOTARIA DE D. ROBERTO PAREJO GAMIR MADRID

Administrador.----------

En caso de renegociación consentida por la Sociedad Gestora, en representación y por cuenta del Fondo, de los Préstamos Hipotecarios Participados, o de sus vencimientos, la modificación de las condiciones afectará al Fondo de conformidad con la norma decimoquinta, apartado 2d) de la Circular 4/1991, de 16 de Junio, del Banco de España. ----------

11. Facultades del titular de las Participaciones Hipotecarias en caso de incumplimiento de sus obligaciones por parte del deudor hipotecario.----------

El Administrador aplicará la misma diligencia y el mismo procedimiento de reclamación de las cantidades debidas y no satisfechas de los Préstamos Hipotecarios Participados que los que aplica al resto de los préstamos de su cartera. El Administrador, con carácter general, deberá instar la ejecución hipotecaria si, durante un periodo de tiempo de seis (6) meses, el deudor de un Préstamo Hipotecario Participado que hubiera incumplido sus obligaciones de pago no reanudase los pagos o el Administrador, con el consentimiento de la Sociedad Gestora, no lograra un compromiso de pago

satisfactorio para los intereses del Fondo y, en todo caso, deberá proceder de modo inmediato a instar la citada ejecución si la Sociedad Gestora, en representación del Fondo, y previo análisis de las circunstancias concretas del caso, lo estimare pertinente. ----------

En caso de impago por parte de algún deudor hipotecario, la Sociedad Gestora, actuando por cuenta y en representación del Fondo, dispondrá de las siguientes facultades previstas en el artículo 66 del Real Decreto 685/1982, modificado por el Real Decreto 1289/1991: ----------

(i) Compeler al Administrador para que inste la ejecución hipotecaria. ----------

(ii) Concurrir en igualdad de derechos con BANKINTER, en cuanto entidad emisora de las Participaciones Hipotecarias, en la ejecución que ésta siga contra el deudor, personándose a tal efecto en cualquier procedimiento de ejecución instado por aquélla, y participar en el producto del remate a prorrata de su porcentaje en el crédito ejecutado y sin perjuicio de que, en su caso, BANKINTER perciba la diferencia entre el interés pactado en el Préstamo Hipotecario Participado y el acordado en la Participación

46

NOTARIA DE D. ROBERTO PAREJO GAMIR MADRID

Hipotecaria.----------

(iii) Si BANKINTER no inicia el procedimiento dentro de los sesenta (60) días naturales desde la diligencia notarial de requerimiento de pago de la deuda, la Sociedad Gestora, en representación y por cuenta del Fondo, quedará legitimada subsidiariamente para ejercitar, la acción hipotecaria del crédito participado en la cuantía correspondiente al porcentaje de su participación, tanto por principal como por intereses.----------

(iv) En caso de paralización del procedimiento seguido por BANKINTER, el Fondo, debidamente representado por la Sociedad Gestora, podrá subrogarse en la posición de aquella y continuar el procedimiento de ejecución, sin necesidad del transcurso del plazo señalado.----------

En los casos previstos en los párrafos (iii) y (iv), la Sociedad Gestora, en representación y por cuenta del Fondo, podrá instar del Juez o Notario competente la incoación o continuación del correspondiente procedimiento de ejecución hipotecaria, acompañando a su demanda el título original de la Participación Hipotecaria, el requerimiento notarial previsto en el apartado (iii) precedente y certificación registral de

inscripción y subsistencia de la hipoteca. -------

Por si legalmente fuere preciso, y a los efectos de los dispuesto en la Ley de Enjuiciamiento Civil, BANKINTER en el presente acto otorga un poder irrevocable, tan amplio y bastante como sea necesario en Derecho para que la Sociedad Gestora, actuando en nombre y representación de BANKINTER pueda requerir notarialmente al deudor hipotecario de cualquiera de los Préstamos Hipotecarios Participados el pago de su deuda.----

La Sociedad Gestora, en representación y por cuenta del Fondo en su calidad de titular de las Participaciones Hipotecarias, podrá asimismo concurrir en igualdad de derechos con BANKINTER en el procedimiento de ejecución y en este sentido podrá, en los términos previsto en la Ley de Enjuiciamiento Civil, pedir la adjudicación del inmueble hipotecado en pago de su crédito. La Sociedad Gestora procederá a la venta de los inmuebles adjudicados en el plazo más breve posible en condiciones de mercado.----------

Adicionalmente, el Administrador facilitará a la Sociedad Gestora toda la documentación que ésta le pueda solicitar en relación con los Préstamos Hipotecarios Participados y, en especial, la

NOTARIA DE D. ROBERTO PAREJO GAMIR
NIHIL PRIUS FIDE
MADRID

documentación precisa para el inicio, en su caso, por la Sociedad Gestora de acciones judiciales.---

12. Acción ejecutiva contra el Administrador.- La Sociedad Gestora, en representación y por cuenta del Fondo, tendrá acción ejecutiva contra el Administrador para la efectividad de los vencimientos de las Participaciones Hipotecarias por principal e intereses, cuando el incumplimiento de la obligación de pago por dichos conceptos no sea consecuencia de la falta de pago de los deudores de los Préstamos Hipotecarios Participados.----------

Extinguidos los Préstamos Hipotecarios Participados, el Fondo, a través de su Sociedad Gestora, conservará acción contra el Administrador hasta el cumplimiento de sus obligaciones.-------

13. Compensación. ----------

En el supuesto de que alguno de los deudores por los Préstamos Hipotecarios Participados mantuviera un derecho de crédito líquido, vencido y exigible frente al Administrador y, por tanto, resultara que alguno de los Préstamos Hipotecarios Participados pudiera ser compensado, total o parcialmente, contra tal crédito, el Administrador remediará tal circunstancia o, si no fuera posible

remediarla, el Administrador procederá a ingresar al Fondo el importe que hubiera sido compensado más los intereses devengados que le hubieren correspondido al Fondo hasta el día en que efectúe el ingreso, calculados de acuerdo con las condiciones aplicables al Préstamo Hipotecario Participado correspondiente.----------

14.Subcontratación. ----------

El Administrador podrá subcontratar cualquiera de los servicios que se haya comprometido a prestar en virtud del Contrato de Administración, salvo aquéllos que fueran indelegables de acuerdo con la legislación vigente. Dicha subcontratación no podrá en ningún caso suponer ningún coste o gasto adicional para el Fondo o la Sociedad Gestora, y no podrá dar lugar a una revisión a la baja de la calificación otorgada a cada una de las Series de los Bonos. No obstante cualquier subcontratación o delegación, el Administrador no quedará exonerado ni liberado, mediante tal subcontrato o delegación, de ninguna de las responsabilidades asumidas en virtud del Contrato de Administración que legalmente le fueren atribuibles o exigibles.-----

15.Sustitución. ----------

En caso de incumplimiento por el Administrador

NOTARIA DE D. ROBERTO PAREJO GAMIR
MADRID

de cualquiera de las obligaciones que el Contrato de Administración le impone al mismo, la Sociedad Gestora tendrá derecho a exigir del Administrador el cumplimiento de lo acordado o, si fuera el caso y legalmente posible, la resolución del Contrato de Administración. Igualmente, en caso de descenso de la calificación del Administrador, la Sociedad Gestora tendrá derecho, si fuera legalmente posible, a resolver el Contrato de Administración. En caso de resolución del Contrato, la Sociedad Gestora deberá designar previamente un nuevo Administrador de los Préstamos Hipotecarios Participados, siempre que cuente con una calidad crediticia aceptable para las Agencias de Calificación y que aquél acepte las obligaciones recogidas en el Contrato de Administración.-------

Producida la terminación anticipada del Contrato de Administración, el Administrador pondrá a disposición del nuevo Administrador, a requerimiento de la Sociedad Gestora y en la forma que la misma determine, los documentos y registros informáticos necesarios para que éste desarrolle las actividades que le correspondan.----------

Sección IV: EMISIÓN DE LOS BONOS DE TITULIZACIÓN HIPOTECARIA.----------

La Sociedad Gestora, actuando como representante legal del Fondo constituido en esta escritura pública, acuerda realizar con cargo al mismo la presente emisión de Bonos de conformidad con lo previsto en la Ley 19/1992 y sujeto a los términos y condiciones que se determinan en las Estipulaciones y apartados de esta Sección IV. ---

12. CARACTERÍSTICAS DE LA EMISIÓN DE LOS BONOS----------

12.1 Importe de la emisión.----------

El importe total de la Emisión de Bonos asciende a mil trescientos veintidós millones quinientos mil (1.322.500.000,00) euros (220.045.485.000 pesetas) de valor nominal, y está constituida por tres Series de Bonos distribuidas de la siguiente manera:----------

i) Serie A por importe nominal total de mil doscientos setenta y tres millones seiscientos mil (1.273.600.000) euros (211.909.209.600 pesetas) integrada por doce mil setecientos treinta y seis (12.736) Bonos de cien mil (100.000) euros (16.638.600 pesetas) de valor nominal unitario, representados mediante anotaciones en cuenta.-----

ii) Serie B por importe nominal total de treinta y tres millones setecientos mil

NOTARIA DE D. ROBERTO PAREJO GAMIR
MADRID

(33.700.000) euros (5.607.208.200 pesetas) integrada por trescientos treinta y siete (337) Bonos de cien mil (100.000) euros (16.638.600 pesetas) de valor nominal unitario, representados mediante anotaciones en cuenta. ----------

iii)Serie C, compuesta por una única Serie C por importe nominal total de quince millones doscientos mil (15.200.000) euros (2.529.067.200 pesetas) integrada por ciento cincuenta y dos (152) Bonos de cien mil (100.000) euros (16.638.600 pesetas) de valor nominal unitario, representados mediante anotaciones en cuenta. ----------

Los Bonos de las Series B y C se encuentran postergados en el pago de intereses y de reembolso del principal, respecto a los Bonos de la Serie A, de conformidad con lo previsto en el Orden de Prelación de Pagos del Fondo. ----------

Los Bonos de la Serie C se encuentran postergados en el pago de intereses y de reembolso del principal, respecto a los Bonos de las Series A y B, de conformidad con lo previsto en el Orden de Prelación de Pagos del Fondo.----------

La suscripción o tenencia de Bonos de una Serie no implica la suscripción o tenencia de los Bonos de las otras Series.----------

12.2 Los Bonos se pondrán en circulación en la Fecha de Desembolso, una vez concluido el Período de Suscripción y efectuado el desembolso. En Acta Notarial se hará constar expresamente el cierre de la emisión y la suscripción y desembolso de los Bonos cuyo precio se aplicará al pago de las Participaciones Hipotecarias, entregándose copia de dicha Acta Notarial de cierre de la emisión a la Comisión Nacional del Mercado de Valores.---------

12.3 Forma de representación.----------

Los Bonos se representarán exclusivamente por medio de anotaciones en cuenta, surtiendo la presente escritura los efectos previstos en el artículo 6 de la Ley del Mercado de Valores, de acuerdo con lo dispuesto en el artículo 5.9 de la Ley 19/1992, y con sujeción a lo establecido en la Estipulación 16 de esta escritura.----------

12.4 Interés nominal.----------

Los Bonos de cada una de las Series devengarán un interés nominal anual, variable trimestralmente y con pago trimestral, que será el que resulte de aplicar los criterios establecidos a continuación.-

Dicho tipo de interés nominal anual resultante (en lo sucesivo "tipo de interés nominal") se pagará por trimestres vencidos en cada Fecha de

NOTARIA DE D. ROBERTO ARÉJO GAMIR MADRID

Pago, descrita en la Estipulación 12.6 siguiente, sobre el Saldo de Principal Pendiente de Pago de los Bonos de cada Serie, siempre que el Fondo cuente con liquidez suficiente de acuerdo con el Orden de Prelación de Pagos previsto para cada Serie en la Estipulación 21.----------

Las retenciones, contribuciones e impuestos establecidos o que se establezcan en el futuro sobre el capital, intereses o rendimientos de los Bonos, correrán a cargo exclusivo de los titulares de los Bonos, y su importe será deducido, en su caso, por la Sociedad Gestora, en representación y por cuenta del Fondo, en la forma legalmente establecida.----------

a) Devengo de intereses. ----------

La duración de la presente emisión se dividirá en sucesivos Períodos de Devengo de Intereses comprensivos de los días efectivos transcurridos entre cada Fecha de Pago incluyendo en cada Periodo de Devengo de Intereses la Fecha de Pago inicial, y excluyendo la Fecha de Pago final. Excepcionalmente, el primer Periodo de Devengo de Intereses tendrá una duración equivalente a la comprendida entre la Fecha de Desembolso, incluida, y la primera Fecha de Pago, el 16 de enero de 2002,

excluida. ----------

El tipo de interés nominal se devengará sobre los días efectivos transcurridos de cada Periodo de Devengo de Intereses para el que hubiere sido determinado, calculándose en base a un año natural compuesto por 360 días. ----------

b) Tipo de interés nominal. ----------

El tipo de interés nominal aplicable a cada una de las Series y determinado para cada Periodo de Devengo de Intereses será el que resulte de sumar: (i) el Tipo de Interés de Referencia según se establece en el apartado c) siguiente, y (ii) el siguiente margen para cada una de las Series: -----

- del 0,26%, para la Serie A, ---------
- del 0,58%, para la Serie B, ---------
- del 1,46%, para la Serie C; ---------

todo ello redondeado a la milésima de un entero por ciento más próxima con equidistancia al alza. ----------

c) Tipo de Interés de Referencia y su determinación. ----------

i) El Tipo de Interés de Referencia para la determinación del tipo de interés nominal aplicable a cada una de las Series de Bonos, es el tipo Euribor, "Euro InterBank Offered Rate",

51

NOTARIA DE D. ROBERTO PAREJO GAMIR
MADRID

calculado y distribuido por el sistema de información financiera BRIDGE por mandato de FBE ("Federation Bancaire de l'Union Europeene"), a tres (3) meses de vencimiento, fijado a las 11:00 horas de la mañana (hora CET "Central European Time") de la Fecha de Fijación del Tipo de Interés descrita a continuación, y que actualmente se publica en las páginas electrónicas EURIBOR01, suministrada por Reuters, y 248, suministrada por Dow Jones Markets (Bridge Telerate), o cualquier otra página que pudiera reemplazarlas en estos servicios.--- ----------

Actualmente, dicho tipo Euribor, es el tipo de oferta de depósitos interbancarios a plazo en Euros calculado como la media diaria de las cotizaciones suministrados por un panel compuesto por 57 Bancos, entre los mas activos de la zona Euro. El tipo es cotizado en base al cómputo de los días reales al vencimiento y año compuesto por 360 días, y es fijado a las 11:00 horas de la mañana (hora CET), expresado con tres cifras decimales.----------

ii) En el supuesto de ausencia o imposibilidad de obtención del tipo establecido en el apartado (i) anterior, el Tipo de Interés de Referencia sustitutivo será el tipo de interés que

resulte de efectuar la media aritmética simple de los tipos de interés interbancarios de oferta para operaciones de depósito no transferibles en euros a tres (3) meses de vencimiento, en la Fecha de Fijación del Tipo de Interés que declaren las entidades bancarias reseñadas a continuación, previa solicitud simultánea a cada una de ellas: --

- Banco Bilbao Vizcaya Argentaria, S.A. (Madrid). ---- ----------
- Banco Popular Español, S.A. (Madrid).
- Banco Santander Central Hispano, S.A. (Madrid) ----- ----------
- Barclays Bank Plc. (Londres).
- BNP Paribas (Paris). ----------
- Deutsche Bank AG (Frankfurt). -------

En el supuesto de imposibilidad de aplicación del Tipo de Interés de Referencia sustitutivo anterior, por no suministrar alguna o algunas de las citadas entidades declaración de cotizaciones, será de aplicación el tipo de interés que resulte de aplicar la media aritmética simple de los tipos de interés declarados por al menos dos de las entidades restantes. ----------

iii) En ausencia o imposibilidad de obtención de los tipos establecidos en los

52

NOTARIA DE D. ROBERTO PAREJO GAMIR MADRID

apartados i) y ii) anteriores, será de aplicación el último Tipo de Interés de Referencia aplicado al último Periodo de Devengo de Intereses, y así por Períodos de Devengo de Intereses sucesivos en tanto en cuanto se mantenga dicha situación.----------

En cada una de las Fechas de Fijación del Tipo de Interés, el Agente de Pagos comunicará a la Sociedad Gestora el Tipo de Interés de Referencia determinado.----------

d) Fecha de Fijación del Tipo de Interés.----

El tipo de interés nominal aplicable a cada una de las Series de Bonos para cada Periodo de Devengo de Intereses será determinado por la Sociedad Gestora, en representación y por cuenta del Fondo, en la forma prevista en los apartados b) y c) anteriores, con base en el Tipo de Interés de Referencia o su sustitutivo, el segundo Día Hábil anterior a cada Fecha de Pago, (en adelante "Fecha de Fijación del Tipo de Interés"), y será de aplicación para el siguiente Periodo de Devengo de Intereses.----------

Excepcionalmente, el tipo de interés nominal de los Bonos de cada una de las Series para el primer Período de Devengo de Intereses se determinará en la forma prevista en los apartados

b) y c) anteriores con base en el Tipo de Interés de Referencia pero referido al segundo Día Hábil anterior a la Fecha de Desembolso, y lo comunicará por escrito la Sociedad Gestora, antes del inicio del Periodo de Suscripción, a las Entidades Directoras y a las Entidades Aseguradoras y Colocadoras, para que lo pongan en conocimiento de los inversores interesados en la suscripción de los Bonos. Asimismo, la Sociedad Gestora también lo comunicará a la Comisión Nacional del Mercado de Valores, al Agente de Pagos, a AIAF y al Servicio de Liquidación y Compensación de Valores S.A. -----

12.5 Cálculo de la liquidación de intereses. -

El cálculo de la liquidación de intereses correspondiente a cada una de las Series que han de ser pagados en cada Fecha de Pago para cada Periodo de Devengo de Intereses, se llevará a cabo con arreglo a la siguiente fórmula: ----------

$$I = P \times \frac{R}{100} \times \frac{d}{360}$$

Donde: ----------

I = Intereses a pagar en una Fecha de Pago determinada. ----------

P = Saldo de Principal Pendiente de Pago de los Bonos de la Serie al comienzo del Periodo de Devengo de Intereses correspondiente a dicha Fecha

53

NOTARIA DE D. ROBERTO PAREJO GAMIR
NIHIL PRIUS FIDE
MADRID

de Pago.----------

R = Tipo de interés nominal de la Serie expresado en porcentaje anual.----------

d = Número de días efectivos que correspondan a cada Periodo de Devengo de Intereses.----------

12.6 Mención simple al número de orden que en la prelación de pagos del Fondo ocupan los pagos de intereses de los valores emitidos con cargo al mismo:----------

El pago de intereses devengados por los Bonos de la Serie A ocupa el tercer (3º) lugar en el Orden de Prelación de Pagos establecido en la Estipulación 21 de la presente Escritura.---------

El pago de intereses devengados por los Bonos de la Serie B ocupa el cuarto (4º) lugar en el Orden de Prelación de Pagos establecido en la citada Estipulación.----------

El pago de intereses devengados por los Bonos de la Serie C ocupa el quinto (5º) lugar en el Orden de Prelación de Pagos establecido en la citada Estipulación.----------

12.7 Fechas, lugar, entidades y procedimiento para el pago de los intereses.----------

Los intereses de los Bonos de todas las Series se pagarán, por períodos vencidos, los días 16 de

enero, 16 de abril, 16 de julio y 16 de octubre de cada año hasta la total amortización de los mismos (cada una de estas fechas, una "Fecha de Pago") y con arreglo a las condiciones fijadas en las Estipulaciones 12.4 y 12.5 de la presente escritura.---------- -

En caso de que alguna de las fechas establecidas en el párrafo anterior, no fuera un Día Hábil, será Fecha de Pago el Día Hábil inmediatamente posterior, devengándose los intereses correspondientes al Periodo de Devengo de Intereses en curso, hasta el mencionado primer Día Hábil, no inclusive.----------

La primera Fecha de Pago de intereses para los Bonos de cada una de las Series tendrá lugar el 16 de enero de 2002, devengándose los mismos al tipo de interés nominal correspondiente desde la Fecha de Desembolso por los suscriptores, inclusive, hasta el 16 de enero de 2002, excluido.----------

A los efectos de la presente emisión, se considerarán Días Hábiles todos los que no sean:--

- sábado,----------
- domingo, o----------
- festivo en Madrid.----------
- inhábil del calendario TARGET (Trans

54

NOTARIA DE D. ROBERTO PAREJO GAMIR MADRID

European Automated Real Time Gross Settlement Express Transfer System).----------

Actualmente los días que no son hábiles del calendario TARGET, son los siguientes:----------

- sábados,----------
- domingos,----------
- 1 de enero (Año Nuevo), ----------
- Viernes Santo,----------
- Lunes de Pascua,----------
- 1 de mayo, ----------
- 25 de diciembre (Navidad), y--------
- 26 de diciembre.----------

Adicionalmente, no será día hábil del calendario TARGET para el año 2001, el día 31 de diciembre.----------

Tanto los intereses que resulten a favor de los tenedores de los Bonos de las tres Series, como el importe de los intereses devengados y no satisfechos, se comunicarán a los mismos, en la forma prevista en la Estipulación 20. a) de la presente escritura, y con una antelación de al menos un (1) día natural a cada Fecha de Pago.----

El abono de los intereses devengados de los Bonos tendrá lugar en cada Fecha de Pago siempre que el Fondo cuente con liquidez suficiente para

ello de acuerdo con el Orden de Prelación de Pagos.

En caso de que en una Fecha de Pago, el Fondo no pudiera hacer frente al pago total o parcial de los intereses devengados por los Bonos de cualquiera de las Series, de conformidad con el Orden de Prelación de Pagos que corresponda, las cantidades que los titulares de los Bonos hubiesen dejado de percibir, se acumularán en la siguiente Fecha de Pago a los intereses de la propia Serie que, en su caso, corresponda abonar en esa misma Fecha de Pago, siendo pagados conforme al Orden de Prelación de Pagos y aplicados por orden de vencimiento en caso de que no fuera posible nuevamente ser abonados en su totalidad por insuficiencia de Fondos Disponibles. ----------

Las cantidades aplazadas de intereses devengarán a favor de los tenedores un interés igual al aplicado a los Bonos de su respectiva Serie durante el (los) Periodo(s) de Devengo de Intereses hasta la Fecha de Pago en la que tenga lugar su abono, sin interés de demora y sin que ello implique una capitalización de la deuda.-----

El Fondo, a través de su Sociedad Gestora, no podrá aplazar el pago de intereses de los Bonos con posterioridad al 16 de octubre de 2038, Fecha de

55

NOTARIA DE D. ROBERTO AREJO GAMIR MADRID

Vencimiento Final, o si éste no fuera Día Hábil, el siguiente Día Hábil.----------

El servicio financiero de la emisión de Bonos se realizará a través del Agente de Pagos, para lo cual la Sociedad Gestora, en nombre y representación del Fondo, suscribirá un Contrato de Agencia de Pagos con BANKINTER.

12.8 Precio de emisión.----------

Los Bonos se emiten al 100 por ciento de su valor nominal. El precio de la emisión de los Bonos de cada una de las Series será de cien mil (100.000) euros (16.638.600 Ptas.) por Bono, libre de impuestos y gastos de suscripción para el suscriptor por parte del Fondo.----------

Los gastos e impuestos inherentes a la emisión de los Bonos serán por cuenta del Fondo.----------

12.9 Amortización de los Bonos.----------

12.9.1 Precio de reembolso.----------

El precio de reembolso para los Bonos de cada una de las Series A, B y C será cien mil (100.000) euros (16.638.600 Ptas.) por Bono, equivalente al 100 por ciento de su valor nominal, pagadero parcialmente en cada Fecha de Pago.----------

Todos y cada uno de los Bonos de una misma Serie serán amortizados en igual cuantía mediante

la reducción del nominal de cada uno de ellos. ---

La amortización de los Bonos de cada Serie se realizará a prorrata entre los Bonos de la propia Serie mediante la reducción del nominal de cada Bono, hasta completar el mismo, en cada Fecha de Pago, por importe igual a los Fondos Disponibles para la Amortización distribuidos para la Serie según los criterios establecidos en los epígrafes siguientes de la presente Estipulación.----------

El pago de la amortización del principal de los Bonos de las Series A, B y C ocupa el séptimo (7ª) lugar en el Orden de Prelación de Pagos establecido en la Estipulación 21 de la presente Escritura.----------

12.9.2 Amortización Final.----------

La Fecha de Vencimiento Final y, consecuentemente, la amortización definitiva de los Bonos es el 16 de octubre de 2038 o, si éste no fuera Día Hábil, el siguiente Día Hábil, sin perjuicio de que la Sociedad Gestora, en representación y por cuenta del Fondo, y de conformidad con lo previsto en la Estipulación 12.9.4 siguiente, proceda a amortizar anticipadamente la presente emisión, en cuyo caso, la Fecha de Pago en la cual haya de producirse la

NOTARIA DE D. ROBERTO PAREJO GAMIR
NOVIL PRIUS FIDE
MADRID

misma será la fecha de amortización definitiva de los Bonos.----------

12.9.3 Amortización Parcial.----------

Con independencia de la Fecha de Vencimiento Final, el Fondo, a través de su Sociedad Gestora, procederá a efectuar amortizaciones parciales de los Bonos de cada Serie en los términos que se describen a continuación en esta Estipulación.----

12.9.3.1 Características comunes en la amortización parcial de los Bonos de todas las Series.----------

1. Fechas de Pago de Amortización.----------

Coincidirán con las Fechas de Pago de intereses, esto es, los días 16 de enero, 16 de abril, 16 de julio y 16 de octubre de cada año o, en su caso, el siguiente Día Hábil, hasta su total amortización.----------

La primera Fecha de Pago de amortización de los Bonos de cada Serie, de conformidad con las reglas contenidas en este apartado, tendrá lugar en los días que se indican a continuación para cada Serie:----------

- Bonos de la Serie A: 16 de enero de 2002.----------

- Bonos de la Serie B: corresponderá a

la Fecha de Pago posterior a aquélla en la que el Saldo de Principal Pendiente de Pago de los Bonos de la Serie B, resultare ser igual o mayor al 4,46% del Saldo de Principal Pendiente de Pago de los Bonos de la Serie A.----------

. Bonos de la Serie C: corresponderá a la Fecha de Pago en la que los Bonos de las Series A y B hayan sido amortizados en su totalidad.-----

2. Fechas de Determinación.----------

Serán las fechas correspondientes a cada una de las Fechas de Pago, en las que la Sociedad Gestora en nombre del Fondo realizará los cálculos necesarios para distribuir o retener los Fondos Disponibles que el Fondo dispondrá en la correspondiente Fecha de Pago, de acuerdo con el Orden de Prelación de Pagos. ----------

Dichas Fechas de Determinación serán las que correspondan al tercer Día Hábil anterior a cada Fecha de Pago o, si éste no fuera Día Hábil, el Día Hábil inmediatamente anterior.----------

3. Saldo de Principal Pendiente de Pago de los Bonos.----------

El Saldo de Principal Pendiente de Pago de los Bonos será, a estos efectos, la suma de los saldos vivos de principal pendiente de amortizar de los

57

NOTARIA DE D. ROBERTO PAREJO GAMIR MADRID

Bonos de cada una de las Series, estando incluidas en dichos saldos las cantidades de principal que, en su caso, hubieran correspondido amortizar, y no hubieran sido satisfechas por insuficiencia de Fondos Disponibles para Amortización de los Bonos, según el Orden de Prelación de Pagos del Fondo.---

4. Saldo Vivo de las Participaciones Hipotecarias.----------

El Saldo Vivo de las Participaciones Hipotecarias estará compuesto a estos efectos por la suma del capital pendiente de vencer y el capital vencido y no ingresado al Fondo de todas y cada una de las Participaciones Hipotecarias.-----

5. Fondos Disponibles para Amortización en cada Fecha de Pago y Déficit de Amortización.-----

En cada Fecha de Pago, la cantidad que se destinará a la amortización de los Bonos ("Fondos Disponibles para Amortización") será la menor de las siguientes cantidades:----------

a) La diferencia positiva existente entre el Saldo de Principal Pendiente de Pago de los Bonos y el Saldo Vivo de las Participaciones Hipotecarias, correspondientes al Día Hábil anterior a cada Fecha de Pago.----------

b) En función de la liquidez existente

en esa Fecha de Pago, el remanente de Fondos Disponibles una vez deducidos los importes aplicados a los conceptos en los ordenes del 1º al 6º lugar del Orden de Prelación de Pagos.--------

El Déficit de Amortización en una Fecha de Pago será la diferencia positiva, si existiera, entre el importe a que ascienda la cantidad a), según establece en el párrafo anterior, y los Fondos Disponibles para Amortización, minorados éstos en el importe dispuesto del Crédito Subordinado para esta aplicación. En el supuesto de que exista un Déficit de Amortización, y con relación a la Amortización de los Bonos de la Serie B, los Fondos Disponibles para Amortización serán destinados en su totalidad a la Amortización de los Bonos de la Serie A.----------

6. Distribución de los Fondos Disponibles para Amortización entre los Bonos de cada Serie.-------

Dichos Fondos Disponibles para Amortización de los Bonos serán distribuidos entre las tres Series para su amortización de conformidad con las siguientes reglas:----------

i) Hasta la primera Fecha de Pago (incluida), en la que el Saldo de Principal Pendiente de Pago de los Bonos de la Serie B sea

58

NOTARIA DE D. ROBERTO PAREJO GAMIR MADRID

igual o mayor al 4,46% del Saldo de Principal Pendiente de Pago de los Bonos de la Serie A, los Fondos Disponibles para Amortización serán utilizados en su totalidad para la amortización de los Bonos de la Serie A.----------

ii) A partir de la Fecha de Pago posterior a aquélla en la que la relación anterior resultare ser igual o mayor a dicho 4,46%, los Fondos Disponibles para Amortización se aplicarán a la amortización de las Series A y B, proporcionalmente entre las mismas, de modo tal que dicha relación entre los Saldos de Principal Pendiente de Pago de los Bonos de la Serie A y de la Serie B se mantenga en el 4,46% o porcentaje superior más próximo posible.----------

iii) Y una vez que haya tenido lugar la total amortización de los Bonos de las Series A y B, dará comienzo la amortización de los Bonos de la Serie C hasta su completa amortización.----------

Con relación a la Amortización de los Bonos de la Serie B, y aún cumpliéndose la totalidad de los supuestos previstos en las reglas anteriores, la misma no tendrá lugar si se produjeran, en la correspondiente Fecha de Determinación, cualquiera de las dos circunstancias siguientes:----------

i) En el supuesto de que el importe a que ascienda la suma del Saldo Vivo, tal como se ha definido en el apartado 4 anterior, de aquellas Participaciones Hipotecarias, con morosidad igual o superior a noventa (90) días en la Fecha de Determinación anterior a la Fecha de Pago en curso, fuera igual o superior al 6,00% del Saldo Vivo de las Participaciones Hipotecarias a esa misma fecha, la totalidad de los Fondos Disponibles para Amortización serán destinados a la amortización de los Bonos de la Serie A.----------

ii) En el supuesto de que exista un Déficit de Amortización, según lo descrito anteriormente, la totalidad de los Fondos Disponibles para Amortización serán destinados igualmente a la amortización de los Bonos de la Serie A.----- ----------

No obstante, en caso de que en una Fecha de Pago, y como consecuencia del Orden de Prelación de Pagos, el Fondo no dispusiera de liquidez suficiente para llevar a cabo la amortización de los Bonos que pudiera corresponder, la diferencia no dará derecho a interés adicional o de demora alguno dado que, en todo caso, formará parte del Saldo de Principal Pendiente de Pago de los Bonos

NOTARIA DE D. ROBERTO ALEJO GAMIR MADRID

de la Serie correspondiente, sobre el que se efectúa el cálculo de liquidación de intereses, por no haberse producido la amortización de los Bonos en esa cuantía.----------

La Sociedad Gestora procederá a notificar a los titulares de los Bonos el importe de amortización que resulte a favor de los Bonos de cada Serie, el Saldo de Principal Pendiente de Pago de cada Serie, así como las tasas de amortización anticipada reales de los Préstamos Hipotecarios Participados y la vida residual media estimada para los Bonos de cada Serie.----------

7. Comunicaciones.----------

En el plazo de los siete (7) Días Hábiles siguientes a cada Fecha de Pago, la Sociedad Gestora emitirá una comunicación, expedida por persona con poder bastante, en la que se acrediten: el Saldo de Principal Pendiente de Pago de cada Serie, según lo previsto en el presente apartado y, si procediera, el importe de los intereses devengados y no satisfechos a los titulares de los Bonos.----------

Dicha comunicación se presentará ante la Comisión Nacional del Mercado de Valores, ante la Entidad encargada del Registro contable y ante AIAF

Mercado de Renta Fija, para su puesta a disposición del público junto con la Escritura de Constitución.----------

12.9.3.2 Características específicas de la amortización parcial de los Bonos de cada una de las Series.----------

1. Amortización de los Bonos de la Serie A.-

La amortización de los Bonos de la Serie A se realizará a prorrata entre los Bonos de la propia Serie mediante la reducción del nominal de cada Bono, hasta completar el mismo, en cada Fecha de Pago, por importe igual a los Fondos Disponibles para la Amortización distribuidos para la Serie A. La primera Fecha de Pago de amortización de los Bonos de la Serie A corresponderá al 16 de enero de 2002.----------

2. Amortización de los Bonos de la Serie B.-

De acuerdo con lo establecido en la Estipulación 12.9.3.1.6, la primera amortización de los Bonos de la Serie B corresponderá en la Fecha de Pago posterior a la Fecha de Pago en la que el Saldo de Principal Pendiente de Pago de los Bonos de la Serie B sea igual o mayor al 4,46% del Saldo de Principal Pendiente de los Bonos de la Serie A. A partir de esta Fecha de Pago, los Fondos

NOTARIA DE D. ROBERTO PAREJO GAMIR
MADRID

Disponibles para Amortización se aplicarán a la amortización de las Series A y B, distribuyéndose proporcionalmente entre las mismas, de modo tal que dicha relación entre los Saldos de Principal Pendientes de Pago de Bonos de la Serie A y de la Serie B se mantenga en el 4,46%, o porcentaje superior más próximo posible. No obstante, la amortización de los Bonos de la Serie B podrá interrumpirse en determinadas circunstancias previstas en la reglas de distribución de los Fondos Disponibles para Amortización entre los Bonos de cada Serie del Orden de Prelación de Pagos del Fondo.----------

La amortización de los Bonos de la Serie B se realizará a prorrata entre los Bonos de la propia Serie mediante la reducción del nominal de cada Bono, hasta completar el mismo, en cada Fecha de Pago, por importe igual a los Fondos Disponibles para la Amortización distribuidos para la Serie B.

Los Bonos de la Serie B se encuentran postergados en el pago de intereses y de reembolso del principal respecto a los Bonos de la Serie A, de conformidad con lo previsto en el Orden de Prelación de Pagos del Fondo.----------

3. Amortización de los Bonos de la Serie C.-

La amortización de los Bonos de la Serie C comenzará sólo cuando hubieren quedado totalmente amortizados los Bonos de las Series A y B.--------

La amortización de los Bonos de la Serie C se realizará a prorrata entre los Bonos de la propia Serie mediante la reducción del nominal de cada Bono, hasta completar el mismo, en cada Fecha de Pago, por importe igual a los Fondos Disponibles para la Amortización distribuidos para la Serie C.

Los Bonos de la Serie C se encuentran postergados en el pago de intereses y de reembolso del principal respecto a los Bonos de las Series A y B, de conformidad con lo previsto en el Orden de Prelación de Pagos del Fondo.----------

12.9.4 Amortización Anticipada.----------

Sin perjuicio de la obligación del Fondo, a través de su Sociedad Gestora, de amortizar los Bonos en la Fecha de Vencimiento Final o en cada amortización parcial, según se establece en los apartados anteriores, la Sociedad Gestora, previa comunicación a la Comisión Nacional del Mercado de Valores estará facultada para proceder a la liquidación anticipada del Fondo y con ello a la amortización anticipada, en una Fecha de Pago, de la totalidad de la Emisión de Bonos, de conformidad

61

NOTARIA DE D. ROBERTO TAREJO GAMIR MADRID

con los Supuestos de Liquidación Anticipada.------

12.9.5 Número de orden que el pago de amortizaciones ocupa en el Orden de Prelación de Pagos.----------

Los Fondos Disponibles para Amortización con los que, de conformidad con las reglas previstas en la Estipulación 21, se procederá al pago de principal de los Bonos de las Series A, B, y C emitidos con cargo al Fondo ocupa el séptimo (7º) lugar en el Orden de Prelación de Pagos establecido en la citada Estipulación.----------

12.10 Publicidad de la amortización y pago de intereses; servicio financiero de la emisión.-----

El servicio financiero de la emisión se atenderá a través de BANKINTER, en calidad de Agente de Pagos, para lo cual la Sociedad Gestora, en nombre y representación del Fondo, suscribirá un Contrato de Agencia de Pagos con BANKINTER, previsto en la Estipulación 18.7 de la presente Escritura. El pago de intereses y amortizaciones se comunicará a los titulares de los Bonos en los supuestos y con los días de antelación previstos para cada caso en la Estipulación 20. a) siguiente. El abono de intereses y de las amortizaciones será realizado a los titulares de los Bonos por las

entidades adheridas correspondientes y, a éstas, a su vez, les será realizado por el Servicio de Compensación y Liquidación de Valores, S.A., como entidad encargada del registro contable.----------

12.11 Obligaciones y plazos previstos para la puesta a disposición del público y remisión a la Comisión Nacional del Mercado de Valores de información periódica de la situación económico-financiera del Fondo.----------

La Sociedad Gestora, en su labor de gestión y administración del Fondo, se compromete, a remitir a la Comisión Nacional del Mercado de Valores, con la mayor diligencia posible, trimestralmente la información descrita a continuación, excepción hecha de la contenida en el apartado e), que tendrá carácter anual, en relación a cada una de las Series de Bonos, el comportamiento de las Participaciones Hipotecarias, amortizaciones anticipadas, y situación económico-financiera del Fondo, con independencia de poner asimismo en su conocimiento todas las notificaciones periódicas ordinarias o extraordinarias, contenidas en la Estipulación 20 de la presente escritura, y de cuanta información adicional le sea requerida.----

a) Con relación a cada una de las Series de

NOTARIA DE D. ROBERTO PAREJO GAMIR
NIHIL PRIUS FIDE
MADRID

los Bonos y referida a cada Fecha de Pago: -------

1. Saldo de Principal Pendiente de Pago y porcentajes que cada uno de ellos representa sobre el importe nominal inicial de cada Serie. ---

2. Intereses devengados y pagados. -----

3. Intereses devengados y no pagados. --

4. Amortización devengada y pagada. ----

5. El importe del Déficit de Amortización si existiera. ----------

6. Vida media estimada de los Bonos de cada una de las Series bajo el mantenimiento de la tasa de amortización anticipada de los Préstamos Hipotecarios Participados, según se determina en el apartado d) siguiente. ----------

b) Con relación a las Participaciones Hipotecarias: ----------

1. Saldo Vivo. ----------

2. Intereses vencidos y no cobrados a la fecha del informe. ----------

3. Importe al que ascienden las cuotas en morosidad de los Préstamos Hipotecarios Participados a la fecha de dicho informe. ---------

c) Con relación a la situación económico-financiera del Fondo y referida a cada Fecha de Pago: ----------

Informe sobre el importe a que asciendan los Fondos Disponibles y los Fondos Disponibles para Amortización, y su posterior aplicación de conformidad con el Orden de Prelación de Pagos contenido en la Estipulación 21 de la presente escritura.----------

d) Con relación a la amortización anticipada de los Prestamos Hipotecarios Participados:-------

Listado demostrativo de la tasa media de amortización anticipada real de los Préstamos Hipotecarios Participados.----------

e) Anualmente, con relación a las Cuentas Anuales del Fondo:----------

Balance, cuenta de resultados, informe de gestión e informe de auditoría dentro de los cuatro (4) meses siguientes al cierre de cada ejercicio.-

12.12 Legislación nacional bajo la cual se crean los valores e indicación de los Tribunales competentes en caso de litigio.----------

La constitución del Fondo y la emisión de los Bonos se encuentra sujeta a la Ley española, y en concreto a lo establecido en la Ley 19/1992, de 7 de julio, sobre Régimen de Sociedades y Fondos de Inversión Inmobiliaria y sobre Fondos de Titulización Hipotecaria (la "Ley 19/1992"), la Ley

NOTARIA DE D. ROBERTO PAREJO GAMIR
NIHIL PRIUS FIDE
MADRID

24/1988, de 28 de julio, del Mercado de Valores, reformada por la Ley 37/1998, de 16 de noviembre (ambas Leyes en lo sucesivo, la "Ley del Mercado de Valores"), así como el Real Decreto 291/1992, de 27 de marzo, sobre Emisiones y Ofertas Públicas de Venta de Valores, reformado por el Real Decreto 2590/1998 (ambos Reales Decretos en lo sucesivo, el "Real Decreto 291/1992"), de 7 de diciembre, sobre modificación del régimen jurídico de los mercados de valores, así como la Orden de 12 de julio de 1993, sobre Folletos Informativos y Otros Desarrollos del Real Decreto 291/1992, y la Circular 2/1994, de 16 de marzo, de la Comisión Nacional del Mercado de Valores.----------

Todas las cuestiones, discrepancias, litigios y reclamaciones que pudieran derivarse de la constitución, administración y representación legal por la Sociedad Gestora de BANKINTER 3 FONDO DE TITULIZACIÓN HIPOTECARIA, y de la Emisión de Bonos con cargo al mismo, serán conocidas y falladas por los Juzgados y Tribunales españoles competentes.-

La presente Escritura de Constitución se regirá e interpretará de acuerdo con las leyes españolas.----------

13. SUSCRIPCIÓN Y ASEGURAMIENTO DE LOS BONOS.-

13.1 Plazos de suscripción. ----------

El periodo de suscripción ("Periodo de Suscripción") se iniciará a las 12:00 del día 23 de octubre de 2001, y finalizará a las 17:00 horas del día 24 de octubre de 2001. ----------

13.2 ¿Dónde y ante quién puede tramitarse la suscripción o adquisición? ----------

Las solicitudes de suscripción, para ser tenidas en cuenta, deberán ser efectuadas durante el Período de Suscripción establecido en el apartado anterior, a Crédit Agricole Indosuez, Dresdner Kleinwort Wasserstein, EBN Banco, JPMorgan, Schroder Salomon Smith Barney y Société Générale en su condición de Entidades Aseguradoras y Colocadoras, y a BANKINTER en su condición de Entidad Colocadora, a través de sus oficinas y sucursales y con arreglo a los procedimientos que se establecen a continuación. ----------

No obstante, JPMorgan no procederá a realizar actividad comercializadora ni a colocar Bonos en territorio español

La suscripción o tenencia de Bonos de una Serie no implica la suscripción o tenencia de los Bonos de las otras Series. ----------

13.3 Colocación y adjudicación de los valores.

NOTARIA DE D. ROBERTO PAREJO GAMIR
NUM. PROTOCOLO
MADRID

Las Entidades Aseguradoras y Colocadoras y la Entidad Colocadora procederán libremente a la aceptación o no de las solicitudes de suscripción recibidas, velando en todo caso para que no se produzcan tratamientos discriminatorios entre las solicitudes que tengan características similares. No obstante, las Entidades Aseguradoras y Colocadoras y la Entidad Colocadora podrán dar prioridad a las peticiones de aquellos de sus clientes que estime más apropiadas. Dichas peticiones no constituirán órdenes de suscripción en firme hasta que sean confirmadas por el inversor o cliente y aceptadas por la Entidad Aseguradora y Colocadora, durante el Periodo de Suscripción.

Cada Entidad Aseguradora y Colocadora se compromete a suscribir en su propio nombre, al finalizar el Periodo de Suscripción, la cantidad de Bonos necesaria para completar la cifra a la que asciende su compromiso de aseguramiento.----------

13.4 Pago de la suscripción de los Bonos (Fecha de Desembolso).----------

Los inversores a quienes hayan sido adjudicados los Bonos, deberán abonar a la Entidad Aseguradora y Colocadora o a la Entidad Colocadora que corresponda el 25 de octubre de 2001 ("Fecha de

Desembolso"), antes de las 13:00 horas de Madrid, valor ese mismo día, el precio de emisión (100% de su valor nominal) que corresponda por cada Bono adjudicado en suscripción.----------

13.5 Documento acreditativo de la suscripción.----------

Las Entidades Aseguradoras y Colocadoras y la Entidad Colocadora entregarán a los suscriptores de los Bonos un documento acreditativo de la suscripción por éstos de los Bonos adjudicados y del importe efectivo que hubieran desembolsado por dicha suscripción.----------

Dicho documento acreditativo no será negociable y será válido para justificar la suscripción de los Bonos que correspondan, en tanto no se produzca la anotación en el registro contable según se determina en la Estipulación 17 de la presente escritura.----------

13.6 Dirección, Aseguramiento y Colocación de la Emisión.----------

La Sociedad Gestora, en representación y por cuenta del Fondo, celebrará un Contrato de Dirección, Aseguramiento y Colocación de la Emisión de Bonos con Crédit Agricole Indosuez Sucursal en España, Dresdner Bank Aktiengesellschaft Sucursal

65

NOTARIA DE D. ROBERTO PAREJO GAMIR MADRID

en España como Entidades Directoras y Entidades Aseguradoras y Colocadoras, con Bankinter S.A. como Entidad Directora y Entidad Colocadora, y con Sociedad Española de Banca de Negocios S.A., J.P. Morgan Securities Ltd., Salomon Brothers International Ltd., y Société Générale Sucursal en España como Entidades Aseguradoras y Colocadoras por el cual las Entidades Aseguradoras y Colocadoras y la Entidad Colocadora procederán a la colocación de la totalidad de la Emisión de Bonos, y las Entidades Aseguradoras y Colocadoras procederán, una vez cerrado el Período de Suscripción, a suscribir en su propio nombre la cantidad de Bonos que quedara pendiente de serlo en virtud de sus respectivos compromisos de aseguramiento.----------

Las Entidades Aseguradoras y Colocadoras y la Entidad Colocadora de la Emisión de Bonos, asumen las obligaciones contenidas en el Contrato de Dirección, Aseguramiento y Colocación y que básicamente son las siguientes: 1) Por las Entidades Aseguradoras y Colocadoras, compromiso de suscripción de los Bonos que no lo hubieran sido una vez cerrado el Período de Suscripción, hasta los importes establecidos; 2) procurar la

colocación en suscripción por terceros de la Emisión de Bonos; 3) abono por las Entidades Aseguradoras y Colocadoras al Agente de Pagos, antes de las 14:00 horas de la Fecha de Desembolso, valor ese mismo día, del importe por la suscripción de los Bonos por cada una de ellas asegurado, procediendo el Agente de Pagos a abonar al Fondo, antes de las 15:00 horas, valor ese mismo día, el importe que le abonen las Entidades Aseguradoras y Colocadoras más el importe nominal de los Bonos que le hubiere colocado en su condición de Entidad Colocadora total por la suscripción de la Emisión de Bonos; 4) compromiso de abono de intereses de demora pactados en el contrato para el supuesto de retraso en el abono de las cantidades debidas; 5) entrega a los suscriptores de un documento acreditativo de la suscripción; y 6) demás aspectos que regulan el aseguramiento de la colocación.----

El pago del importe a que asciendan las comisiones de aseguramiento y colocación lo efectuará la Sociedad Gestora, por cuenta del Fondo, a las Entidades Aseguradoras y Colocadoras y la Entidad Colocadora en las 24 horas siguientes al desembolso del importe nominal, de los Bonos mediante orden de transferencia cursada al Agente

NOTARIA DE D. ROBERTO PAREJO GAMIR
MADRID

de Pagos.----------

Crédit Agricole Indosuez Sucursal en España, Dresdner Bank Aktiengesellschaft Sucursal en España y Bankinter S.A intervendrán en la Emisión de Bonos como Entidades Directoras. Éstas no percibirán remuneración por la dirección de la Emisión de Bonos. Se reproduce como Anexo 8 a la presente Escritura fotocopia de las declaraciones de las Entidades Directoras firmadas por personas con representación suficiente, que realizan en cumplimiento del Real Decreto 291/1992, de 27 de marzo, sobre emisiones y ofertas públicas de valores, en redacción modificada por el Real Decreto 2590/1998, de 7 de diciembre.----------

El Contrato de Dirección, Aseguramiento y Colocación quedará resuelto de pleno derecho si las Agencias de Calificación no confirmaran antes del inicio del Periodo de Suscripción las calificaciones asignadas a cada una de las Series.-

La colocación se llevará a cabo por Crédit Agricole Indosuez Sucursal en España ("Crédit Agricole Indosuez"), Dresdner Bank Aktiengesellschaft Sucursal en España ("Dresdner Kleinwort Wasserstein"), Sociedad Española de Banca de Negocios S.A. ("EBN Banco"), J.P. Morgan

Securities Ltd. ("JPMorgan"), Salomon Brothers International Ltd. ("Schroder Salomon Smith Barney") y Société Générale Sucursal en España ("Société Générale"), como Entidades Aseguradoras y Colocadoras, y BANKINTER S.A. como Entidad Colocadora. Los importes asegurados de cada Serie por cada una de las Entidades Aseguradoras y Colocadoras son los siguientes:

Entidad Aseguradora y Colocadora	Importe nominal asegurado (euros)					
	Bonos Serie A		Bonos Serie B		Bonos Serie C	
	Número	Nominal	Número	Nominal	Número	Nominal
CRÉDIT AGRICOLE INDOSUEZ	6.308	630.800.000,00	168	16.800.000,00	76	7.600.000
DRESDNER KLEINWORT WASSERSTEIN	6.308	630.800.000,00	169	16.900.000,00	76	7.600.000
EBN BANCO	30	3.000.000,00	-	-	-	-
JPMORGAN	30	3.000.000,00	-	-	-	-
SCHRODER SALOMON SMITH BARNEY	30	3.000.000,00	-	-	-	-
SOCIÉTÉ GÉNÉRALE	30	3.000.000,00	-	-	-	-
Total	**12.736**	**1.273.600.000**	**337**	**33.700.000**	**152**	**15.200.000**

En virtud del Contrato de Dirección, Aseguramiento y Colocación, las Entidades Aseguradoras y Colocadoras y la Entidad Colocadora percibirán con cargo al Fondo una comisión de aseguramiento y colocación sobre el importe nominal de los Bonos que será del 0,10% para los Bonos de la Serie A, del 0,65% para los Bonos de la Serie B y del 1,00% para los Bonos de la Serie C.---------

El número máximo de Bonos que Bankinter,

NOTARIA DE D. ICO... REJO GAMIR MADRID

como Entidad Colocadora, podrá colocar de cada Serie, que en ningún se entenderán como un compromiso firme de colocación, son los siguientes: ----------

(i) Serie A hasta 1.910 Bonos por un importe nominal de 191.000.000 euros. ----------

(ii) Serie B hasta 111 Bonos por un importe nominal de 11.100.000 euros. ----------

(iii) Serie C hasta la totalidad de los 152 Bonos que integran la Serie por importe nominal de 15.200.000 euros. ----------

El número de Bonos de cada Serie que efectivamente sea colocado por Bankinter, hasta los importes máximos establecidos en el párrafo anterior, y el importe nominal correspondiente, reducirá por mitades el compromiso de colocación respectivo de Crédit Agricole Indosuez y de Dresdner Kleinwort Wasserstein. ----------

14. CALIFICACIÓN DEL RIESGO CREDITICIO DE LOS BONOS (RATING).-- ----------

14.1 Entidades calificadoras. ----------

La Ley 19/1992 exige que el riesgo crediticio de los Bonos emitidos con cargo al Fondo sea objeto de evaluación por una entidad calificadora reconocida por la Comisión Nacional del Mercado de

Valores.----------

La Sociedad Gestora ha encargado la valoración del riesgo crediticio de los Bonos a Moody's Investors Service España, S.A. (en lo sucesivo también "Moody's") y a Standard & Poor's España, S.A. (en lo sucesivo también "S&P"), entidades calificadoras (en lo sucesivo, conjuntamente, las "Agencias de Calificación") reconocidas por la Comisión Nacional del Mercado de Valores, a los efectos de lo dispuesto en el artículo 5.8 de la Ley 19/1992, y que operan, respectivamente, de acuerdo con la metodología, criterios y control de calidad de Moody's Investors Service Limited y de Standard & Poor's.----------

14.2 Calificación otorgada a la emisión de los Bonos:----------

Con fecha 15 de octubre de 2001, Moody's ha asignado las calificaciones provisionales a cada una de las Series de Bonos que ha continuación se detallan, y espera asignar las mismas calificaciones finales antes del inicio del Periodo de Suscripción de los Bonos. En el Anexo 9 de esta escritura, se recoge una fotocopia de la carta de comunicación de las calificaciones provisionales asignadas por parte de Moody's.----------

68

NOTARIA DE D. ROBERTO PAREJO GAMIR
MADRID

Serie de Bonos	Calificación de Moody's
Serie A	Aaa
Serie B	A2
Serie C	Baa3

Con fecha 18 de octubre de 2001, S&P ha asignado las calificaciones provisionales a cada una de las Series de Bonos que ha continuación se detallan, y espera asignar las mismas calificaciones finales antes del inicio del Periodo de Suscripción de los Bonos. En el Anexo 9 de esta escritura, se recoge una fotocopia de la carta de comunicación de las calificaciones provisionales asignadas por parte de S&P.----------

Serie de Bonos	Calificación de S&P
Serie A	AAA
Serie B	A+
Serie C	BBB+

Si, antes del inicio del Periodo de Suscripción, las Agencias de Calificación no confirmaran como finales las calificaciones provisionales asignadas, esta circunstancia se comunicaría inmediatamente a la Comisión Nacional del Mercado de Valores y se haría pública en la forma prevista en la Estipulación 20. B). Asimismo, esta circunstancia daría lugar a la resolución de la constitución del Fondo, de la Emisión de los

Bonos, y de la emisión y suscripción de las Participaciones Hipotecarias.----------

14.3 Consideraciones sobre las calificaciones.

Las escalas de calificación de Moody's Investors Service Limited, utilizadas por Moody's España para emisiones de deuda a largo y a corto plazo, son las siguientes:----------

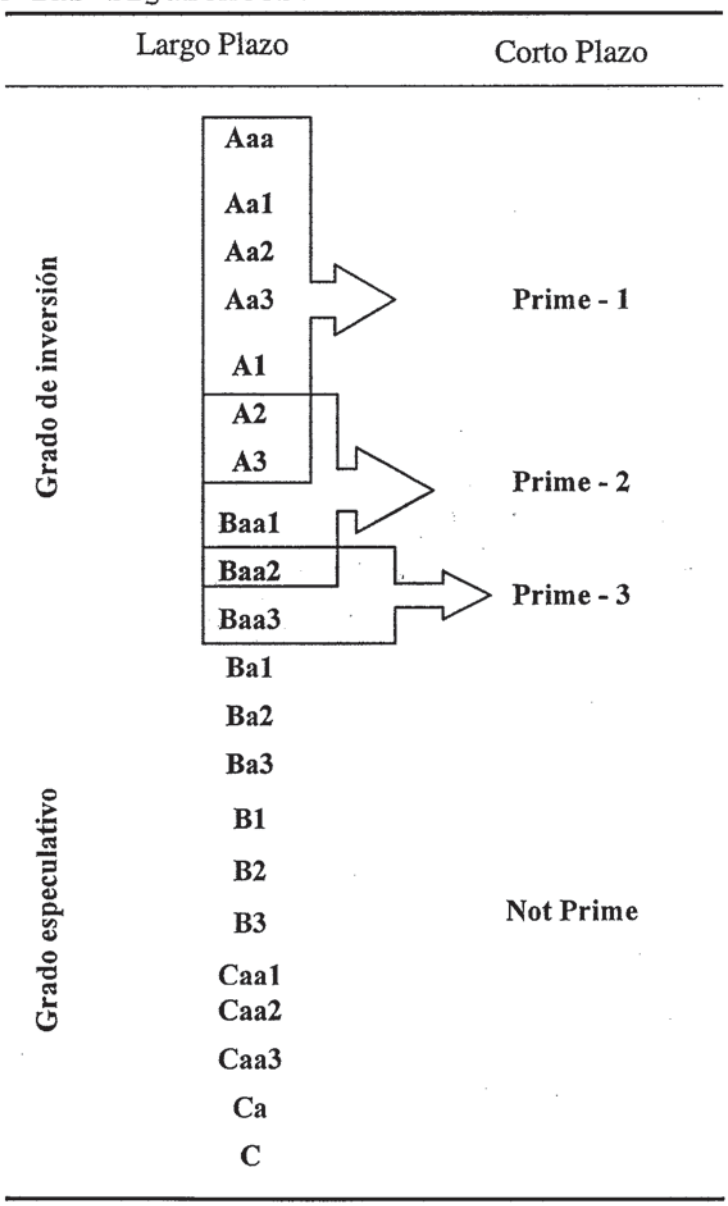

NOTARIA DE D. ROBERTO PAREJO GAMIR MADRID

Moody's Investors Service Limited aplica los modificadores numéricos 1, 2 y 3 a cada categoría de calificación a largo plazo comprendidas e inclusives entre Aa y Caa. El modificador 1 indica valores en la banda superior de la categoría de calificación, el modificador 2 indica banda media y el modificador 3 valores en la banda inferior. ---

Moody's Investors Service Limited otorga la calificación Aaa a emisiones de deuda cuya capacidad para pagar intereses y para amortizar, es extremadamente fuerte, una calificación A2 a deuda con una fuerte capacidad de pago de intereses y reintegro de principal y Baa3 a deuda con una adecuada capacidad de pago de intereses y reintegro de principal, aunque estas dos últimas son algo más susceptibles a los efectos de los cambios circunstanciales y condiciones económicas adversas que la deuda de las categorías superiores. --------

Calificaciones otorgadas por S&P. ----------

Las escalas de calificación de S&P para emisiones de deuda a largo y a corto plazo, son las siguientes: ----------

Largo Plazo	Corto Plazo

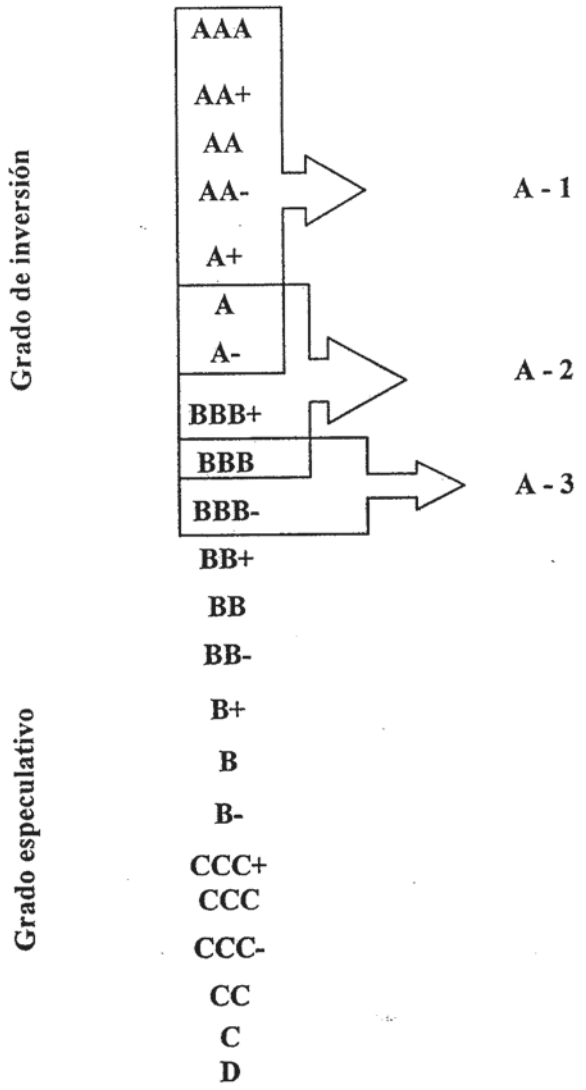

Largo Plazo: ----------

AAA Un deudor calificado "AAA" tiene una capacidad extremadamente fuerte para cumplir sus obligaciones financieras. "AAA" es la máxima calificación otorgada por S&P. ----------

AA Un deudor calificado "AA" tiene una capacidad muy fuerte para cumplir sus obligaciones

NOTARIA DE D. ROBERTO PAREJO GAMIR
MADRID

financieras. Se diferencia de los deudores con la máxima calificación sólo en un pequeño grado.-----

A Un deudor calificado "A" tiene una capacidad fuerte para cumplir con sus obligaciones financieras pero es algo más susceptible a los efectos adversos de los cambios en las circunstancias económicas que los deudores de categorías más altas.----------

BBB Un deudor calificado "BBB" tiene una capacidad adecuada para cumplir sus obligaciones financieras. Sin embargo, es más probable que condiciones económicas adversas o un cambio de circunstancias pueden llevar al debilitamiento de la capacidad del deudor para cumplir con sus obligaciones financieras.----------

Se considera que los deudores calificados "BB", "B", "CCC", "CC" tienen unas características especulativas significativas. "BB" indica el menor grado de especulación y "CC" el mayor. Aunque es probable que estos deudores tengan ciertas características de calidad y protección, las mismas pueden ser sobrepasadas por grandes incertidumbres y grandes exposiciones a condiciones adversas.----

BB Un deudor calificado "BB" es menos vulnerable a corto plazo que otros deudores de

calificación inferior. Sin embargo soporta un alto grado de incertidumbre y vulnerabilidad a condiciones comerciales, financieras o económicas adversas que podrían llevar a una inadecuada capacidad del deudor para cumplir con sus obligaciones financieras.----------

Las calificaciones comprendidas entre "AA" y "CCC" pueden ser modificadas añadiendo (+) o (-) para mostrar su posición relativa dentro de cada una de las categorías principales.----------

Corto Plazo----------

A-1 Un deudor calificado "A-1" tiene una capacidad fuerte para cumplir sus obligaciones financieras. Está calificado en la categoría más alta de S&P. Dentro de esta categoría ciertos deudores están calificados con un signo más (+). Esto significa que el deudor tiene una capacidad extremadamente fuerte para cumplir sus obligaciones financieras.----------

A-2 Un deudor calificado "A-2" tiene una capacidad satisfactoria para cumplir sus obligaciones financieras. Sin embargo, el grado relativo de seguridad no es tan alto como en los deudores calificados "A-1".----------

A-3 Un deudor calificado "A-3" tiene una

71

capacidad adecuada para cumplir sus obligaciones financieras. Sin embargo, es más probable que condiciones económicas adversas o un cambio de circunstancias puedan llevar al debilitamiento de la capacidad del deudor para cumplir con sus obligaciones financieras.----------

La calificación es una opinión de las Agencias de Calificación acerca del riesgo de crédito, de la capacidad de cumplimiento de los pagos de intereses puntualmente en cada Fecha de Pago prevista y del principal de la emisión en la Fecha de Vencimiento Final. La calificación tiene en cuenta la estructura de la emisión de los Bonos, los aspectos legales de la misma y del Fondo que los emite, las características de los préstamos hipotecarios seleccionados para la emisión de las Participaciones Hipotecarias y la regularidad y continuidad de flujos de la operación. ----------

Las calificaciones de las Agencias de Calificación no constituyen una evaluación de la probabilidad de que los deudores hipotecarios realicen reembolsos anticipados de capital, ni de en qué medida dichos reembolsos anticipados difieren de lo previsto originalmente. Las calificaciones no suponen, en modo alguno, una

calificación del nivel de rendimiento actuarial.--

Las calificaciones asignadas, así como toda revisión o suspensión de las mismas: ----------

(i) son formuladas por las Agencias de Calificación sobre la base de numerosas informaciones que recibe, y de las cuales no garantizan ni su exactitud, ni que sean completas, de forma que las Agencias de Calificación no podrán en forma alguna ser consideradas responsables de las mismas; y, ----------

(ii) no constituyen y, por tanto, no podrán en modo alguno interpretarse como una invitación, recomendación o incitación dirigida a los inversores para que procedan a llevar a cabo cualquier tipo de operación sobre los Bonos y, en particular, a adquirir, conservar, gravar o vender dichos Bonos. ----------

Las calificaciones finales asignadas pueden ser revisadas, suspendidas o retiradas en cualquier momento por las Agencias de Calificación, en función de cualquier información que llegue a su conocimiento. Dichas situaciones, que no constituirán supuestos de liquidación anticipada del Fondo, serán puestas en inmediato conocimiento tanto de la Comisión Nacional del Mercado de

72

NOTARIA DE D. ROBERTO PAREJO GAMIR
MADRID

Valores como de los bonistas.----------

Para realizar el proceso de calificación y seguimiento, las Agencias de Calificación confían en la exactitud y lo completo de la información que le proporcionan la Sociedad Gestora, los auditores, los abogados y otros expertos.----------

14.4 Compromisos de la Sociedad Gestora.-----

La Sociedad Gestora, en representación del Fondo, se compromete a suministrar a las Agencias de Calificación información periódica sobre la situación del Fondo y el comportamiento de las Participaciones Hipotecarias. Igualmente facilitará dicha información cuando de forma razonable fuera requerida a ello y, en cualquier caso, cuando existiera un cambio en las condiciones del Fondo, en los contratos concertados por el mismo a través de su Sociedad Gestora o en las partes interesadas.----------

15. ADMISIÓN A COTIZACIÓN DE LOS BONOS.------

De conformidad con el artículo 5.9 de la Ley 19/1992, la Sociedad Gestora solicitará una vez haya sido efectuado el desembolso de los Bonos, la inclusión de la presente emisión de Bonos en AIAF Mercado de Renta Fija, que tiene reconocido su carácter de mercado secundario oficial de valores

de acuerdo con lo dispuesto en la disposición transitoria sexta de la Ley 37/1998, de 16 de noviembre, de reforma de la Ley del Mercado de Valores. La Sociedad Gestora se compromete a que la admisión definitiva a negociación se produzca no más tarde de transcurrido un mes desde la Fecha de Desembolso.----------

Expresamente la Sociedad Gestora hace constar expresamente que conoce los requisitos y condiciones que se exigen para la admisión, permanencia y exclusión de los valores AIAF, según la legislación vigente y los requerimientos de sus organismos rectores, aceptando el Fondo, a través de su Sociedad Gestora, cumplirlos.----------

En el supuesto de que, transcurrido el plazo señalado, no llegara a tener lugar la admisión a negociación de los Bonos en AIAF Mercado de Renta Fija, la Sociedad Gestora procederá a ponerlo en conocimiento inmediato de los tenedores de los Bonos, así como también las causas que han dado lugar a dicho incumplimiento, todo ello de conformidad con lo previsto en la Estipulación 20. Todo ello sin perjuicio de la eventual responsabilidad en la que, en su caso, pudiera incurrir la Sociedad Gestora. ----------

73

NOTARIA DE D. ROBERTO PAREJO GAMIR MADRID

16. REPRESENTACIÓN MEDIANTE ANOTACIONES EN CUENTA DE LOS BONOS. ----------

16.1 Representación y otorgamiento de escritura pública. ----------

Los Bonos que se emiten con cargo al Fondo estarán representados exclusivamente por medio de anotaciones en cuenta, de conformidad con lo dispuesto en el artículo 5.9 de la Ley 19/1992, y se constituirán como tales en virtud de su inscripción en el correspondiente registro contable. A este respecto se hace constar que la presente Escritura de Constitución surtirá los efectos previstos en el artículo 6 de la Ley del Mercado de Valores. ----------

Los titulares de los Bonos serán identificados como tales según resulte del registro contable llevado por las entidades adheridas al Servicio de Compensación y Liquidación de Valores, S.A. que será designado como entidad encargada del registro contable de los Bonos en la Escritura de Constitución de forma que se efectúe la compensación y liquidación de los Bonos de acuerdo con las normas de funcionamiento que respecto de valores admitidos a cotización en AIAF, y representados mediante anotaciones en cuenta tenga

establecidas o puedan ser aprobadas en un futuro por el Servicio de Compensación y Liquidación de Valores, S.A. Dicha designación será objeto de inscripción en los Registros Oficiales de la Comisión Nacional del Mercado de Valores.---------

Servicio de Compensación y Liquidación de Valores, S.A., tiene su domicilio en Madrid, calle Orense, nº. 34. ----------

16.2 Designación de la entidad encargada del registro contable. ----------

La Sociedad Gestora, por cuenta y representación del Fondo, designa en este acto a Servicio de Compensación y Liquidación de Valores, S.A. como entidad encargada del registro contable de la emisión de los Bonos, designación que se efectúa a los efectos del artículo 45 del Real Decreto 116/1992, de 14 de febrero ("Real Decreto 116/1992").----------

Dicha designación será objeto de inscripción en los Registros Oficiales de la Comisión Nacional del Mercado de Valores.----------

16.3 Características de los valores que se representarán mediante anotaciones en cuenta.-----

En cumplimiento de lo dispuesto en el artículo 6 del Real Decreto 116/1992, la denominación,

74

NOTARIA DE D. ROBERTO PAREJO GAMIR MADRID

número de unidades, valor nominal y demás características y condiciones de la emisión de Bonos que se representa por medio de anotaciones en cuenta es la que se hace constar en esta sección de la presente escritura. ----------

16.4 Depósito de copias de la escritura publica. ----------

La Sociedad Gestora, en representación y por cuenta del Fondo y de acuerdo con lo previsto en el artículo 7 del Real Decreto 116/1992, una vez otorgada la presente escritura, y antes de que se inicie el Periodo de Suscripción de los Bonos depositará una copia de la escritura en la Comisión Nacional del Mercado de Valores, y no más tarde del segundo Día hábil anterior a la Fecha de Desembolso, depositará otra copia de la escritura en el Servicio de Compensación y Liquidación de Valores a efectos de su incorporación en los registros previstos en los artículos 7 y 92 de la Ley 24/1988, de 28 de julio, del Mercado de Valores. Posteriormente, la Sociedad Gestora, en representación del Fondo, depositará una copia de la escritura en el organismo rector de AIAF Mercado de Renta Fija. La Sociedad Gestora en nombre del Fondo, el Servicio de Compensación y Liquidación de

que los relativos a la legitimación.----------

17.3 Transmisión de los Bonos.----------

Los Bonos podrán ser libremente transmitidos por cualquier medio admitido en Derecho. La titularidad de cada Bono se transmitirá por transferencia contable. La inscripción de la transmisión en favor del adquirente en el registro contable producirá los mismos efectos que la tradición de los títulos y desde ese momento la transmisión será oponible a terceros. En este sentido, el tercero que adquiera a título oneroso los Bonos representados por anotaciones en cuenta de persona que, según los asientos del registro contable, aparezca legitimada para transmitirlos, no estará sujeto a reivindicación, a no ser que en el momento de la adquisición haya obrado de mala fe o con culpa grave.----------

17.4 Constitución de derechos y gravámenes sobre los Bonos.----------

La constitución de derechos reales limitados u otra clase de gravámenes sobre los Bonos deberá inscribirse en la cuenta correspondiente. La inscripción de la prenda equivale al desplazamiento posesorio del título.----------

La constitución del gravamen será oponible a

NOTARIA DE D. ROBERTO PAREJO GAMIR MADRID

terceros desde el momento en que haya practicado la correspondiente inscripción. ----------

Sección V: CONTRATOS COMPLEMENTARIOS. --------

18. CONTRATOS FINANCIEROS COMPLEMENTARIOS. ---

La Sociedad Gestora concierta en esta misma fecha, por cuenta y en representación del Fondo, y con la finalidad de aumentar la seguridad o regularidad en el pago de los Bonos, de cubrir los desfases temporales entre el calendario de los flujos de principal e intereses de las Participaciones Hipotecarias y el de los Bonos, en general, transformar las características financieras de todos o algunos de los Bonos, así como complementar la administración del Fondo, las operaciones financieras que siguen, así como las correspondientes a las de prestación de servicios que se establecen en las Estipulaciones correspondientes. Las contrapartes del Fondo correspondientes a cada uno de los contratos a celebrar por la Sociedad Gestora, en representación y por cuenta del Fondo, se someten al Orden de Prelación de Pagos de las obligaciones del Fondo, previsto en la Estipulación 21 de esta escritura.-

La Sociedad Gestora, al objeto de que se cumpla la operativa del Fondo en los términos

previstos en esta Escritura y en la normativa vigente en cada momento, actuando por cuenta y en representación del Fondo, podrá prorrogar o modificar los contratos que haya suscrito en nombre del Fondo, sustituir a cada uno de los prestadores de los servicios al Fondo en virtud de los mismos e, incluso, caso de ser necesario, celebrar contratos adicionales; todo ello sujeto a la legislación vigente en cada momento, a la autorización previa, caso de ser necesaria, de la Comisión Nacional del Mercado de Valores, u organismo administrativo competente y a su notificación a las Agencias de Calificación, y siempre que con tales actuaciones no se perjudiquen los intereses de los titulares de los Bonos.------

Un ejemplar de todos y cada uno de los Contratos a que se refiere la presente Estipulación se protocolizan en acta separada con número de protocolo inmediatamente posterior al de esta Escritura.----------

18.1 Contrato de Apertura de Cuenta a Tipo de Interés Garantizado (Cuenta de Tesorería):--------

La Sociedad Gestora, en representación y por cuenta del Fondo, y BANKINTER, S.A., celebran un Contrato de Apertura de Cuenta a Tipo de Interés

NOTARIA DE D. ROBERTO PAREJO GAMIR
MADRID

Garantizado y Cuenta de Tesorería en virtud del cual BANKINTER garantiza una rentabilidad variable a las cantidades depositadas por el Fondo a través de su Sociedad Gestora en una cuenta financiera. En concreto, el Contrato de Apertura de Cuenta a Tipo de Interés Garantizado y Cuenta de Tesorería determinará que en una cuenta financiera en euros, (la "Cuenta de Tesorería"), abierta en BANKINTER, a nombre del Fondo por la Sociedad Gestora, serán depositadas todas las cantidades que reciba el Fondo, que en su mayor parte procederán de los siguientes conceptos: ----------

(i) principal e intereses de las Participaciones Hipotecarias; ----------

(ii) en su caso, la disposición del principal del Crédito Subordinado y las cantidades que en cada momento compongan el Fondo de Reserva si llegara a constituirse; ----------

(iii) cualesquiera otras cantidades, bienes o derechos, que sean recibidos en pago de principal, intereses o gastos de los Préstamos Hipotecarios Participados en la ejecución de las garantías hipotecarias, o por enajenación o explotación de los bienes adjudicados, o como consecuencia de las citadas ejecuciones, en

administración y posesión interina de los inmuebles, en proceso de ejecución, así como todos los posibles derechos o indemnizaciones tanto las derivadas de los contratos de seguro de daños cedidos sobre los inmuebles hipotecados como los derivados de cualquier derecho accesorio a los Préstamos Hipotecarios Participados, excluidas las comisiones establecidas en cada uno de ellos; -----

(iv) disposición del principal del Préstamo para Gastos Iniciales; ----------

(v) las cantidades que sean abonadas al Fondo derivadas del Contrato de Permuta de Flujos de Interés; -- ----------

(vi) las cantidades a que asciendan los rendimientos obtenidos por los saldos habidos en la propia Cuenta de Tesorería; y----------

(vii) las cantidades a que asciendan las retenciones a cuenta de los rendimientos de capital mobiliario que en cada Fecha de Pago corresponda efectuar por los intereses de los Bonos satisfechos por el Fondo, hasta que corresponda efectuar su ingreso a la Administración Tributaria. ----------

BANKINTER garantiza un tipo de interés nominal anual, variable trimestralmente y con liquidación trimestral, aplicable en cada periodo de devengo de

NOTARIA DE D. ROBERTO PAREJO GAMIR MADRID

intereses, igual al Tipo de Interés de Referencia determinado para los Bonos, transformado a un tipo de interés en base a años naturales de 365 días (esto es, multiplicado por 365 y dividido por 360). Los intereses devengados que deberán liquidarse los días 16 de enero, 16 de abril, 16 de julio y 16 de octubre de cada año, se calcularán tomando como base: (i) los días efectivos existentes en cada periodo de devengo de intereses, y (ii) un año compuesto de trescientos sesenta y cinco (365) días.----------

En el supuesto de que la deuda a corto plazo de BANKINTER experimentara, en cualquier momento de la vida de los Bonos, un descenso en su calificación situándose por debajo de P-1 o de A-1, según las escalas de calificación de Moody's y de S&P, respectivamente, la Sociedad Gestora, en un plazo máximo de treinta (30) Días Hábiles a contar desde el momento que tenga lugar tal situación, deberá poner en práctica, previa consulta a las Agencias de Calificación, alguna de las opciones necesarias dentro de las descritas a continuación que permitan mantener un adecuado nivel de garantía respecto a los compromisos derivados del Contrato de Apertura de Cuenta a Tipo de Interés

Garantizado: ----------

a) Obtener de una entidad con calificación crediticia mínima de su deuda a corto plazo de P-1 y de A-1, según las escalas de calificación de Moody´s y de S&P, respectivamente, un aval a primer requerimiento que garantice al Fondo, a simple solicitud de la Sociedad Gestora, el pago puntual por BANKINTER de su obligación de reembolso de las cantidades depositadas en la Cuenta de Tesorería, durante el tiempo que se mantenga la situación de pérdida de las calificaciones P-1 o A-1 por parte de BANKINTER. --

b) Obtener de BANKINTER o de un tercero, garantía pignoraticia a favor del Fondo sobre activos financieros de calidad crediticia no inferior a la de la Deuda Pública del Estado español, por importe suficiente para garantizar los compromisos establecidos en el Contrato. ----------

c) En caso de no ser posibles las opciones a) y b) anteriores, trasladará la Cuenta de Tesorería del Fondo a una entidad cuya deuda a corto plazo posea una calificación mínima P-1 y A-1 según las escalas de calificación de Moody´s y de S&P, respectivamente, y contratará la máxima rentabilidad posible para sus saldos, que podrá ser

NOTARIA DE D. ROBERTO PAREJO GAMIR MADRID

diferente a la contratada con BANKINTER en virtud del Contrato de Apertura de Cuenta a Tipo de Interés Garantizado. ----------

d) En este mismo supuesto y en caso de que no fuera posible el traslado de la Cuenta de Tesorería en los términos previstos anteriormente, la Sociedad Gestora podrá invertir los saldos, por períodos máximos trimestrales, en activos de renta fija en euros o en pesetas a corto plazo emitidos por entidades que como mínimo cuenten con las calificaciones P-1 y A-1 a corto plazo, según las escalas de calificación de Moody´s y de S&P, respectivamente, incluyendo valores a corto plazo emitidos por el Estado español, pudiendo darse por tanto, en este supuesto también, que la rentabilidad obtenida sea diferente a la obtenida inicialmente con BANKINTER, mediante el Contrato de Apertura de Cuenta a Tipo de Interés Garantizado. ----------

e) En ambas situaciones c) y d), la Sociedad Gestora con posterioridad podrá trasladar los saldos de nuevo a BANKINTER bajo el Contrato de Apertura de Cuenta a Tipo de Interés Garantizado, en el caso de que su deuda a corto plazo alcance nuevamente las calificaciones P-1 y

A-1 según las escalas citadas anteriormente.------

Mediante el Contrato de Apertura de Cuenta a Tipo de Interés Garantizado se mitiga el riesgo de desfase temporal entre los ingresos del Fondo de principal e intereses de los Préstamos Hipotecarios Participados con periodicidad en su mayor parte mensual, y la amortización y el pago de los intereses en los Bonos, de periodicidad trimestral.

18.2 Contrato de Crédito Subordinado.--------

La Sociedad Gestora celebrará, en representación y por cuenta del Fondo, con BANKINTER un contrato de crédito subordinado de carácter mercantil (el "Contrato de Crédito Subordinado") que se aplicará en cada Fecha de Pago, junto al resto de los Fondos Disponibles, a atender el cumplimiento de determinadas obligaciones de pago o de retención del Fondo, según el Orden de Prelación de Pagos, por insuficiencia del resto de Fondos Disponibles, sin que, en ningún caso, el otorgamiento de dicho Crédito suponga garantizar el buen fin de los Préstamos Hipotecarios Participados.----------

Importe Máximo del Crédito Subordinado.------

El Importe Máximo del Crédito será, en cada momento, igual a la menor de las siguientes

NOTARIA DE D. ROBERTO PAREJO GAMIR MADRID

cantidades: (i) trece millones doscientos veinticinco mil (13.225.000) euros (2.200.454.850 pesetas), o (ii) el 2,00% del Saldo Vivo de las Participaciones Hipotecarias.----------

No obstante lo anterior, el Importe Máximo del Crédito permanecerá en el nivel establecido en la anterior Fecha de Pago, independientemente de la reducción habida en el Saldo Vivo de las Participaciones Hipotecarias cuando, en una Fecha de Pago determinada, se produzca alguna de las siguientes situaciones: ----------

i) Que el importe a que ascienda la suma del Saldo Vivo de las Participaciones Hipotecarias con más de noventa (90) días de retraso en el pago de los importes vencidos en la Fecha de Determinación anterior a la Fecha de Pago en curso, fuera superior al 2,50% del Saldo Vivo de las Participaciones Hipotecarias a esa misma fecha.---

ii) Que el importe a que ascienda la suma del Saldo Vivo de las Participaciones Hipotecarias con más de doce (12) meses de retraso en el pago de los importes vencidos en la Fecha de Determinación anterior a la Fecha de Pago en curso, fuera superior a la cantidad resultante de multiplicar por 0,025% el resultado del producto del capital o

principal inicial total de las Participaciones Hipotecarias por el número de Fechas de Pago transcurridas desde la Fecha de Desembolso.-------

iii) Que el margen (diferencial sobre el índice de referencia para la determinación del tipo de interés aplicable) medio ponderado de las Participaciones Hipotecarias en la Fecha de Determinación anterior a la Fecha de Pago en curso, sea menor al resultado de incrementar en un 0,40 el margen medio de los Bonos de las Series A y B ponderado por el Saldo Vivo de Principal Pendiente de Pago de cada una de estas Series. ----------

iv) Que exista un Déficit de Amortización. ----------

Asimismo, el Importe Máximo del Crédito podrá reducirse, en una Fecha de Pago y a lo largo de la vida del Fondo, por autorización expresa y discrecional de las Agencias de Calificación.-----

Disposición. ----------

La Sociedad Gestora, en representación y por cuenta del Fondo, efectuará disposiciones del Crédito con el límite del Importe Máximo del Crédito, siempre que los Fondos Disponibles en una Fecha de Pago no permitan hacer frente al pago de las obligaciones del Fondo en los órdenes 1º. al

NOTARIA DE D. ROBERTO PAREJO GAMIR MADRID

7º. lugar del Orden de Prelación de Pagos del Fondo.----------

En el caso de un descenso de la calificación de la deuda a largo plazo no subordinada y no garantizada de BANKINTER por debajo de A1 o de A según las escalas de calificación de Moody's y de S&P, respectivamente, la Sociedad Gestora, en un plazo máximo de treinta (30) días a contar desde el momento que tenga lugar tal situación, o de cinco (5) Días Hábiles si se produce el descenso de su calificación a corto plazo por debajo de P-1 o A-1, deberá efectuar la disposición de la totalidad del importe disponible hasta el Importe Máximo del Crédito correspondiente a la fecha en que se produzca esta disposición destinándolo a la constitución de un Fondo de Reserva, salvo que BANKINTER aporte a favor del Fondo y a su cargo una garantía o aval a primer requerimiento de una entidad cuya deuda a corto y largo plazo posea una calificación mínima de A1/P-1 y de A/A-1 según las escalas de calificación antes citadas, que garantice al Fondo, a simple solicitud de la Sociedad Gestora, el importe de las disposiciones que pudiera solicitar a BANKINTER hasta el Importe Máximo del Crédito disponible a la fecha de

disposición correspondiente, todo ello sujeto a los términos y condiciones que fueren aprobados por las Agencias de Calificación para mantener las calificaciones asignadas a cada una de las Series de la Emisión de Bonos. ----------

Amortización. ----------

El Fondo reembolsará cualquier disposición efectuada con cargo al Crédito en cualquier Fecha de Pago en que los Fondos Disponibles, excluidos los importes disponibles con cargo al Crédito, permitan hacer frente al pago de las obligaciones del Fondo en dicha Fecha de Pago concreta numeradas del 1º. al 8º. lugar del Orden de Prelación de Pagos. ----------

No obstante, en caso de producirse la disposición de la totalidad del Importe Máximo del Crédito como consecuencia del descenso de la calificación de BANKINTER y la constitución del Fondo de Reserva, el reembolso se efectuará en cada una de las Fechas de Pago en una cuantía igual a la diferencia existente entre el importe del Nivel Mínimo del Fondo de Reserva requerido a la Fecha de Pago anterior y el importe del Nivel Mínimo requerido a la Fecha de Pago en curso, y en el orden de aplicación previsto para este supuesto

82

NOTARIA DE D. ROBERTO PAREJO GAMIR MADRID

conforme al Orden de Prelación de Pagos. ---------

En caso de que el Fondo, conforme al Orden de Prelación de Pagos, no dispusiera en una Fecha de Pago de liquidez suficiente para proceder al reembolso que corresponda del Crédito Subordinado, la parte del principal que hubiera quedado sin reembolsar, se reembolsará en la Fecha de Pago inmediatamente posterior junto con el importe que, en su caso, corresponda reembolsar en esa misma Fecha de Pago, hasta su reembolso total.---------

Rendimiento financiero.----------

El Crédito Subordinado devengará un interés nominal anual, determinado trimestralmente para cada periodo de devengo de intereses, que será el que resulte de sumar: (i) el Tipo de Interés de Referencia determinado para los Bonos, y (ii) un margen del 1,00%. Estos intereses se abonarán únicamente si el Fondo dispusiese de liquidez suficiente de acuerdo con el Orden de Prelación de Pagos del Fondo. Los intereses devengados que deberán abonarse en una Fecha de Pago determinada se calcularán tomando como base: (i) los días efectivos existentes en cada periodo de devengo de intereses y (ii) un año compuesto por trescientos sesenta (360) días.----------

Los intereses devengados y no pagados en una Fecha de Pago, se acumularán al principal del Crédito, devengando intereses adicionales al mismo tipo de interés aplicable que el del Crédito Subordinado para el Periodo de Devengo de Intereses de que se trate y se abonarán, siempre que el Fondo disponga de liquidez suficiente y de acuerdo con el Orden de Prelación de Pagos , en la Fecha de Pago inmediatamente posterior. ----------

El Contrato de Crédito Subordinado quedará resuelto de pleno derecho en el caso de que las Agencias de Calificación no confirmaran antes del inicio del Periodo de Suscripción, como finales, las calificaciones asignadas con carácter provisional a cada una de las Series.----------

18.3 Contrato de Préstamo para Gastos Iniciales.----------

La Sociedad Gestora celebrará, en representación y por cuenta del Fondo, con BANKINTER un contrato de préstamo de carácter mercantil por importe de dos millones doscientos treinta mil (2.230.000,00) euros (371.040.780 pesetas) (el "Contrato de Préstamo para Gastos Iniciales") que será destinado a financiar los gastos de constitución del Fondo y emisión de los

NOTARIA DE D. ROBERTO PAREJO GAMIR
NIHIL PRIUS FIDE
MADRID

Bonos y a financiar parcialmente la suscripción de las Participaciones Hipotecarias.----------

El Préstamo devengará un interés nominal anual, determinado trimestralmente para cada Periodo de Devengo de Intereses, que será el que resulte de sumar: (i) el Tipo de Interés de Referencia determinado para los Bonos, y (ii) un margen del 1,00%. Estos intereses se abonarán únicamente si el Fondo dispusiese de liquidez suficiente de acuerdo con el Orden de Prelación de Pagos del Fondo. Los intereses devengados que deberán abonarse en una Fecha de Pago determinada se calcularán tomando como base: (i) los días efectivos existentes en cada Periodo de Devengo de Intereses y (ii) un año compuesto por trescientos sesenta (360) días.----------

Los intereses devengados y no pagados en una Fecha de Pago, se acumularán devengando un interés de demora al mismo tipo que el del préstamo y se abonarán, siempre que el Fondo disponga de liquidez suficiente y de acuerdo con el Orden de Prelación de Pagos, en la Fecha de Pago inmediatamente posterior. ----------

La amortización se efectuará trimestralmente en cada una de las Fechas de Pago de la forma

siguiente: ----------

(i) La parte del principal del Préstamo destinada a financiar los gastos de constitución del Fondo y a financiar parcialmente la suscripción de las participaciones Hipotecarias, se amortizará en veinte (20) cuotas trimestrales, consecutivas y de igual importe en cada Fecha de Pago, la primera de las cuales tendrá lugar en la primera Fecha de Pago, 16 de enero de 2002, y las siguientes hasta la Fecha de Pago correspondiente al 16 de octubre de 2006, inclusive. ----------

(ii) La parte del principal del Préstamo que hubiera sido realmente utilizada para financiar los gastos de emisión de los Bonos se amortizará trimestralmente, en cada Fecha de Pago, la primera de las cuales tendrá lugar en la primera Fecha de Pago, 16 de enero de 2002, y las siguientes hasta la Fecha de Vencimiento Final, en la cuantía que hubieran sido amortizados mensualmente dichos gastos de acuerdo con la contabilidad oficial del Fondo. ----------

(iii) La parte del principal del préstamo destinada a financiar los gastos de constitución del Fondo y los gastos de emisión de los Bonos que no hubiese sido utilizada se amortizará en la

84

NOTARIA DE D. ROBERTO PAREJO GAMIR
NIHIL PRIUS FIDE
MADRID

primera Fecha de Pago, 16 de enero de 2002.-------

En caso de que el Fondo, conforme al Orden de Prelación de Pagos, no dispusiera en una Fecha de Pago de liquidez suficiente para proceder a la amortización parcial que corresponda del Préstamo para Gastos Iniciales, la parte del principal que hubiera quedado sin amortizar, se amortizará en la Fecha de Pago inmediatamente posterior junto con el importe que, en su caso, corresponda amortizar en esa misma Fecha de Pago, hasta su reembolso total.-

Las cantidades no pagadas en anteriores Fechas de Pago se abonarán con preferencia a las cantidades que correspondería abonar en relación con el Préstamo en dicha Fecha de Pago, atendiendo en primer lugar a los intereses vencidos y no pagados, y, en segundo lugar, a la amortización de principal, según el Orden de Prelación de Pagos del Fondo.----------

18.4 Contrato de Permuta de Intereses.-------

La Sociedad Gestora celebrará, en representación y por cuenta del Fondo, con BANKINTER, un Contrato de Permuta de Intereses (el "Contrato de Permuta") conforme al modelo de Contrato Marco de Operaciones Financieras de la Asociación Española de Banca, cuyas características

más relevantes se describen a continuación.-------

En virtud del Contrato de Permuta, el Fondo realizará pagos a BANKINTER calculados sobre el tipo de interés de referencia de los Préstamos Hipotecarios Participados, y como contrapartida BANKINTER realizará pagos al Fondo calculados sobre el Tipo de Interés de Referencia determinado para los Bonos, todo ello según lo descrito a continuación.----------

Parte A : El Fondo, representado por la Sociedad Gestora.----------

Parte B : BANKINTER.----------

1. Fechas de liquidación.----------

Las fechas de liquidación coincidirán con las Fechas de Pago de los Bonos, esto es, los días 16 de enero, 16 de abril, 16 de julio y 16 de octubre de cada año, o, en caso de no ser alguna de estas fechas un Día Hábil, el Día Hábil inmediatamente posterior.----------

2. Periodos de liquidación.----------

Parte A: ----------

Los periodos de liquidación para la Parte A serán los días efectivamente transcurridos entre dos fechas de liquidación consecutivas, excluyendo la primera e incluyendo la última.

85

Excepcionalmente, el primer periodo de liquidación para la Parte A tendrá una duración equivalente los días transcurridos entre los días 23 de octubre de 2001, incluido, y la primera Fecha de Pago, el 16 de enero de 2002, incluido.----------

Parte B: ----------

Los periodos de liquidación para la Parte B serán los días efectivamente transcurridos entre dos fechas de liquidación consecutivas, incluyendo la primera y excluyendo la última. Excepcionalmente, el primer periodo de liquidación para la Parte B tendrá una duración equivalente los días transcurridos entre la Fecha de Desembolso, incluida, y la primera Fecha de Pago, el 16 de enero de 2002, excluida.----------

3. Cantidades a pagar Parte A. ----------

En cada fecha de liquidación, la Parte A abonará una cantidad igual al importe a que ascienda la suma de:----------

1. El importe total de intereses correspondientes al tipo o índice de referencia de todos los intereses ordinarios vencidos de los Préstamos Hipotecarios Participados, pagados o no por los deudores hipotecarios, durante el periodo de liquidación. ----------

A estos efectos (i) los intereses ordinarios serán minorados en los intereses corridos a pagar por el Fondo por la suscripción de las Participaciones Hipotecarias, y (ii), si fuera el caso, se considerarán también como intereses ordinarios vencidos los intereses corridos que perciba el Fondo tanto por la venta de Participaciones Hipotecarias como por la amortización anticipada de Participaciones Hipotecarias por parte de BANKINTER conforme a las reglas previstas para la sustitución de las Participaciones Hipotecarias.----------

2. El importe total de los intereses correspondientes a los importes de principal vencidos de los Préstamos Hipotecarios Participados, pagados o no por los deudores hipotecarios, durante el Periodo de liquidación devengados sobre los días efectivos desde la fecha de vencimiento, inclusive, hasta la fecha de liquidación, exclusive, calculados a un tipo de interés anual equivalente al Tipo de Interés de Referencia de los Bonos determinado para cada Periodo de Devengo de Intereses, coincidente con cada periodo de liquidación en curso, y en base a un año compuesto de 360 días. ----------

86

NOTARIA DE D. ROBERTO PAREJO GAMIR MADRID

A estos efectos, si fuera el caso, se considerarán también como importes de principal vencidos de los Préstamos Hipotecarios Participados los correspondientes a los importes que en concepto de principal perciba el Fondo tanto por la venta de Participaciones Hipotecarias como por la amortización anticipada de Participaciones Hipotecarias por parte de BANKINTER conforme a las reglas previstas para la sustitución de las Participaciones Hipotecarias. ----------

4. Cantidades a pagar Parte B. ----------

En cada fecha de liquidación, la Parte B abonará una cantidad igual al importe que resulte de aplicar el Tipo de Interés de Referencia determinado para los Bonos correspondiente al Periodo de Devengo de Intereses coincidente con cada periodo de liquidación en curso sobre el Saldo de Principal Pendiente de Pago de los Bonos al inicio del periodo de liquidación. ----------

Si en una fecha de liquidación el Fondo no dispusiera de liquidez suficiente para efectuar el pago de la totalidad de la Cantidad que le correspondiera satisfacer a BANKINTER, el Contrato Permuta quedará resuelto. En este caso, el Fondo asumirá la obligación del pago de la cantidad

liquidativa prevista en los términos del Contrato, y todo ello de conformidad con el Orden de Prelación de Pagos. Sin perjuicio de lo anterior, salvo en una situación permanente de alteración del equilibrio financiero del Fondo, la Sociedad Gestora, tratará de contratar un nuevo contrato de permuta.----------

En el caso de un descenso de la calificación de la deuda a largo plazo no subordinada y no garantizada BANKINTER por debajo de A1 o de A según las escalas de calificación de Moody's y de S&P, respectivamente, BANKINTER hará todo lo posible para que una tercera entidad asumiera su posición contractual respecto al Contrato de Permuta.------

No obstante, BANKINTER asumirá el compromiso irrevocable de que si la calificación de la deuda a corto plazo no subordinada y no garantizada BANKINTER descendiera, durante cualquier momento a lo largo de la vida de la emisión de Bonos, por debajo de P-1 o de A-1 según las escalas de calificación de Moody's y de S&P, respectivamente, de realizar, en el plazo máximo de un (1) mes desde el día en que tuviera lugar dicha circunstancia, alguna de las siguientes opciones: (i) que una tercera entidad garantizaría el cumplimiento de sus

87

NOTARIA DE D. ROBERTO PAREJO GAMIR MADRID

obligaciones contractuales, (ii) que una tercera entidad asumiría su posición contractual y le sustituiría antes de dar por resuelto el Contrato de Permuta para BANKINTER, o (iii) constituir un depósito de efectivo o de valores a favor del Fondo en garantía del cumplimiento de sus obligaciones contractuales; todo ello sujeto a los términos y condiciones que fueren previamente aprobados por Moody's y por S&P para mantener las calificaciones asignadas a cada una de las Series.----------

La ocurrencia, en su caso, de la resolución anticipada del Contrato de Permuta no constituirá en sí misma una causa de amortización anticipada de los Bonos y Liquidación Anticipada del Fondo, salvo que en conjunción con otros eventos o circunstancias relativos a la situación patrimonial del Fondo se produjera una alteración sustancial o permanente del equilibrio financiero.----------

El Contrato de Permuta quedará resuelto de pleno derecho en el caso de que las Agencias de Calificación no confirmaran antes del inicio del Periodo de Suscripción, como finales, las calificaciones asignadas con carácter provisional a cada una de las Series.----------

La celebración del Contrato de Permuta

responde a la necesidad de neutralizar el riesgo de base de los intereses variables que se produce en el Fondo entre los intereses variables de los Préstamos Hipotecarios Participados con diferentes índices de referencia (Mibor/Euribor a un año del mercado hipotecario) y diferentes periodos de revisión y de liquidación, y los intereses variables de la Emisión de Bonos referenciados al Euribor 3 meses y con periodos de devengo y liquidación trimestrales, pero no neutraliza el riesgo de crédito que permanece en el Fondo, ya que en las cantidades a pagar por el Fondo se incluyen también las correspondientes a los Préstamos Hipotecarios Participados en mora.. El riesgo de crédito derivado de la morosidad de los préstamos hipotecarios participados se protege, mejora de crédito, en primer lugar a través del Crédito Subordinado y en segundo lugar por la estructura subordinada de los Bonos de las Series A, B y C, tanto en el pago de los intereses como en el reembolso de principal, conforme al Orden de Prelación de Pagos del Fondo.----------

18.5 Administración de los Préstamos Hipotecarios Participados y Depósito de las Participaciones Hipotecarias.----------

88

NOTARIA DE D. ROBERTO PAREJO GAMIR MADRID

BANKINTER, entidad emisora de las Participaciones Hipotecarias a ser suscritas por el Fondo, de acuerdo con lo previsto en la Escritura de Constitución y de conformidad con el Real Decreto 685/1982, de 17 de marzo, sobre la regulación de determinados aspectos del Mercado Hipotecario, modificado por el Real Decreto 1289/1991, de 2 de agosto, suscribirá con la Sociedad Gestora, en representación y por cuenta del Fondo, el Contrato de Administración de los Préstamos Hipotecarios Participados y Depósito de las Participaciones Hipotecarias (el "Contrato de Administración") en virtud del cual BANKINTER (en cuanto a este Contrato el "Administrador"), conservará como mandatario de la Sociedad Gestora por cuenta del Fondo, (i) la guarda y custodia de las Participaciones Hipotecarias, (ii) la custodia y administración de los Préstamos Hipotecarios Participados; y (iii) recibirá, en gestión de cobro, en nombre del Fondo, cuantas cantidades sean satisfechas por los deudores hipotecarios en virtud de los Préstamos Hipotecarios Participados objeto de las Participaciones Hipotecarias, procediendo a ingresar íntegramente las cantidades que correspondan al Fondo en la Cuenta de Tesorería.--

En caso de renegociación a la baja del margen (diferencial sobre el índice de referencia) del tipo de interés aplicable a los Préstamos Hipotecarios Participados con la concurrencia de que el margen medio ponderado de las Participaciones Hipotecarias fuera igual o inferior a 0,55, el Administrador se compromete a abonar al Fondo, respecto al Préstamo Hipotecario Participado, en cada fecha de cobro a partir de la fecha de efectividad de la modificación del margen y hasta la amortización del mismo, el importe que corresponda a la diferencia en los intereses devengados por el Préstamo Hipotecario Participado durante cada periodo de liquidación de intereses, calculados al margen del Préstamo Hipotecario Participado anterior a la modificación y los calculados al nuevo margen. El nuevo margen establecido no podrá ser inferior a 0,50. --------

En contraprestación por los servicios a realizar en virtud de este contrato, el Administrador tendrá derecho a recibir por periodos vencidos en cada una de las Fechas de Pago y durante el periodo de vigencia del Contrato, una comisión de administración subordinada igual al 0,01% anual, IVA incluido en caso de no exención,

89

que se devengará sobre los días efectivos transcurridos y sobre el Saldo Vivo medio diario de las Participaciones Hipotecarias que administre durante cada Periodo de Devengo de Intereses, siempre que el Fondo disponga de liquidez suficiente y una vez haya atendido a las obligaciones de pago, según el Orden de Prelación de Pagos. Si el Administrador fuera sustituido en dicha labor de administración, caso de ser ello posible por modificación de la legislación actual, y adecuado por las circunstancias que concurrieran en el Administrador que pudieran impedir o dificultar el desarrollo correcto de dicha administración, la Sociedad Gestora estará facultada para modificar el porcentaje de comisión anterior en favor de la entidad sustituta hasta un máximo del 0,10% anual.----------

Si el Fondo, a través de su Sociedad Gestora, por carecer de liquidez suficiente de acuerdo con el Orden de Prelación de Pagos del Fondo, no abonara en una Fecha de Pago la totalidad de la comisión debida, las cantidades no pagadas se acumularán sin penalidad alguna a la comisión que deba abonarse en las siguientes Fechas de Pago, procediéndose a su abono en ese mismo momento.----

El Contrato de Administración quedará resuelto de pleno derecho en el caso de que las Agencias de Calificación no confirmaran antes del inicio del Periodo de Suscripción, como finales, las calificaciones asignadas con carácter provisional a cada una de las Series.----------

18.6 Contrato de Dirección, Aseguramiento y Colocación de la Emisión de los Bonos.----------

La Sociedad Gestora, en representación y por cuenta del Fondo, celebrará un Contrato de Dirección, Aseguramiento y Colocación de la Emisión de Bonos con Crédit Agricole Indosuez Sucursal en España, Dresdner Bank Aktiengesellschaft Sucursal en España como Entidades Directoras y Entidades Aseguradoras y Colocadoras, con BANKINTER S.A. como Entidad Directora y Entidad Colocadora, y con Sociedad Española de Banca de Negocios S.A., J.P. Morgan Securities Ltd., Salomon Brothers International Ltd., y Société Générale Sucursal en España como Entidades Aseguradoras y Colocadoras por el cual las Entidades Aseguradoras y Colocadoras y la Entidad Colocadora procederán a la colocación de la totalidad de la Emisión de Bonos, y las Entidades Aseguradoras y Colocadoras procederán, una vez cerrado el Período de

90

NOTARIA DE D. ROBERTO PAREJO GAMIR MADRID

Suscripción, a suscribir en su propio nombre la cantidad de Bonos que quedara pendiente de serlo, al finalizar el Periodo de Suscripción, en virtud de sus respectivos compromisos de aseguramiento.--

Las Entidades Aseguradoras y Colocadoras y la Entidad Colocadora de la Emisión de Bonos, asumen las obligaciones contenidas en el Contrato de Dirección, Aseguramiento y Colocación y que básicamente son las siguientes: 1) por las Entidades Aseguradoras y Colocadoras, compromiso de suscripción de los Bonos que no lo hubieran sido una vez cerrado el Período de Suscripción, hasta los importes establecidos; 2) procurar la colocación den suscripción por terceros de la Emisión de Bonos; 3) abono por las Entidades Aseguradoras y Colocadoras al Agente de Pagos, antes de las 14:00 horas de la Fecha de Desembolso, valor ese mismo día, del importe nominal de los Bonos colocados por cada una de ellas y, en su caso, suscritos por cuenta propia, procediendo el Agente de Pagos a abonar al Fondo, antes de las 15:00 horas, valor ese mismo día, el importe que le abonen las Entidades Aseguradoras y Colocadoras más el importe nominal de los Bonos que hubiere colocado en su condición de Entidad Colocadora; 4)

compromiso de abono de intereses de demora pactados en el contrato para el supuesto de retraso en el abono de las cantidades debidas; 5) entrega a los suscriptores de un documento acreditativo de la suscripción; y 6) demás aspectos que regulan el aseguramiento de la colocación.----------

El pago del importe a que asciendan las comisiones de aseguramiento y colocación lo efectuará la Sociedad Gestora, por cuenta del Fondo, a las Entidades Aseguradoras y Colocadoras y a la Entidad Colocadora en las 24 horas siguientes al desembolso del importe nominal de los Bonos, mediante orden de transferencia cursada al Agente de Pagos. ----------

Crédit Agricole Indosuez Sucursal en España, Dresdner Bank Aktiengesellschaft Sucursal en España y BANKINTER S.A. intervendrán en la Emisión de Bonos como Entidades Directoras. Éstas no percibirán remuneración por la dirección de la Emisión de Bonos.----------

El Contrato de Dirección, Aseguramiento y Colocación quedará resuelto de pleno derecho en el caso de que las Agencias de Calificación no confirmaran antes del inicio del Periodo de Suscripción, como finales, las calificaciones

NOTARIA DE D. ROBERTO PAREJO GAMIR
NIHIL PRIUS FIDE
MADRID

asignadas con carácter provisional a cada una de las Series.----------

18.7 Contrato de Agencia de Pagos de los Bonos.----------

La Sociedad Gestora, en representación y por cuenta del Fondo, celebrará con BANKINTER un contrato de Agencia de Pagos para realizar el servicio financiero de la Emisión de Bonos que se emiten con cargo al Fondo.----------

Las obligaciones contenidas en el Contrato de Agencia de Pagos son resumidamente las siguientes:

(i) En la Fecha de Desembolso, abonar al Fondo, antes de las 15:00 horas, mediante ingreso en la Cuenta de Tesorería con valor ese mismo día, el importe total por la suscripción de la Emisión de Bonos, que le abonen las Entidades Aseguradoras y Colocadoras más el importe nominal de los Bonos que hubiere colocado en su condición de Entidad Colocadora.-- ----------

(i)efectuar las órdenes de transferencia que le curse la Sociedad Gestora, por cuenta del Fondo, para el pago a las Entidades Aseguradoras y Colocadoras del importe a que asciendan las comisiones de aseguramiento y colocación correspondientes a sus respectivos compromisos de

aseguramiento; ----------

(ii) en cada una de las Fechas de Pago de los Bonos, efectuar el pago de intereses y de reembolso del principal de los Bonos, una vez deducido el importe total de la retención a cuenta por rendimientos del capital mobiliario que proceda efectuarse de acuerdo con la legislación fiscal aplicable; y- ----------

(iii) en cada una de las Fechas de Fijación del Tipo de interés, comunicar a la Sociedad Gestora el Tipo de Interés de Referencia determinado que servirá de base para el cálculo del tipo de interés nominal aplicable a cada una se las Series de los Bonos. ----------

En contraprestación a los servicios a realizar por el Agente de Pagos, el Fondo satisfará al mismo una comisión de 1.502,53 euros (250.000 pesetas), impuestos incluidos en su caso, durante la vigencia del contrato, que se pagará en cada Fecha de Pago de los Bonos, siempre que el Fondo disponga de liquidez suficiente y de acuerdo con el Orden de Prelación de Pagos. ----------

En el supuesto de que el Fondo no dispusiera de liquidez suficiente para satisfacer la comisión, los importes devengados y no pagados se acumularán

NOTARIA DE D. ROBERTO ARAUJO GAMIR MADRID

a la comisión que corresponda pagar en la siguiente Fecha de Pago, a no ser que se mantuviera dicha situación de iliquidez, en cuyo caso el pago debido se pospondrá hasta aquella Fecha de Pago en que dicha situación hubiese cesado.----------

El Contrato de Agencia de Pagos quedará resuelto de pleno derecho en el caso de que las Agencias de Calificación no confirmaran antes del inicio del Periodo de Suscripción, como finales, las calificaciones asignadas con carácter provisional a cada una de las Series.----------

18.8 Contrato de Intermediación Financiera. -

La Sociedad Gestora, en representación y por cuenta del Fondo, celebrará con BANKINTER un Contrato de Intermediación Financiera destinado a remunerar por el proceso de intermediación financiera desarrollado y que ha permitido la transformación financiera definitoria de la actividad del Fondo, la suscripción por éste de las Participaciones Hipotecarias y la satisfactoria calificación asignada a cada una de las Series de los Bonos.----------

BANKINTER tendrá derecho a percibir del Fondo una remuneración variable y subordinada que se determinará anualmente en una cuantía igual a la

diferencia positiva, si la hubiere, entre los ingresos y gastos devengados por el Fondo de acuerdo con su contabilidad y previos al cierre de cada ejercicio económico, minorada, en su caso, por el importe correspondiente a bases imponibles negativas de ejercicios anteriores, que pueda ser compensado para corregir el resultado contable del ejercicio a efectos de la liquidación anual del Impuesto sobre Sociedades. Los pagos parciales que por este concepto pudieran realizarse en cada Fecha de Pago, calculados al último día del mes anterior a la Fecha de Pago y de acuerdo con el Orden de Prelación de Pagos del Fondo, tendrán la consideración de pagos a cuenta de la remuneración anual.----------

Asimismo, cuando al cierre de un ejercicio económico del Fondo, el importe a que ascienda la remuneración anual fuera inferior al importe total de los pagos trimestrales realizados a cuenta durante dicho ejercicio económico en cada una de las Fechas de Pago, BANKINTER estará obligado, a solicitud de la Sociedad Gestora, a reintegrar al Fondo la diferencia entre los importes trimestrales recibidos a cuenta y la remuneración anual que corresponda. En ningún caso, el reintegro al Fondo

NOTARIA DE D. ROBERTO PAREJO GAMIR
MADRID

podrá exceder del importe del pago a cuenta realizado hasta ese momento correspondiente al ejercicio económico de que se trate.----------

En el supuesto de que el Fondo, conforme al Orden de Prelación de Pagos, no dispusiera en una Fecha de Pago de liquidez suficiente para satisfacer la totalidad de la remuneración, el importe que hubiera quedado sin pagar se acumulará sin penalidad alguna a la remuneración que corresponda pagar en la siguiente Fecha de Pago, hasta su importe total.----------

El Contrato de Intermediación Financiera quedará resuelto de pleno derecho en el caso de que las Agencias de Calificación no confirmaran antes del inicio del Periodo de Suscripción, como finales, las calificaciones asignadas con carácter provisional a cada una de las Series.----------

Sección VI: GESTIÓN Y ADMINISTRACIÓN DEL FONDO-

19 GESTIÓN Y ADMINISTRACIÓN DEL FONDO.-------

19.1 Actuaciones de la Sociedad Gestora.-----

Los principios y las actuaciones que la Sociedad Gestora realizará para el cumplimiento de su función de administración y representación legal del Fondo son, con carácter meramente enunciativo y sin perjuicio de otras actuaciones previstas en la

Escritura de Constitución y/o en el Folleto Informativo, las siguientes: ----------

19.1.1 Principios de actuación de la Sociedad Gestora. ----------

1. Principio de diligencia. ----------

La Sociedad Gestora desempeñará su actividad con la diligencia que le resulta exigible de acuerdo con el Real Decreto 926/1998, representando al Fondo y defendiendo los intereses de los titulares de los Bonos y de los restantes acreedores ordinarios del Fondo como si de intereses propios se tratara, extremando los niveles de diligencia, información y defensa de los intereses de aquéllos y evitando situaciones que supongan conflictos de intereses, dando prioridad a los intereses de los tenedores de los Bonos y de los restantes acreedores ordinarios del Fondo frente a los intereses de terceros y a los que le son propios. ----------

2. Disponibilidad de medios. ----------

La Sociedad Gestora cuenta con los medios necesarios, incluyendo sistemas informáticos adecuados, para llevar a cabo las funciones de administración del Fondo que le atribuye el Real Decreto 926/1998. ----------

94

NOTARIA DE D. ROBERTO PAREJO GAMIR MADRID

3. **Código de Conducta.** ----------

La Sociedad Gestora cumplirá con el código de conducta que le resulta de aplicación. La Sociedad Gestora tiene establecido un Reglamento Interno de Conducta en cumplimiento de lo dispuesto en el Capítulo II del Real Decreto 629/1993, de 3 de mayo, sobre normas de actuación en los mercados de valores y registros obligatorios, que ha sido comunicado a la CNMV. ----------

Obligaciones y actuaciones de la Sociedad Gestora para la administración del Fondo. ---------

1. Gestión del Fondo. ----------

(i) Gestionar el Fondo con el objetivo de que su valor patrimonial sea nulo en todo momento.

(ii) Llevar la contabilidad del Fondo, con la debida separación de la propia de la Sociedad Gestora, efectuar la rendición de cuentas y llevar a cabo las obligaciones fiscales o de cualquier otro orden legal que correspondiera efectuar al Fondo. ------ ----------

(iii) No llevar a cabo actuaciones que pudieran deteriorar las calificaciones asignadas a cada Serie de la Emisión de Bonos por las Agencias de Calificación, y procurar la adopción de aquéllas medidas que estén razonablemente a su alcance para

que las citadas calificaciones no se vean afectadas negativamente en ningún momento.----------

(iv) Suscribir cuantos contratos se prevén en la Escritura de Constitución, o los que resulten necesarios en el futuro, por cuenta del Fondo, en relación con su activo y pasivo teniendo en cuenta, no obstante, que la suscripción por cuenta del Fondo de cualquier contrato no previsto en la Escritura de Constitución requerirá la modificación del Orden de Prelación de Pagos del Fondo, con el consentimiento previo de las Agencias de Calificación, y previa comunicación a la CNMV para su puesta a disposición del público, según sea el caso, como hecho relevante o mediante la verificación y registro de un suplemento al Folleto Informativo.- ----------

(v) Adoptar las decisiones oportunas en relación con la liquidación del Fondo, incluyendo la decisión de liquidación anticipada del Fondo y vencimiento anticipado de la Emisión de Bonos, de acuerdo con lo previsto en la Escritura de Constitución y en el Folleto. Asímismo, adoptar las decisiones oportunas en caso de resolución de la constitución del Fondo----------

(vi) Dar cumplimiento a sus obligaciones

95

formales, documentales y de información ante la Comisión Nacional del Mercado de Valores, las Agencias de Calificación y cualquier otro organismo supervisor.-- ----------

(vii) Nombrar y, en su caso, sustituir y revocar al auditor de cuentas que lleve a cabo la revisión y la auditoría de las cuentas anuales del Fondo.------- ----------

(viii) Elaborar y someter a la Comisión Nacional del Mercado de Valores y a cualquier otro organismo administrativo competente, todos los documentos e informaciones que deban someterse según lo establecido en la normativa vigente, en la Escritura de Constitución y en este Folleto, o le sean requeridos, así como elaborar y remitir a las Agencias de Calificación la información que razonablemente le requieran.----------

(ix) Facilitar a los tenedores de los Bonos emitidos con cargo al Fondo, a la Comisión Nacional del Mercado de Valores y al público en general, cuantas informaciones y notificaciones prevea la legislación vigente y, en especial, las contempladas en la Escritura de Constitución y en el presente Folleto.----------

(x) Cumplir con las obligaciones de

cálculo previstas en la Escritura de Constitución y en el presente Folleto y en los diversos contratos de operaciones del Fondo que se describen en la Sección V de la presente escritura o en aquéllos otros que, llegado el caso, concertara ulteriormente la Sociedad Gestora en nombre y por cuenta del Fondo.----------

(xi) Para permitir la operativa del Fondo en los términos previstos en la Escritura de Constitución, en el presente Folleto y en la normativa vigente en cada momento, prorrogar o modificar los contratos que haya suscrito en nombre del Fondo, sustituir, en su caso, a cada uno de los prestadores de servicios al Fondo en virtud de los mismos e, incluso, caso de ser necesario, celebrar contratos adicionales, todo ello sujeto a la legislación vigente en cada momento, a la autorización previa, caso de ser necesaria, de la Comisión Nacional del Mercado de Valores u organismo administrativo competente y a su notificación a las Agencias de calificación, y siempre que con tales actuaciones no se perjudiquen los intereses de los titulares de los Bonos.------

2. En relación con las Participaciones Hipotecarias y los Préstamos Hipotecarios

NOTARIA DE D. ROBERTO PAREJO GAMIR
NIHIL PRIUS FIDE
MADRID

Participados. ----------

(i) Ejercer los derechos inherentes a la titularidad de las Participaciones Hipotecarias suscritas por el Fondo y, en general, realizar todos los actos de administración y disposición que sean necesarios para el correcto desempeño de la administración y la representación legal del Fondo.

(ii) Comprobar que el importe de los ingresos que efectivamente reciba el Fondo se corresponde con las cantidades que ha de percibir el Fondo, de acuerdo con las condiciones de cada Participación Hipotecaria.- ----------

(iii) Validar y controlar la información que reciba del Administrador sobre los Préstamos Hipotecarios Participados, tanto en lo referente a los cobros de las cuotas ordinarias, cancelaciones anticipadas de principal, pagos recibidos de cuotas impagadas y situación y control de impagados. ---

(iv) Supervisar que la renegociación, en su caso, de las condiciones de los Préstamos Hipotecarios Participados la realiza el Administrador de acuerdo con las instrucciones generales o concretas que le hubieren sido comunicadas por la Sociedad Gestora. ----------

(v) Supervisar las actuaciones concertadas con

el Administrador para la recuperación de impagados, cursando instrucciones, cuando proceda, para que inste el procedimiento ejecutivo y sobre la postura a adoptar en las subastas de inmuebles. Ejercitar la acción hipotecaria cuando concurran circunstancias que así lo requieran.----------

3. En relación con la Emisión de Bonos.-

(i) Elaborar y notificar a los titulares de los Bonos la información prevista en el presente Folleto, así como toda información adicional que sea legalmente requerida.----------

(ii) Determinar, en cada Fecha de Fijación del Tipo de Interés, y respecto a cada siguiente Periodo de Devengo de Intereses, el tipo de interés nominal a aplicar a cada una de las Series de Bonos.------- ----------

(iii) Calcular y liquidar las cantidades que corresponde pagar en cada Fecha de Pago por los intereses devengados de cada una de las Series de los Bonos..-- ----------

(iv) Calcular y determinar en cada Fecha de Determinación, el principal a amortizar y reembolsar de cada una de las Series de Bonos en la Fecha de Pago correspondiente.----------

4. En relación con las restantes operaciones

97

NOTARIA DE D. ROBERTO PAREJO GAMIR MADRID

financieras y de servicios. ----------

(i) Determinar el tipo de interés aplicable a cada una de las operaciones financieras activas y pasivas. ----------

(ii) Calcular y liquidar las cantidades por intereses y comisiones que ha de percibir y pagar por las diferentes cuentas financieras activas y pasivas, así como las comisiones a pagar por los diferentes servicios financieros concertados. ----------

(iii) Abrir a nombre del Fondo una cuenta financiera ("Cuenta de Tesorería"), inicialmente en BANKINTER. --- ----------

(iv) En el supuesto de que las calificaciones a la deuda de BANKINTER asignadas por Moody`s y S&P experimentaran, en cualquier momento de la vida de los Bonos, un descenso de las calificaciones establecidas en los Contratos de Apertura de Cuenta a Tipo de Interés Garantizado (Cuenta de Tesorería), de Crédito Subordinado y de Permuta de Intereses, efectuar las actuaciones previstas con relación a estos Contratos. ---------

(v) Ingresar en la Cuenta de Tesorería las cantidades que reciba del Administrador de los Préstamos Hipotecarios Participados, tanto en

concepto de principal e intereses como por cualquier otro concepto que le corresponda al Fondo por los mismos.----------

(vi) Velar para que las cantidades depositadas en la Cuenta de Tesorería, produzcan la rentabilidad establecida en el Contrato de Apertura de Cuenta a Tipo de Interés Garantizado (Cuenta de Tesorería). - ----------

5. En relación con la gestión de cobros y pagos del Fondo.----------

(i) Calcular los Fondos Disponibles y las obligaciones de pago o retención que tendrá que efectuar, y realizar su aplicación, de acuerdo con el Orden de Prelación de Pagos del Fondo.---------

(ii) Ordenar las transferencias de fondos entre las diferentes cuentas activas y pasivas, y las instrucciones de pago que correspondan, incluidas las destinadas para atender el servicio financiero de los Bonos.----------

19.2 Subcontratación.----------

La Sociedad Gestora estará facultada para subcontratar o delegar en terceras personas de reconocida solvencia y capacidad, la prestación de cualquiera de los servicios que ha de realizar en su función de administración y representación legal

NOTARIA DE D. ROBERTO PAREJO GAMIR MADRID

del Fondo, de acuerdo con lo establecido en la Escritura de Constitución, siempre que el subcontratista o delegado haya renunciado a ejercitar cualquier acción de demanda de responsabilidad contra el Fondo. En cualquier caso, la subcontratación o delegación de cualquier servicio (i) no podrá suponer ningún coste o gasto adicional para el Fondo, (ii) habrá de ser legalmente posible, (iii) no dará lugar a una revisión a la baja de la calificación otorgada a cada una de las Series de Bonos, y (iv) será notificada a la Comisión Nacional del Mercado de Valores, contando, caso de ser legalmente necesario, con su autorización previa. No obstante, cualquier subcontratación o delegación, la Sociedad Gestora no quedará exonerada ni liberada, mediante tal subcontrato o delegación de ninguna de las responsabilidades asumidas en virtud de la Escritura de Constitución que legalmente le fueren atribuibles o exigibles.----------

19.3 Ingresos del Fondo.----------

El Fondo dispondrá de los ingresos depositados en la Cuenta de Tesorería.----------

Los ingresos susceptibles de empleo para hacer frente a las obligaciones de pago del Fondo serán

los siguientes: ----------

a) Las cantidades percibidas por reembolso del principal de las Participaciones Hipotecarias. ----------

b) Los intereses, tanto ordinarios como de demora, de las Participaciones Hipotecarias. ---

c) El importe del Préstamo para Gastos Iniciales. --- ----------

d) Las disposiciones del Crédito Subordinado. - ----------

e) Las cantidades a recibir, en su caso, en virtud de los términos del Contrato de Permuta de Flujos de Intereses. ----------

f) Los rendimientos obtenidos por la reinversión de las cantidades depositadas en la Cuenta de Tesorería. ----------

g) Cualesquiera otras cantidades que pudiera percibir el Fondo incluyendo las que puedan resultar de la enajenación de inmuebles adjudicados al Fondo, o explotación de los mismos. ----------

e) Las cantidades que configuren el Fondo de Reserva. ----- ----------

19.4 Gastos a cargo del Fondo. ----------

La Sociedad Gestora satisfará con cargo al Fondo todos los gastos necesarios para el

NOTARIA DE D. ROBERTO PAREJO GAMIR
MADRID

funcionamiento de éste, tanto los gastos iniciales como los gastos ordinarios periódicos y extraordinarios que se devenguen a lo largo de la vida del mismo.----------

El Impuesto sobre el Valor Añadido (I.V.A.) que hubiera soportado el Fondo tendrá el carácter de gasto deducible a los efectos del Impuesto sobre Sociedades.----------

Gastos iniciales.----------

El pago de los gastos iniciales se realizará con el importe dispuesto del Préstamo para Gastos Iniciales y sin sujeción al Orden de Prelación de Pagos del Fondo.----------

Gastos a lo largo de la vida del Fondo.------

La Sociedad Gestora satisfará con cargo al Fondo todos los gastos necesarios para el funcionamiento de éste, tanto los ordinarios periódicos como los extraordinarios que se devenguen a lo largo de la vida del mismo, siendo atendidos según el Orden de Prelación de Pagos del Fondo que corresponda a cada uno de ellos. A modo meramente enunciativo, la Sociedad Gestora satisfará los siguientes gastos:----------

a) Si fuera el caso, remanente de gastos iniciales de constitución del Fondo y de emisión de

los Bonos que hubiera excedido del importe del Préstamo para Gastos Iniciales.----------

b) Gastos que puedan derivarse de las verificaciones, inscripciones y autorizaciones administrativas de obligado cumplimiento.---------

c) Si fuera el caso, gastos derivados de la preparación y formalización por la modificación de la Escritura de Constitución y de los Contratos.--- ----------

d) Honorarios de las Agencias de Calificación por el seguimiento y el mantenimiento de la calificación de los Bonos.----------

e) Gastos derivados de la amortización de los Bonos.----------

f) Gastos relativos a la llevanza del registro contable de los Bonos por su representación mediante anotaciones en cuenta, su admisión a negociación en mercados secundarios organizados y el mantenimiento de todo ello.------

g) Gastos que puedan derivarse de la venta de las Participaciones Hipotecarias y de los activos remanentes del Fondo para la liquidación del mismo, incluyendo los derivados de la obtención de una línea de crédito.----------

h) Gastos necesarios para instar la

NOTARIA DE D. ROBERTO PAREJO GAMIR
NIHIL PRIUS FIDE
MADRID

ejecución de los Préstamos Hipotecarios Participados y los derivados de las actuaciones recuperatorias que se requieran.----------

i) Gastos derivados de la administración del Fondo y de los Préstamos Hipotecarios Participados. ----------

j) Gastos financieros de la Emisión de Bonos. ------ ----------

k) Las cantidades a pagar, en su caso, en virtud del Contrato de Permuta de Flujos de Intereses.--- ----------

l) Comisiones y gastos con cargo al Fondo por el resto de contratos de servicios y de operaciones financieras suscritos. ----------

m) Gastos derivados de los anuncios y notificaciones relacionados con el Fondo y/o los Bonos.------- ----------

n) Gastos de auditorías y de asesoramiento legal.----------

o) En general, cualesquiera otros gastos soportados por el Fondo o por la Sociedad Gestora en representación y por cuenta del mismo.---------

19.5 Gastos suplidos por cuenta del Fondo. --

La Sociedad Gestora tendrá derecho al reembolso de los gastos ordinarios relacionados con

la gestión del Fondo que pudiera suplir o anticipar por cuenta del mismo. Dichos gastos ordinarios incluirán los gastos de auditoria del Fondo, los gastos de publicidad en los términos previstos en el Folleto Informativo, los gastos derivados del mantenimiento de las calificaciones y aquellos otros que se mencionan en la Estipulación 19.4 anterior.----------

Asimismo, la Sociedad Gestora tendrá derecho al reembolso de todos los gastos de carácter excepcional en los que haya podido incurrir y previa justificación de los mismos en relación con la gestión del Fondo.----------

Todos los pagos a terceros en concepto de gastos ordinarios y extraordinarios relacionados con la gestión del Fondo, podrán ser efectuados directamente por la Sociedad Gestora sin perjuicio del derecho de ésta a ser reembolsada por el Fondo siempre que el Fondo cuente con liquidez suficiente y de acuerdo con el Orden de Prelación de Pagos prevista en la Estipulación 21 de la presente escritura.----------

19.6 Criterios contables.----------

Los ingresos y gastos se reconocerán por el Fondo siguiendo el principio de devengo, es decir,

NOTARIA DE D. ROBERTO PAREJO GAMIR
NIHIL PRIUS FIDE
MADRID

en función de la corriente real que tales ingresos y gastos representan, con independencia del momento en que se produzca el cobro y pago de los mismos.-

Los gastos de constitución del Fondo, se amortizarán linealmente durante los meses que transcurran desde la constitución del Fondo hasta el 30 de septiembre de 2006, inclusive.----------

Los gastos de emisión de los Bonos, se amortizarán a lo largo de la vida de los mismos de acuerdo con un plan financiero que, en todo caso, estará fijado a la amortización de los Bonos.-----

El ejercicio económico del Fondo coincidirá con el año natural. Sin embargo y por excepción, el primer ejercicio económico se iniciará en la fecha de constitución del Fondo, y el último ejercicio económico finalizará en la fecha en que tenga lugar la extinción del Fondo.----------

19.7. Régimen fiscal.----------

De acuerdo con lo establecido en el artículo 5.10 de la Ley 19/1992, el artículo 7.1.g) de la Ley 43/1995, de 27 de diciembre, del Impuesto sobre Sociedades y el Real Decreto 537/1997, de 14 de abril, modificado por el Real Decreto 2717/1998, de 18 de diciembre, por el que se aprueba el Reglamento del citado Impuesto, las características

propias del régimen fiscal del Fondo son las siguientes: ----------

(i) La constitución del Fondo está exenta del concepto "operaciones societarias", del Impuesto sobre Transmisiones Patrimoniales y Actos Jurídicos Documentados.----------

(ii) El Fondo está sujeto al Impuesto sobre Sociedades al tipo general vigente en cada momento y que en la actualidad se encuentra fijado en el 35%.--- ----------

(iii) Respecto a los rendimientos de Participaciones Hipotecarias, préstamos u otros derechos de crédito que constituyan ingreso del Fondo, no existirá obligación de retener ni de ingresar a cuenta.----------

(iv) La administración del Fondo por la Sociedad Gestora está exenta del Impuesto sobre el Valor Añadido.----------

(v) Las contraprestaciones satisfechas a los titulares de los valores que se emiten con cargo al Fondo tienen la consideración de rendimientos del capital mobiliario.----------

19.8 Auditoria de cuentas del Fondo.---------

Las cuentas anuales del Fondo serán objeto de verificación y revisión anualmente por auditores de

102

NOTARIA DE D. ROBERTO PAREJO GAMIR MADRID

cuentas. ----------

La Sociedad Gestora presentará a la Comisión Nacional del Mercado de Valores las cuentas anuales del Fondo, junto con el informe de auditoría de las mismas, dentro de los cuatro (4) meses siguientes al cierre del ejercicio del Fondo que coincidirá con el año natural. ----------

La Sociedad Gestora procederá a designar, por períodos máximos de tres (3) años, al Auditor de Cuentas que lleve a cabo, durante ese período de tiempo, la auditoría de las cuentas anuales del Fondo, informando de tal designación a la Comisión Nacional del Mercado de Valores. La designación de un auditor de cuentas durante un periodo determinado no imposibilita su designación para los periodos posteriores. ----------

20. NOTIFICACIONES. ----------

La Sociedad Gestora, para el exacto cumplimiento de las condiciones de la emisión, se compromete a efectuar las notificaciones que se detallan a continuación, observando la periodicidad que se prevé en cada una de ellas. ----------

a) Notificaciones ordinarias periódicas: -----

1. En el plazo comprendido entre la Fecha de Fijación del Tipo de Interés y dos (2)

Días Hábiles siguientes como máximo a cada Fecha de Pago, procederá a comunicar a los tenedores de los Bonos, los tipos de interés nominales resultantes para cada una de las Series de Bonos, para el Periodo de Devengo de Intereses siguiente.--------

2. Trimestralmente, con una antelación mínima de un (1) día natural anterior a cada Fecha de Pago, el Fondo, a través de su Sociedad Gestora, procederá a comunicar a los tenedores de los Bonos, los intereses resultantes de los Bonos de cada una de las Series, junto con la amortización de los mismos, según proceda, además de:----------

i) La tasa de amortización anticipada real de los Préstamos Hipotecarios Participados durante el trimestre natural anterior a la Fecha de Pago.-------- ----------

ii) La vida residual media de los Bonos estimada con las hipótesis de mantenimiento de dicha tasa real de amortización anticipada.-------

iii) Los Saldos de Principal Pendiente de Pago, después de la amortización a liquidar en cada Fecha de Pago, de cada Bono de cada Serie, y los porcentajes que dichos Saldos de Principal Pendiente de Pago representan sobre el importe nominal inicial de cada Bono.----------

NOTARIA DE D. ALBERTO PAREJO GAMIR MADRID

iv) Asimismo, y si procediera, se pondrá en conocimiento de los tenedores de los Bonos las cantidades de intereses y de amortización devengadas por los mismos y no satisfechas, por insuficiencia de Fondos Disponibles, de conformidad con las reglas del Orden de Prelación de Pagos del Fondo. ------ ----------

Las anteriores notificaciones serán efectuadas según lo dispuesto en el apartado c) siguiente, y serán, asimismo, puestas en conocimiento de la Comisión Nacional del Mercado de Valores, del Agente de Pagos, de AIAF Mercado de Renta Fija y del Servicio de Compensación y Liquidación de Valores, S.A., en un plazo máximo de un (1) Día Hábil anterior a cada Fecha de Pago.----------

b) Notificaciones extraordinarias. ----------

Serán objeto de notificación extraordinaria:

1.La constitución del Fondo y de la Emisión de Bonos, así como los tipos de interés nominales de cada una de las Series de Bonos determinados para el primer periodo de Devengo de Intereses.

2.Restantes: ----------

Todo hecho relevante que pueda producirse en relación con las Participaciones Hipotecarias, con los Bonos, con el Fondo, y con la propia Sociedad

Gestora, que pueda influir de modo sensible en la negociación de los Bonos y, en general, de cualquier modificación relevante en el activo o pasivo del Fondo o en caso de resolución de la constitución del Fondo o de una eventual decisión de amortización anticipada de los Bonos por cualquiera de las causas previstas en el presente Folleto, siéndole remitido, en este supuesto, a la Comisión Nacional del Mercado de Valores, el Acta Notarial de Liquidación y procedimiento.----------

c) Procedimiento de notificación a los titulares de los Bonos.----------

Las notificaciones a los titulares de los Bonos que, a tenor de lo anterior, haya de efectuar la Sociedad Gestora sobre el Fondo se realizarán de la forma siguiente:----------

1.Notificaciones ordinarias.----------

Las notificaciones ordinarias serán efectuadas mediante publicación bien en el boletín diario de AIAF Mercado de Renta Fija, o cualquier otro que lo sustituyera o de similares características, o bien mediante publicación en un diario de amplia difusión en España, ya sea de carácter económico-financiero o general. Adicionalmente, la Sociedad Gestora o el Agente de Pagos podrán difundir tales

NOTARIA DE D. ROBERTO PAREJO GAMIR MADRID

informaciones u otras en interés de los titulares de los Bonos a través de los canales y sistemas de difusión propios de los mercados financieros tales como Reuters, Bridge Telerate, Bloomberg o cualquier otro de similares características. -----

2. Notificaciones extraordinarias. ----------

Las notificaciones extraordinarias habrán de ser efectuadas mediante publicación en un diario de amplia difusión en España, ya sea de carácter económico-financiero o general, considerándose esas notificaciones hechas en la fecha de dicha publicación, siendo aptos para las mismas cualquier día del calendario, bien sea Hábil o inhábil. -----

Excepcionalmente, el tipo de interés nominal determinado para los Bonos de cada una de las Series para el primer Periodo de Devengo de Intereses, lo comunicará por escrito la Sociedad Gestora, antes del inicio del Periodo de Suscripción, a las Entidades Directoras y a las Entidades Aseguradoras y Colocadoras, para que lo pongan en conocimiento de los inversores interesados en la suscripción de los Bonos. Asimismo, la Sociedad Gestora también lo comunicará a la Comisión Nacional del Mercado de Valores, al Agente de Pagos, a AIAF y al Servicio de

Liquidación y Compensación de Valores S.A.--------

3. Notificaciones y otras informaciones.

Las Sociedad Gestora podrá poner a disposición de los titulares de los Bonos las notificaciones y otras informaciones en interés de los mismos a través de sus propias páginas en Internet u otros medios de teletransmisión de similares características.----------

d) Información a la Comisión Nacional del Mercado de Valores.----------

La Sociedad Gestora procederá a poner en conocimiento de la Comisión Nacional del Mercado de Valores las publicaciones que, tanto con carácter ordinario periódico como con carácter extraordinario, se efectúen según lo previsto en los anteriores apartados, así como cualquier información que, con independencia de lo anterior, le sea requerida.----------

Sección VII: ORDEN DE PRELACIÓN DE PAGOS-----

21. ORDEN DE PRELACIÓN DE PAGOS----------

21.1 Reglas ordinarias de prelación de los pagos a cargo del Fondo.----------

Origen y aplicación de fondos.----------

A) En la Fecha de Desembolso de los Bonos.---

El origen y aplicación de las cantidades

105

NOTARIA DE D. ROBERTO PAREJO GAMIR MADRID

disponibles por el Fondo en la Fecha de Desembolso de la Emisión de Bonos será la siguiente: ---------

1. **Origen**: el Fondo dispondrá de fondos por los siguientes conceptos: ----------

a) Desembolso de la suscripción de los Bonos. ------ ----------

b) Disposición del Préstamo para Gastos Iniciales. -- ----------

2. **Aplicación**: a su vez el Fondo aplicará los fondos anteriormente descritos a los siguientes pagos. ----------

a) Pago del precio de suscripción de las Participaciones Hipotecarias. ----------

b) Pago de los gastos de constitución del Fondo y Emisión de Bonos. ----------

B) A partir de la Fecha de Desembolso y hasta la liquidación del Fondo. ----------

1. **Origen**: los fondos disponibles en cada Fecha de Pago (los "Fondos Disponibles") para hacer frente a las obligaciones de pago o de retención relacionadas a continuación en el apartado 2, serán los importes que habrán sido depositados en la Cuenta de Tesorería correspondientes a los siguientes conceptos: ----------

a) Los ingresos percibidos por reembolso

del principal de las Participaciones Hipotecarias desde la Fecha de Pago anterior, exclusive, hasta la Fecha de Pago en curso, inclusive. ----------

b) Los ingresos percibidos por intereses ordinarios y de demora de las Participaciones Hipotecarias desde la Fecha de Pago anterior, exclusive, hasta la Fecha de Pago en curso, inclusive. - ----------

c) Los rendimientos percibidos por las cantidades depositadas en la Cuenta de Tesorería.-

d) Las disposiciones del Crédito Subordinado, destinadas únicamente para hacer frente al pago de las obligaciones del Fondo ordenadas del 1º. al 7º. del Orden de Prelación de Pagos establecido en el apartado 2 siguiente.-----

e) En caso de llegar a producirse la constitución del Fondo de Reserva, el importe correspondiente a la dotación del mismo. ---------

f) Las cantidades percibidas en virtud del Contrato de Permuta de Intereses.----------

g) Cualesquiera otras cantidades que hubiera percibido el Fondo desde la Fecha de Pago anterior, exclusive, hasta la Fecha de Pago en curso, inclusive, incluyendo las que puedan resultar de la enajenación de inmuebles adjudicados

NOTARIA DE D. ROBERTO PAREJO GAMIR MADRID

al mismo, o explotación de los mismos.----------

2. **Aplicación**: los Fondos Disponibles con independencia del momento de su devengo, se aplicarán al cumplimiento de las obligaciones de pago o de retención exigibles en cada Fecha de Pago en el siguiente orden de prelación (el "Orden de Prelación de Pagos"), salvo la aplicación en el orden 1º que podrá tener lugar en cualquier momento de acuerdo con su exigibilidad:----------

1º. Pago de los impuestos y de los gastos ordinarios y extraordinarios del Fondo, suplidos o no por la Sociedad Gestora y debidamente justificados, incluyendo la comisión de administración a favor de la misma, y el resto de gastos y comisiones por servicios, incluidos los derivados del Contrato de Agencia de Pagos. En este orden, sólo se atenderán a favor del Administrador y en relación con el Contrato de Administración los gastos que hubiere anticipado o suplido por cuenta del Fondo y las cantidades que correspondiera devolverle, todos ellos debidamente justificados.-

2º. Pago de la cantidad del Contrato de Permuta, y en el caso de resolución del citado Contrato por incumplimiento del Fondo, el pago de la Cantidad a pagar por el Fondo que componga el

pago liquidativo.----------

3º. Pago de los intereses devengados de los Bonos de la Serie A.----------

4º. Pago de los intereses devengados de los Bonos de la Serie B.----------

5º. Pago de los intereses devengados de los Bonos de la Serie C.----------

6º. Retención de la cantidad suficiente para mantener el Fondo de Reserva en el Nivel Mínimo.------ ----------

Esta aplicación sólo tendrá lugar en caso de haberse llegado a constituir el Fondo de Reserva mediante la disposición de la totalidad del Crédito Subordinado.----------

7º. Amortización del principal de los Bonos de la Series A, B y C de acuerdo con las reglas de cálculo y distribución de los Fondos Disponibles para la Amortización de cada una de las Series que se establecen más adelante en este mismo apartado.---- ----------

8º. Pago de los intereses devengados del Crédito Subordinado.----------

Esta aplicación no tendrá lugar en caso de haberse dispuesto la totalidad del Crédito Subordinado para la constitución del Fondo de

107

NOTARIA DE D. ROBERTO PAREJO GAMIR MADRID

Reserva a que hace referencia la aplicación en el orden 6º. ----------

9º. Reembolso del principal dispuesto del Crédito Subordinado.----------

Esta aplicación no tendrá lugar en caso de haberse dispuesto la totalidad del Crédito Subordinado para la constitución del Fondo de Reserva a que hace referencia la aplicación en el orden 6º.----------

10º. Pago de los intereses devengados del Préstamo para Gastos Iniciales.----------

11º. Amortización del principal del Préstamo para Gastos Iniciales.----------

12º. Pago de los intereses devengados del Crédito Subordinado.----------

Esta aplicación se realizará en caso de haberse dispuesto la totalidad del Crédito Subordinado para la constitución del Fondo de Reserva.----------

13º. Amortización del principal del Crédito Subordinado en la cuantía correspondiente a la reducción, en su caso, del Nivel Mínimo del Fondo de Reserva en caso de llegar a constituirse.- Esta aplicación se realizará en caso de haberse dispuesto la totalidad del Crédito Subordinado para

la constitución del Fondo de Reserva.----------

14º. Pago al Administrador en relación con el Contrato de Administración, de la comisión por la administración de los Préstamos Hipotecarios Participados. ----------

En el caso de que tuviera lugar la sustitución de BANKINTER en su actividad como Administrador de los Préstamos Hipotecarios Participados, en favor de otra entidad, el pago de la comisión de administración, que se devengará a favor del tercero, nuevo administrador, ocupará el lugar contenido en el orden 6° anterior, procediéndose como consecuencia a una modificación en el orden de prelación de los sucesivos pagos, contenidos en el orden 6º y siguientes.----------

15º. Pago de la remuneración variable establecida por el Contrato de Intermediación financiera.-- ----------

Cuando en un mismo orden de prelación existan débitos por diferentes conceptos y el remanente de los Fondos Disponibles no fuera suficiente para atender los importes exigibles de todos ellos, la aplicación del remanente de los Fondos Disponibles se realizará a prorrata entre los importes que sean exigibles de cada uno de ellos, procediéndose a la

NOTARIA DE D. ROBERTO PAREJO GAMIR MADRID

distribución del importe aplicado a cada concepto por el orden de vencimiento de los débitos exigibles. ----------

Fondos Disponibles para Amortización en cada Fecha de Pago y Déficit de Amortización. ----------

En cada Fecha de Pago, la cantidad que se destinará a la amortización de los Bonos ("Fondos Disponibles para Amortización") será la menor de las siguientes cantidades: ----------

a) La diferencia positiva existente entre el Saldo Principal Pendiente de Pago de los Bonos y el Saldo Vivo de las Participaciones Hipotecarias, correspondientes al Día Hábil anterior a cada Fecha de Pago. ----------

b) En función de la liquidez existente en esa Fecha de Pago, el remanente de Fondos Disponibles una vez deducidos los importes aplicados a los conceptos en los órdenes del 1º al 6º lugar del Orden de Prelación de Pagos. ---------

El Déficit de Amortización en una Fecha de Pago será la diferencia positiva, si existiera, entre el importe a que ascienda la cantidad a), según se establece en el párrafo anterior, y los Fondos Disponibles para Amortización, minorados éstos en el importe dispuesto del Crédito

Subordinado en la Fecha de Pago para esta aplicación. En el supuesto de que exista un Déficit de Amortización, y con relación a la Amortización de los Bonos de la Serie B, los Fondos Disponibles para Amortización serán destinados en su totalidad a la Amortización de los Bonos de la Serie A.-----

Distribución de los Fondos Disponibles para Amortización entre los Bonos de cada Serie.-------

Dichos Fondos Disponibles para Amortización de los Bonos serán distribuidos entre las tres Series para su amortización de conformidad con las siguientes reglas:----------

1º. Hasta la primera Fecha de Pago (incluida), en la que el Saldo de Principal Pendiente de Pago de los Bonos de la Serie B sea igual o mayor al 4,46% del Saldo de Principal Pendiente de los Bonos de la Serie A, los Fondos Disponibles para Amortización serán utilizados en su totalidad para la amortización de los Bonos de la Serie A.-- ----------

2º. A partir de la Fecha de Pago posterior a aquélla en que la relación anterior resultare ser igual o mayor al 4,46%, los Fondos Disponibles para Amortización se aplicarán a la amortización de las Series A y B, proporcionalmente

NOTARIA DE D. ROBERTO PAREJO GAMIR MADRID

entre las mismas, de modo tal que dicha relación entre Saldos de Principal Pendientes de Pago de Bonos de la Serie A y de la Serie B se mantenga en el 4,46%, o porcentaje superior más próximo posible.----- ----------

3º. Y una vez que haya tenido lugar la total amortización de los Bonos de las Series A y B, dará comienzo la amortización de los Bonos de la Serie C hasta su completa amortización.----------

Con relación a la Amortización de los Bonos de la Serie B, y aún cumpliéndose la totalidad de los supuestos previstos en las reglas anteriores, la misma no tendrá lugar si se produjeran, en la correspondiente Fecha de Determinación, cualquiera de las dos circunstancias siguientes:----------

a) En el supuesto de que el importe a que ascienda la suma del Saldo Vivo, de aquellas Participaciones Hipotecarias, con morosidad igual o superior a noventa (90) días en la Fecha de Determinación anterior a la Fecha de Pago en curso, fuera igual o superior al 6,00% del Saldo Vivo de las Participaciones Hipotecarias a esa misma fecha, la totalidad de los Fondos Disponibles para Amortización serán destinados a la amortización de los Bonos de la Serie A.----------

b) En el supuesto de que exista un Déficit de Amortización, según lo descrito anteriormente, la totalidad de los Fondos Disponibles para Amortización serán destinados igualmente a la amortización de los Bonos de la Serie A.----- ----------

Sección VIII: OTRAS DISPOSICIONES----------

22. MODIFICACIÓN DE LA PRESENTE ESCRITURA.---

De acuerdo con lo que establece el artículo 5.3 de la Ley 19/1992, otorgada la presente escritura de constitución del Fondo, emisión y suscripción de las Participaciones Hipotecarias, y emisión de los Bonos no podrá sufrir alteración sino en supuestos excepcionales y, en su caso, de acuerdo con las condiciones que establezca la normativa vigente, y siempre que la modificación no perjudique la calificación otorgada a los Bonos por las Agencia de Calificación, y haya sido comunicada previamente a las agencias de Calificación y a la Comisión Nacional del Mercado de Valores u organismo administrativo competente. La Escritura de Constitución también podrá ser objeto de subsanación a instancia de la Comisión Nacional del Mercado de Valores.----------

23. REGISTRO MERCANTIL.----------

110

De conformidad con lo previsto en el artículo 5.3 de la Ley 19/1992, ni el Fondo, ni los Bonos que se emiten a su cargo serán objeto de inscripción en el Registro Mercantil.----------

24. DECLARACIÓN FISCAL. ----------

La constitución del Fondo, en virtud de la presente Escritura, está exenta del concepto "operaciones societarias" del Impuesto sobre Transmisiones Patrimoniales y Actos Jurídicos Documentados, de acuerdo con lo dispuesto en el artículo 5.10 de la Ley 19/1992.----------

25. GASTOS. ----------

Todos los gastos derivados del otorgamiento y ejecución de la presente escritura pública serán por cuenta del Fondo en los términos previstos en la Sección I de la presente escritura----------

26. INTERPRETACIÓN ----------

La presente Escritura deberá ser interpretada al amparo del Folleto Informativo y de los Contratos que quedarán protocolizados en Acta Notarial con número de protocolo subsiguiente al de esta Escritura y del resto de la documentación relativa a la operación de titulización objeto de esta Escritura de la que forma parte y con la que constituye una unidad de propósito. ----------

27. LEY Y JURISDICCIÓN. ----------

La presente Escritura se regirá e interpretará de acuerdo con las leyes españolas.----------

Todas las cuestiones, discrepancias, litigios y reclamaciones que pudieran derivarse con motivo de la constitución, administración y representación legal por la Sociedad Gestora del Fondo, de la emisión y suscripción de Participaciones Hipotecarias y de la emisión de los Bonos, serán conocidas y falladas por los Juzgados y Tribunales de Madrid capital. Las partes renuncian expresamente a cualquier otro fuero que por ley pudiera corresponderles.----------

Así lo otorgan.----------

Hago las reservas y advertencias legales pertinentes especialmente las de carácter fiscal.-

Doy cumplimiento al requisito de lectura conforme la lo dispuesto en el Reglamento Notarial; los señores comparecientes según respectivamente intervienen, enterados, ratifican y aprueban la presente escritura de constitución del Fondo, en su totalidad y la firman conmigo el Notario, que doy fé de todo cuanto en la misma se contiene y de que va extendida sobre ciento once folios de papel exclusivo para documentos notariales Serie 4ª,

111

NOTARIA DE D. ROBERTO PAREJO GAMIR
NIHIL PRIUS FIDE
MADRID

números 4561614 al 4561627 y 4561629 al 4561723, todos ellos inclusive en orden correlativo y 4561725 y el del presente, todos ellos inclusive en orden correlativo.----------

Están las firmas de los comparecientes.- Signado: R. - Parejo G.- Rubricados y sellado.- Figura seguidamente la nota de aplicación del Arancel prevista en la Ley - 8/89, idéntica a la que se estampa al pie de esta copia.-

==========

==========

==========

==========

========== DOCUMENTOS UNIDOS ==========

==========

==========

PAPEL EXCLUSIVO PARA DOCUMENTOS NOTARIALES

TIMBRE DEL ESTADO

25 PTA VEINTICINCO PESETAS

NOTARIA DE AGUSTIN SANCHEZ JARA - MADRID -

NIHIL PRIUS FIDE

3Y4792616
AGUSTIN SANCHEZ JARA
NOTARIO
MARQUES DE RISCAL 9 2º Dcha.
TELS. 91 319 37 67 – 91 319 39 38
TELECOPIA 91 308 70 73
e-mail: sjara@stl.logiccontrol.es
28010 MADRID

Documento31

ESCRITURA DE ELEVACION A PUBLICOS DE ACUERDOS SOCIALES POR "BANKINTER SOCIEDAD ANONIMA"

NUMERO SEIS MIL CIENTO CINCUENTA Y OCHO. ------

EN MADRID, a CINCO de octubre de dos mil uno

ANTE MI, AGUSTIN SANCHEZ JARA, Notario de esta Capital y su Colegio: ----------

---------- ==COMPARECE: = ----------

DON RAFAEL MATEU DE ROS CEREZO, mayor de edad, casado, Abogado del Estado excedente, vecino de Madrid, con domicilio profesional en Paseo de la Castellana numero 29. ----------

Con D.N.I 10.549.387. ----------

Conozco al señor compareciente. ----------

INTERVIENE: ----------

En representación de la sociedad mercantil

112

NOTARIA DE D. ROBERTO PAREJO GAMIR
MADRID

anónima denominada "BANKINTER, S.A.". Domiciliada en Madrid (Paseo de la Castellana, número 29). Constituida por tiempo indefinido con la denominación de "Banco Intercontinental Español, S.A." mediante escritura otorgada en Madrid el día 4 de Junio de 1.965 ante el notario don Alejandro Bérgamo Llabrés debidamente inscrita en el Registro Mercantil. ----------

Adaptados sus estatutos a la nueva normativa societaria introducida por la ley 19/1.989, de 25 de Julio, en escritura otorgada en Madrid el día 24 de Julio de 1.990 ante el Notario don Agustín Sánchez Jara, en la que, además, la entidad adoptó su actual denominación e inscrita en el Registro Mercantil al folio 1, tomo 397, Hoja número 7.766, inscripción 1.639ª. ----------

Refundidos posteriormente sus estatutos, se rige actualmente por los que constan protocolizados en escritura autorizada igualmente por el Notario de Madrid don Agustín Sánchez Jara, el día 5 de mayo de 2.000 con el numero 3.119 protocolo, que causo la inscripcion 3.661ª.----------

Tiene asignado en el Censo de Entidades Jurídicas del Ministerio de Economía y Hacienda el Código de Identificación Fiscal A28/157.360.------

Actúa en su calidad de SECRETARIO DEL CONSEJO DE ADMINISTRACION a los efectos de elevar a público el acuerdo adoptado por el Consejo de Administración de la entidad celebrado el día 13 de junio de 2.001, con la asistencia de la totalidad de sus miembros, que constan en una certificación - que me entrega y uno a esta matriz, expedida por el propio compareciente Sr. Mateu de Ros en el indicado cargo, con el visto bueno del Presidente Don Jaime Botin Sanz de Sautuola y Garcia de los Ríos, cuyas firmas conozco y considero legítimas, constándome la vigencia de sus respectivos cargos.----------

Tiene a mi juicio, según interviene, capacidad legal para formalizar esta escritura y al efecto,-

----------OTORGA ----------

Que eleva a público el acuerdo adoptado por el

113

Consejo de Administración de BANKINTER S.A en su reunión celebrada el dia 13 de junio de 2.001, que consta en la certificación antes aludida e incorporada a esta matriz, formalizándose así, desde luego, entre los demás extremos del acuerdo, conforme al artículo 108.3.inc.1º del Reglamento del Registro Mercantil, el poder conferido al Director General, DON JAIME ECHEGOYEN ENRIQUEZ DE LA ORDEN, de nacionalidad filipina, con Tarjeta de Residencia X-01177414-S vigente; y al Director de la División de Tesorería y Mercado de Capitales DON PABLO DE DIEGO PORTOLES, de nacionalidad española, con D.N.I 2.504.165-V, ambos mayores de edad, casados, con domicilio profesional en Madrid, Paseo de la Castellana 29.----------

----- =OTORGAMIENTO Y AUTORIZACION= ----------

Así lo dice y otorga el señor compareciente según interviene. ----------

Leída esta escritura por el mismo compareciente a su elección previa la advertencia del articulo 193 del Reglamento Notarial y enterado la aprueba y

firma en un acto. ----------

De todo lo cual y de quedar extendida esta escritura en tres folios de papel del timbre del Estado, serie 3Z números: 3272370, el siguiente y el del presente, doy fe. ----------

Está la firma del compareciente.- Signado Agustín S. Jara.- Rubricado y sellado.----------

NOTA.- El dia 8 de Octubre de 2001 expido dos copias para Bankinter S.A. en cuatro folios, serie 3Y, numeros 4781365 y los tres siguientes; y otra: 4781361 y los tres siguientes. DOY FE.----------

Jara. Rubricado.------- ----------

---------- DOCUMENTO UNIDO----------

---------- ----------

---------- ----------

114

BANKINTER

RAFAEL MATEU DE ROS CEREZO, SECRETARIO Y LETRADO ASESOR DEL CONSEJO DE ADMINISTRACIÓN DE BANKINTER, S.A.

CERTIFICO: Que el Consejo de Administración de BANKINTER, S.A., en su reunión válidamente celebrada en Madrid el día 13 de junio de 2001, adoptó, entre otros, los siguientes acuerdos, con la intervención del que suscribe como Letrado Asesor inscrito con el nº 2.351 en el Registro especial correspondiente del Ilustre Colegio de Abogados de Madrid:

"El Consejo de Administración adopta, por unanimidad, el siguiente acuerdo:

Realizar una emisión de Participaciones Hipotecarias en los siguientes términos:

1. Normativa reguladora: La emisión de Participaciones Hipotecarias se realiza con sujeción a lo dispuesto en la legislación sobre el mercado hipotecario, Ley 2/1981, de 25 de Marzo, Real Decreto 685/1982, de 17 de Marzo, Real Decreto 1289/1991, de 2 de Agosto, por el que se modifican determinados artículos del mencionado Real Decreto 685/1982, la Ley 19/1992, de 7 de Julio, sobre Régimen de Sociedades y Fondos de Inversión Inmobiliaria y sobre Fondos de Titulización Hipotecaria, y demás disposiciones aplicables.

2. Importe de la emisión: El importe de la emisión de las Participaciones Hipotecarias, que estarán representadas por títulos individuales nominativos, ascenderá hasta un máximo de trescientos mil millones de pesetas (300.000.000.000 pts.).

3. Fecha de emisión: La emisión de las Participaciones Hipotecarias a las que se refiere el presente acuerdo se realizará en un plazo no superior a dieciocho meses.

4. Suscripción: La totalidad de las Participaciones Hipotecarias que se emitan serán suscritas por un Fondo de Titulización Hipotecaria (el "Fondo"), a través de la Sociedad Gestora del mismo (la "Sociedad Gestora"). Asimismo, se autoriza expresamente a este Fondo para que utilice en su denominación el término "BANKINTER". El Fondo será constituido con arreglo a la Ley 19/1992, de 7 de Julio, sobre Régimen de Sociedades y Fondos de Inversión Inmobiliaria y sobre Fondos de Titulización Hipotecaria, en el mismo acto de emisión y suscripción de las Participaciones Hipotecarias por la Sociedad Gestora.

   El Fondo, actuando a través de su Sociedad Gestora, suscribirá las Participaciones Hipotecarias a los efectos del párrafo segundo del artículo 64.1 del Real Decreto 685/1982, modificado por el Real Decreto 1289/1991, de 2 de Agosto, y podrá emitir Bonos de Titulización Hipotecaria en las condiciones legalmente establecidas.

5. Delegación: Se faculta, en los más amplios términos, al Presidente del Consejo de Administración, D. Jaime Botín-Sanz de Sautuola y García de los Ríos, al Consejero Delegado, D. Juan Arena de la Mora, al Secretario General y del Consejo, D. Rafael Mateu de Ros Cerezo, al Director General, D. Jaime Echegoyen Enríquez de la Orden y al Director de la División de Tesorería y Mercado de Capitales, D. Pablo de Diego Portolés, para que cualquier de ellos, indistintamente, determine la fecha concreta de emisión de las Participaciones Hipotecarias, así como las concretas características, condiciones, bases y modalidades de dicha emisión, y entre otros extremos, el número de Participaciones Hipotecarias que finalmente se emitan y el importe; firme los títulos representativos de las mismas pudiendo realizar en nombre de la sociedad emisora toda clase de actos de disposición, carga o gravamen, incluso hipotecarios sobre bienes inmuebles directamente relacionados con la emisión, enajenación, transmisión o cesión de Participaciones Hipotecarias, estableciendo cuantos pactos o condiciones juzgue conveniente; comparezca ante Notario al otorgamiento de la escritura pública de constitución del Fondo, emisión y suscripción de Participaciones Hipotecarias y emisión de Bonos de Titulización Hipotecaria, en su condición de emisor de dichas Participaciones Hipotecarias y de aportante de las mismas en el Fondo,

AL-12 R. M. MADRID, T. 1.357, F. 220, H. 9.643. C.I.F. A-28 157360

TIMBRE DEL ESTADO

25 PTA VEINTICINCO PESETAS

3Y4792613

NOTARIA DE AGUSTIN SANCHEZ JARA - MADRID - NIHIL PRIUS FIDE

asumiendo cuantas responsabilidades, compromisos y garantías considere necesarios o convenientes; emita los títulos en que queden representadas las Participaciones Hipotecarias; y, en general, realice y tramite cuantos actos, gestiones, autorizaciones, así como firme cuantos documentos públicos o privados y, en su caso, folletos de emisión, sean precisos a los efectos de la emisión de dichas Participaciones Hipotecarias y su aportación al Fondo.

Se les faculta, asimismo, en los más amplios términos, para que cualquiera de ellos, indistintamente, suscriba cuantos contratos complementarios a la emisión y aportación de las Participaciones Hipotecarias acordada en el día de hoy sean necesarios o convenientes y, entre otros, los de administración, custodia y depósito de las Participaciones Hipotecarias; así como suscribir cuantos contratos sean necesarios o convenientes, con el fin de consolidar la estructura financiera del Fondo deTitulización Hipotecaria al que se aportan las Participaciones Hipotecarias, procurar la mayor cobertura posible para los riesgos inherentes al Fondo y la emisión de Bonos que efectúe dicho Fondo y, en general, los contratos y operaciones que en interés del Banco resulte oportuno o conveniente realizar en relación con la emisión y con el Fondo a que se refiere el presente Acuerdo."

Igualmente CERTIFICO que el Consejo de Administración fue convocado con fecha 24 de mayo de 2001 y de acuerdo con los Estatutos Sociales, figurando como orden del día los asuntos sobre los que se ha certificado, que concurrieron al mismo los nueve miembros que componen dicho Consejo, asistiendo personalmente el Presidente Jaime Botín-Sanz de Sautuola y García de los Ríos, el Vicepresidente Emilio Botín-Sanz de Sautuola y García de los Ríos, el Consejero Delegado Juan Arena de la Mora y los Consejeros Cartival S.A., representado por Marcelino Botín-Sanz de Sautuola y Naveda, Elías Masaveu Alonso del Campo, José Ramón Arce Gómez, Pedro Guerrero Guerrero, John de Zulueta Greenebaum y Fabiola Arredondo de Vara, que no se produjeron en el mismo intervenciones de las que se haya solicitado constancia en Acta, que los Acuerdos certificados fueron aprobados por unanimidad y que el Acta de la reunión fue aprobada por unanimidad al finalizar la misma y en dicha Acta se expresan las circunstancias previstas en el artículo 97 del Reglamento del Registro Mercantil.

Y, para que conste, expido la presente certificación, con el visto bueno del Presidente del Consejo de Administración, Jaime Botín-Sanz de Sautuola y García de los Ríos, en Madrid, a trece de junio de dos mil uno.

Vº Bº
El Presidente del
Consejo de Administración

115

NOTARIA DE D. FLORENTINO PAREJO GAMIR · MADRID

APLICACIÓN ARANCEL. Disp. Adic. 3ª LEY 8/99. ----
DOCUMENTO SIN CUANTIA

ES COPIA DE SU MATRIZ, donde queda anotada y para Bankinter, S.A., la expido en cuatro folios, serie 3Y, números 4792616, los dos anteriores en orden y el del presente, en Madrid a once de Octubre del año dos mil uno. DOY FE.-

FE PÚBLICA NOTARIAL · CONSEJO GENERAL DEL NOTARIADO ESPAÑOL · NOTARIADO EUROPA · NIHIL PRIUS FIDE · 0026495631

NOTARIA DE AGUSTIN SANCHEZ JARA · NIHIL PRIUS FIDE · MADRID

Dª. MARÍA BELÉN RICO ARÉVALO, SECRETARIA DEL CONSEJO DE ADMINISTRACIÓN DE EUROPEA DE TITULIZACIÓN, S.A., S.G.F.T.

CERTIFICA: Que el día 13 de septiembre de 2001 se celebró en la calle Lagasca nº 120 de Madrid, la reunión de la Comisión Delegada del Consejo de Administración, válidamente convocada de acuerdo con los Estatutos Sociales, en cuyo Acta constan los siguientes extremos:

Primero: Que a la sesión asistieron la Presidenta Dª Rosario Martín Gutiérrez de Cabiedes, en su propio nombre y en representación de J.P. Morgan España S.A., el Vicepresidente D. José Antonio Álvarez Álvarez, Dª Carmen Pérez de Muniaín, D. Mario Masiá Vicente, y la Secretaria que suscribe.

Segundo: Que el Orden del Día fue aceptado por todos los Sres. Consejeros asistentes.

Tercero: Que por unanimidad se adoptaron los siguientes acuerdos, sobre los puntos que comprendía el Orden del Día:

1. Constitución de Fondos de Titulización. "BANKINTER 3,F.T.H"

Se explica a continuación por el Director General las características de un nuevo Fondo de Titulización Hipotecaria que se proyecta emitir, informando del proceso de estudio y preparación que se ha efectuado y, encontrándose, a su juicio, ya suficientemente preparada la documentación correspondiente, propone a la Comisión Delegada del Consejo de Administración la constitución del Fondo con arreglo a las siguientes condiciones que seguidamente se recogen:

Consecuentemente, se acuerda por unanimidad constituir, con arreglo a la Ley 19/1992 de 7 de julio, un Fondo de Titulización Hipotecaria denominado BANKINTER 3 Fondo de Titulización Hipotecaria, y llevar a cabo, con cargo al activo de este Fondo la emisión de varias series de Bonos a tipo de interés variable referenciado al Euribor. El Fondo será constituido, administrado y representado por EUROPEA DE TITULIZACIÓN, S.A., Sociedad Gestora de Fondos de Titulización, con las siguientes características:

Se acuerda que el activo agrupado en el Fondo lo constituyan participaciones hipotecarias emitidas por BANKINTER, S.A.

El valor capital total de las participaciones hipotecarias ascenderá hasta a un importe máximo de 1.500.000.000 euros (249.579.000.000 pesetas). Las participaciones hipotecarias y los préstamos hipotecarios participados a que

116

correspondan se atendrán a los requisitos establecidos en la Ley 2/1981 de regulación del mercado hipotecario y normas complementarias.

Los Bonos que integren las diferentes series estarán representados mediante anotaciones en cuenta cuyo registro contable corresponderá al Servicio de Compensación y Liquidación de Valores, S.A., y respecto de los cuales se solicitará su admisión a cotización en AIAF Mercado de Renta Fija.

Se acuerda, asimismo por unanimidad, facultar a la Presidenta, Doña Rosario Martín Gutiérrez de Cabiedes, y al Director General, Don Mario Masiá Vicente, éste último haciendo uso del poder que tiene otorgado a su favor ante los Notarios de Madrid, D. Roberto Blanquer Uberos y D. Luis Felipe Rivas Recio los días 11 de marzo de 1993 y 16 de febrero de 2000, respectivamente, para que, cualquiera de ellos, indistintamente, pueda determinar las concretas características, condiciones, bases y modalidades de la constitución del Fondo, de la suscripción y adquisición de las participaciones hipotecarias y de la emisión de los Bonos, que no hayan sido fijadas en estos acuerdos, y de cuantos servicios y operaciones financieras complementarios sean requeridos para la constitución y funcionamiento del Fondo y para la realización de los trámites previos; comparecer ante Notario al otorgamiento de la escritura pública de constitución del Fondo, emisión y suscripción de las participaciones hipotecarias y emisión de los Bonos, ante la Comisión Nacional del Mercado de Valores para que registre el Folleto Informativo de constitución del Fondo y emisión de los Bonos, y ante cualquier autoridad competente para firmar en nombre y representación de esta Sociedad cualquier documento necesario para la constitución y el funcionamiento del Fondo y la emisión y admisión a cotización de los Bonos.

Se acuerda por unanimidad facultar a las citadas personas, en los más amplios términos para que cualquiera de ellas, indistintamente, firme todos los documentos públicos o privados relacionados con estos acuerdos, incluido, si fuera el caso, las escrituras de subsanación de la escritura de constitución del Fondo, folletos informativos suplementarios y, de forma más general, hacer cuanto fuere necesario para la constitución del Fondo y la emisión y admisión a cotización de los Bonos.

Cuarto: Que el acta de la reunión de la Comisión Delegada de referencia fue aprobada por unanimidad al término de la propia sesión.

Y para que conste, expido la presente certificación, con el Visto Bueno de la Sra. Presidenta, en Madrid a 19 de Septiembre de 2001.

Vº Bº
LA PRESIDENTA

LA SECRETARIA

25 P.TA 0,15€ SELLO DE LEGITIMACIONES Y LEGALIZACIONES

COLEGIOS NOTARIALES

NIHIL PRIUS FIDE

A26087032

CARNICERO IÑIGUEZ · MADRID

FE PÚBLICA NOTARIAL

CONSEJO GENERAL DEL NOTARIADO ESPAÑOL

NOTARIADO EUROPA

NIHIL PRIUS FIDE

0026351921

LEGITIMACION:

Yo, **JUAN CARLOS CARNICERO IÑIGUEZ.** Notario de Madrid. de su Ilustre Colegio. DOY FE:

Que considero legítimas. dada su similitud con las que obran en sus D.N.I.. las firmas que anteceden de D. BELEN RICO AREVALO y D. ROSARIO MARTIN GUTIERREZ DE CABIEDES

Madrid, a 15 de OCTUBRE de 2001

ANOTADO LIBRO INDICADOR Nº II / 1011.

117

PRICEWATERHOUSECOOPERS

NOTARIA DE D. ROBERTO PAREJO GAMIR
MADRID

EUROPEA DE TITULIZACIÓN, SOCIEDAD GESTORA DE FONDOS DE TITULIZACIÓN

Informe especial sobre préstamos hipotecarios

PwC-061

PRICEWATERHOUSECOOPERS

Paseo de la Castellana, 43
28046 Madrid
Tel. +34 915 684 400
Fax +34 913 083 566

EUROPEA DE TITULIZACIÓN, SOCIEDAD GESTORA DE FONDOS DE TITULIZACIÓN

INFORME ESPECIAL SOBRE PRÉSTAMOS HIPOTECARIOS AL 2 DE OCTUBRE DE 2001

16 de octubre de 2001

Participaciones hipotecarias a emitir por Bankinter, S. A.

Europea de Titulización, S.A., Sociedad
Gestora de Fondos de Titulización
Lagasca, 120
28006 Madrid

Muy señores nuestros:

Hemos revisado determinada información al 2 de octubre de 2001 referente a los préstamos incluidos en la "Cartera de Préstamos Seleccionados", para la emisión de Participaciones Hipotecarias, constituida por 19.868 préstamos hipotecarios concedidos por Bankinter, S.A. cuyos saldos a la mencionada fecha ascendían a un importe total de 227.667.141.036 pesetas (1.368.307.075,33 euros).

Esta revisión se ha efectuado para dar cumplimiento a la obligación de auditar los préstamos hipotecarios que son titulizados, requerida para el registro del Folleto de Emisión de Bonos de Titulización Hipotecaria en la Comisión Nacional del Mercado de Valores.

El resumen de la revisión que hemos realizado y de sus resultados se indica a continuación:

I. Introducción

Las técnicas de muestreo, que constituyen un método generalmente aceptado para verificar los registros que mantiene una entidad en relación con un conjunto de partidas, denominado población, permiten obtener una conclusión sobre dicha población mediante el análisis de un número de partidas inferior al del colectivo total, denominado muestra.

El nivel de confianza indica la probabilidad de que el número real de partidas con desviaciones respecto a una pauta existente en una población, no exceda de un nivel previamente determinado (precisión). Tanto el nivel de confianza como la precisión se expresan en forma de porcentaje.

118

PRICEWATERHOUSECOOPERS

NOTARIA DE D. ROBERTO PAREJO GAMIR MADRID

Los procedimientos estadísticos aplicados en nuestro trabajo parten de la hipótesis de que la población a analizar sigue una distribución de probabilidades binomial, y sobre esta base se ha aplicado un muestreo por atributos que supone:

- La obtención de una muestra aleatoria.

- La verificación, con la adecuada documentación soporte, de que las partidas que integran la muestra reúnen las características que se requieren comprobar en la población.

- La extrapolación de las conclusiones obtenidas en el análisis de la muestra a la totalidad del colectivo. En todo caso, las técnicas estadísticas solo facilitan estimaciones de las desviaciones existentes en las poblaciones analizadas.

II. Alcance de nuestro trabajo

De la "Cartera de Préstamos Seleccionados" antes mencionada hemos obtenido una muestra aleatoria de 416 préstamos hipotecarios, que nos permite concluir con un nivel de confianza del 99% que la desviación máxima existente en la población no supera los porcentajes indicados en cada caso.

Para cada uno de los préstamos hipotecarios integrantes de la muestra hemos verificado, de acuerdo con sus instrucciones, el cumplimiento de las características indicadas en el apartado siguiente al 2 de octubre de 2001.

III. Verificación de características y conclusiones referidas a la "Cartera de Préstamos Seleccionados"

1. **Propósito del préstamo:** hemos verificado que el préstamo corresponde a financiación concedida por Bankinter, S.A. a particulares para la adquisición o rehabilitación de viviendas o subrogaciones a particulares de financiaciones a promotores para construcción de viviendas, y consecuentemente, a los efectos previstos en la Orden Ministerial de 30 de diciembre de 1992 sobre normas de solvencia de las entidades de crédito, tiene una ponderación del 50%.

   De acuerdo con los resultados de nuestro trabajo, podemos afirmar con un nivel de confianza del 99% que no más del 1,11 % de los préstamos incluidos en la "Cartera de Préstamos Seleccionados" incumple esta característica.

2. **Identificación del prestatario:** hemos verificado que el titular del préstamo que figura en la base de datos de la "Cartera de Préstamos Seleccionados" coincide con el que figura en la Escritura Pública en que se formalizó el préstamo.

   De acuerdo con los resultados de nuestro trabajo, podemos afirmar con un nivel de confianza del 99% que no más del 1,11% de los préstamos incluidos en la "Cartera de Préstamos Seleccionados" incumple esta característica.

3. **Dirección de la propiedad hipotecada:** hemos verificado que la dirección o el número de finca registral que figura en la base de datos de la "Cartera de Préstamos Seleccionados" coincide con la que figura en la Escritura Pública de formalización del préstamo y en el certificado de tasación.

   De acuerdo con los resultados de nuestro trabajo, podemos afirmar con un nivel de confianza del 99% que no más del 1,58% de los préstamos incluidos en la "Cartera de Préstamos Seleccionados" incumple esta característica.

4. **Fecha de formalización del préstamo:** hemos verificado que la fecha de formalización del préstamo que figura en la base de datos de la "Cartera de Préstamos Seleccionados" coincide con la que figura en la Escritura Pública de formalización del préstamo.

   De acuerdo con los resultados de nuestro trabajo, podemos afirmar con un nivel de confianza del 99% que no más del 1,58% de los préstamos incluidos en la "Cartera de Préstamos Seleccionados" incumple esta característica.

5. **Fecha de vencimiento del préstamo:** hemos verificado que la fecha de vencimiento del préstamo que figura en la base de datos de la "Cartera de Préstamos Seleccionados" coincide con la que figura en la Escritura Pública en que se formalizó el préstamo o en la documentación adicional aportada del mismo, caso de haber experimentado algún reembolso anticipado con acortamiento del plazo del préstamo.

   De acuerdo con los resultados de nuestro trabajo, podemos afirmar con un nivel de confianza del 99% que no más del 1,58% de los préstamos incluidos en la "Cartera de Préstamos Seleccionados" incumple esta característica.

6. **Importe inicial del préstamo:** hemos verificado que el importe inicial del préstamo que figura en la base de datos de "Cartera de Préstamos Seleccionados" coincide con el que figura en la Escritura Pública en que se formalizó el préstamo.

   De acuerdo con los resultados de nuestro trabajo, podemos afirmar con un nivel de confianza del 99% que no más del 1,11% de los préstamos incluidos en la "Cartera de Préstamos Seleccionados" incumple esta característica.

119

PRICEWATERHOUSECOOPERS

NOTARIA DE D. ROBERTO PAREJO GAMIR · MADRID · NIHIL PRIUS FIDE

7. **Saldo actual del préstamo**: hemos verificado que el saldo del préstamo que figura en la base de datos de la "Cartera de Préstamos Seleccionados" al 2 de octubre de 2001 se corresponde o no difiere sustancialmente del que resulta de estimar dicho saldo en función de su fecha de inicio y vencimiento, importe inicial, tipo de interés y, en su caso, pagos anticipados y atrasados que figuran en la base de datos de la Entidad.

   De acuerdo con los resultados de nuestro trabajo, podemos afirmar con un nivel de confianza del 99% que no más del 1,11% de los préstamos incluidos en la "Cartera de Préstamos Seleccionados" incumple esta característica.

8. **Tipo de interés o índice de referencia**: hemos verificado que el tipo de interés del préstamo es variable, y el tipo o índice de referencia que figura en la base de datos de la Entidad para la determinación del tipo de interés aplicable es el Mibor o Euribor a un año del mercado hipotecario, y coincide cualquiera de ellos con el que figura en la Escritura Pública en que se formalizó el préstamo o acuerdo entre las partes de modificación del mismo.

   De acuerdo con los resultados de nuestro trabajo, podemos afirmar con un nivel de confianza del 99% que no más del 1,11% de los préstamos incluidos en la "Cartera de Préstamos Seleccionados" incumple esta característica.

9. **Tipo de interés aplicado**: hemos verificado que el tipo de interés aplicable al 2 de octubre de 2001 al que se calculan las cuotas coincide con el que figura en la base de datos de la "Cartera de Préstamos Seleccionados".

   De acuerdo con los resultados de nuestro trabajo, podemos afirmar con un nivel de confianza del 99% que no más del 1,11% de los préstamos incluidos en la "Cartera de Préstamos Seleccionados" incumple esta característica.

10. **Valor de tasación**: hemos verificado que el valor de tasación de la propiedad hipotecada que figura en la base de datos de la "Cartera de Préstamos Seleccionados" coincide, o no es superior, al que aparece en el certificado de tasación emitido por la Entidad que efectuó la tasación.

    De acuerdo con los resultados de nuestro trabajo, podemos afirmar con un nivel de confianza del 99% que no más del 1,11% de los préstamos incluidos en la "Cartera de Préstamos Seleccionados" incumple esta característica.

11. **Relación saldo actual del préstamo / Valor de tasación**: hemos verificado que el saldo actual del préstamo no excede del 80% del valor de tasación de la propiedad hipotecada.

    De acuerdo con los resultados de nuestro trabajo, podemos afirmar con un nivel de confianza del 99% que no más del 1,11% de los préstamos incluidos en la "Cartera de Préstamos Seleccionados" incumple esta característica.

12. **Retrasos en el pago:** hemos verificado con información interna de la Entidad que los débitos vencidos del préstamo se encuentran al corriente de pago o, en su caso, el retraso en el pago de los débitos vencidos del préstamo no excede de 3 meses al 2 de octubre de 2001.

    De acuerdo con los resultados de nuestras comprobaciones, podemos afirmar con un nivel de confianza del 99%, que no más del 1,11% de los préstamos incluidos en la "Cartera de Préstamos Seleccionados" incumple esta característica.

13. **Seguro de daños:** hemos verificado que las propiedades hipotecadas están cubiertas al 2 de octubre de 2001, al menos, del riesgo de daños por incendio mediante pólizas a favor de la entidad y el capital asegurado no es inferior bien al valor de tasación de la propiedad hipotecada excluidos los elementos no asegurables por naturaleza, bien al saldo del préstamo al 2 de octubre de 2001.

    Bankinter, S.A., siguiendo un criterio de prudencia, ha contratado con una entidad aseguradora una póliza global de seguros subsidiaria que garantiza una cobertura de seguro por daños en caso de inexistencia del mismo o insuficiencia de los capitales asegurados.

    De acuerdo con los resultados de nuestras comprobaciones, podemos afirmar con un nivel de confianza del 99%, que no más del 1,11% de los préstamos incluidos en la "Cartera de Préstamos Seleccionados" incumple esta característica.

14. **Garantía hipotecaria:** Hemos verificado con el texto de la Escritura Pública en que se formalizó el préstamo, que la garantía hipotecaria está constituida con rango de primera sobre el pleno dominio de la propiedad hipotecada y está inscrita en el Registro de la Propiedad.

    De acuerdo con los resultados de nuestro trabajo, podemos afirmar con un nivel de confianza del 99% que no más del 2,38% de los préstamos incluidos en la "Cartera de Préstamos Seleccionados" incumplen esta característica.

120

PRICEWATERHOUSECOOPERS

NOTARIA DE D. ROBERTO PAREJO GAMIR
SIGILLUM MUNUS FIDE
MADRID

IV. Comentarios sobre la muestra analizada

La correlación existente entre el número de desviaciones observado en el análisis efectuado sobre la muestra seleccionada y el porcentaje máximo de desviación estimado considerando el tamaño de la muestra y el nivel de confianza del 99% es la siguiente:

Número de desviaciones en la muestra	% de desviación sobre la muestra	% máximo de desviación estimado
-	-	1,11%
1	0,24%	1,58%
2	0,48%	1,99%
3	0,72%	2,38%
4	0,96%	2,75%
5	1,20%	3,11%
6	1,44%	3,45%
7	1,68%	3,79%
8	1,92%	4,12%
9	2,16%	4,44%
10	2,40%	4,76%
11	2,64%	5,08%
12	2,88%	5,39%

Atentamente,

PricewaterhouseCoopers Auditores, S.L.

Antonio Greño Hidalgo
Socio-Auditor de Cuentas

PwC-061

Comisión Nacional
del Mercado de Valores

COMISION NACIONAL DEL MERCADO DE VALORES
19 OCT. 2001
REGISTRO DE SALIDA - M.P.
N.º 2001/29543

Sr. D. Mario Masiá Vicente
Director General de
EUROPEA DE TITULIZACION, S.A., S.G.F.T.
C/ LAGASCA Nº 120
28006 MADRID

PENDIENTE DE TASAS

Madrid, 19/10/01

Muy señor nuestro:

Por la presente le notificamos que una vez examinada la documentación por ustedes remitida sobre constitución de Fondos de Titulización Hipotecaria con emisión de valores de renta fija siguiente:

- Fondo: **BANKINTER 3, FONDO DE TITULIZACION HIPOTECARIA**
- Emisión: **Bonos de Titulización Hipotecaria**
- Sociedad Gestora: **EUROPEA DE TITULIZACION, S.A., S.G.F.T.**
- Con fecha prevista de oferta pública: **Tras la publicación del anuncio correspondiente.**

con fecha 19/10/01 el Vicepresidente de esta Comisión Nacional del Mercado de Valores ha adoptado el siguiente acuerdo:

"Vista la documentación correspondiente a la constitución de fondos de titulización hipotecaria con emisión de valores de renta fija remitida por la entidad **EUROPEA DE TITULIZACION, S.A., S.G.F.T.**, *el Vicepresidente de la Comisión Nacional del Mercado de Valores, en virtud de la delegación que le ha sido conferida por acuerdo del Consejo de esta Comisión de fecha 10 de octubre de 2001, de conformidad con lo previsto en los artículos 18, 26, 27, 28 y 92 de la Ley 24/1988 del Mercado de Valores, modificada por la Ley 37/98 en los artículos quinto y sexto de la Ley 19/1992 sobre Régimen de Sociedades y Fondos de Inversión Inmobiliaria y sobre Fondos de Titulización Hipotecaria y demás normas de aplicación, ACUERDA:*

Inscribir en los Registros Oficiales contemplados en los precitados artículos de la Ley 24/88, modificada por la Ley 37/98 el Informe de los Auditores de Cuentas, los Documentos Acreditativos y el Folleto Informativo correspondientes a la constitución del Fondo denominado **BANKINTER 3, FONDO DE TITULIZACION HIPOTECARIA** *promovido por la entidad* **EUROPEA DE TITULIZACION, S.A., S.G.F.T.**, *haciéndose constar que, a juicio de esta Comisión Nacional del Mercado de Valores, los valores a emitir con cargo al Fondo correspondientes a la Serie A resultan susceptibles de ponderación al 50% en el coeficiente de solvencia de las Entidades de Crédito. El periodo de suscripción de los valores no podrá iniciarse sino previa aportación a esta Comisión Nacional del Mercado de Valores de la escritura pública de constitución del Fondo."*

121

Comisión Nacional
del Mercado de Valores

PENDIENTE TASAS

La Agencia Nacional de Codificación ha asignado a la emisión de referencia los códigos ISIN **ES0314019003** (Serie A), ISIN **ES0314019011** (Serie B), ISIN **ES0314019029** (Serie C) como códigos únicos de ámbito internacional.

En el caso de que fuera legalmente preceptivo otorgar escritura pública de emisión, les señalamos la obligatoriedad de presentación del correspondiente documento notarial -(copia compulsada de la escritura)- ante esta Comisión Nacional del Mercado de Valores, para su incorporación al correspondiente Registro Oficial. Asimismo, les manifestamos la obligatoriedad de remitir a esta Comisión Nacional del Mercado de Valores, las fechas de inicio y fin del periodo de suscripción cuando sea perceptivo, y de cumplimentar los cuadros de control de difusión que se adjuntan.

Por otro lado, les recordamos la obligatoriedad de proceder a la publicación y difusión del Folleto Informativo de conformidad con lo previsto en artículo 28 de la Ley 24/88 modificada por la Ley 37/98 y demás normativa aplicable. En particular, aquél deberá estar disponible al público en el domicilio social del emisor, así como en el domicilio social y sucursales de las entidades que tengan encomendada la colocación o el servicio financiero de la emisión, haciéndose entrega gratuita del mismo a los suscriptores que lo soliciten.

Adicionalmente, cualquiera que sea la publicidad y el medio publicitario utilizado, no podrán omitirse datos que puedan inducir a una visión global de la operación distinta a la contemplada en el Folleto, debiendo siempre mencionarse la existencia del mismo, indicando que ha sido registrado en la Comisión Nacional del Mercado de Valores, y señalándose los lugares donde puede obtenerse.

Por último, les manifestamos que, en su caso, el incumplimiento de los plazos de admisión previstos en el Folleto Informativo, por causas imputables al emisor, podría ser constitutivo de infracción muy grave, según establece la nueva redacción al párrafo n) del artículo 99 de la Ley 24/1988 de 28 de julio, del Mercado de Valores, dada por la Ley 3/1994 de 14 de abril.

El Real Decreto 1732/1998 de 31 de julio determina la obligatoriedad del abono de la tasa (Tarifa 1) cuya liquidación, por un importe de 36.060,73 euros (6.000.000 pts), se adjunta.

Atentamente,

El Director General de
Mercados Primarios

Angel Benito Benito

==========

==========

==========

==========

==========

==========

CARTERA DE PARTICIPACIONES HIPOTECARIAS

NUM.PARTICIP.	FEC.EMI.	NUM.PREST.	F.APERT.	DIV.	CAPITAL INIC.	%PART.	CAPITAL PEND.	%NOMIN.	(1)	(2)	DIFERE.	(3)	(4)	F.VENCI.	(5)	%DEMORA	TOMO	LIBRO	FOLIO	FINCA	INSC.
012801500510604265	22/10/2001	0510604265	02/01/1998	ESP	14.000.000,00	100,00	12.262.667,00	5,610	M	MIIA	0,750	12	FRCC	02/01/2018	195	15,110	01766	00044	00137	3745	00002
012801400519004507	22/10/2001	0519004507	02/01/1998	ESP	10.000.000,00	100,00	9.066.171,00	5,060	M	MIIA	0,750	12	FRCC	02/01/2022	243	14,560	02828	02083	00109	5569	00000
012806470519990117	22/10/2001	0519990117	02/01/1998	ESP	21.000.000,00	100,00	17.831.217,00	5,360	M	MIIA	0,500	12	FRCC	02/05/2017	187	14,860	00000	00000	00000	6111	00000
012808500510607093	22/10/2001	0510607093	02/01/1998	ESP	8.000.000,00	100,00	6.543.971,00	6,110	M	MIIA	1,250	12	FRCC	02/01/2013	135	15,610	01418	00021	00153		00004
012808020510603293	22/10/2001	0510603293	02/01/1998	ESP	9.500.000,00	100,00	7.744.690,00	6,000	M	MIIA	1,000	12	FRCC	02/01/2013	135	15,500	00000	00684	00234	50394	00004
012808500510607492	22/10/2001	0510607492	02/01/1998	ESP	13.000.000,00	100,00	11.905.269,00	5,860	M	MIIA	1,000	12	FRCC	30/12/2022	255	15,360	00123	00431	00027	30673	00003
012800300519004705	22/10/2001	0519004705	02/01/1998	ESP	14.000.000,00	100,00	11.368.208,00	5,610	M	MIIA	0,750	12	FRCC	02/01/2013	135	15,110	00000	00451	00014	20299	00005
012800340510602924	22/10/2001	0510602924	02/01/1998	ESP	15.500.000,00	100,00	11.468.719,00	5,560	M	MIIA	0,700	12	FRCC	02/08/2014	154	15,060	00322	00000	00086	20810	00004
012806300510605585	22/10/2001	0510605585	05/01/1998	ESP	9.000.000,00	100,00	6.774.741,00	5,640	M	MIIA	0,750	12	FRCC	05/12/2014	158	15,140	01596	00566	00129	38844	00000
012807000510608707	22/10/2001	0510608707	05/01/1998	ESP	12.000.000,00	100,00	9.347.635,00	5,640	M	MIIA	0,750	12	FRCC	05/01/2018	195	15,140	00612	00304	00154	16433	00000
012801700510601422	22/10/2001	0510601422	05/01/1998	ESP	15.700.000,00	100,00	12.730.496,00	5,590	M	MIIA	0,700	12	FRCC	05/01/2013	135	15,090	00923	00255	00012	17040	00001
012802400519608637	22/10/2001	0519608637	05/01/1998	ESP	16.000.000,00	100,00	9.432.366,00	5,490	M	MIIA	0,600	12	FRCC	05/11/2012	133	14,990	01756	00210	00200	17244	00002
012801810510601027	22/10/2001	0510601027	05/01/1998	ESP	11.000.000,00	100,00	8.584.081,00	5,640	M	MIIA	0,750	12	FRCC	05/05/2019	211	15,140	00000	00157	00051	13422	00002
012804000510615302	22/10/2001	0510615302	05/01/1998	ESP	13.000.000,00	100,00	8.571.351,00	5,640	M	MIIA	0,750	12	FRCC	05/01/2018	195	15,140	02684	00000	00186	40640	00003
012868030510660114	22/10/2001	0510660114	05/01/1998	ESP	18.500.000,00	100,00	16.899.789,00	5,750	M	MIIA	0,750	12	FRCC	05/01/2023	255	15,250	01310	00387	00184	5623	00002
012801000510605405	22/10/2001	0510605405	06/01/1998	ESP	11.500.000,00	100,00	9.112.323,00	5,590	M	MIIA	0,700	12	FRCC	06/01/2018	195	15,090	01294	01294	00215	81251	00002
012800140510603576	22/10/2001	0510603576	07/01/1998	ESP	11.000.000,00	100,00	7.653.065,00	5,390	M	MIIA	0,500	12	FRCC	07/06/2009	92	14,890	00948	00077	00001	3123	00001
012806030510002165	22/10/2001	0510002165	07/01/1998	ESP	4.700.000,00	100,00	2.046.295,00	5,890	M	MIIA	1,000	12	FRCC	07/02/2008	76	15,390	02266	00704	00158	11597	00011
012807330519005044	22/10/2001	0519005044	07/01/1998	ESP	5.500.000,00	100,00	4.469.592,00	5,790	M	MIIA	0,900	12	FRCC	07/01/2013	135	15,290	00948	00607	00103	40913	00006
012838690510603217	22/10/2001	0510603217	07/01/1998	ESP	26.800.000,00	100,00	14.166.642,00	5,640	M	MIIA	0,750	12	FRCC	07/01/2023	255	15,140	00000	00000	00000		00000
012805340510603396	22/10/2001	0510603396	07/01/1998	ESP	8.000.000,00	100,00	7.169.410,00	5,640	M	MIIA	0,750	12	FRCC	07/01/2013	135	15,140	01869	00640	00640	26639	00001
012804000510615267	22/10/2001	0510615267	07/01/1998	ESP	9.500.000,00	100,00	8.670.354,00	5,640	M	MIIA	0,750	12	FRCC	07/01/2023	255	15,140	02526	00857	00063	34055	00003
012805000510619931	22/10/2001	0510619931	07/01/1998	ESP	24.000.000,00	100,00	7.423.993,00	5,640	M	MIIA	0,750	12	FRCC	07/11/2008	85	15,140	02412	00249	00209	7566	00000
012803510510601484	22/10/2001	0510601484	07/01/1998	ESP	25.000.000,00	100,00	23.398.679,00	5,390	M	MIIA	0,500	12	FRCC	07/01/2028	315	14,890	01641	00404	00123	22136	00001
012802600510603976	22/10/2001	0510603976	07/01/1998	ESP	4.000.000,00	100,00	3.242.092,00	5,640	M	MIIA	0,750	12	FRCC	07/01/2013	135	15,140	04078	00566	00063	38425	00004
012805280510603026	22/10/2001	0510603026	08/01/1998	ESP	9.200.000,00	100,00	8.058.957,00	5,640	M	MIIA	0,750	12	FRCC	08/01/2018	195	15,140	01616	00413	00053	16946	00005
012837330519737605	22/10/2001	0519737605	08/01/1998	ESP	6.700.000,00	100,00	5.256.904,00	5,490	M	MIIA	0,600	12	FRCC	08/09/2018	203	14,990	01012	00000	00101	506	00000
012808030510670991	22/10/2001	0510670991	08/01/1998	ESP	14.000.000,00	100,00	12.347.085,00	6,250	M	MIIA	1,250	12	FRCC	08/01/2018	195	15,750	00000	00281	00017	217253	00000
012806900510003631	22/10/2001	0510003631	08/01/1998	ESP	7.000.000,00	100,00	5.675.875,00	5,640	M	MIIA	0,750	12	FRCC	08/01/2013	135	15,140	00000	00000	00000		00000
012807920510603633	22/10/2001	0510603633	08/01/1998	ESP	10.800.000,00	100,00	9.468.682,00	5,640	M	MIIA	0,750	12	FRCC	08/01/2018	195	15,140	00000	00000	00000	7739	00000
012800240510603131	22/10/2001	0510603131	08/01/1998	ESP	9.000.000,00	100,00	7.910.259,00	5,890	M	MIIA	1,000	12	FRCC	08/01/2018	195	15,390	02115	00000	00196	97544	00006
012800680510002134	22/10/2001	0510002134	08/01/1998	ESP	12.500.000,00	100,00	10.912.264,00	5,390	M	MIIA	0,500	12	FRCC	08/01/2018	195	14,890	00627	00000	00011	21314	00000
012800530510602222	22/10/2001	0510602222	08/01/1998	ESP	26.000.000,00	100,00	23.766.607,00	5,640	M	MIIA	0,750	12	FRCC	08/01/2023	255	15,140	02442	00494	00010	24098	00005
012800350510603527	22/10/2001	0510603527	09/01/1998	ESP	8.500.000,00	100,00	7.955.537,00	5,390	M	MIIA	0,500	12	FRCC	09/01/2028	315	14,890	00000	00000	00000		00000
012807040510601571	22/10/2001	0510601571	09/01/1998	ESP	10.300.000,00	100,00	9.030.315,00	5,640	M	MIIA	0,750	12	FRCC	09/01/2018	195	15,140	00576	00290	00124	20545	00002
012806510519002155	22/10/2001	0519002155	09/01/1998	ESP	11.000.000,00	100,00	3.774.319,00	5,890	M	MIIA	1,000	12	FRCC	09/01/2013	135	15,390	00000	00079	00115	7799	00000
012808600510603743	22/10/2001	0510603743	09/01/1998	ESP	7.000.000,00	100,00	5.698.081,00	5,890	M	MIIA	1,000	12	FRCC	09/01/2013	135	15,390	01386	00557	00060	19742	00000
012806080510002233	22/10/2001	0510002233	09/01/1998	ESP	10.000.000,00	100,00	9.125.590,00	5,540	M	MIIA	0,650	12	FRCC	09/01/2023	255	15,040	01969	00212	00165	9115	00005
012807340510602742	22/10/2001	0510602742	09/01/1998	ESP	6.100.000,00	100,00	5.609.079,00	6,140	M	MIIA	1,250	12	FRCC	09/01/2023	255	15,640	01706	01052	00144	18345	00007
012806390519005846	22/10/2001	0519005846	09/01/1998	ESP	12.400.000,00	100,00	10.150.321,00	6,390	M	MIIA	1,500	12	FRCC	09/01/2013	135	15,890	01587	00492	00034	29920	00006
012802950510600987	22/10/2001	0510600987	09/01/1998	ESP	7.000.000,00	100,00	2.120.533,00	5,640	M	MIIA	0,750	12	FRCC	09/01/2013	135	15,140	01792	00456	00137	38093	00002
012802300510604366	22/10/2001	0510604366	13/01/1998	ESP	10.800.000,00	100,00	9.484.506,00	5,640	M	MIIA	0,750	12	FRCC	13/01/2018	195	15,140	03761	00302	00223	11580	00009
012800640510601792	22/10/2001	0510601792	23/01/1998	ESP	25.000.000,00	100,00	21.032.855,00	5,640	M	MIIA	0,750	12	FRCC	23/01/2018	196	15,140	00686	00679	00214	33903	00003
012800570510603094	22/10/2001	0510603094	23/01/1998	ESP	17.000.000,00	100,00	14.938.144,00	5,640	M	MIIA	0,750	12	FRCC	23/01/2018	196	15,140	00000	00000	00000		00000
012807960510603014	22/10/2001	0510603014	23/01/1998	ESP	8.500.000,00	100,00	4.997.272,00	5,690	M	MIIA	0,800	12	FRCC	23/01/2006	52	15,190	01533	00903	00042	9152A	00005
012805530519001112	22/10/2001	0519001112	23/01/1998	ESP	8.500.000,00	100,00	7.202.390,00	5,690	M	MIIA	0,800	12	FRCC	23/07/2023	262	15,190	01427	00569	00061	21773	00001
012807810510606541	22/10/2001	0510606541	23/01/1998	ESP	8.500.000,00	100,00	7.471.866,00	5,590	M	MIIA	0,700	12	FRCC	23/01/2018	196	15,090	00671	00101	00064	6164	00002
012805800510608293	22/10/2001	0510608293	23/01/1998	ESP	10.750.000,00	100,00	9.477.255,00	5,890	M	MIIA	1,000	12	FRCC	23/01/2018	196	15,390	02053	01000	00058	58075	00000
012807350519005403	22/10/2001	0519005403	23/01/1998	ESP	13.000.000,00	100,00	7.554.588,00	5,890	M	MIIA	1,000	12	FRCC	23/01/2018	196	15,390	01507	00446	00217	31665	00003
012806310510601624	22/10/2001	0510601624	23/01/1998	ESP	22.000.000,00	100,00	13.880.256,00	5,640	M	MIIA	0,750	12	FRCC	23/04/2012	127	15,140	01543	00191	00061	14893	00000
012806300510605662	22/10/2001	0510605662	23/01/1998	ESP	8.200.000,00	100,00	7.226.687,00	5,890	M	MIIA	1,000	12	FRCC	23/01/2018	196	15,390	02686	00419	00198	22416	00002
012801010510601885	22/10/2001	0510601885	23/01/1998	ESP	16.000.000,00	100,00	11.979.749,00	5,640	M	MIIA	0,750	12	FRCC	23/01/2013	136	15,140	00000	00465	00079	33808	00003
012805090519002132	22/10/2001	0519002132	23/01/1998	ESP	18.000.000,00	100,00	15.838.224,00	5,690	M	MIIA	0,800	12	FRCC	23/01/2018	196	15,190	01056	00416	00167	29767	00005
012804000510615554	22/10/2001	0510615554	23/01/1998	ESP	11.500.000,00	100,00	8.445.182,00	5,590	M	MIIA	0,700	12	FRCC	23/01/2013	136	15,090	02192	00931	00138	45089	00000
012803520510601401	22/10/2001	0510601401	23/01/1998	ESP	18.000.000,00	100,00	16.891.865,00	5,490	M	MIIA	0,600	12	FRCC	23/01/2028	316	14,990	01637	00243	00106	6867-N	00007
012803160510600462	22/10/2001	0510600462	23/01/1998	ESP	14.500.000,00	100,00	13.592.542,00	5,490	M	MIIA	0,600	12	FRCC	23/01/2028	316	14,990	00667	00202	00187	10070	00002
012802600510604025	22/10/2001	0510604025	23/01/1998	ESP	5.000.000,00	100,00	4.389.706,00	5,640	M	MIIA	0,750	12	FRCC	23/01/2018	196	15,140	01457	00029	00115	2656	00003
012803820510004786	22/10/2001	0510004786	24/01/1998	ESP	14.000.000,00	100,00	9.857.953,00	5,590	M	MIIA	0,700	12	FRCC	24/01/2013	136	15,090	02167	00547	00027	49426	00003
012802310510600111	22/10/2001	0510600111	26/01/1998	ESP	10.500.000,00	100,00	8.560.990,00	5,640	M	MIIA	0,750	12	FRCC	26/06/2019	213	15,140	03945	00612	00142	2592	00014
012804020510601087	22/10/2001	0510601087	26/01/1998	ESP	18.000.000,00	100,00	11.058.589,00	5,390	M	MIIA	0,500	12	FRCC	26/05/2008	80	14,890	04159	00043	00114	2441	00000
012805050519002611	22/10/2001	0519002611	26/01/1998	ESP	13.000.000,00	100,00	11.477.081,00	5,640	M	MIIA	0,750	12	FRCC	26/03/2025	282	5,640	02429	00385	00033	25608	00001
012800460510604161	22/10/2001	0510604161	26/01/1998	ESP	20.000.000,00	100,00	16.292.489,00	5,440	M	MIIA	0,550	12	FRCC	26/01/2013	136	14,940	03654	00081	00000	19228	00008
012800420510601182	22/10/2001	0510601182	27/01/1998	ESP	8.000.000,00	100,00	7.046.763,00	5,890	M	MIIA	1,000	12	FRCC	27/01/2018	196	15,390	00246	00191	00173	18376	00002
012800180510606443	22/10/2001	0510606443	27/01/1998	ESP	12.550.000,00	100,00	11.008.475,00	5,290	M	MIIA	0,400	12	FRCC	27/01/2018	196	14,790	01248	00145	00024	10509	00005
012800120510603105	22/10/2001	0510603105	27/01/1998	ESP	15.000.000,00	100,00	12.175.916,00	5,290	M	MIIA	0,400	12	FRCC	27/01/2013	136	14,790	00351	00001	00085	21046	00003
012805540519001295	22/10/2001	0519001295	27/01/1998	ESP	7.500.000,00	100,00	6.118.227,00	5,640	M	MIIA	0,750	12	FRCC	27/01/2013	136	15,140	02950	00055	00047	2861	00002
012806500519003323	22/10/2001	0519003323	27/01/1998	ESP	6.000.000,00	100,00	5.496.321,00	5,740	M	MIIA	0,850	12	FRCC	27/01/2023	256	15,240	00000	00033	00102	2489	00002
012806500519003337	22/10/2001	0519003337	27/01/1998	ESP	20.000.000,00	100,00	14.043.588,00	5,740	M	MIIA	0,850	12	FRCC	27/01/2023	256	15,240	00000	00078	00120	6677	00002
012806060510001552	22/10/2001	0510001552	28/01/1998	ESP	12.500.000,00	100,00	10.177.289,00	5,390	M	MIIA	0,500	12	FRCC	28/01/2013	136	14,890	02378	00128	00055	13596	00005
012800270510602546	22/10/2001	0510602546	28/01/1998	ESP	21.000.000,00	100,00	12.667.381,00	5,390	M	MIIA	0,500	12	FRCC	28/01/2013	136	14,890	00511	00504	00194	27353	00007
012800540510601516	22/10/2001	0510601516	28/01/1998	ESP	13.000.000,00	100,00	12.209.502,00	5,640	M	MIIA	0,750	12	FRCC	28/01/2028	316	15,140	01607	00185	00206	10565	00000
012800820510601915	22/10/2001	0510601915	28/01/1998	ESP	9.500.000,00	100,00	8.343.696,00	5,590	M	MIIA	0,700	12	FRCC	28/01/2018	196	15,090	00611	00126	00174	18275	00000
012805060510602465	22/10/2001	0510602465	28/01/1998	ESP	17.556.000,00	100,00	15.421.299,00	5,640	M	MIIA	0,750	12	FRCC	28/01/2018	196	15,140	01512	01041	00229	55382	00000
012805000510620134	22/10/2001	0510620134	28/01/1998	ESP	28.000.000,00	100,00	25.009.105,00	5,640	M	MIIA	0,750	12	FRCC	28/01/2018	196	15,140	02679	00202	00108	4790	00006
012803210510600376	22/10/2001	0510600376	28/01/1998	ESP	12.000.000,00	100,00	7.975.512,00	5,390	M	MIIA	0,500	12	FRCC	28/01/2011	112	14,890	04215	00565	00013	20949	00002
012803130510700104	22/10/2001	0510700104	28/01/1998	ESP	10.000.000,00	100,00	9.380.611,00	5,490	M	MIIA	0,600	12	FRCC	28/01/2028	316	14,990	00000	00000	00000		00000
012805220510603944	22/10/2001	0510603944	29/01/1998	ESP	9.500.000,00	100,00	7.748.257,00	5,640	M	MIIA	0,750	12	FRCC	29/01/2013	136	15,140	01905	00270	00111	11114	00003
012801100510604316	22/10/2001	0510604316	29/01/1998	ESP	10.000.000,00	100,00	8.787.144,00	5,640	M	MIIA	0,750	12	FRCC	29/01/2018	196	15,140	00900	00262	00067	23742	00004
012805130510602157	22/10/2001	0510602157	29/01/1998	ESP	13.000.000,00	100,00	11.423.282,00	5,640	M	MIIA	0,750	12	FRCC	29/01/2018	196	15,140	02451	00364	00209	7460	00006
012801000510605132	22/10/2001	0510605132	29/01/1998	ESP	14.125.000,00	100,00	12.133.345,00	5,590	M	MIIA	0,700	12	FRCC	29/01/2016	172	15,090	01049	01049	00026	74629	00001
012807810510606632	22/10/2001	0510606632	29/01/1998	ESP	4.000.000,00	100,00	3.286.016,00	6,140	M	MIIA	1,250	12	FRCC	29/01/2013	136	15,640	02353	00192	00001	7756A	00003
012830930519738484	22/10/2001	0519738484	29/01/1998	ESP	15.000.000,00	100,00	10.422.697,00	5,540	M	MIIA	0,650	12	FRCC	29/02/2012	125	15,040	02311	01180	00090	51181	00000
012807000510608847	22/10/2001	0510608847	29/01/1998	ESP	15.750.000,00	100,00	13.827.558,00	5,640	M	MIIA	0,750	12	FRCC	29/01/2018	196	15,140	01090	00043	00220	2162	00000
012805380510603281	22/10/2001	0510603281	30/01/1998	ESP	30.000.000,00	100,00	26.361.437,00	5,640	M	MIIA	0,750	12	FRCC	30/01/2018	196	15,140	02224	00157	00042	9294	00010
012808010510602872	22/10/2001	0510602872	30/01/1998	ESP	6.400.000,00	100,00	5.287.735,00	6,000	M	MIIA	1,000	12	FRCC	30/01/2025	280	15,500	01727	00205	00182	20155	00001
012807350519005431	22/10/2001	0519005431	30/01/1998	ESP	7.800.000,00	100,00	6.866.571,00	5,740	M	MIIA	0,850	12	FRCC	30/01/2018	196	15,240	01651	00000	00096	7435	00005
012807350519005466	22/10/2001	0519005466	30/01/1998	ESP	13.000.000,00	100,00	9.661.051,00	5,380	M	EUIA	0,500	12	FRCC	30/01/2013	136	14,880	01565	00504	00209	4863	00006
012800220510601624	22/10/2001	0510601624	30/01/1998	ESP	12.000.000,00	100,00	9.794.782,00	5,640	M	MIIA	0,750	12	FRCC	30/01/2013	136	15,140	01027	00035	00008	5540	00000
012800380510601535	22/10/2001	0510601535	30/01/1998	ESP	24.700.000,00	100,00	22.069.099,00	5,640	M	MIIA	0,750	12	FRCC	30/01/2016	172	15,140	01059	00158	00034	6224	00003
012800190510601915	22/10/2001	0510601915	30/01/1998	ESP	9.900.000,00	100,00	7.853.355,00	5,640	M	MIIA	0,750	12	FRCC	30/11/2015	170	15,140	00875	00725	00166	35038	00000
012801810510601111	22/10/2001	0510601111	30/01/1998	ESP	32.000.000,00	100,00	30.089.137,00	5,640	T	MIIA	0,750	12	FRCC	30/01/2028	316	15,140	00000	00592	00059	48031	00004
012802400519608917	22/10/2001	0519608917	30/01/1998	ESP	8.000.000,00	100,00	7.648.033,00	5,640	M	MIIA	0,750	12	FRCC	30/01/2033	376	15,140	02510	00145	00114	7549	00000
012802440510604513	22/10/2001	0510604513	30/01/1998	ESP	11.000.000,00	100,00	8.705.089,00	5,640	M	MIIA	0,750	12	FRCC	30/01/2013	136	15,140	01625	00043	00160	4855	00002
012803000510702632	22/10/2001	0510702632	30/01/1998	ESP	12.000.000,00	100,00	11.258.113,00	5,490	M	MIIA	0,600	12	FRCC	30/01/2028	316	14,990	02118	00658	00177	22945	00002
012803560510001841	22/10/2001	0510001841	30/01/1998	ESP	13.000.000,00	100,00	11.385.094,00	5,390	M	MIIA	0,500	12	FRCC	30/01/2018	196	14,890	00456	00546	00174	23507	00004
012805000510620491	22/10/2001	0510620491	02/02/1998	ESP	15.000.000,00	100,00	14.065.807,00	5,310	M	MIIA	0,750	12	FRCC	02/02/2028	316	14,810	01238	00475	00117	21534	00004
012801010510601962	22/10/2001	0510601962	02/02/1998	ESP	8.900.000,00	100,00	4.924.790,00	5,210	M	MIIA	0,650	12	FRCC	02/12/2013	146	14,710	00000	01258	00045	73010N	00003
012805070510601934	22/10/2001	0510601934	02/02/1998	ESP	11.000.000,00	100,00	9.050.732,00	5,810	M	MIIA	1,250	12	FRCC	02/02/2013	136	15,310	02285	00072	00017	3607	00000
012800460510604182	22/10/2001	0510604182	02/02/1998	ESP	11.000.000,00	100,00	9.655.016,00	5,260	M	MIIA	0,700	12	FRCC	02/02/2018	196	14,760	03483	00041	00017	4719	00000
012801000510605377	22/10/2001	0510605377	02/02/1998	ESP	11.000.000,00	100,00	10.313.634,00	5,210	M	MIIA	0,650	12	FRCC	02/02/2028	316	14,710	00204	00204	00159	18379	00002
012800920510601085	22/10/2001	0510601085	03/02/1998	ESP	5.000.000,00	100,00	3.754.948,00	5,310	M	MIIA	0,750	12	FRCC	03/02/2010	100	5,310	01361	00380	00210	32895	00005
012808600510603841	22/10/2001	0510603841	03/02/1998	ESP	9.500.000,00	100,00	7.767.803,00	5,560	M	MIIA	1,000	12	FRCC	03/02/2013	136	15,060	01346	00093	00197	5841	00009
012806400510604006	22/10/2001	0510604006	03/02/1998	ESP	4.500.000,00	100,00	3.962.590,00	5,560	M	MIIA	1,000	12	FRCC	03/02/2018	196	15,060	01357	00086	00001	6450	00003
012831310519737885	22/10/2001	0519737885	03/02/1998	ESP	4.000.000,00	100,00	3.668.558,00	5,560	M	MIIA	1,000	12	FRCC	03/02/2023	256	15,060	00825	00267	00158	10356D	00000
012805950510601406	22/10/2001	0510601406	03/02/1998	ESP	5.000.000,00	100,00	4.391.273,00	5,360	M	MIIA	0,800	12	FRCC	03/02/2018	196	14,860	01577	00000	00070	5260	00004
012805000510620372	22/10/2001	0510620372	03/02/1998	ESP	14.000.000,00	100,00	12.811.663,00	5,310	M	MIIA	0,750	12	FRCC	03/02/2023	256	14,810	02520	00142	00009	6056	00005
012801510510603503	22/10/2001	0510603503	03/02/1998	ESP	30.000.000,00	100,00	26.391.562,00	5,310	M	MIIA	0,750	12	FRCC	03/02/2028	316	14,810	01907	00067	00198	6702	00000
012801530519002805	22/10/2001	0519002805	03/02/1998	ESP	14.700.000,00	100,00	11.815.278,00	5,210	M	MIIA	0,650	12	FRCC	03/06/2025	284	14,710	02080	00286	00171	25411	00003
012802330510602535	22/10/2001	0510602535	04/02/1998	ESP	22.000.000,00	100,00	15.042.981,00	4,960	M	MIIA	0,400	12	FRCC	04/02/2008	76	14,460	00960	00190	00240	10366	00001
012803560510002261	22/10/2001	0510002261	04/02/1998	ESP	15.000.000,00	100,00	12.054.331,00	5,060	M	MIIA	0,500	12	FRCC	04/02/2018	196	14,560	01519	00463	00212	13235	00003
012806900510003771	22/10/2001	0510003771	04/02/1998	ESP	10.000.000,00	100,00	8.778.236,00	5,310	M	MIIA	0,750	12	FRCC	04/02/2018	196	14,810	01793	00225	00071	15604	00003
012800850510602527	22/10/2001	0510602527	04/02/1998	ESP	8.000.000,00	100,00	7.321.802,00	5,410	M	MIIA	0,850	12	FRCC	04/02/2023	256	14,910	01376	00590	00129	32788	00003
012800180512024755	22/10/2001	0512024755	04/02/1998	ESP	5.000.000,00	100,00	3.429.026,00	5,310	M	MIIA	0,750	12	FRCC	04/02/2008	76	14,810	01478	00490	00155	27549	00004
012800480519610027	22/10/2001	0519610027	04/02/1998	ESP	8.500.000,00	100,00	7.498.695,00	5,560	M	MIIA	1,000	12	FRCC	04/02/2018	196	15,060	03504	00794	00061	33866N	00007
012800680510002141	22/10/2001	0510002141	04/02/1998	ESP	39.000.000,00	100,00	35.551.609,00	5,310	M	MIIA	0,750	12	FRCC	04/02/2018	196	14,810	00000	00353	00184	26220	00000
012800820510602223	22/10/2001	0510602223	05/02/1998	ESP	16.500.000,00	100,00	13.404.974,00	4,960	M	MIIA	0,400	12	FRCC	05/02/2018	196	14,460	02144	00000	00165	59645	00004
012800700510601707	22/10/2001	0510601707	05/02/1998	ESP	19.000.000,00	100,00	17.853.307,00	5,310	M	MIIA	0,750	12	FRCC	05/02/2028	316	14,810	01170	00236	00041	9714	00005
012807340510602875	22/10/2001	0510602875	05/02/1998	ESP	10.000.000,00	100,00	3.040.594,00	5,460	M	MIIA	0,900	12	FRCC	05/02/2013	136	14,960	01345	00696	00068	33331	00007
012806510519002316	22/10/2001	0519002316	05/02/1998	ESP	23.000.000,00	100,00	20.227.196,00	5,410	M	MIIA	0,850	12	FRCC	05/02/2018	196	14,910	03260	00084	00070	6903	00000
012801810510601146	22/10/2001	0510601146	05/02/1998	ESP	9.100.000,00	100,00	8.321.152,00	5,310	M	MIIA	0,750	12	FRCC	05/02/2023	256	14,810	00797	00000	00221	4025	00018
012803960510000985	22/10/2001	0510000985	05/02/1998	ESP	9.200.000,00	100,00	7.479.781,00	5,210	M	MIIA	0,650	12	FRCC	05/02/2013	136	14,710	01314	00022	00178	2871N	00007
012801010510601955	22/10/2001	0510601955	05/02/1998	ESP	14.000.000,00	100,00	12.807.485,00	5,360	M	MIIA	0,800	12	FRCC	05/02/2023	256	14,860	00000	01207	00219	80429N	00003
012803210510603834	22/10/2001	0510603834	05/02/1998	ESP	9.000.000,00	100,00	7.893.460,00	5,310	M	MIIA	0,750	12	FRCC	05/02/2018	196	14,810	03897	00144	00149	2007	00064
012801010510601976	22/10/2001	0510601976	05/02/1998	ESP	5.000.000,00	100,00	4.076.436,00	5,360	M	MIIA	0,800	12	FRCC	05/02/2013	136	14,860	00223	00350	00160	18530	00010
012803420510603344	22/10/2001	0510603344	05/02/1998	ESP	17.000.000,00	100,00	14.860.630,00	5,160	M	MIIA	0,600	12	FRCC	05/02/2018	196	14,660	01241	00184	00115	13314	00012
012803500510509433	22/10/2001	0510509433	06/02/1998	ESP	9.000.000,00	100,00	8.422.762,00	5,060	M	MIIA	0,500	12	FRCC	06/02/2028	316	14,560	01117	00841	00181	43725	00003
012801610510601625	22/10/2001	0510601625	06/02/1998	ESP	6.000.000,00	100,00	4.890.975,00	5,310	M	MIIA	0,750	12	FRCC	06/02/2013	136	14,810	02096	00809	00192	74876	00000

NOTARIA DE D. ROBERTO PAREJO GAMIR · MADRID

122

CARTERA DE PARTICIPACIONES HIPOTECARIAS

NUM.PARTICIP.	FEC.EMI.	NUM.PREST.	F.APERT.	DIV.	CAPITAL INIC.	%PART.	CAPITAL PEND.	%NOMIN.	(1)	(2)	DIFERE.	(3)	(4)	F.VENCI.	(5)	%DEMORA	TOMO	LIBRO	FOLIO	FINCA	INSC.
012804600510603056	22/10/2001	0510603056	06/02/1998	ESP	12.500.000,00	100,00	11.413.133,00	5,060	M	MI1A	0,500	12	FRCC	06/02/2023	256	14,560	01872	00394	00047	31215	00006
012804000510615617	22/10/2001	0510615617	06/02/1998	ESP	17.000.000,00	100,00	14.872.816,00	5,060	M	MI1A	0,500	12	FRCC	06/02/2018	196	14,560	02636	00955	00053	53602	00002
012804000510615743	22/10/2001	0510615743	06/02/1998	ESP	18.000.000,00	100,00	15.798.809,00	5,210	M	MI1A	0,650	12	FRCC	06/02/2018	196	14,710	02358	00069	00057	995	00003
012806510519002302	22/10/2001	0519002302	06/02/1998	ESP	21.200.000,00	100,00	17.442.732,00	5,500	T	MI1A	0,750	12	FRCC	06/02/2013	136	15,000	01064	00361	00033	39959	00000
012838560519740346	22/10/2001	0519740346	06/02/1998	ESP	7.500.000,00	100,00	6.116.037,00	5,310	M	MI1A	0,750	12	FRCC	06/02/2013	136	14,810	02466	00846	00127	68487	00000
012800820510602202	22/10/2001	0510602202	06/02/1998	ESP	20.000.000,00	100,00	18.193.847,00	5,010	M	MI1A	0,450	12	FRCC	06/02/2023	256	14,510	00940	00073	00065	3446	00005
012800680510002281	22/10/2001	0510002281	06/02/1998	ESP	7.000.000,00	100,00	5.022.422,00	5,310	M	MI1A	0,750	12	FRCC	06/02/2018	196	14,810	00341	00195	00166	18966	00002
012800750512024315	22/10/2001	0512024315	06/02/1998	ESP	5.500.000,00	100,00	4.733.853,00	5,560	M	MI1A	1,000	12	FRCC	06/11/2020	229	15,060	00778	00442	00000	17090	00003
012800480519003715	22/10/2001	0519003715	06/02/1998	ESP	25.000.000,00	100,00	19.016.371,00	5,060	T	MI1A	0,500	12	FRCC	06/02/2010	100	14,560	01298	00316	00114	13868	00004
012800310510602403	22/10/2001	0510602403	06/02/1998	ESP	9.000.000,00	100,00	8.449.224,00	5,360	M	MI1A	0,800	12	FRCC	06/02/2028	316	14,860	00000	00000	00000		00000
012801000510605573	22/10/2001	0510605573	06/02/1998	ESP	15.400.000,00	100,00	14.050.122,00	5,060	M	MI1A	0,500	12	FRCC	06/02/2023	256	14,560	01701	01701	01390	54676	00007
012801000510605475	22/10/2001	0510605475	06/02/1998	ESP	15.850.000,00	100,00	12.640.007,00	5,260	M	MI1A	0,700	12	FRCC	06/02/2012	124	14,760	01060	01060	00041	75145	00000
012801000510605384	22/10/2001	0510605384	06/02/1998	ESP	15.000.000,00	100,00	13.720.639,00	5,260	M	MI1A	0,700	12	FRCC	06/02/2023	256	14,760	00915	00915	00212	62826	00001
012801000510605412	22/10/2001	0510605412	09/02/1998	ESP	17.000.000,00	100,00	15.935.836,00	5,260	M	MI1A	0,700	12	FRCC	09/02/2028	316	14,760	01190	01190	00118	79947	00001
012801000510605461	22/10/2001	0510605461	09/02/1998	ESP	14.000.000,00	100,00	12.314.605,00	5,260	M	MI1A	0,700	12	FRCC	09/02/2018	196	14,760	01258	01258	00003	72996	00002
012805730510603281	22/10/2001	0510603281	09/02/1998	ESP	21.000.000,00	100,00	14.748.784,00	5,060	M	MI1A	0,500	12	FRCC	09/02/2028	316	14,560	01507	00989	00158	47975	00000
012806610519002445	22/10/2001	0519002445	09/02/1998	ESP	6.400.000,00	100,00	4.154.468,00	5,560	M	MI1A	1,000	12	FRCC	09/10/2015	168	15,060	00869	00070	00240	8525	00002
012807040510601816	22/10/2001	0510601816	09/02/1998	ESP	13.000.000,00	100,00	10.593.034,00	5,310	M	MI1A	0,750	12	FRCC	09/02/2013	136	14,810	01106	00626	00153	5820 N	00004
012806610519002466	22/10/2001	0519002466	09/02/1998	ESP	4.480.000,00	100,00	3.939.909,00	5,410	M	MI1A	0,850	12	FRCC	09/02/2018	196	14,910	01037	00344	00216	16630	00002
012805080510603272	22/10/2001	0510603272	09/02/1998	ESP	17.500.000,00	100,00	15.377.450,00	5,360	M	MI1A	0,800	12	FRCC	09/02/2018	196	14,860	00330	00330	00230	11897	00000
012805050519002765	22/10/2001	0519002765	09/02/1998	ESP	11.000.000,00	100,00	9.680.521,00	5,360	M	MI1A	0,800	12	FRCC	09/02/2018	196	14,860	00089	00053	00005	4680	00007
012802400519608952	22/10/2001	0519608952	09/02/1998	ESP	15.700.000,00	100,00	14.733.290,00	5,310	M	MI1A	0,750	12	FRCC	09/02/2028	316	14,810	02656	00230	00103	13328	00001
012805280510603173	22/10/2001	0510603173	13/02/1998	ESP	7.000.000,00	100,00	6.577.494,00	5,560	M	MI1A	1,000	12	FRCC	13/02/2028	316	15,060	01291	00098	00011	19637	00008
012805110510602442	22/10/2001	0510602442	16/02/1998	ESP	4.070.809,00	100,00	2.517.088,00	5,310	M	MI1A	0,750	12	FRCC	31/07/2006	58	9,310	01901	00095	00027	3761	00005
012806510519002323	22/10/2001	0519002323	18/02/1998	ESP	8.000.000,00	100,00	5.468.382,00	5,210	M	MI1A	0,650	12	FRCC	18/02/2008	76	14,710	00000	00000	00000	21498,21496	00000
012801400519004794	22/10/2001	0519004794	19/02/1998	ESP	20.000.000,00	100,00	17.571.614,00	5,310	M	MI1A	0,750	12	FRCC	19/02/2018	196	14,810	00948	00628	00124	5121	00010
012807960510603112	22/10/2001	0510603112	19/02/1998	ESP	9.600.000,00	100,00	8.454.971,00	5,560	M	MI1A	1,000	12	FRCC	19/02/2018	196	15,060	01448	00670	00194	15838-N	00005
012802440510604597	22/10/2001	0510604597	20/02/1998	ESP	7.000.000,00	100,00	6.150.062,00	5,310	M	MI1A	0,750	12	FRCC	20/02/2018	196	14,810	01746	00195	00014	18251	00002
012803500510509601	22/10/2001	0510509601	23/02/1998	ESP	10.000.000,00	100,00	8.793.665,00	5,160	M	MI1A	0,600	12	FRCC	23/02/2018	197	14,660	01096	00825	00077	8912	00007
012802440510604611	22/10/2001	0510604611	23/02/1998	ESP	10.000.000,00	100,00	9.163.346,00	5,310	M	MI1A	0,750	12	FRCC	23/02/2023	257	14,810	01480	00006	00012	476	00004
012802400519609057	22/10/2001	0519609057	23/02/1998	ESP	7.900.000,00	100,00	6.794.925,00	5,160	M	MI1A	0,600	12	FRCC	23/08/2017	191	14,660	02840	00059	00000	4683-4655	00001
012802300510604485	22/10/2001	0510604485	23/02/1998	ESP	20.000.000,00	100,00	17.554.771,00	5,060	M	MI1A	0,500	12	FRCC	23/02/2018	197	14,560	03228	00208	00110	16702	00004
012803530510601031	22/10/2001	0510601031	23/02/1998	ESP	16.000.000,00	100,00	13.103.625,00	5,210	M	MI1A	0,650	12	FRCC	23/02/2013	137	14,710	01716	00122	00001	4362	00008
012803100510601233	22/10/2001	0510601233	23/02/1998	ESP	13.000.000,00	100,00	10.906.400,00	5,210	M	MI1A	0,650	12	FRCC	23/02/2017	185	14,710	00942	00321	00075	7847	00011
012805000510620456	22/10/2001	0510620456	23/02/1998	ESP	14.130.000,00	100,00	9.476.604,00	5,310	M	MI1A	0,750	12	FRCC	23/05/2015	164	14,810	02188	01845	00154	80930N	00007
012805000510620722	22/10/2001	0510620722	23/02/1998	ESP	9.250.000,00	100,00	8.476.086,00	5,310	M	MI1A	0,750	12	FRCC	23/02/2023	257	14,810	02315	00405	00088	5932	00005
012804050510602091	22/10/2001	0510602091	23/02/1998	ESP	4.500.000,00	100,00	3.271.527,00	5,310	M	MI1A	0,750	12	FRCC	23/02/2013	137	14,810	00693	00180	00017	16248	00000
012803910510001477	22/10/2001	0510001477	23/02/1998	ESP	4.000.000,00	100,00	3.656.353,00	5,310	M	MI1A	0,750	12	FRCC	23/02/2023	257	14,810	00796	00107	00088	1951	00004
012807900519003155	22/10/2001	0519003155	23/02/1998	ESP	4.000.000,00	100,00	2.433.684,00	5,560	M	MI1A	1,000	12	FRCC	23/02/2013	137	15,060	00588	00407	00039	30104	00000
012807800510616683	22/10/2001	0510616683	23/02/1998	ESP	13.000.000,00	100,00	10.201.178,00	5,310	M	MI1A	0,750	12	FRCC	23/02/2018	197	14,810	00723	00000	00204	5028	00000
012807600510603503	22/10/2001	0510603503	23/02/1998	ESP	14.000.000,00	100,00	12.339.509,00	5,310	M	MI1A	0,750	12	FRCC	23/02/2018	197	14,810	01594	00198	00023	5700	00002
012807020510602423	22/10/2001	0510602423	23/02/1998	ESP	18.000.000,00	100,00	14.733.823,00	5,160	M	MI1A	0,600	12	FRCC	23/02/2013	137	14,660	00506	00242	00187	16209	00001
012807410510606823	22/10/2001	0510606823	23/02/1998	ESP	10.500.000,00	100,00	9.628.948,00	5,310	M	MI1A	0,750	12	FRCC	23/02/2023	257	14,810	01443	00567	00052	2957	00003
012806010510002527	22/10/2001	0510002527	23/02/1998	ESP	9.000.000,00	100,00	4.473.086,00	5,260	M	MI1A	0,700	12	FRCC	23/02/2010	101	14,760	02283	00614	00138	31518	00008
012806300510605984	22/10/2001	0510605984	24/02/1998	ESP	5.500.000,00	100,00	4.857.494,00	5,560	M	MI1A	1,000	12	FRCC	24/02/2018	197	15,060	01003	01003	00140	7486	00006
012807350519005662	22/10/2001	0519005662	24/02/1998	ESP	6.675.000,00	100,00	5.891.697,00	5,460	M	MI1A	0,900	12	FRCC	24/02/2018	197	14,960	01433	00212	00137	14293	00003
012807350519005676	22/10/2001	0519005676	24/02/1998	ESP	4.300.000,00	100,00	3.550.200,00	5,810	M	MI1A	1,250	12	FRCC	24/02/2013	137	15,310	01661	00000	00013	4087	00005
012806900510003932	22/10/2001	0510003932	24/02/1998	ESP	10.000.000,00	100,00	8.827.195,00	5,560	M	MI1A	1,000	12	FRCC	24/02/2018	197	15,060	01798	00230	00155	4355	00006
012806450519003402	22/10/2001	0519003402	24/02/1998	ESP	10.000.000,00	100,00	6.926.532,00	5,310	M	MI1A	0,750	12	FRCC	24/02/2008	77	14,810	00371	00029	00205	4370	00003
012807800510616676	22/10/2001	0510616676	24/02/1998	ESP	15.000.000,00	100,00	8.403.207,00	5,310	M	MI1A	0,750	12	FRCC	24/09/2007	72	14,810	01776	00982	00215	15698	00008
012805770510602102	22/10/2001	0510602102	24/02/1998	ESP	13.500.000,00	100,00	11.899.882,00	5,410	M	MI1A	0,850	12	FRCC	24/02/2018	197	14,910	01593	00181	00074	18514	00006
012806500519003435	22/10/2001	0519003435	24/02/1998	ESP	6.500.000,00	100,00	5.326.628,00	5,360	M	MI1A	0,800	12	FRCC	24/02/2013	137	14,860	02126	00202	00224	4658-N	00004
012800310510602424	22/10/2001	0510602424	24/02/1998	ESP	18.000.000,00	100,00	12.255.032,00	5,310	M	MI1A	0,750	12	FRCC	24/02/2018	197	14,810	00748	00240	00186	12220	00002
012800660510601437	22/10/2001	0510601437	24/02/1998	ESP	4.000.000,00	100,00	3.276.213,00	5,310	M	MI1A	0,750	12	FRCC	24/02/2013	137	14,810	01959	00973	00073	20943	00004
012800580510605454	22/10/2001	0510605454	24/02/1998	ESP	18.500.000,00	100,00	14.912.817,00	5,210	M	MI1A	0,650	12	FRCC	24/02/2018	197	14,710	00748	00240	00155	12212	00002
012800380510601633	22/10/2001	0510601633	24/02/1998	ESP	10.500.000,00	100,00	8.999.866,00	5,310	M	MI1A	0,750	12	FRCC	24/11/2020	230	14,810	01217	00056	00114	4459	00005
012800390510601921	22/10/2001	0510601921	24/02/1998	ESP	11.000.000,00	100,00	7.569.533,00	5,310	M	MI1A	0,750	12	FRCC	24/06/2013	141	14,810	00000	02414	00097	1115	00003
012800580510605601	22/10/2001	0510605601	24/02/1998	ESP	5.000.000,00	100,00	2.376.310,00	5,310	M	MI1A	0,750	12	FRCC	24/02/2013	137	14,810	00748	00240	00163	12214	00002
012800580510605552	22/10/2001	0510605552	24/02/1998	ESP	18.000.000,00	100,00	15.853.197,00	5,110	M	MI1A	0,550	12	FRCC	24/02/2018	197	14,610	00748	00240	00130	12202	00002
012800820510602321	22/10/2001	0510602321	24/02/1998	ESP	32.000.000,00	100,00	30.004.916,00	5,110	M	MI1A	0,550	12	FRCC	24/02/2028	317	14,610	01627	00145	00144	12484	00004
012800150510602275	22/10/2001	0510602275	24/02/1998	ESP	13.000.000,00	100,00	6.815.524,00	5,310	M	MI1A	0,750	12	FRCC	24/05/2008	80	14,810	00000	00000	00209	41.088	00009
012800730510601213	22/10/2001	0510601213	24/02/1998	ESP	8.000.000,00	100,00	6.646.692,00	5,310	M	MI1A	0,750	12	FRCC	24/02/2023	257	14,810	02148	00000	00030	82742	00005
012804000510615841	22/10/2001	0510615841	24/02/1998	ESP	7.000.000,00	100,00	5.712.734,00	5,060	M	MI1A	0,500	12	FRCC	24/02/2013	137	14,560	04328	00212	00183	11488	00001
012805000510620771	22/10/2001	0510620771	24/02/1998	ESP	12.000.000,00	100,00	6.699.891,00	5,310	M	MI1A	0,750	12	FRCC	24/09/2010	108	14,810	02705	00531	00201	10029	00008
012805260510603731	22/10/2001	0510603731	24/02/1998	ESP	16.000.000,00	100,00	14.092.600,00	5,310	M	MI1A	0,750	12	FRCC	24/02/2018	197	14,810	01666	00097	00201	5774	00004
012805200519604094	22/10/2001	0519604094	24/02/1998	ESP	13.500.000,00	100,00	11.078.239,00	5,310	M	MI1A	0,750	12	FRCC	24/02/2013	137	14,810	00406	00039	00190	3192	00000
012805260510603696	22/10/2001	0510603696	24/02/1998	ESP	6.000.000,00	100,00	4.158.560,00	5,310	M	MI1A	0,750	12	FRCC	24/02/2008	77	14,810	02970	00174	00145	11377	00007
012804300510606715	22/10/2001	0510606715	24/02/1998	ESP	9.000.000,00	100,00	6.549.091,00	5,210	M	MI1A	0,650	12	FRCC	24/02/2013	137	14,710	00787	00296	00079	13533	00003
012802800510601896	22/10/2001	0510601896	24/02/1998	ESP	10.000.000,00	100,00	2.848.724,00	5,310	M	MI1A	0,750	12	FRCC	24/03/2004	30	14,810	03568	00766	00053	17099	00007
012802800510601903	22/10/2001	0510601903	24/02/1998	ESP	6.500.000,00	100,00	5.951.437,00	5,310	M	MI1A	0,750	12	FRCC	24/02/2023	257	14,810	03583	00056	00205	4068	00003
012801700510601576	22/10/2001	0510601576	24/02/1998	ESP	9.000.000,00	100,00	7.914.940,00	5,260	M	MI1A	0,700	12	FRCC	24/02/2018	197	14,760	01338	00635	00099	14755	00007
012803500510509566	22/10/2001	0510509566	24/02/1998	ESP	15.000.000,00	100,00	13.726.996,00	5,160	M	MI1A	0,600	12	FRCC	24/02/2023	257	14,660	01111	00837	00036	32025	00015
012803500510509202	22/10/2001	0510509202	24/02/1998	ESP	16.300.000,00	100,00	15.310.533,00	5,160	M	MI1A	0,600	12	FRCC	24/02/2028	317	14,660	01148	00862	00197	44216	00001
012803200510600613	22/10/2001	0510600613	25/02/1998	ESP	25.000.000,00	100,00	21.246.705,00	5,210	M	MI1A	0,650	12	FRCC	25/02/2023	257	14,710	01039	00567	00178	78903	00002
012801530519003204	22/10/2001	0519003204	25/02/1998	ESP	5.000.000,00	100,00	2.949.478,00	5,310	M	MI1A	0,750	12	FRCC	25/02/2010	101	14,810	02087	00291	00069	5868	00006
012801500510604615	22/10/2001	0510604615	25/02/1998	ESP	7.000.000,00	100,00	3.771.650,00	5,310	M	MI1A	0,750	12	FRCC	25/04/2007	67	14,810	01301	01301	00107	48008	00004
012805010519001256	22/10/2001	0519001256	25/02/1998	ESP	11.700.000,00	100,00	5.856.272,00	5,310	M	MI1A	0,750	12	FRCC	25/02/2018	197	5,310	00715	00715	00235	46864	00000
012802800510601826	22/10/2001	0510601826	25/02/1998	ESP	16.000.000,00	100,00	6.966.820,00	5,260	M	MI1A	0,700	12	FRCC	25/02/2013	137	14,760	02147	00000	00109	65334	00005
012805000510620603	22/10/2001	0510620603	25/02/1998	ESP	11.200.000,00	100,00	9.363.602,00	5,310	M	MI1A	0,750	12	FRCC	25/04/2020	223	5,310	02154	01811	00060	112273	00003
012805200519604143	22/10/2001	0519604143	25/02/1998	ESP	16.300.000,00	100,00	13.851.789,00	5,310	M	MI1A	0,750	12	FRCC	25/02/2015	161	14,810	01035	01035	00171	47726	00000
012805200519604136	22/10/2001	0519604136	25/02/1998	ESP	11.200.000,00	100,00	9.859.797,00	5,560	M	MI1A	1,000	12	FRCC	25/02/2018	197	5,560	03117	00337	00029	18950	00000
012805130510602276	22/10/2001	0510602276	25/02/1998	ESP	10.000.000,00	100,00	6.926.532,00	5,310	M	MI1A	0,750	12	FRCC	25/02/2008	77	5,310	01116	01116	00021	53888-N	00005
012800700510601812	22/10/2001	0510601812	25/02/1998	ESP	24.000.000,00	100,00	22.041.601,00	5,310	M	MI1A	0,750	12	FRCC	25/02/2023	257	14,810	01603	00112	00073	7805	00010
012800180510606653	22/10/2001	0510606653	25/02/1998	ESP	4.000.000,00	100,00	2.779.299,00	5,310	M	MI1A	0,750	12	FRCC	25/02/2008	77	14,810	02137	00000	00146	4228	00005
012800190510601936	22/10/2001	0510601936	25/02/1998	ESP	21.000.000,00	100,00	16.635.150,00	5,310	M	MI1A	0,750	12	FRCC	25/02/2023	257	14,810	00000	00816	00088	17255	00000
012800440519002066	22/10/2001	0519002066	25/02/1998	ESP	12.000.000,00	100,00	8.001.745,00	5,310	M	MI1A	0,750	12	FRCC	25/02/2013	137	14,810	01215	00373	00155	9861	00008
012800460510604266	22/10/2001	0510604266	25/02/1998	ESP	22.500.000,00	100,00	15.872.363,00	5,060	M	MI1A	0,500	12	FRCC	25/02/2018	197	14,560	01419	00092	00107	5260	00007
012800200519002084	22/10/2001	0519002084	25/02/1998	ESP	11.000.000,00	100,00	9.000.125,00	5,210	M	MI1A	0,650	12	FRCC	25/02/2013	137	14,710	01761	00000	00173	38019	00005
012800420510601266	22/10/2001	0510601266	25/02/1998	ESP	6.500.000,00	100,00	5.968.919,00	5,560	M	MI1A	1,000	12	FRCC	25/02/2023	257	15,060	00225	00000	00021	21013	00006
012800250510603013	22/10/2001	0510603013	25/02/1998	ESP	7.500.000,00	100,00	6.604.740,00	5,310	M	MI1A	0,750	12	FRCC	25/02/2018	197	14,810	00876	00000	00203	17563	00005
012800310512160015	22/10/2001	0512160015	25/02/1998	ESP	8.582.283,00	100,00	3.640.072,00	5,060	M	MI1A	0,500	12	FRCC	08/07/2006	57	14,560	01967	00981	00166	21764	00007
012800310510602452	22/10/2001	0510602452	25/02/1998	ESP	20.000.000,00	100,00	17.493.633,00	5,060	M	MI1A	0,500	12	FRCC	25/02/2015	161	14,560	00000	02658	00185	33247	00008
012800500519002926	22/10/2001	0519002926	25/02/1998	ESP	15.000.000,00	100,00	9.194.988,00	5,310	M	MI1A	0,750	12	FRCC	25/02/2018	197	14,810	02395	01836	00016	24764N	00000
012800270510602623	22/10/2001	0510602623	25/02/1998	ESP	12.000.000,00	100,00	10.576.725,00	5,310	M	MI1A	0,750	12	FRCC	25/02/2018	197	14,810	01423	00096	00035	5467	00006
012806500519003456	22/10/2001	0519003456	25/02/1998	ESP	3.500.000,00	100,00	2.871.178,00	5,460	M	MI1A	0,900	12	FRCC	25/02/2013	137	14,960	00000	00244	00084	19987-20445	00007
012805800510608377	22/10/2001	0510608377	25/02/1998	ESP	10.000.000,00	100,00	2.636.641,00	5,310	M	MI1A	0,750	12	FRCC	25/01/2004	28	14,810	05460	00380	00142	22613	00004
012805400510602492	22/10/2001	0510602492	25/02/1998	ESP	23.000.000,00	100,00	18.770.499,00	5,210	M	MI1A	0,650	12	FRCC	25/07/2017	190	5,210	00246	00246	00060	15152	00009
012807000510608994	22/10/2001	0510608994	25/02/1998	ESP	16.000.000,00	100,00	13.430.282,00	5,310	M	MI1A	0,750	12	FRCC	25/08/2017	191	14,810	02733	00127	00199	6006	00003
012806080510002331	22/10/2001	0510002331	25/02/1998	ESP	18.000.000,00	100,00	14.906.625,00	5,160	M	MI1A	0,600	12	FRCC	25/02/2018	197	14,660	02243	00642	00104	55405	00003
012806230510602386	22/10/2001	0510602386	26/02/1998	ESP	4.000.000,00	100,00	3.281.547,00	5,560	M	MI1A	1,000	12	FRCC	26/02/2013	137	15,060	01495	00484	00099	42368	00004
012805340510603683	22/10/2001	0510603683	26/02/1998	ESP	13.000.000,00	100,00	11.438.145,00	5,310	M	MI1A	0,750	12	FRCC	26/02/2018	197	14,810	02189	00719	00091	16886-N	00003
012808020510603594	22/10/2001	0510603594	26/02/1998	ESP	10.500.000,00	100,00	9.280.995,00	5,750	M	MI1A	1,000	12	FRCC	26/02/2018	197	15,250	01884	00139	00093	14065	00003
012808030510671047	22/10/2001	0510671047	26/02/1998	ESP	17.416.000,00	100,00	15.407.373,00	5,750	M	MI1A	1,000	12	FRCC	26/02/2018	197	15,250	01390	00633	00171	45903	00004
012805340510603697	22/10/2001	0510603697	26/02/1998	ESP	13.000.000,00	100,00	11.367.232,00	5,310	M	MI1A	0,750	12	FRCC	26/07/2021	238	14,810	03137	00438	00094	23.012	00004
012800300519004957	22/10/2001	0519004957	26/02/1998	ESP	13.500.000,00	100,00	11.057.213,00	5,310	M	MI1A	0,750	12	FRCC	26/02/2013	137	14,810	00000	00269	00169	10063	00003
012800140510603716	22/10/2001	0510603716	26/02/1998	ESP	13.000.000,00	100,00	4.756.779,00	5,160	M	MI1A	0,600	12	FRCC	26/02/2008	77	14,660	00733	00085	00086	5814	00004
012800140510603723	22/10/2001	0510603723	26/02/1998	ESP	14.000.000,00	100,00	11.466.754,00	5,310	M	MI1A	0,750	12	FRCC	26/02/2013	137	14,810	00000	02461	00005	1767	00004
012800260510602993	22/10/2001	0510602993	26/02/1998	ESP	5.000.000,00	100,00	3.464.734,00	5,310	M	MI1A	0,750	12	FRCC	26/02/2008	77	14,810	01585	00077	00037	3876	00000
012800390510601935	22/10/2001	0510601935	26/02/1998	ESP	13.000.000,00	100,00	11.463.576,00	5,360	M	MI1A	0,800	12	FRCC	26/02/2018	197	14,860	02510	00549	00186	26519	00003
012800200519002063	22/10/2001	0519002063	26/02/1998	ESP	10.000.000,00	100,00	7.549.275,00	5,160	M	MI1A	0,600	12	FRCC	26/02/2010	101	14,660	01958	01035	00059	50089	00007
012801000510605601	22/10/2001	0510605601	26/02/1998	ESP	32.000.000,00	100,00	16.607.652,00	5,160	M	MI1A	0,600	12	FRCC	26/10/2016	181	14,660	00000	00385	00098	29532	00006
012800160510603872	22/10/2001	0510603872	26/02/1998	ESP	24.500.000,00	100,00	22.420.766,00	5,160	M	MI1A	0,600	12	FRCC	26/02/2023	257	14,660	02363	00000	00132	6784	00005
012800850510602632	22/10/2001	0510602632	26/02/1998	ESP	4.000.000,00	100,00	3.273.029,00	5,310	M	MI1A	0,750	12	FRCC	26/02/2013	137	14,810	01082	00029	00027	2672	00003
012800700510002332	22/10/2001	0510002332	26/02/1998	ESP	14.500.000,00	100,00	9.413.574,00	5,160	M	MI1A	0,600	12	FRCC	26/02/2008	77	14,660	01746	00255	00175	18425	00009
012800820510602377	22/10/2001	0510602377	26/02/1998	ESP	24.000.000,00	100,00	21.943.772,00	5,060	M	MI1A	0,500	12	FRCC	26/02/2023	257	14,560	00352	00000	00049	21140	00003
012800850510602583	22/10/2001	0510602583	26/02/1998	ESP	4.000.000,00	100,00	3.279.642,00	5,410	M	MI1A	0,850	12	FRCC	26/02/2013	137	14,910	01761	00957	00194	22549	00005
012800620519001363	22/10/2001	0519001363	26/02/1998	ESP	15.000.000,00	100,00	13.228.525,00	5,310	M	MI1A	0,750	12	FRCC	26/02/2018	197	14,810	00598	00272	00087	12408	00006
012805200519604171	22/10/2001	0519604171	26/02/1998	ESP	13.700.000,00	100,00	12.862.494,00	5,560	M	MI1A	1,000	12	FRCC	26/02/2028	317	15,060	01188	00624	01504	11297	00000
012805000510620883	22/10/2001	0510620883	26/02/1998	ESP	8.000.000,00	100,00	5.529.387,00	5,310	M	MI1A	0,750	12	FRCC	26/02/2008	77	14,810	02363	00349	00091	18445	00003
012804600510603154	22/10/2001	0510603154	26/02/1998	ESP	3.000.000,00	100,00	2.637.808,00	5,060	M	MI1A	0,500	12	FRCC	26/02/2018	197	14,560	01946	00453	00019	15499	00004
012801810510601223	22/10/2001	0510601223	26/02/1998	ESP	12.500.000,00	100,00	11.002.658,00	5,260	M	MI1A	0,700	12	FRCC	26/02/2018	197	14,760	00892	00062	00069	5940	00004
012801400519004801	22/10/2001	0519004801	26/02/1998	ESP	11.600.000,00	100,00	8.654.856,00	5,310	M	MI1A	0,750	12	FRCC	26/02/2023	257	14,810	02809	00317	00215	23577	00006
012803420510603407	22/10/2001	0510603407	26/02/1998	ESP	7.000.000,00	100,00	4.873.135,00	5,310	M	MI1A	0,750	12	FRCC	26/02/2023	257	14,810	01340	00283	00126	31555/S	00010
012802440510604023	22/10/2001	0510604023	26/02/1998	ESP	8.500.000,00	100,00	7.491.847,00	5,310	M	MI1A	0,750	12	FRCC	26/02/2018	197	14,810	01653	00051	00118	5640	00005
012802440510604632	22/10/2001	0510604632	26/02/1998	ESP	10.500.000,00	100,00	8.608.296,00	5,310	M	MI1A	0,750	12	FRCC	26/02/2013	137	14,810	01526	00043	00124	5485	00005
012802440510604471	22/10/2001	0510604471	26/02/1998	ESP	10.000.000,00	100,00	8.813.935,00	5,310	M	MI1A	0,750	12	FRCC	26/02/2018	197	14,810	01653	00051	00112	5634	00005
012802440510604485	22/10/2001	0510604485	27/02/1998	ESP	10.000.000,00	100,00	8.813.935,00	5,310	M	MI1A	0,750	12	FRCC	27/02/2018	197	14,810	01653	00051	00144	5666	00005

123

NOTARIA DE D. ROBERTO PAREJO GAMIR · MADRID

CARTERA DE PARTICIPACIONES HIPOTECARIAS

NUM.PARTICIP.	FEC.EMI.	NUM.PREST.	F.APERT.	DIV.	CAPITAL INIC.	%PART.	CAPITAL PEND.	%NOMIN.	(1)	(2)	DIFERE.	(3)	(4)	F.VENCI.	(5)	%DEMORA	TOMO	LIBRO	FOLIO	FINCA	INSC.
012802400519609071	22/10/2001	0519609071	27/02/1998	ESP	12.000.000,00	100,00	10.485.031,00	5,210	M	MIIA	0,650	12	FRCC	27/11/2024	278	14,710	02638	00219	00146	13954	00007
012802440510604436	22/10/2001	0510604436	27/02/1998	ESP	9.500.000,00	100,00	8.373.224,00	5,310	M	MIIA	0,750	12	FRCC	27/02/2018	197	14,810	01653	00051	00114	5636	00005
012802400519609085	22/10/2001	0519609085	27/02/1998	ESP	20.000.000,00	100,00	13.615.625,00	5,310	M	MIIA	0,750	12	FRCC	27/02/2028	317	14,810	02504	00079	00054	11418	00003
012803420510000021	22/10/2001	0510000021	27/02/1998	ESP	20.000.000,00	100,00	13.867.683,00	5,310	M	MIIA	0,750	12	FRCC	27/02/2008	77	14,810	01536	00480	00140	12688	00002
012803500510509223	22/10/2001	0510509223	27/02/1998	ESP	13.000.000,00	100,00	9.561.462,00	5,160	M	MIIA	0,600	12	FRCC	27/02/2023	257	14,660	01522	00466	00186	45126	00005
012803400510607605	22/10/2001	0510607605	27/02/1998	ESP	22.000.000,00	100,00	18.028.533,00	5,060	M	MIIA	0,500	12	FRCC	27/02/2023	257	14,560	02705	01932	00870	29821/S	00003
012802440510604457	22/10/2001	0510604457	27/02/1998	ESP	8.700.000,00	100,00	7.668.130,00	5,310	M	MIIA	0,750	12	FRCC	27/02/2018	197	14,810	01179	00267	00007	8639	00003
012801400519004843	22/10/2001	0519004843	27/02/1998	ESP	8.200.000,00	100,00	7.517.443,00	5,310	M	MIIA	0,750	12	FRCC	27/02/2018	197	14,810	02664	00208	00079	16188	00005
012805000510620925	22/10/2001	0510620925	27/02/1998	ESP	21.500.000,00	100,00	20.511.553,00	5,310	M	MIIA	0,750	12	FRCC	27/02/2023	257	14,810	01462	00167	00152	46937	00001
012805240510603974	22/10/2001	0510603974	27/02/1998	ESP	8.000.000,00	100,00	6.050.698,00	5,310	M	MIIA	0,750	12	FRCC	27/02/2018	197	14,810	03221	[illegible]	00096	2048	00013
012805260510603724	22/10/2001	0510603724	27/02/1998	ESP	10.500.000,00	100,00	9.246.668,00	5,310	M	MIIA	0,750	12	FRCC	27/02/2018	197	14,810	01241	00627	00195	21982	00011
012805120510602072	22/10/2001	0510602072	27/02/1998	ESP	17.000.000,00	100,00	15.074.592,00	5,310	M	MIIA	0,750	12	FRCC	27/02/2023	257	14,810	01126	00482	00129	30938	00001
012804000510616016	22/10/2001	0510616016	27/02/1998	ESP	10.000.000,00	100,00	8.173.988,00	5,210	M	MIIA	[illegible]	12	FRCC	[illegible]	[illegible]	[illegible]	[illegible]	[illegible]	[illegible]	12643	[illegible]
012803910510001351	22/10/2001	0510001351	27/02/1998	ESP	11.000.000,00	100,00	10.071.653,00	5,310	M	MIIA	[illegible]	12	FRCC	[illegible]	[illegible]	[illegible]	[illegible]	[illegible]	[illegible]	7061	[illegible]
012804000510615974	22/10/2001	0510615974	27/02/1998	ESP	16.000.000,00	100,00	13.141.963,00	5,310	M	MIIA	[illegible]	12	FRCC	[illegible]	[illegible]	[illegible]	[illegible]	[illegible]	[illegible]	13465	[illegible]
012803930519002492	22/10/2001	0519002492	27/02/1998	ESP	13.000.000,00	100,00	11.892.509,00	5,210	M	MIIA	[illegible]	12	FRCC	[illegible]	[illegible]	[illegible]	[illegible]	[illegible]	[illegible]	24949	[illegible]
012803970519001425	22/10/2001	0519001425	27/02/1998	ESP	8.500.000,00	100,00	7.775.867,00	5,210	M	MIIA	[illegible]	12	FRCC	[illegible]	[illegible]	[illegible]	[illegible]	[illegible]	[illegible]	3468.DU	[illegible]
012803960510001062	22/10/2001	0510001062	27/02/1998	ESP	13.000.000,00	100,00	4.924.776,00	5,310	M	MIIA	[illegible]	12	FRCC	[illegible]	[illegible]	[illegible]	[illegible]	[illegible]	[illegible]	15827	[illegible]
012803000510702835	22/10/2001	0510702835	27/02/1998	ESP	7.000.000,00	100,00	5.286.934,00	5,110	M	MIIA	[illegible]	12	FRCC	[illegible]	[illegible]	[illegible]	[illegible]	[illegible]	[illegible]	18618	[illegible]
012802610519000547	22/10/2001	0519000547	27/02/1998	ESP	5.000.000,00	100,00	2.445.577,00	5,310	M	MIIA	[illegible]	12	FRCC	[illegible]	[illegible]	[illegible]	[illegible]	[illegible]	[illegible]	6814	[illegible]
012802600510604256	22/10/2001	0510604256	27/02/1998	ESP	15.000.000,00	100,00	12.249.506,00	5,310	M	MIIA	[illegible]	12	FRCC	[illegible]	[illegible]	[illegible]	[illegible]	[illegible]	[illegible]	7821	[illegible]
012803820510004625	22/10/2001	0510004625	27/02/1998	ESP	11.000.000,00	100,00	8.505.374,00	5,310	M	MIIA	[illegible]	12	FRCC	[illegible]	[illegible]	[illegible]	[illegible]	[illegible]	[illegible]	62170	[illegible]
012803800519002472	22/10/2001	0519002472	27/02/1998	ESP	9.000.000,00	100,00	7.918.734,00	5,310	M	MIIA	[illegible]	12	FRCC	[illegible]	[illegible]	[illegible]	[illegible]	[illegible]	[illegible]	62433	[illegible]
012803820510005066	22/10/2001	0510005066	27/02/1998	ESP	9.000.000,00	100,00	7.918.734,00	5,310	M	MIIA	[illegible]	12	FRCC	[illegible]	[illegible]	[illegible]	[illegible]	[illegible]	[illegible]	22699	[illegible]
012800640510601981	22/10/2001	0510601981	27/02/1998	ESP	20.000.000,00	100,00	17.694.526,00	5,560	M	MIIA	[illegible]	12	FRCC	[illegible]	[illegible]	[illegible]	[illegible]	[illegible]	[illegible]	31052	[illegible]
012800950510600997	22/10/2001	0510600997	27/02/1998	ESP	6.500.000,00	100,00	6.095.636,00	5,560	M	MIIA	1,000	12	FRCC	27/02/2027	305	15,060	00757	00159	00220	9013-N	00006
012800820510602496	22/10/2001	0510602496	27/02/1998	ESP	12.800.000,00	100,00	9.674.519,00	5,360	M	MIIA	0,800	12	FRCC	27/02/2010	101	14,860	02568	00151	00211	7176	00006
012800700510601826	22/10/2001	0510601826	27/02/1998	ESP	17.500.000,00	100,00	14.371.935,00	5,060	M	MIIA	0,500	12	FRCC	01/08/2016	178	14,560	03128	00189	00187	8905	00004
012800180510606667	22/10/2001	0510606667	27/02/1998	ESP	6.000.000,00	100,00	4.155.918,00	5,310	M	MIIA	0,750	12	FRCC	27/02/2008	77	14,810	01216	00374	00110	29037	00002
012800460510604217	22/10/2001	0510604217	27/02/1998	ESP	7.000.000,00	100,00	4.926.615,00	5,310	M	MIIA	0,750	12	FRCC	27/01/2011	112	14,810	03582	00125	00011	15615	00000
012800440519002073	22/10/2001	0519002073	27/02/1998	ESP	8.500.000,00	100,00	2.733.400,00	5,310	M	MIIA	0,750	12	FRCC	27/11/2006	62	14,810	01132	00290	00147	21992	00001
012800180510606674	22/10/2001	0510606674	27/02/1998	ESP	26.000.000,00	100,00	23.825.429,00	5,260	M	MIIA	0,700	12	FRCC	27/02/2023	257	14,760	01926	00940	00121	52410	00001
012800300519004915	22/10/2001	0519004915	27/02/1998	ESP	15.000.000,00	100,00	13.755.620,00	5,310	M	MIIA	0,750	12	FRCC	27/02/2023	257	14,810	02372	00379	00056	22283	00006
012800150510602464	22/10/2001	0510602464	27/02/1998	ESP	6.500.000,00	100,00	3.949.647,00	5,310	M	MIIA	0,750	12	FRCC	27/10/2007	73	14,810	00298	00000	00021	18648	00007
012800130510605045	22/10/2001	0510605045	27/02/1998	ESP	9.500.000,00	100,00	8.698.253,00	5,310	M	MIIA	0,750	12	FRCC	27/02/2023	257	14,810	00327	00000	00216	17531	00002
012800490510601007	22/10/2001	0510601007	27/02/1998	ESP	12.850.000,00	100,00	8.593.131,00	5,210	M	MIIA	0,650	12	FRCC	27/07/2010	106	14,710	01368	00207	00004	20593	00004
012800460510604357	22/10/2001	0510604357	27/02/1998	ESP	8.000.000,00	100,00	3.984.795,00	5,310	M	MIIA	0,750	12	FRCC	27/02/2018	197	14,810	03531	00065	00073	1953	00000
012800550510603456	22/10/2001	0510603456	27/02/1998	ESP	15.500.000,00	100,00	13.649.813,00	5,310	M	MIIA	0,750	12	FRCC	27/02/2018	197	14,810	02396	00403	00084	9095	00008
012800520510603663	22/10/2001	0510603663	27/02/1998	ESP	6.000.000,00	100,00	4.156.792,00	5,310	M	MIIA	0,750	12	FRCC	27/02/2008	77	14,810	00782	00655	00102	12902	00006
012808600510603897	22/10/2001	0510603897	27/02/1998	ESP	5.000.000,00	100,00	4.120.424,00	5,810	M	MIIA	1,250	12	FRCC	27/02/2013	137	15,310	00636	00215	00172	23673	00007
012805700510603376	22/10/2001	0510603376	27/02/1998	ESP	5.000.000,00	100,00	3.474.132,00	5,310	M	MIIA	0,750	12	FRCC	27/02/2008	77	14,810	01794	00940	00081	68079	00003
012806400510603887	22/10/2001	0510603887	27/02/1998	ESP	7.000.000,00	100,00	6.168.687,00	5,310	M	MIIA	0,750	12	FRCC	27/02/2018	197	14,810	01392	00121	00154	8781	00003
012806350510600816	22/10/2001	0510600816	27/02/1998	ESP	13.000.000,00	100,00	11.410.613,00	5,060	M	MIIA	0,500	12	FRCC	27/02/2018	197	14,560	00750	00750	00074	6322	00006
012807300519006126	22/10/2001	0519006126	27/02/1998	ESP	12.500.000,00	100,00	11.007.922,00	5,310	M	MIIA	0,750	12	FRCC	27/02/2018	197	14,810	00000	00000	00000	35410	00000
012806700510010422	22/10/2001	0510010422	27/02/1998	ESP	9.000.000,00	100,00	5.381.151,00	5,310	M	MIIA	0,750	12	FRCC	27/02/2014	149	14,810	00597	00597	00164	47194	00001
012806210510003065	22/10/2001	0510003065	28/02/1998	ESP	7.500.000,00	100,00	6.136.181,00	5,310	M	MIIA	0,750	12	FRCC	28/02/2013	137	14,810	01935	00346	00145	27946	00003
012831270519742095	22/10/2001	0519742095	28/02/1998	ESP	16.000.000,00	100,00	14.255.805,00	5,060	M	MIIA	0,750	12	FRCC	[illegible]	[illegible]	14,560	[illegible]	[illegible]	[illegible]	86431H	[illegible]
012805540519001421	22/10/2001	0519001421	28/02/1998	ESP	11.000.000,00	100,00	9.005.462,00	5,260	M	MIIA	0,700	12	FRCC	28/02/2013	137	14,760	02918	00034	00145	1428	00001
012806440510602211	22/10/2001	0510602211	02/03/1998	ESP	3.600.000,00	100,00	2.999.083,00	6,580	M	MIIA	2,000	12	FRCC	02/03/2013	137	16,080	01306	00392	00013	21969	00004
012805400510602527	22/10/2001	0510602527	02/03/1998	ESP	10.000.000,00	100,00	8.831.918,00	5,580	M	MIIA	1,000	12	FRCC	02/03/2018	197	15,080	00736	00736	00133	32363N	00000
012836070510605622	22/10/2001	0510605622	02/03/1998	ESP	10.000.000,00	100,00	7.102.671,00	5,230	M	MIIA	0,650	12	FRCC	02/06/2016	176	14,730	00000	00000	00000		00000
012806800510004797	22/10/2001	0510004797	02/03/1998	ESP	7.400.000,00	100,00	6.064.648,00	5,330	M	MIIA	0,750	12	FRCC	02/03/2013	137	14,830	01210	00806	00146	45121	00008
012807410510701337	22/10/2001	0510701337	02/03/1998	ESP	16.000.000,00	100,00	11.036.405,00	5,330	M	MIIA	0,750	12	FRCC	02/12/2010	110	14,830	02030	00204	00131	3321	00009
012807040510601914	22/10/2001	0510601914	02/03/1998	ESP	7.000.000,00	100,00	6.031.073,00	5,330	M	MIIA	0,750	12	FRCC	02/03/2016	173	14,830	00000	00377	00222	28194	00002
012863010519742861	22/10/2001	0519742861	02/03/1998	ESP	21.000.000,00	100,00	17.226.964,00	5,330	M	MIIA	0,750	12	FRCC	02/03/2013	137	14,830	00000	00000	00000		00000
012806390519006112	22/10/2001	0519006112	02/03/1998	ESP	5.000.000,00	100,00	3.789.824,00	5,580	M	MIIA	1,000	12	FRCC	02/03/2010	101	15,080	02372	01233	00148	88121	00002
012800520510603691	22/10/2001	0510603691	02/03/1998	ESP	13.000.000,00	100,00	10.572.137,00	5,330	M	MIIA	0,750	12	FRCC	02/03/2023	257	14,830	01043	00912	00100	12226	00004
012800480519004142	22/10/2001	0519004142	02/03/1998	ESP	8.000.000,00	100,00	7.066.776,00	5,330	M	MIIA	0,750	12	FRCC	02/03/2018	197	14,830	03672	00206	00003	22367	00004
012801000510605566	22/10/2001	0510605566	02/03/1998	ESP	18.000.000,00	100,00	16.896.279,00	5,230	M	MIIA	0,650	12	FRCC	02/03/2028	317	14,730	01354	01354	00192	79260	00004
012800580510605685	22/10/2001	0510605685	02/03/1998	ESP	10.500.000,00	100,00	9.619.625,00	5,180	M	MIIA	0,600	12	FRCC	02/03/2023	257	14,680	01776	01305	00109	37500	00007
012803800519002451	22/10/2001	0519002451	02/03/1998	ESP	16.500.000,00	100,00	13.487.933,00	5,060	M	MIIA	0,500	12	FRCC	02/05/2013	139	14,560	02107	00296	00107	32230	00002
012803540510601606	22/10/2001	0510601606	02/03/1998	ESP	17.000.000,00	100,00	10.737.999,00	5,080	M	MIIA	0,500	12	FRCC	02/08/2008	82	14,580	00621	00325	00097	14856	00004
012803000510702856	22/10/2001	0510702856	02/03/1998	ESP	20.000.000,00	100,00	14.794.584,00	5,280	M	MIIA	0,700	12	FRCC	02/07/2020	225	14,780	01662	01608	00171	6978	00010
012805090519002167	22/10/2001	0519002167	02/03/1998	ESP	12.700.000,00	100,00	10.408.240,00	5,330	M	MIIA	0,750	12	FRCC	02/03/2013	137	14,830	00703	00703	00067	34842N	00005
012803960510001055	22/10/2001	0510001055	02/03/1998	ESP	9.500.000,00	100,00	8.363.186,00	5,330	M	MIIA	0,750	12	FRCC	02/03/2018	197	14,830	01551	00121	00215	15865	00005
012803100510601247	22/10/2001	0510601247	02/03/1998	ESP	3.500.000,00	100,00	2.861.129,00	5,180	M	MIIA	0,600	12	FRCC	02/03/2013	137	14,680	00945	00279	00126	21.551	00006
012803120510601634	22/10/2001	0510601634	02/03/1998	ESP	12.500.000,00	100,00	10.238.045,00	5,180	M	MIIA	0,600	12	FRCC	02/03/2013	137	14,680	01657	00291	00184	16894	00003
012804000510615981	22/10/2001	0510615981	02/03/1998	ESP	6.000.000,00	100,00	4.904.388,00	5,080	M	MIIA	0,500	12	FRCC	02/03/2013	137	14,580	04174	00058	00053	2954	00004
012805280510603236	22/10/2001	0510603236	02/03/1998	ESP	12.000.000,00	100,00	11.271.134,00	5,580	M	MIIA	1,000	12	FRCC	02/03/2028	317	15,080	01319	00739	00214	15643	00008
012803400510607654	22/10/2001	0510607654	02/03/1998	ESP	10.500.000,00	100,00	9.250.824,00	5,230	M	MIIA	0,650	12	FRCC	02/03/2018	197	14,730	02024	00352	00031	16502	00002
012803410510602874	22/10/2001	0510602874	02/03/1998	ESP	12.000.000,00	100,00	9.824.275,00	5,230	M	MIIA	0,650	12	FRCC	02/03/2013	137	14,730	01517	00461	00131	18214	00005
012802500519002685	22/10/2001	0519002685	03/03/1998	ESP	21.200.000,00	100,00	18.619.049,00	5,080	M	MIIA	0,500	12	FRCC	03/03/2018	197	14,580	02495	00047	00078	4155	00003
012802310510600195	22/10/2001	0510600195	03/03/1998	ESP	16.000.000,00	100,00	13.287.794,00	5,080	M	MIIA	0,500	12	FRCC	03/03/2018	197	14,580	03707	00249	00027	21389	00001
012801800510604827	22/10/2001	0510604827	03/03/1998	ESP	9.000.000,00	100,00	7.394.808,00	5,480	M	MIIA	0,900	12	FRCC	03/03/2013	137	14,980	01783	00839	00049	57416	00005
012801530519003232	22/10/2001	0519003232	03/03/1998	ESP	6.500.000,00	100,00	5.227.050,00	5,330	M	MIIA	0,750	12	FRCC	03/03/2013	137	14,830	02186	00332	00165	7375	00004
012805000510620897	22/10/2001	0510620897	03/03/1998	ESP	16.000.000,00	100,00	15.022.493,00	5,330	M	MIIA	0,750	12	FRCC	03/03/2028	317	14,830	02106	00330	00064	19602	00001
012801100510604442	22/10/2001	0510604442	03/03/1998	ESP	9.500.000,00	100,00	8.370.876,00	5,330	M	MIIA	0,750	12	FRCC	03/03/2018	197	14,830	00890	00255	00175	23107	00003
012805000510620904	22/10/2001	0510620904	03/03/1998	ESP	17.000.000,00	100,00	13.393.460,00	5,330	M	MIIA	0,750	12	FRCC	03/10/2015	168	14,830	02090	00314	00138	11889	00008
012805000510620561	22/10/2001	0510620561	03/03/1998	ESP	21.000.000,00	100,00	17.621.785,00	5,330	M	MIIA	0,750	12	FRCC	03/05/2020	223	14,830	02969	00196	00171	8049	00003
012801200519001561	22/10/2001	0519001561	03/03/1998	ESP	5.800.000,00	100,00	5.105.095,00	5,330	M	MIIA	0,750	12	FRCC	03/03/2018	197	14,830	00000	00637	00067	37.738	00007
012801300510601403	22/10/2001	0510601403	03/03/1998	ESP	27.000.000,00	100,00	20.017.655,00	5,230	M	MIIA	0,650	12	FRCC	03/08/2014	154	14,730	01492	00749	00158	51502	00003
012802610519000533	22/10/2001	0519000533	03/03/1998	ESP	7.000.000,00	100,00	5.280.410,00	5,330	M	MIIA	0,750	12	FRCC	03/03/2010	101	14,830	04228	01044	00010	11927	00003
012800580510605636	22/10/2001	0510605636	03/03/1998	ESP	12.000.000,00	100,00	10.115.164,00	5,180	M	MIIA	0,600	12	FRCC	03/03/2018	197	14,680	00748	00240	00218	24179	00002
012800520510603684	22/10/2001	0510603684	03/03/1998	ESP	16.300.000,00	100,00	15.315.081,00	5,330	M	MIIA	0,750	12	FRCC	03/03/2028	317	14,830	00633	00524	00180	30299	00007
012800640510601883	22/10/2001	0510601883	03/03/1998	ESP	17.000.000,00	100,00	11.675.694,00	5,330	M	MIIA	0,750	12	FRCC	03/03/2018	197	14,830	01259	00151	00115	6002	00008
012800640510601946	22/10/2001	0510601946	03/03/1998	ESP	33.000.000,00	100,00	17.486.949,00	5,330	T	MIIA	0,750	12	FRCC	03/03/2023	257	14,830	01516	01397	00039	47832	00005
012800390510601942	22/10/2001	0510601942	03/03/1998	ESP	14.000.000,00	100,00	10.916.881,00	5,280	M	MIIA	0,700	12	FRCC	03/03/2011	113	14,780	02596	02596	00077	7135	00003
012800340510603106	22/10/2001	0510603106	03/03/1998	ESP	16.500.000,00	100,00	13.202.146,00	5,280	M	MIIA	0,700	12	FRCC	03/03/2023	257	14,780	01718	00150	00078	7326	00002
012800390510601963	22/10/2001	0510601963	03/03/1998	ESP	15.000.000,00	100,00	13.228.575,00	5,330	M	MIIA	0,750	12	FRCC	03/03/2018	197	14,830	02597	02597	00005	7173	00002
012800580510605566	22/10/2001	0510605566	03/03/1998	ESP	12.000.000,00	100,00	9.077.747,00	5,230	M	MIIA	0,650	12	FRCC	03/03/2010	101	14,730	00479	00062	00025	4144	00004
012800660510601444	22/10/2001	0510601444	03/03/1998	ESP	8.000.000,00	100,00	6.556.636,00	5,330	M	MIIA	0,750	12	FRCC	03/03/2013	137	14,830	01794	00650	00093	5265	00008
012800700510601833	22/10/2001	0510601833	03/03/1998	ESP	15.000.000,00	100,00	12.325.308,00	5,060	M	MIIA	0,480	12	FRCC	03/03/2013	137	14,560	01287	00304	00014	12393	00006
012800110510605484	22/10/2001	0510605484	03/03/1998	ESP	7.000.000,00	100,00	6.173.338,00	5,330	M	MIIA	0,750	12	FRCC	03/03/2018	197	14,830	00000	02565	00191	5770	00006
012800760510602847	22/10/2001	0510602847	03/03/1998	ESP	11.000.000,00	100,00	9.684.046,00	5,330	M	MIIA	0,750	12	FRCC	03/03/2018	197	14,830	00000	01104	00128	100673	00007
012800210510603422	22/10/2001	0510603422	03/03/1998	ESP	17.000.000,00	100,00	9.558.691,00	5,330	M	MIIA	0,750	12	FRCC	03/10/2010	108	14,830	01522	00536	00011	25436	00006
012800290519005054	22/10/2001	0519005054	03/03/1998	ESP	20.000.000,00	100,00	13.877.505,00	5,330	M	MIIA	0,750	12	FRCC	03/03/2008	77	14,830	01641	00418	00280	6480	00005
012807400510606724	22/10/2001	0510606724	03/03/1998	ESP	6.300.000,00	100,00	5.792.687,00	5,580	M	MIIA	1,000	12	FRCC	03/03/2023	257	15,080	01147	00292	00046	19298	00003
012806620519002572	22/10/2001	0519002572	03/03/1998	ESP	6.000.000,00	100,00	4.166.244,00	5,580	M	MIIA	1,000	12	FRCC	03/03/2008	77	15,080	02189	00000	00092	36153	00010
012805380510603561	22/10/2001	0510603561	03/03/1998	ESP	12.000.000,00	100,00	11.452.969,00	5,330	M	MIIA	0,750	12	FRCC	03/03/2033	377	14,830	01000	00505	00046	21418	00008
012805810510603457	22/10/2001	0510603457	03/03/1998	ESP	9.500.000,00	100,00	5.207.653,00	5,330	M	MIIA	0,750	12	FRCC	03/10/2008	84	14,830	01734	00139	00082	6853	00004
012806230510602393	22/10/2001	0510602393	03/03/1998	ESP	6.000.000,00	100,00	4.166.244,00	5,580	M	MIIA	1,000	12	FRCC	03/03/2008	77	15,080	00505	00085	00102	1717	00013
012806200510602166	22/10/2001	0510602166	03/03/1998	ESP	19.600.000,00	100,00	17.993.429,00	5,580	M	MIIA	1,000	12	FRCC	03/03/2023	257	15,080	00769	00231	00181	17935	00006
012806060510001587	22/10/2001	0510001587	04/03/1998	ESP	8.500.000,00	100,00	6.424.435,00	5,280	M	MIIA	0,700	12	FRCC	04/03/2010	101	14,780	02391	00141	00099	14375	00006
012808520519002734	22/10/2001	0519002734	04/03/1998	ESP	13.000.000,00	100,00	10.093.801,00	5,580	M	MIIA	1,000	12	FRCC	04/03/2018	197	15,080	00000	00240	00188	16885	00010
012806620519002586	22/10/2001	0519002586	04/03/1998	ESP	6.000.000,00	100,00	4.925.466,00	5,580	M	MIIA	1,000	12	FRCC	04/03/2013	137	15,080	02188	00000	00167	20102	00004
012807410510701344	22/10/2001	0510701344	04/03/1998	ESP	3.500.000,00	100,00	2.159.865,00	5,580	M	MIIA	1,000	12	FRCC	04/03/2013	137	15,080	01044	00048	00166	3557	00008
012807410510701351	22/10/2001	0510701351	04/03/1998	ESP	4.000.000,00	100,00	3.283.630,00	5,580	M	MIIA	1,000	12	FRCC	04/03/2013	137	15,080	01434	00559	00205	33526	00001
012836980519741217	22/10/2001	0519741217	04/03/1998	ESP	7.000.000,00	100,00	6.578.981,00	5,280	M	MIIA	0,700	12	FRCC	04/03/2028	317	14,780	01143	00499	00124	16847	00000
012807330519005275	22/10/2001	0519005275	04/03/1998	ESP	8.600.000,00	100,00	7.577.851,00	5,330	M	MIIA	0,750	12	FRCC	04/03/2018	197	14,830	00929	00671	00046	23895	00007
012800230510608205	22/10/2001	0510608205	04/03/1998	ESP	12.700.000,00	100,00	9.881.639,00	5,310	M	MIIA	0,750	12	FRCC	04/07/2012	129	14,810	00000	02285	00023	85570	00007
012800190510602006	22/10/2001	0510602006	04/03/1998	ESP	6.000.000,00	100,00	3.512.991,00	5,330	M	MIIA	0,750	12	FRCC	04/03/2011	113	14,830	01575	01104	00087	15851	00000
012800170510602522	22/10/2001	0510602522	04/03/1998	ESP	11.500.000,00	100,00	9.458.691,00	5,580	M	MIIA	1,000	12	FRCC	04/03/2013	137	15,080	00974	00046	00058	7785	00004
012800700510601854	22/10/2001	0510601854	04/03/1998	ESP	19.000.000,00	100,00	6.526.415,00	5,330	M	MIIA	0,750	12	FRCC	04/03/2023	257	14,830	01375	00359	00222	14656	00004
012800330510602867	22/10/2001	0510602867	04/03/1998	ESP	43.000.000,00	100,00	18.739.301,00	5,330	M	MIIA	0,750	12	FRCC	04/03/2023	257	14,830	00546	00539	00169	28799	00000
012800780510602653	22/10/2001	0510602653	04/03/1998	ESP	28.000.000,00	100,00	22.432.325,00	5,330	M	MIIA	0,750	12	FRCC	04/11/2012	133	14,830	01686	01567	00079	55520	00005
012800350510603975	22/10/2001	0510603975	04/03/1998	ESP	25.000.000,00	100,00	16.005.280,00	5,080	M	MIIA	0,500	12	FRCC	04/01/2018	195	14,580	02457	00508	00114	24778	00004
012800750510601544	22/10/2001	0510601544	04/03/1998	ESP	21.000.000,00	100,00	19.267.889,00	5,330	M	MIIA	0,750	12	FRCC	04/03/2023	257	14,830	00000	00065	01575	13307	00002
012800490510600594	22/10/2001	0510600594	04/03/1998	ESP	23.800.000,00	100,00	20.985.743,00	5,330	M	MIIA	0,750	12	FRCC	04/03/2018	197	14,830	00000	00797	00007	41519	00003
012800490510600741	22/10/2001	0510600741	04/03/1998	ESP	11.300.000,00	100,00	9.971.017,00	5,230	M	MIIA	0,650	12	FRCC	04/03/2018	197	14,730	01365	00204	00201	20537	00004
012800490510600601	22/10/2001	0510600601	04/03/1998	ESP	12.000.000,00	100,00	10.090.789,00	5,280	M	MIIA	0,700	12	FRCC	04/03/2018	197	14,780	01277	00084	00146	5121	00010
012801200519001575	22/10/2001	0519001575	04/03/1998	ESP	8.000.000,00	100,00	7.330.873,00	5,380	M	MIIA	0,800	12	FRCC	04/03/2023	257	14,880	00000	00840	00085	41.147	00004
012803820510005003	22/10/2001	0510005003	04/03/1998	ESP	6.700.000,00	100,00	2.463.392,00	5,330	M	MIIA	0,750	12	FRCC	04/04/2006	54	14,830	02311	01041	00014	56415	00012
012801010510602004	22/10/2001	0510602004	04/03/1998	ESP	7.000.000,00	100,00	4.751.816,00	5,330	M	MIIA	0,750	12	FRCC	04/10/2011	120	14,830	02529	00358	00014	17031	00014
012803120510601655	22/10/2001	0510601655	04/03/1998	ESP	13.000.000,00	100,00	12.409.699,00	5,180	M	MIIA	0,600	12	FRCC	04/03/2033	377	14,680	01656	00290	00139	16738	00003
012805000510620827	22/10/2001	0510620827	04/03/1998	ESP	12.000.000,00	100,00	10.569.427,00	5,380	M	MIIA	0,800	12	FRCC	04/03/2018	197	14,880	00269	00125	00064	12254	00000
012801700510601597	22/10/2001	0510601597	04/03/1998	ESP	12.700.000,00	100,00	11.707.136,00	5,330	M	MIIA	0,750	12	FRCC	04/03/2023	257	8.830	00814	00349	00191	33749	00000

CARTERA DE PARTICIPACIONES HIPOTECARIAS

NUM.PARTICIP.	FEC.EMI.	NUM.PREST.	F.APERT.	DIV.	CAPITAL INIC.	%PART.	CAPITAL PEND.	%NOMIN.	(1)	(2)	DIFERE.	(3)	(4)	F.VENCI.	(5)	%DEMORA	TOMO	LIBRO	FOLIO	FINCA	INSC.
012804000510615876	22/10/2001	0510615876	04/03/1998	ESP	8.000.000,00	100,00	6.121.198,00	5,080	M	MI1A	0,500	12	FRCC	04/04/2018	198	14,580	04211	00093	00091	4852	00007
012802310510600216	22/10/2001	0510600216	04/03/1998	ESP	15.000.000,00	100,00	12.718.744,00	5,080	M	MI1A	0,500	12	FRCC	04/03/2018	197	14,580	03649	00014	00052	1494	00006
012802440510604646	22/10/2001	0510604646	04/03/1998	ESP	5.000.000,00	100,00	4.097.889,00	5,330	M	MI1A	0,750	12	FRCC	04/03/2013	137	14,830	01653	00051	00146	5668	00005
012803930519002527	22/10/2001	0519002527	04/03/1998	ESP	20.000.000,00	100,00	17.565.130,00	5,080	M	MI1A	0,500	12	FRCC	04/03/2018	197	14,580	00287	00304	00222	27121	00009
012803400510607514	22/10/2001	0510607514	04/03/1998	ESP	5.000.000,00	100,00	3.385.235,00	5,330	M	MI1A	0,750	12	FRCC	04/03/2013	137	14,830	02020	00301	00084	16400	00002
012803500510509734	22/10/2001	0510509734	04/03/1998	ESP	10.000.000,00	100,00	8.182.930,00	5,180	M	MI1A	0,600	12	FRCC	04/03/2013	137	14,680	01171	00883	00167	16334	00003
012803300510600693	22/10/2001	0510600693	04/03/1998	ESP	8.000.000,00	100,00	5.863.358,00	5,230	M	MI1A	0,650	12	FRCC	04/03/2023	257	14,730	00869	00173	00089	8764	00003
012803420510603414	22/10/2001	0510603414	04/03/1998	ESP	16.000.000,00	100,00	14.638.222,00	5,180	M	MI1A	0,600	12	FRCC	04/03/2023	257	14,680	01552	00295	00133	8162	00002
012868040519742503	22/10/2001	0519742503	04/03/1998	ESP	8.000.000,00	100,00	6.566.862,00	5,480	M	MI1A	0,900	12	FRCC	04/03/2013	137	14,980	00000	00000	00000		00000
012803400510607675	22/10/2001	0510607675	05/03/1998	ESP	23.000.000,00	100,00	17.603.679,00	5,080	M	MI1A	0,500	12	FRCC	05/06/2015	164	14,580	01195	00075	00206	25934/S	00005
012803410510603007	22/10/2001	0510603007	05/03/1998	ESP	13.500.000,00	100,00	11.862.938,00	5,230	M	MI1A	0,650	12	FRCC	05/03/2018	197	14,730	01146	00052	00080	23751S	00004
012803970519001453	22/10/2001	0519001453	05/03/1998	ESP	6.500.000,00	100,00	5.722.397,00	5,330	M	MI1A	0,750	12	FRCC	05/03/2018	197	14,830	00803	00404	00075	21362.DU	00003
012805220510604035	22/10/2001	0510604035	05/03/1998	ESP	6.000.000,00	100,00	4.907.848,00	5,330	M	MI1A	0,750	12	FRCC	05/03/2013	137	14,830	02072	00053	00117	657	00004
012802500519002713	22/10/2001	0519002713	05/03/1998	ESP	13.000.000,00	100,00	11.893.547,00	5,180	M	MI1A	0,600	12	FRCC	05/03/2023	257	14,680	02485	00127	00219	6723	00007
012805200519604164	22/10/2001	0519604164	05/03/1998	ESP	12.700.000,00	100,00	11.928.969,00	5,580	M	MI1A	1,000	12	FRCC	05/03/2028	317	15,080	01427	00512	00009	22825	00000
012801800510604841	22/10/2001	0510604841	05/03/1998	ESP	8.500.000,00	100,00	6.431.930,00	5,330	M	MI1A	0,750	12	FRCC	05/03/2010	101	14,830	00370	00154	00048	21729	00005
012805130510602227	22/10/2001	0510602227	05/03/1998	ESP	19.000.000,00	100,00	16.741.746,00	5,330	M	MI1A	0,750	12	FRCC	05/03/2018	197	14,830	01667	00871	00097	37473	00005
012805200519604024	22/10/2001	0519604024	05/03/1998	ESP	12.000.000,00	100,00	6.480.740,00	5,330	M	MI1A	0,750	12	FRCC	05/03/2013	137	14,830	01922	00049	00073	4082	00002
012801810510601237	22/10/2001	0510601237	05/03/1998	ESP	15.800.000,00	100,00	13.778.054,00	5,330	M	MI1A	0,750	12	FRCC	05/03/2023	257	14,830	01816	00881	00210	57822	00001
012802010510601642	22/10/2001	0510601642	05/03/1998	ESP	11.000.000,00	100,00	9.203.768,00	5,330	M	MI1A	0,750	12	FRCC	05/03/2018	197	14,830	02181	00475	00002	32444	00009
012801510510603643	22/10/2001	0510603643	05/03/1998	ESP	3.000.000,00	100,00	2.278.622,00	5,580	M	MI1A	1,000	12	FRCC	05/03/2010	101	15,080	00927	00704	00127	5519	00002
012805000510620701	22/10/2001	0510620701	05/03/1998	ESP	20.000.000,00	100,00	16.154.789,00	5,330	M	MI1A	0,750	12	FRCC	05/05/2019	211	14,830	01977	00189	00064	15561N	00006
012801100510604456	22/10/2001	0510604456	05/03/1998	ESP	23.000.000,00	100,00	20.276.860,00	5,330	M	MI1A	0,750	12	FRCC	05/03/2018	197	14,830	01232	00274	00213	25419	00004
012801400519004913	22/10/2001	0519004913	05/03/1998	ESP	14.000.000,00	100,00	12.291.219,00	5,330	M	MI1A	0,750	12	FRCC	05/03/2018	197	14,830	02833	00332	00156	4355	00007
012801400519004941	22/10/2001	0519004941	05/03/1998	ESP	6.500.000,00	100,00	5.732.378,00	5,330	M	MI1A	0,750	12	FRCC	05/03/2018	197	14,830	01011	00256	00085	34862	00004
012804400510601237	22/10/2001	0510601237	05/03/1998	ESP	5.000.000,00	100,00	4.405.714,00	5,330	M	MI1A	0,750	12	FRCC	05/03/2018	197	14,830	00685	00411	00081	13798-N	00007
012803820510005087	22/10/2001	0510005087	05/03/1998	ESP	13.500.000,00	100,00	12.675.228,00	5,330	M	MI1A	0,750	12	FRCC	05/03/2028	317	14,830	02460	01190	00167	49381	00005
012803820510004751	22/10/2001	0510004751	05/03/1998	ESP	12.800.000,00	100,00	6.211.129,00	5,330	M	MI1A	0,750	12	FRCC	05/03/2023	257	14,830	02332	00712	00117	62160	00003
012803810519001472	22/10/2001	0519001472	05/03/1998	ESP	10.000.000,00	100,00	8.803.687,00	5,330	M	MI1A	0,750	12	FRCC	05/03/2018	197	14,830	01523	00075	00217	6656	00006
012803520510601716	22/10/2001	0510601716	05/03/1998	ESP	12.000.000,00	100,00	10.519.504,00	5,180	M	MI1A	0,600	12	FRCC	05/03/2023	257	14,680	01556	00296	00031	8202	00002
012803600510605483	22/10/2001	0510605483	05/03/1998	ESP	10.000.000,00	100,00	8.150.149,00	5,080	M	MI1A	0,500	12	FRCC	05/03/2013	137	14,580	01323	00039	00150	1613	00002
012803600510605511	22/10/2001	0510605511	05/03/1998	ESP	31.000.000,00	100,00	28.289.664,00	5,080	M	MI1A	0,500	12	FRCC	05/03/2023	257	14,580	02427	00280	00073	27345	00000
012805340510603767	22/10/2001	0510603767	05/03/1998	ESP	7.000.000,00	100,00	4.730.353,00	5,330	M	MI1A	0,750	12	FRCC	05/03/2018	197	14,830	03176	01112	00118	44167	00001
012805340510603774	22/10/2001	0510603774	05/03/1998	ESP	6.000.000,00	100,00	5.512.572,00	5,580	M	MI1A	1,000	12	FRCC	05/03/2023	257	15,080	01794	00182	00209	9857	00008
012800480519004184	22/10/2001	0519004184	05/03/1998	ESP	15.000.000,00	100,00	10.888.779,00	5,230	M	MI1A	0,650	12	FRCC	05/03/2013	137	14,730	03422	00733	00097	51677	00003
012800750510601551	22/10/2001	0510601551	05/03/1998	ESP	7.000.000,00	100,00	4.857.120,00	5,330	M	MI1A	0,750	12	FRCC	05/03/2008	77	14,830	01572	01453	00170	6111N	00007
012800470519001936	22/10/2001	0519001936	05/03/1998	ESP	10.000.000,00	100,00	8.819.040,00	5,330	M	MI1A	0,750	12	FRCC	05/03/2018	197	14,830	00633	00335	00134	15649	00002
012800470519001943	22/10/2001	0519001943	05/03/1998	ESP	10.000.000,00	100,00	8.819.040,00	5,330	M	MI1A	0,750	12	FRCC	05/03/2018	197	14,830	00633	00335	00138	15650	00002
012800380510601675	22/10/2001	0510601675	05/03/1998	ESP	13.000.000,00	100,00	11.444.789,00	5,330	M	MI1A	0,750	12	FRCC	05/03/2018	197	14,830	01059	00000	00221	42849	00005
012800390510601956	22/10/2001	0510601956	05/03/1998	ESP	18.000.000,00	100,00	16.489.454,00	5,330	M	MI1A	0,750	12	FRCC	05/03/2023	257	14,830	00000	02601	00135	7363	00006
012800420510601294	22/10/2001	0510601294	05/03/1998	ESP	11.500.000,00	100,00	10.133.159,00	5,330	M	MI1A	0,750	12	FRCC	05/03/2018	197	14,830	00834	00098	00153	7753	00005
012800470519001985	22/10/2001	0519001985	05/03/1998	ESP	32.000.000,00	100,00	27.640.217,00	5,330	M	MI1A	0,750	12	FRCC	05/03/2018	197	14,830	00530	00289	00221	13954	00004
012800580510605573	22/10/2001	0510605573	05/03/1998	ESP	15.000.000,00	100,00	11.327.727,00	5,130	M	MI1A	0,550	12	FRCC	05/03/2010	101	14,630	00752	00242	00023	12238	00002
012800170510602452	22/10/2001	0510602452	05/03/1998	ESP	14.000.000,00	100,00	12.344.552,00	5,330	M	MI1A	0,750	12	FRCC	05/03/2018	197	14,830	01187	00345	00122	13007	00008
012800200519002077	22/10/2001	0519002077	05/03/1998	ESP	20.400.000,00	100,00	15.234.987,00	5,380	M	MI1A	0,800	12	FRCC	05/03/2018	197	14,880	02028	00000	00078	10721	00008
012800650510601107	22/10/2001	0510601107	05/03/1998	ESP	21.900.000,00	100,00	18.473.246,00	5,230	M	MI1A	0,650	12	FRCC	05/07/2020	225	14,730	00848	00750	00081	44005	00003
012800130510605024	22/10/2001	0510605024	05/03/1998	ESP	9.000.000,00	100,00	6.244.883,00	5,330	M	MI1A	0,750	12	FRCC	05/03/2008	77	14,830	00000	01316	00136	59512	00008
012800130510604996	22/10/2001	0510604996	05/03/1998	ESP	11.500.000,00	100,00	10.551.458,00	5,330	M	MI1A	0,750	12	FRCC	05/03/2023	257	14,830	01053	00210	00193	12356	00004
012800620519001377	22/10/2001	0519001377	05/03/1998	ESP	7.000.000,00	100,00	6.182.095,00	5,480	M	MI1A	0,900	12	FRCC	05/03/2018	197	14,980	02317	00000	00001	103607	00005
012800670510601172	22/10/2001	0510601172	05/03/1998	ESP	5.400.000,00	100,00	3.742.975,00	5,330	M	MI1A	0,750	12	FRCC	05/03/2008	77	14,830	03110	00410	00021	19860	00000
012800670510601263	22/10/2001	0510601263	05/03/1998	ESP	7.000.000,00	100,00	2.509.250,00	5,330	M	MI1A	0,750	12	FRCC	05/03/2006	53	14,830	01960	00067	00050	5702	00011
012800600519001977	22/10/2001	0519001977	05/03/1998	ESP	5.500.000,00	100,00	4.850.480,00	5,330	M	MI1A	0,750	12	FRCC	05/03/2018	197	14,830	01700	00216	00220	13162	00004
012807350519005711	22/10/2001	0519005711	05/03/1998	ESP	9.600.000,00	100,00	7.984.569,00	5,480	M	MI1A	0,900	12	FRCC	05/03/2018	197	14,980	01375	00160	01610	11570	00005
012836350519741441	22/10/2001	0519741441	05/03/1998	ESP	8.600.000,00	100,00	7.894.044,00	5,380	M	MI1A	0,800	12	FRCC	05/03/2023	257	14,880	00749	00509	00182	6652	00008
012808030510671075	22/10/2001	0510671075	05/03/1998	ESP	10.000.000,00	100,00	9.194.720,00	5,580	M	MI1A	1,000	12	FRCC	05/03/2023	257	15,080	00227	00211	00150	20935	00002
012806400510604097	22/10/2001	0510604097	05/03/1998	ESP	12.000.000,00	100,00	10.607.815,00	5,580	M	MI1A	1,000	12	FRCC	05/03/2018	197	15,080	01409	00865	00124	55814	00006
012806200510602173	22/10/2001	0510602173	05/03/1998	ESP	12.500.000,00	100,00	3.559.302,00	5,330	M	MI1A	0,750	12	FRCC	05/03/2018	197	14,830	02259	00214	00053	15994	00006
012805930510602223	22/10/2001	0510602223	05/03/1998	ESP	10.000.000,00	100,00	8.832.237,00	5,580	M	MI1A	1,000	12	FRCC	05/03/2018	197	15,080	04377	00961	00165	5753	00001
012806030510002221	22/10/2001	0510002221	05/03/1998	ESP	7.500.000,00	100,00	5.450.758,00	5,580	M	MI1A	1,000	12	FRCC	05/03/2023	257	15,080	02545	00983	00121	35691	00006
012805700510603383	22/10/2001	0510603383	05/03/1998	ESP	6.500.000,00	100,00	4.918.527,00	5,330	M	MI1A	0,750	12	FRCC	05/03/2010	101	14,830	01220	00123	00021	6054	00009
012805770510602151	22/10/2001	0510602151	05/03/1998	ESP	9.000.000,00	100,00	6.545.042,00	5,580	M	MI1A	1,000	12	FRCC	05/03/2023	257	15,080	02486	00188	00189	4694	00010
012805810510603464	22/10/2001	0510603464	06/03/1998	ESP	7.000.000,00	100,00	3.421.095,00	5,330	M	MI1A	0,750	12	FRCC	06/03/2010	101	14,830	02016	00596	00123	32224	00009
012808100510661513	22/10/2001	0510661513	06/03/1998	ESP	7.972.800,00	100,00	7.047.826,00	5,580	M	MI1A	1,000	12	FRCC	06/03/2018	197	15,080	00849	00164	00195	10901	00004
012836920519742856	22/10/2001	0519742856	06/03/1998	ESP	18.000.000,00	100,00	14.743.359,00	5,180	M	MI1A	0,600	12	FRCC	06/03/2013	137	14,680	01165	01165	00097	51286	00000
012807350519005753	22/10/2001	0519005753	06/03/1998	ESP	7.800.000,00	100,00	2.584.062,00	5,580	M	MI1A	1,000	12	FRCC	06/02/2011	112	15,080	01567	00000	00081	7816	00006
012836650519741842	22/10/2001	0519741842	06/03/1998	ESP	6.000.000,00	100,00	4.929.869,00	5,480	M	MI1A	0,900	12	FRCC	06/03/2013	137	14,980	01665	00085	00119	3925	00005
012806610519002557	22/10/2001	0519002557	06/03/1998	ESP	5.000.000,00	100,00	4.097.889,00	5,330	M	MI1A	0,750	12	FRCC	06/03/2013	137	14,830	01200	00445	00213	17636-N	00004
012806910512780007	22/10/2001	0512780007	06/03/1998	ESP	12.000.000,00	100,00	10.573.725,00	5,330	M	MI1A	0,750	12	FRCC	06/03/2018	197	14,830	01739	00275	00002	17428	00008
012800660510601465	22/10/2001	0510601465	06/03/1998	ESP	17.000.000,00	100,00	8.225.570,00	5,330	M	MI1A	0,750	12	FRCC	06/03/2023	257	14,830	01795	00651	00003	23847	00006
012800190510602013	22/10/2001	0510602013	06/03/1998	ESP	10.000.000,00	100,00	8.811.451,00	5,330	M	MI1A	0,750	12	FRCC	06/03/2018	197	14,830	01905	00000	00204	64832	00000
012800230510608317	22/10/2001	0510608317	06/03/1998	ESP	18.000.000,00	100,00	12.235.285,00	5,330	M	MI1A	0,750	12	FRCC	06/03/2013	137	14,830	00752	00745	00081	36698	00003
012800300519004964	22/10/2001	0519004964	06/03/1998	ESP	16.000.000,00	100,00	9.126.652,00	5,180	M	MI1A	0,600	12	FRCC	06/01/2011	111	14,680	00000	02601	00220	7381	00007
012800250510603027	22/10/2001	0510603027	06/03/1998	ESP	10.000.000,00	100,00	9.175.195,00	5,330	M	MI1A	0,750	12	FRCC	06/03/2023	257	14,830	01338	00000	00098	7974	00003
012800310510602494	22/10/2001	0510602494	06/03/1998	ESP	15.000.000,00	100,00	12.325.548,00	5,280	T	MI1A	0,700	12	FRCC	06/03/2013	137	14,780	02654	02095	00117	60105	00004
012800150510602485	22/10/2001	0510602485	06/03/1998	ESP	8.000.000,00	100,00	5.792.112,00	5,330	M	MI1A	0,750	12	FRCC	06/01/2012	123	14,830	00245	00000	00200	11.893	00004
012800220510601827	22/10/2001	0510601827	06/03/1998	ESP	17.500.000,00	100,00	14.342.641,00	5,330	M	MI1A	0,750	12	FRCC	06/03/2013	137	14,830	03446	00251	00013	15515	00004
012800530510602383	22/10/2001	0510602383	06/03/1998	ESP	22.000.000,00	100,00	7.214.600,00	5,330	M	MI1A	0,750	12	FRCC	06/10/2005	48	14,830	01507	00122	00145	6426	00005
012800780510602702	22/10/2001	0510602702	06/03/1998	ESP	12.000.000,00	100,00	9.836.852,00	5,330	M	MI1A	0,750	12	FRCC	06/03/2013	137	14,830	02236	01114	00047	55915	00003
012801000510605034	22/10/2001	0510605034	06/03/1998	ESP	11.500.000,00	100,00	8.958.352,00	5,280	M	MI1A	0,700	12	FRCC	06/05/2016	175	14,780	01064	01064	00175	75677	00000
012800920510601183	22/10/2001	0510601183	06/03/1998	ESP	11.200.000,00	100,00	10.515.745,00	5,330	M	MI1A	0,750	12	FRCC	06/03/2028	317	14,830	00985	00174	00116	13678	00006
012800700510601791	22/10/2001	0510601791	06/03/1998	ESP	18.000.000,00	100,00	16.539.771,00	5,330	M	MI1A	0,750	12	FRCC	06/03/2023	257	14,830	03138	00133	00105	9475	00006
012800760510602875	22/10/2001	0510602875	06/03/1998	ESP	10.000.000,00	100,00	6.924.064,00	5,330	M	MI1A	0,750	12	FRCC	06/03/2008	77	14,830	01776	01305	00178	56869	00005
012800810519001837	22/10/2001	0519001837	06/03/1998	ESP	21.500.000,00	100,00	16.555.661,00	5,280	M	MI1A	0,700	12	FRCC	06/03/2018	197	14,780	00903	00052	00041	2424	00008
012800810519001872	22/10/2001	0519001872	06/03/1998	ESP	13.000.000,00	100,00	6.505.801,00	5,330	M	MI1A	0,750	12	FRCC	06/03/2018	197	14,830	01645	01226	00126	28241-N	00003
012805380510605647	22/10/2001	0510605647	06/03/1998	ESP	19.300.000,00	100,00	15.445.547,00	5,500	M	MI1A	0,750	12	FRCC	06/06/2031	356	15,000	01040	00510	00106	18379-N	00010
012803530510601094	22/10/2001	0510601094	06/03/1998	ESP	10.000.000,00	100,00	8.690.436,00	5,230	M	MI1A	0,650	12	FRCC	06/03/2023	257	14,730	01469	00098	00039	5032	00000
012803800519002493	22/10/2001	0519002493	06/03/1998	ESP	23.920.224,00	100,00	18.109.581,00	5,080	M	MI1A	0,500	12	FRCC	05/02/2013	136	14,580	02368	01098	00175	98944	00000
012803560510002373	22/10/2001	0510002373	06/03/1998	ESP	11.000.000,00	100,00	6.730.749,00	5,230	M	MI1A	0,650	12	FRCC	06/03/2018	197	14,730	00773	00182	00013	3713/BIS	00008
012803010510602281	22/10/2001	0510602281	06/03/1998	ESP	10.000.000,00	100,00	7.716.865,00	5,230	M	MI1A	0,650	12	FRCC	06/03/2013	137	14,730	00803	00404	00120	18222	00005
012801500510604713	22/10/2001	0510604713	06/03/1998	ESP	7.500.000,00	100,00	6.608.579,00	5,330	M	MI1A	0,750	12	FRCC	06/03/2018	197	14,830	02019	00399	00162	21092	00001
012805000510620981	22/10/2001	0510620981	06/03/1998	ESP	13.000.000,00	100,00	11.894.174,00	5,280	M	MI1A	0,700	12	FRCC	06/03/2023	257	14,780	03107	00478	00221	16851	00002
012803000510702863	22/10/2001	0510702863	06/03/1998	ESP	17.000.000,00	100,00	14.968.291,00	5,130	M	MI1A	0,550	12	FRCC	06/03/2018	197	14,630	01525	00136	00200	5787	00004
012801400519003961	22/10/2001	0519003961	06/03/1998	ESP	9.000.000,00	100,00	7.948.133,00	4,860	M	MI1A	0,750	12	FRCC	06/03/2018	197	14,360	01307	00482	00049	8345	00000
012802900510616053	22/10/2001	0510616053	06/03/1998	ESP	14.500.000,00	100,00	11.841.225,00	5,080	M	MI1A	0,500	12	FRCC	06/03/2013	137	14,580	02319	00391	00026	6780	00007
012802400519609134	22/10/2001	0519609134	06/03/1998	ESP	14.000.000,00	100,00	13.144.686,00	5,330	M	MI1A	0,750	12	FRCC	06/03/2028	317	14,830	02758	00275	00173	14519	00001
012802400519609141	22/10/2001	0519609141	06/03/1998	ESP	4.000.000,00	100,00	2.775.504,00	5,330	M	MI1A	0,750	12	FRCC	06/03/2008	77	14,830	02667	00039	00024	3311	00001
012804010510616087	22/10/2001	0510616087	06/03/1998	ESP	14.000.000,00	100,00	10.711.056,00	5,230	M	MI1A	0,650	12	FRCC	06/03/2015	161	14,730	04184	00068	00019	3722	00004
012803500510509762	22/10/2001	0510509762	06/03/1998	ESP	18.000.000,00	100,00	12.148.444,00	5,130	M	MI1A	0,550	12	FRCC	06/03/2023	257	14,630	02009	00056	00153	2391	00002
012804300510616116	22/10/2001	0510616116	07/03/1998	ESP	10.000.000,00	100,00	4.419.604,00	5,080	M	MI1A	0,500	12	FRCC	07/03/2013	137	14,580	00000	01199	00061	15570	00003
012801530519003302	22/10/2001	0519003302	07/03/1998	ESP	5.700.000,00	100,00	5.047.128,00	5,580	M	MI1A	1,000	12	FRCC	07/03/2018	197	15,080	02000	00243	00160	2858N	00007
012805000510620953	22/10/2001	0510620953	09/03/1998	ESP	29.000.000,00	100,00	23.744.736,00	5,330	M	MI1A	0,750	12	FRCC	09/03/2013	137	14,830	02781	00233	00126	10383	00004
012805000510620617	22/10/2001	0510620617	09/03/1998	ESP	5.000.000,00	100,00	3.465.723,00	5,330	M	MI1A	0,750	12	FRCC	09/03/2008	77	14,830	01086	01086	00021	57959	00000
012804600510603175	22/10/2001	0510603175	09/03/1998	ESP	5.800.000,00	100,00	4.745.640,00	5,080	M	MI1A	0,500	12	FRCC	09/03/2013	137	14,580	04336	00214	00084	64965	00002
012803500510509706	22/10/2001	0510509706	09/03/1998	ESP	8.800.000,00	100,00	2.658.033,00	5,280	M	MI1A	0,700	12	FRCC	09/12/2006	62	14,780	01171	00883	00159	15550	00004
012803200510600634	22/10/2001	0510600634	09/03/1998	ESP	9.500.000,00	100,00	7.721.053,00	5,230	M	MI1A	0,650	12	FRCC	09/03/2023	257	14,730	04068	00400	00129	6669	00019
012803510510601631	22/10/2001	0510601631	09/03/1998	ESP	7.500.000,00	100,00	5.378.566,00	5,230	M	MI1A	0,650	12	FRCC	09/03/2013	137	14,730	01844	00181	00031	9320	00003
012803510510601652	22/10/2001	0510601652	09/03/1998	ESP	17.000.000,00	100,00	11.675.083,00	5,230	M	MI1A	0,650	12	FRCC	09/04/2020	222	14,730	01596	00048	00180	2146	00002
012801200519001883	22/10/2001	0519001883	09/03/1998	ESP	6.000.000,00	100,00	3.417.838,00	5,380	M	MI1A	0,800	12	FRCC	09/03/2013	137	14,880	00000	00652	00188	61.278	00005
012803800519002521	22/10/2001	0519002521	09/03/1998	ESP	35.000.000,00	100,00	2.475.125,00	5,080	M	MI1A	0,500	12	FRCC	09/05/2003	19	14,580	02254	00984	00116	78750	00003
012803610510601473	22/10/2001	0510601473	09/03/1998	ESP	24.000.000,00	100,00	21.912.779,00	5,080	M	MI1A	0,500	12	FRCC	09/03/2023	257	14,580	01144	00416	00206	19744 19742	00002
012803970519001446	22/10/2001	0519001446	09/03/1998	ESP	10.000.000,00	100,00	6.066.791,00	5,330	M	MI1A	0,750	12	FRCC	09/03/2018	197	14,830	00803	00404	00083	6632.DU	00004
012803970519550043	22/10/2001	0519550043	09/03/1998	ESP	6.000.000,00	100,00	4.799.040,00	5,330	M	MI1A	0,750	12	FRCC	09/03/2018	197	14,830	00000	00000	00000		00000
012802400519609176	22/10/2001	0519609176	09/03/1998	ESP	9.000.000,00	100,00	8.251.283,00	5,330	M	MI1A	0,750	12	FRCC	09/03/2023	257	14,830	02231	00000	00085	359	00006
012805280510603327	22/10/2001	0510603327	09/03/1998	ESP	13.500.000,00	100,00	12.372.896,00	5,580	M	MI1A	1,000	12	FRCC	09/03/2023	257	15,080	01322	00741	00216	18689	00006
012802400519609204	22/10/2001	0519609204	09/03/1998	ESP	3.500.000,00	100,00	3.085.209,00	5,280	M	MI1A	0,700	12	FRCC	09/03/2018	197	14,780	01194	00105	00240	9719	00002
012802310510600237	22/10/2001	0510600237	09/03/1998	ESP	20.000.000,00	100,00	18.259.660,00	5,230	M	MI1A	0,650	12	FRCC	09/03/2023	257	14,730	03664	00025	00181	2371	00004
012802340510606176	22/10/2001	0510606176	09/03/1998	ESP	7.000.000,00	100,00	5.727.924,00	5,330	M	MI1A	0,750	12	FRCC	09/03/2013	137	14,830	01641	00441	00001	39776	00000
012800920510601176	22/10/2001	0510601176	09/03/1998	ESP	5.000.000,00	100,00	4.597.352,00	5,580	M	MI1A	1,000	12	FRCC	09/03/2023	257	15,080	01316	00356	00125	8166	00006
012801000510605713	22/10/2001	0510605713	09/03/1998	ESP	11.000.000,00	100,00	7.518.009,00	5,230	M	MI1A	0,650	12	FRCC	09/11/2012	133	14,730	02364	00169	00038	9033	00001
012801000510605685	22/10/2001	0510605685	09/03/1998	ESP	14.820.000,00	100,00	12.546.389,00	5,280	M	MI1A	0,700	12	FRCC	09/08/2020	226	14,780	00000	01058	00164	75077	00007
012801000510605251	22/10/2001	0510605251	09/03/1998	ESP	16.000.000,00	100,00	14.064.509,00	5,080	M	MI1A	0,500	12	FRCC	09/03/2018	197	14,580	01666	01666	00035	87329	00001
012806700510010443	22/10/2001	0510010443	09/03/1998	ESP	9.000.000,00	100,00	8.251.555,00	5,280	M	MI1A	0,700	12	FRCC	09/03/2023	257	14,780	01043	00336	00057	25351	00003
012805820510602107	22/10/2001	0510602107	09/03/1998	ESP	5.000.000,00	100,00	3.566.852,00	5,380	M	MI1A	0,800	12	FRCC	09/06/2011	116	14,880	03845	00647	00061	43234	00005
012806440510602295	22/10/2001	0510602295	09/03/1998	ESP	3.000.000,00	100,00	2.498.440,00	6,830	M	MI1A	2,250	12	FRCC	09/03/2013	137	16,330	01476	00266	00053	9649	00004
012808000510662952	22/10/2001	0510662952	10/03/1998	ESP	4.300.000,00	100,00	2.992.144,00	5,580	M	MI1A	1,000	12	FRCC	10/03/2008	77	15,080	02042	00526	00072	39101	00001
012836070519742617	22/10/2001	0519742617	11/03/1998	ESP	15.000.000,00	100,00	13.767.125,00	5,330	T	MI1A	0,750	12	FRCC	11/03/2023	257	14,830	02065	00000	00166	134854	00000
012806000510015805	22/10/2001	0510015805	12/03/1998	ESP	16.800.000,00	100.00	14.790.191.00	5.330	M	MI1A	0.750	12	FRCC	12/03/2018	197	14.830	01658	00699	00040	59973	00005

CARTERA DE PARTICIPACIONES HIPOTECARIAS

NUM.PARTICIP.	FEC.EMI.	NUM.PREST.	F.APERT.	DIV.	CAPITAL INIC.	%PART.	CAPITAL PEND.	%NOMIN.	(1)	(2)	DIFERE.	(3)	(4)	F.VENCI.	(5)	%DEMORA	TOMO	LIBRO	FOLIO	FINCA	INSC.
012806430510000175	22/10/2001	0510000175	13/03/1998	ESP	13.000.000,00	100,00	9.084.190,00	5,830	M	MIIA	1,250	12	FRCC	09/03/2008	77	15,330	00719	00193	00185	23753	00000
012806440510602337	22/10/2001	0510602337	16/03/1998	ESP	3.400.000,00	100,00	2.608.554,00	6,330	M	MIIA	1,750	12	FRCC	16/03/2010	101	15,830	01493	00514	00103	32435	00007
012807960510603252	22/10/2001	0510603252	17/03/1998	ESP	15.000.000,00	100,00	12.220.440,00	5,330	M	MIIA	0,750	12	FRCC	01/12/2014	158	14,830	01393	00615	00115	16051	00009
012807360510603423	22/10/2001	0510603423	18/03/1998	ESP	7.100.000,00	100,00	4.265.433,00	5,330	M	MIIA	0,750	12	FRCC	05/04/2006	54	14,830	01096	00755	00028	39493	00007
012800650510601177	22/10/2001	0510601177	23/03/1998	ESP	15.000.000,00	100,00	11.427.622,00	5,330	M	MIIA	0,750	12	FRCC	23/03/2010	102	14,830	00721	00337	00145	3202	00005
012800570510603444	22/10/2001	0510603444	23/03/1998	ESP	10.000.000,00	100,00	8.626.997,00	5,330	M	MIIA	0,750	12	FRCC	23/03/2023	258	14,830	02238	00350	00015	17247	00007
012800580510605783	22/10/2001	0510605783	23/03/1998	ESP	19.000.000,00	100,00	15.650.608,00	5,230	M	MIIA	0,650	12	FRCC	23/03/2013	138	14,730	00756	00245	00056	12572	00002
012806700510010534	22/10/2001	0510010534	23/03/1998	ESP	11.400.000,00	100,00	10.477.100,00	5,280	M	MIIA	0,700	12	FRCC	23/03/2023	258	14,780	00711	00108	00172	10158	00004
012807000510609155	22/10/2001	0510609155	23/03/1998	ESP	6.500.000,00	100,00	5.601.193,00	5,330	M	MIIA	0,750	12	FRCC	23/03/2016	174	14,830	00001	00747	00162	47677	00001
012807800510616802	22/10/2001	0510616802	23/03/1998	ESP	6.000.000,00	100,00	4.208.524,00	5,330	M	MIIA	0,750	12	FRCC	23/03/2008	78	14,830	01337	00594	00152	38489	00002
012836980519741427	22/10/2001	0519741427	23/03/1998	ESP	10.000.000,00	100,00	5.588.861,00	5,330	M	MIIA	0,750	12	FRCC	23/09/2010	108	14,830	02793	00329	00066	4490	00000
012807840510602246	22/10/2001	0510602246	23/03/1998	ESP	21.000.000,00	100,00	6.064.098,00	5,330	U	MIIA	0,750	12	FRCC	23/03/2018	198	14,830	01449	00855	00187	3707	00009
012807600510603566	22/10/2001	0510603566	23/03/1998	ESP	15.000.000,00	100,00	13.244.525,00	5,330	T	MIIA	0,750	12	FRCC	23/03/2018	198	14,830	01567	00145	00059	5306	00003
012806350510600886	22/10/2001	0510600886	23/03/1998	ESP	13.000.000,00	100,00	11.481.088,00	5,330	M	MIIA	0,750	12	FRCC	23/03/2018	198	14,830	01693	00452	00003	40095	00008
012807600510603615	22/10/2001	0510603615	23/03/1998	ESP	10.000.000,00	100,00	7.068.693,00	5,530	M	MIIA	0,950	12	FRCC	23/03/2018	198	15,030	01516	00118	00076	53054	00006
012805540519001484	22/10/2001	0519001484	23/03/1998	ESP	6.000.000,00	100,00	5.303.643,00	5,330	M	MIIA	0,750	12	FRCC	23/03/2018	198	14,830	02951	00029	00179	664	00013
012834790510703011	22/10/2001	0510703011	23/03/1998	ESP	10.000.000,00	100,00	8.847.011,00	5,330	M	MIIA	0,750	12	FRCC	23/03/2018	198	14,830	00000	00261	00207	7809-N	00007
012806420510601131	22/10/2001	0510601131	23/03/1998	ESP	8.000.000,00	100,00	6.601.521,00	5,580	M	MIIA	1,000	12	FRCC	23/03/2013	138	15,080	01708	00487	00044	29310	00001
012832190519743902	22/10/2001	0519743902	23/03/1998	ESP	12.500.000,00	100,00	9.041.943,00	5,180	M	MIIA	0,600	12	FRCC	23/02/2009	89	14,680	01526	00363	00167	19245	00003
012806080510002394	22/10/2001	0510002394	23/03/1998	ESP	20.000.000,00	100,00	13.365.983,00	5,080	M	MIIA	0,500	12	FRCC	23/03/2018	198	14,580	00000	00000	00000	3290	00000
012806310510601743	22/10/2001	0510601743	23/03/1998	ESP	4.300.000,00	100,00	3.279.289,00	5,330	M	MIIA	0,750	12	FRCC	23/03/2010	102	14,830	00374	00374	00185	26.742	00007
012803500510509916	22/10/2001	0510509916	23/03/1998	ESP	20.000.000,00	100,00	16.436.538,00	5,080	M	MIIA	0,500	12	FRCC	23/03/2013	138	14,580	01844	00181	00096	9338	00002
012802300510604604	22/10/2001	0510604604	23/03/1998	ESP	9.000.000,00	100,00	7.614.876,00	5,330	M	MIIA	0,750	12	FRCC	23/04/2017	187	14,830	03789	00329	00082	25133	00002
012804030510616607	22/10/2001	0510616607	23/03/1998	ESP	12.000.000,00	100,00	5.949.708,00	5,080	M	MIIA	0,500	12	FRCC	23/02/2008	77	14,580	02116	00729	00129	59381	00007
012805000510621373	22/10/2001	0510621373	23/03/1998	ESP	11.000.000,00	100,00	9.063.110,00	5,330	M	MIIA	0,750	12	FRCC	23/03/2013	138	14,830	01243	00301	00188	16035	00005
012804050510602042	22/10/2001	0510602042	23/03/1998	ESP	10.500.000,00	100,00	8.646.778,00	5,280	M	MIIA	0,700	12	FRCC	23/03/2013	138	14,780	04375	00257	00089	13483	00000
012801700510601674	22/10/2001	0510601674	23/03/1998	ESP	6.000.000,00	100,00	3.523.942,00	5,330	M	MIIA	0,750	12	FRCC	23/03/2018	198	14,830	01352	00098	00094	8674N	00006
012801400519005221	22/10/2001	0519005221	23/03/1998	ESP	14.000.000,00	100,00	12.862.068,00	5,330	M	MIIA	0,750	12	FRCC	23/03/2023	258	14,830	03012	02174	00201	1598	00011
012801400519005144	22/10/2001	0519005144	23/03/1998	ESP	35.000.000,00	100,00	23.611.213,00	5,280	M	MIIA	0,700	12	FRCC	23/03/2018	198	14,780	03032	02179	00175	9397	00002
012801500510604867	22/10/2001	0510604867	24/03/1998	ESP	8.000.000,00	100,00	6.465.352,00	5,330	M	MIIA	0,750	12	FRCC	24/04/2016	175	14,830	00694	00000	00229	5279	00003
012805340510603914	22/10/2001	0510603914	24/03/1998	ESP	12.500.000,00	100,00	11.470.055,00	5,280	M	MIIA	0,700	12	FRCC	24/03/2023	258	14,780	03223	00269	00070	12961	00001
012805000510621366	22/10/2001	0510621366	24/03/1998	ESP	14.200.000,00	100,00	12.551.933,00	5,330	M	MIIA	0,750	12	FRCC	24/03/2018	198	14,830	01287	00083	00191	5031	00003
012805280510603376	22/10/2001	0510603376	24/03/1998	ESP	17.200.000,00	100,00	16.178.082,00	5,580	M	MIIA	1,000	12	FRCC	24/03/2028	318	15,080	01326	00745	00160	33557	00008
012804060510616561	22/10/2001	0510616561	24/03/1998	ESP	5.000.000,00	100,00	2.012.278,00	5,330	M	MIIA	0,750	12	FRCC	24/04/2004	31	14,830	01915	00053	00206	2367	00005
012803210510600432	22/10/2001	0510600432	24/03/1998	ESP	16.000.000,00	100,00	13.006.910,00	5,180	M	MIIA	0,600	12	FRCC	24/01/2022	244	14,680	04286	00856	00198	2489	00008
012803540510601746	22/10/2001	0510601746	24/03/1998	ESP	9.000.000,00	100,00	7.534.476,00	5,180	M	MIIA	0,600	12	FRCC	24/12/2016	183	14,680	00841	00433	00001	20215	00003
012803000510703003	22/10/2001	0510703003	24/03/1998	ESP	14.000.000,00	100,00	12.377.982,00	5,280	M	MIIA	0,700	12	FRCC	24/03/2018	198	14,780	01678	01624	00140	25589	00009
012803900519603306	22/10/2001	0519603306	24/03/1998	ESP	6.000.000,00	100,00	5.512.308,00	5,330	M	MIIA	0,750	12	FRCC	24/03/2023	258	14,830	01252	00587	00134	47899	00006
012868050519743743	22/10/2001	0519743743	24/03/1998	ESP	11.000.000,00	100,00	9.719.243,00	5,380	M	MIIA	0,800	12	FRCC	24/03/2018	198	14,880	01282	00139	00160	17097	00000
012806040510004602	22/10/2001	0510004602	24/03/1998	ESP	11.000.000,00	100,00	2.269.634,00	5,750	M	MIIA	1,000	12	FRCC	24/07/2010	106	15,250	02420	00170	00062	7925	00009
012807350519005921	22/10/2001	0519005921	24/03/1998	ESP	8.500.000,00	100,00	7.537.150,00	5,580	M	MIIA	1,000	12	FRCC	24/03/2018	198	15,080	01501	00000	00053	30776	00006
012807600510603636	22/10/2001	0510603636	24/03/1998	ESP	5.000.000,00	100,00	3.200.850,00	5,330	M	MIIA	0,750	12	FRCC	24/03/2013	138	14,830	01572	00150	00119	53439	00003
012838590519002486	22/10/2001	0519002486	24/03/1998	ESP	5.300.000,00	100,00	4.369.618,00	5,440	M	EU1A	0,850	12	FRCC	24/03/2013	138	5,440	00000	00000	00000	3863-	00000
012807000510609197	22/10/2001	0510609197	24/03/1998	ESP	6.500.000,00	100,00	5.392.128,00	5,110	M	MIIA	1,000	12	FRCC	24/03/2013	138	14,610	00985	00911	00136	63377	00001
012807020510602577	22/10/2001	0510602577	24/03/1998	ESP	6.750.000,00	100,00	5.150.862,00	5,330	M	MIIA	0,750	12	FRCC	24/03/2010	102	14,830	02439	00290	00141	12538	00006
012806900510004002	22/10/2001	0510004002	24/03/1998	ESP	11.000.000,00	100,00	2.022.225,00	5,330	M	MIIA	0,750	12	FRCC	24/03/2018	198	14,830	01907	00380	00129	24234	00006
012806620519002635	22/10/2001	0519002635	24/03/1998	ESP	8.500.000,00	100,00	7.530.646,00	5,580	M	MIIA	1,000	12	FRCC	24/03/2018	198	15,080	01804	01534	00014	23840	00004
012806610519002676	22/10/2001	0519002676	24/03/1998	ESP	6.000.000,00	100,00	4.573.490,00	5,380	M	MIIA	0,800	12	FRCC	24/03/2010	102	14,880	00555	00136	00037	17486-N	00003
012800570510603451	22/10/2001	0510603451	24/03/1998	ESP	20.000.000,00	100,00	14.749.488,00	5,180	M	MIIA	0,600	12	FRCC	24/03/2017	186	14,680	03189	00200	00064	6609	00010
012800250510603125	22/10/2001	0510603125	24/03/1998	ESP	15.000.000,00	100,00	13.259.072,00	5,330	M	MIIA	0,750	12	FRCC	24/03/2018	198	14,830	01099	00242	00157	10950	00007
012800330510602972	22/10/2001	0510602972	24/03/1998	ESP	9.000.000,00	100,00	7.429.375,00	5,330	M	MIIA	0,750	12	FRCC	24/03/2013	138	14,830	02140	00000	00024	55411	00005
012800290519005117	22/10/2001	0519005117	24/03/1998	ESP	17.300.000,00	100,00	13.858.482,00	5,280	M	MIIA	0,700	12	FRCC	24/03/2016	174	14,780	02405	00644	00070	37002	00005
012800820510602636	22/10/2001	0510602636	24/03/1998	ESP	7.000.000,00	100,00	5.767.438,00	5,330	M	MIIA	0,750	12	FRCC	24/03/2013	138	14,830	00821	00097	00033	5909	00003
012800200519002112	22/10/2001	0519002112	24/03/1998	ESP	9.500.000,00	100,00	8.492.577,00	5,580	M	MIIA	1,000	12	FRCC	24/02/2022	245	15,080	01759	01640	00125	23127	00004
012800500519002996	22/10/2001	0519002996	24/03/1998	ESP	14.500.000,00	100,00	11.958.264,00	5,330	M	MIIA	0,750	12	FRCC	24/03/2013	138	14,830	00736	00195	00132	12907	00000
012800160510603942	22/10/2001	0510603942	24/03/1998	ESP	19.000.000,00	100,00	16.764.939,00	5,330	M	MIIA	0,750	12	FRCC	24/03/2018	198	14,830	00233	00000	00225	9793	00005
012800200519002126	22/10/2001	0519002126	24/03/1998	ESP	6.000.000,00	100,00	4.199.620,00	5,330	M	MIIA	0,750	12	FRCC	24/03/2008	78	14,830	01001	00009	00091	514	00004
012800170510602564	22/10/2001	0510602564	24/03/1998	ESP	14.950.000,00	100,00	13.226.298,00	5,330	M	MIIA	0,750	12	FRCC	24/03/2018	198	14,830	01612	00209	00143	11666	00003
012800460510604553	22/10/2001	0510604553	24/03/1998	ESP	30.000.000,00	100,00	17.272.606,00	5,080	M	MIIA	0,500	12	FRCC	24/11/2017	194	14,580	02611	00618	00196	34320	00003
012800910510601616	22/10/2001	0510601616	24/03/1998	ESP	4.000.000,00	100,00	3.313.326,00	5,580	M	MIIA	1,000	12	FRCC	24/03/2013	138	15,080	01236	00728	00155	13194	00005
012800460510604574	22/10/2001	0510604574	24/03/1998	ESP	18.000.000,00	100,00	13.727.247,00	5,330	M	MIIA	0,750	12	FRCC	24/03/2010	102	14,830	01310	00993	00050	23944	00004
012800210510603471	22/10/2001	0510603471	25/03/1998	ESP	11.000.000,00	100,00	7.532.423,00	5,330	M	MIIA	0,750	12	FRCC	25/03/2023	258	14,830	00000	00767	00000	40127	00003
012800820510602503	22/10/2001	0510602503	25/03/1998	ESP	12.000.000,00	100,00	8.384.449,00	4,980	M	MIIA	0,400	12	FRCC	25/03/2008	78	14,480	01084	00220	00185	12969	00002
012800270510602742	22/10/2001	0510602742	25/03/1998	ESP	10.000.000,00	100,00	8.239.199,00	5,330	M	MIIA	0,750	12	FRCC	25/03/2013	138	14,830	01231	00277	00197	2895	00012
012800350510604045	22/10/2001	0510604045	25/03/1998	ESP	9.000.000,00	100,00	8.274.867,00	5,330	M	MIIA	0,750	12	FRCC	25/03/2023	258	14,830	03487	00115	00005	3873N	00004
012800580510605706	22/10/2001	0510605706	25/03/1998	ESP	18.000.000,00	100,00	15.444.519,00	5,130	M	MIIA	0,550	12	FRCC	25/03/2028	318	14,630	00756	00245	00095	12584	00002
012800380510601703	22/10/2001	0510601703	25/03/1998	ESP	11.350.000,00	100,00	9.327.729,00	5,080	M	MIIA	0,500	12	FRCC	25/03/2013	138	14,580	00000	00549	00065	44427	00004
012800580510605727	22/10/2001	0510605727	25/03/1998	ESP	10.500.000,00	100,00	7.244.621,00	5,180	M	MIIA	0,600	12	FRCC	25/11/2010	110	14,680	00619	00157	00093	9333	00005
012800640510602135	22/10/2001	0510602135	25/03/1998	ESP	16.000.000,00	100,00	14.130.554,00	5,330	M	MIIA	0,750	12	FRCC	25/03/2018	198	14,830	01692	00124	00020	5718	00004
012807300519006301	22/10/2001	0519006301	25/03/1998	ESP	6.800.000,00	100,00	6.029.711,00	5,580	M	MIIA	1,000	12	FRCC	25/03/2018	198	15,080	00000	00670	00113	20721	00010
012807700510602624	22/10/2001	0510602624	25/03/1998	ESP	17.000.000,00	100,00	3.161.522,00	5,430	M	MIIA	0,850	12	FRCC	25/03/2013	138	14,930	00126	00261	00214	20554	00003
012807350519005935	22/10/2001	0519005935	25/03/1998	ESP	6.800.000,00	100,00	6.029.711,00	5,580	M	MIIA	1,000	12	FRCC	25/03/2018	198	15,080	01170	00203	00110	20995	00008
012806470519990306	22/10/2001	0519990306	25/03/1998	ESP	4.000.000,00	100,00	3.296.071,00	5,380	M	MIIA	0,800	12	FRCC	25/03/2013	138	14,880	01418	00563	00148	42516	00003
012807410510701407	22/10/2001	0510701407	25/03/1998	ESP	5.000.000,00	100,00	3.819.324,00	5,580	M	MIIA	1,000	12	FRCC	25/03/2010	102	15,080	00393	00393	00157	10870	00002
012803930519002702	22/10/2001	0519002702	25/03/1998	ESP	8.700.000,00	100,00	7.189.845,00	5,230	M	MIIA	0,650	12	FRCC	25/07/2020	226	14,730	00415	00328	00085	34017	00004
012803930519002604	22/10/2001	0519002604	25/03/1998	ESP	11.000.000,00	100,00	9.062.594,00	5,230	M	MIIA	0,650	12	FRCC	25/03/2013	138	14,730	00415	00328	00076	34008	00004
012802600510604312	22/10/2001	0510604312	25/03/1998	ESP	6.500.000,00	100,00	5.339.655,00	5,330	M	MIIA	0,750	12	FRCC	25/03/2013	138	14,830	03627	00308	00041	23375	00005
012803540510601725	22/10/2001	0510601725	25/03/1998	ESP	7.500.000,00	100,00	6.895.716,00	5,330	M	MIIA	0,750	12	FRCC	25/03/2023	258	14,830	00859	00456	00007	13976-N	00004
012803410510603042	22/10/2001	0510603042	25/03/1998	ESP	5.000.000,00	100,00	4.129.765,00	5,480	M	MIIA	0,900	12	FRCC	25/03/2013	138	14,980	01845	00294	00105	3082	00004
012803410510603056	22/10/2001	0510603056	25/03/1998	ESP	6.000.000,00	100,00	5.294.065,00	5,230	M	MIIA	0,650	12	FRCC	25/03/2018	198	14,730	01773	00208	00034	8519	00005
012804060510616764	22/10/2001	0510616764	25/03/1998	ESP	11.500.000,00	100,00	6.035.815,00	5,330	M	MIIA	0,750	12	FRCC	25/04/2013	139	14,830	02473	00611	00070	24253	00001
012802400519609316	22/10/2001	0519609316	25/03/1998	ESP	8.800.000,00	100,00	8.090.972,00	5,330	M	MIIA	0,750	12	FRCC	25/03/2023	258	14,830	02512	00126	00051	8508	00008
012802500519002783	22/10/2001	0519002783	25/03/1998	ESP	21.000.000,00	100,00	17.241.595,00	5,080	M	MIIA	0,500	12	FRCC	25/03/2013	138	14,580	02756	01125	00124	80425	00003
012805000510621415	22/10/2001	0510621415	25/03/1998	ESP	11.000.000,00	100,00	9.714.760,00	5,330	M	MIIA	0,750	12	FRCC	25/03/2018	198	14,830	01196	01196	00222	42932-N	00005
012805000510621261	22/10/2001	0510621261	25/03/1998	ESP	29.000.000,00	100,00	21.523.815,00	5,080	M	MIIA	0,500	12	FRCC	25/02/2023	257	14,580	01863	00049	00078	1967	00000
012801800510604953	22/10/2001	0510604953	25/03/1998	ESP	22.000.000,00	100,00	6.725.309,00	5,330	M	MIIA	0,750	12	FRCC	25/03/2013	138	14,830	01615	00728	00215	29576	00006
012805260510603815	22/10/2001	0510603815	25/03/1998	ESP	18.000.000,00	100,00	16.529.104,00	5,330	M	MIIA	0,750	12	FRCC	25/03/2023	258	14,830	00696	00017	00068	1627	00004
012801510510603741	22/10/2001	0510603741	25/03/1998	ESP	6.000.000,00	100,00	5.298.963,00	5,330	M	MIIA	0,750	12	FRCC	25/03/2018	198	14,830	02144	00516	00111	34677	00002
012805120510602051	22/10/2001	0510602051	25/03/1998	ESP	16.000.000,00	100,00	12.156.891,00	5,080	M	MIIA	0,500	12	FRCC	25/03/2010	102	14,580	01153	00573	00052	20720N	00000
012801010510602137	22/10/2001	0510602137	25/03/1998	ESP	17.000.000,00	100,00	12.899.673,00	5,330	M	MIIA	0,750	12	FRCC	25/03/2023	258	14,830	00000	01702	00133	47918	00004
012801400519005305	22/10/2001	0519005305	26/03/1998	ESP	7.500.000,00	100,00	6.890.391,00	5,330	M	MIIA	0,750	12	FRCC	26/03/2023	258	14,830	00803	00098	00201	8182	00004
012802000510606506	22/10/2001	0510606506	26/03/1998	ESP	13.000.000,00	100,00	10.489.280,00	5,330	M	MIIA	0,750	12	FRCC	26/12/2016	183	14,830	00918	00103	00039	7411	00007
012805400510602541	22/10/2001	0510602541	26/03/1998	ESP	34.000.000,00	100,00	29.151.633,00	5,230	M	MIIA	0,650	12	FRCC	26/03/2027	306	14,730	02130	00342	00036	29083	00000
012802000510606513	22/10/2001	0510606513	26/03/1998	ESP	6.100.000,00	100,00	3.287.899,00	5,330	M	MIIA	0,750	12	FRCC	26/04/2010	103	14,830	00435	00066	00230	7624	00003
012804600510616797	22/10/2001	0510616797	26/03/1998	ESP	15.000.000,00	100,00	6.899.366,00	5,080	M	MIIA	0,500	12	FRCC	26/08/2009	95	14,580	00713	00713	00037	37629-N	00004
012802400519609253	22/10/2001	0519609253	26/03/1998	ESP	5.000.000,00	100,00	4.119.585,00	5,330	M	MIIA	0,750	12	FRCC	26/03/2013	138	14,830	02550	00137	00126	7721	00007
012802310510604801	22/10/2001	0510604801	26/03/1998	ESP	16.000.000,00	100,00	12.834.161,00	5,230	M	MIIA	0,650	12	FRCC	26/02/2019	209	14,730	03707	00374	00015	35395	00005
012802340510606281	22/10/2001	0510606281	26/03/1998	ESP	12.000.000,00	100,00	4.054.015,00	5,580	M	MIIA	1,000	12	FRCC	26/03/2018	198	15,080	01259	00215	00187	235670	00004
012803820510004653	22/10/2001	0510004653	26/03/1998	ESP	10.000.000,00	100,00	8.801.788,00	5,330	M	MIIA	0,750	12	FRCC	26/03/2023	258	14,830	02332	00712	00129	62172	00001
012803820510004954	22/10/2001	0510004954	26/03/1998	ESP	6.200.000,00	100,00	5.475.596,00	5,330	M	MIIA	0,750	12	FRCC	26/03/2018	198	14,830	02368	00131	00115	12783	00004
012803530510601171	22/10/2001	0510601171	26/03/1998	ESP	7.000.000,00	100,00	6.181.842,00	5,230	M	MIIA	0,650	12	FRCC	26/03/2018	198	14,730	01445	00032	00169	861/N	00010
012803130510700153	22/10/2001	0510700153	26/03/1998	ESP	11.000.000,00	100,00	9.067.649,00	5,230	M	MIIA	0,650	12	FRCC	26/08/2019	215	14,730	01103	00223	00180	10472	00007
012802600510604326	22/10/2001	0510604326	26/03/1998	ESP	7.000.000,00	100,00	3.215.401,00	5,330	M	MIIA	0,750	12	FRCC	26/03/2013	138	14,830	03814	00675	00164	44857	00003
012803970519001474	22/10/2001	0519001474	26/03/1998	ESP	9.300.000,00	100,00	8.537.305,00	5,330	M	MIIA	0,750	12	FRCC	26/03/2023	258	14,830	00532	00258	00142	25856-N	00003
012802600510604291	22/10/2001	0510604291	26/03/1998	ESP	28.000.000,00	100,00	25.661.112,00	5,330	M	MIIA	0,750	12	FRCC	26/03/2023	258	14,830	04149	00965	00010	56769	00004
012807840510602337	22/10/2001	0510602337	26/03/1998	ESP	15.200.000,00	100,00	12.479.625,00	5,080	M	MIIA	0,500	12	FRCC	26/03/2013	138	14,580	01403	01403	00174	19760A	00000
012808000510663015	22/10/2001	0510663015	26/03/1998	ESP	7.500.000,00	100,00	6.200.850,00	5,580	M	MIIA	1,000	12	FRCC	26/03/2013	138	15,080	01128	00121	00105	5476	00002
012806070510002575	22/10/2001	0510002575	26/03/1998	ESP	5.000.000,00	100,00	3.812.331,00	5,330	M	MIIA	0,750	12	FRCC	26/02/2012	125	14,830	00260	00068	00019	6770	00000
012806030510002291	22/10/2001	0510002291	26/03/1998	ESP	6.000.000,00	100,00	4.955.935,00	5,580	M	MIIA	1,000	12	FRCC	26/03/2013	138	15,080	02248	00610	00119	36286	00006
012806400510604293	22/10/2001	0510604293	26/03/1998	ESP	2.700.000,00	100,00	2.228.002,00	5,580	M	MIIA	1,000	12	FRCC	26/03/2013	138	15,080	01378	00987	00212	37985	00004
012806400510604307	22/10/2001	0510604307	26/03/1998	ESP	7.300.000,00	100,00	6.457.218,00	5,330	M	MIIA	0,750	12	FRCC	26/03/2018	198	14,830	01297	00026	00104	2164	00005
012806900510003981	22/10/2001	0510003981	26/03/1998	ESP	15.000.000,00	100,00	12.840.694,00	5,330	M	MIIA	0,750	12	FRCC	26/03/2023	258	14,830	02028	00466	00028	2587	00008
012836240519743985	22/10/2001	0519743985	26/03/1998	ESP	7.500.000,00	100,00	5.559.387,00	5,330	M	MIIA	0,750	12	FRCC	26/12/2009	99	14,830	00787	00659	00071	17945	00006
012806800510004937	22/10/2001	0510004937	26/03/1998	ESP	6.000.000,00	100,00	5.308.204,00	5,330	M	MIIA	0,750	12	FRCC	26/03/2018	198	14,830	01425	00573	00093	41029	00006
012800660510601514	22/10/2001	0510601514	26/03/1998	ESP	15.000.000,00	100,00	13.780.781,00	5,330	M	MIIA	0,750	12	FRCC	26/03/2023	258	14,830	01744	00328	00197	2513	00008
012800420510601336	22/10/2001	0510601336	26/03/1998	ESP	8.800.000,00	100,00	7.041.277,00	5,330	M	MIIA	0,750	12	FRCC	26/02/2016	173	14,830	00865	00069	00026	4043	00005
012800270510602735	22/10/2001	0510602735	26/03/1998	ESP	12.000.000,00	100,00	11.033.154,00	5,330	M	MIIA	0,750	12	FRCC	26/03/2023	258	14,830	01873	00000	00056	15675	00004
012800300519005055	22/10/2001	0519005055	26/03/1998	ESP	13.700.000,00	100,00	6.936.518,00	5,330	M	MIIA	0,750	12	FRCC	26/07/2009	94	14,830	00000	00091	00136	7052	00005
012800260510603126	22/10/2001	0510603126	26/03/1998	ESP	11.000.000,00	100,00	9.057.419,00	5,230	M	MIIA	0,650	12	FRCC	26/03/2013	138	14,730	01069	01069	00039	83854	00000
012800140510603835	22/10/2001	0510603835	26/03/1998	ESP	18.000.000,00	100,00	15.873.945,00	5,080	M	MIIA	0,500	12	FRCC	26/03/2018	198	14,580	00000	02696	00174	28579	00009
012800080510601696	22/10/2001	0510601696	26/03/1998	ESP	14.000.000,00	100,00	11.528.354,00	5,180	M	MIIA	0,600	12	FRCC	26/03/2013	138	14,680	01798	00812	00161	44863	00003
012800780510602842	22/10/2001	0510602842	26/03/1998	ESP	30.000.000,00	100,00	10.573.300,00	5,180	M	MIIA	0,600	12	FRCC	26/10/2013	145	14,680	01110	00197	00115	7884	00003
012800760510602924	22/10/2001	0510602924	26/03/1998	ESP	9.000.000,00	100,00	8.261.900,00	5,330	M	MIIA	0,750	12	FRCC	26/03/2023	258	14,830	02597	02597	00161	7202	00003
012800120510603196	22/10/2001	0510603196	26/03/1998	ESP	38.000.000,00	100,00	5.322.929,00	5,080	M	MIIA	0,500	12	FRCC	26/03/2023	258	14,580	01983	00000	00064	87830	00003
012800150510602513	22/10/2001	0510602513	26/03/1998	ESP	10.000.000,00	100,00	8.840.933,00	5,330	M	MIIA	0,750	12	FRCC	26/03/2018	198	14,830	00000	00000	00172	46.018	00012
012800100510617607	22/10/2001	0510617607	26/03/1998	ESP	13.000.000,00	100,00	11.510.840,00	5,330	M	MIIA	0,750	12	FRCC	26/03/2018	198	14,830	00000	02641	00147	79449	00006
012800530510602453	22/10/2001	0510602453	26/03/1998	ESP	20.000.000,00	100,00	18.344.367,00	5,230	M	MIIA	0,650	12	FRCC	26/03/2023	258	14,730	00396	00181	00115	9886	00006

CARTERA DE PARTICIPACIONES HIPOTECARIAS

NUM.PARTICIP.	FEC.EMI.	NUM.PREST.	F.APERT.	DIV.	CAPITAL INIC.	%PART.	CAPITAL PEND.	%NOMIN.	(1)	(2)	DIFERE.	(3)	(4)	F.VENCI.	(5)	%DEMORA	TOMO	LIBRO	FOLIO	FINCA	INSC.
012800130510605136	22/10/2001	0510605136	26/03/1998	ESP	18.000.000,00	100,00	7.383.625,00	5,330	M	MI1A	0,750	12	FRCC	26/03/2013	138	14,830	03598	00080	00128	6027	00007
012800540510601684	22/10/2001	0510601684	26/03/1998	ESP	20.000.000,00	100,00	16.494.142,00	5,330	M	MI1A	0,750	12	FRCC	26/03/2013	138	14,830	02510	00549	00174	26515	00003
012800470519002034	22/10/2001	0519002034	26/03/1998	ESP	6.000.000,00	100,00	3.661.138,00	5,560	M	MI1A	1,000	12	FRCC	29/04/2006	55	15,060	00851	00118	00045	10733	00006
012800910510601651	22/10/2001	0510601651	26/03/1998	ESP	8.500.000,00	100,00	7.352.207,00	5,430	M	MI1A	0,850	12	FRCC	26/03/2016	174	14,930	01163	00134	00209	9533	00002
012800850510602723	22/10/2001	0510602723	26/03/1998	ESP	17.000.000,00	100,00	15.615.765,00	5,330	M	MI1A	0,750	12	FRCC	26/03/2023	258	14,830	01740	00936	00041	55809	00003
012800950510600766	22/10/2001	0510600766	26/03/1998	ESP	14.000.000,00	100,00	11.683.629,00	5,330	M	MI1A	0,750	12	FRCC	26/03/2023	258	14,830	01987	00932	00177	58927	00001
012801000510605391	22/10/2001	0510605391	26/03/1998	ESP	5.000.000,00	100,00	4.595.224,00	5,280	M	MI1A	0,700	12	FRCC	26/03/2023	258	14,780	00534	00033	00091	4939	00001
012801000510605832	22/10/2001	0510605832	26/03/1998	ESP	15.000.000,00	100,00	13.241.299,00	5,280	M	MI1A	0,700	12	FRCC	26/03/2018	198	14,780	00000	00222	00011	22133	00005
012801000510605944	22/10/2001	0510605944	27/03/1998	ESP	19.000.000,00	100,00	16.772.297,00	5,280	M	MI1A	0,700	12	FRCC	27/03/2018	198	14,780	00152	00152	00141	8341N	00004
012800480519004506	22/10/2001	0519004506	27/03/1998	ESP	13.000.000,00	100,00	8.591.768,00	5,180	M	MI1A	0,600	12	FRCC	27/06/2017	189	14,680	00882	00882	00119	67774	00005
012801000510605986	22/10/2001	0510605986	27/03/1998	ESP	8.500.000,00	100,00	6.985.881,00	5,180	M	MI1A	0,600	12	FRCC	27/03/2013	138	14,680	01666	01666	00105	87357	00003
012800530510602467	22/10/2001	0510602467	27/03/1998	ESP	16.000.000,00	100,00	10.248.268,00	5,330	M	MI1A	0,750	12	FRCC	27/08/2007	71	14,830	00515	00224	00223	8793	00009
012800140510603765	22/10/2001	0510603765	27/03/1998	ESP	21.700.000,00	100,00	13.839.816,00	5,330	M	MI1A	0,750	12	FRCC	27/03/2013	138	14,830	00246	00196	00108	15780	00006
012800530510602481	22/10/2001	0510602481	27/03/1998	ESP	21.600.000,00	100,00	15.034.831,00	5,330	M	MI1A	0,750	12	FRCC	27/03/2013	138	14,830	00380	00000	00188	20483	00002
012800710510602345	22/10/2001	0510602345	27/03/1998	ESP	14.000.000,00	100,00	11.532.035,00	5,330	T	MI1A	0,750	12	FRCC	27/03/2013	138	14,830	00615	00064	00156	2955	00071
012800820510602356	22/10/2001	0510602356	27/03/1998	ESP	20.000.000,00	100,00	18.335.545,00	5,080	M	MI1A	0,500	12	FRCC	27/03/2023	258	14,580	00352	00000	00033	21132	00003
012800810519001914	22/10/2001	0519001914	27/03/1998	ESP	15.000.000,00	100,00	10.493.234,00	5,280	M	MI1A	0,700	12	FRCC	27/03/2008	78	14,780	01762	00081	00048	218	00004
012800260510603175	22/10/2001	0510603175	27/03/1998	ESP	15.000.000,00	100,00	12.344.733,00	5,180	M	MI1A	0,600	12	FRCC	27/03/2013	138	14,680	01998	00000	00131	57809	00000
012800330510603007	22/10/2001	0510603007	27/03/1998	ESP	5.000.000,00	100,00	4.127.437,00	5,330	M	MI1A	0,750	12	FRCC	27/03/2013	138	14,830	01629	00643	00000	5356	00007
012800260510603182	22/10/2001	0510603182	27/03/1998	ESP	8.000.000,00	100,00	7.348.959,00	5,280	M	MI1A	0,700	12	FRCC	27/03/2023	258	14,780	00000	00675	00224	2157	00010
012800310512024467	22/10/2001	0512024467	27/03/1998	ESP	26.500.000,00	100,00	24.337.976,00	5,080	M	MI1A	0,500	12	FRCC	27/03/2023	258	14,580	01507	00445	00081	18081	00002
012800300519005062	22/10/2001	0519005062	27/03/1998	ESP	9.000.000,00	100,00	7.948.456,00	5,330	M	MI1A	0,750	12	FRCC	27/03/2018	198	14,830	01350	00156	00222	11086	00002
012800640510602142	22/10/2001	0510602142	27/03/1998	ESP	8.500.000,00	100,00	4.692.516,00	5,330	M	MI1A	0,750	12	FRCC	27/09/2008	84	14,830	01261	00061	00177	3714	00005
012800280510604087	22/10/2001	0510604087	27/03/1998	ESP	16.900.000,00	100,00	13.923.454,00	5,230	M	MI1A	0,650	12	FRCC	27/03/2013	138	14,730	02126	02126	00161	92733	00005
012800570510603465	22/10/2001	0510603465	27/03/1998	ESP	4.000.000,00	100,00	2.407.940,00	5,330	M	MI1A	0,750	12	FRCC	27/07/2011	118	14,830	02703	00586	00090	7694	00011
012800570510603381	22/10/2001	0510603381	27/03/1998	ESP	5.000.000,00	100,00	2.234.652,00	5,330	M	MI1A	0,750	12	FRCC	27/03/2004	30	14,830	00834	00095	00214	2641	00008
012800560510602064	22/10/2001	0510602064	27/03/1998	ESP	10.000.000,00	100,00	5.931.429,00	5,330	M	MI1A	0,750	12	FRCC	27/02/2007	65	14,830	01574	00000	00077	5257-43337	00000
012800670510601291	22/10/2001	0510601291	27/03/1998	ESP	10.000.000,00	100,00	7.006.799,00	5,330	M	MI1A	0,750	12	FRCC	27/03/2008	78	14,830	00624	00083	00164	5033	00004
012801100510604526	22/10/2001	0510604526	27/03/1998	ESP	6.000.000,00	100,00	5.512.308,00	5,330	M	MI1A	0,750	12	FRCC	27/03/2023	258	14,830	00921	00274	00014	12311	00007
012801200519001582	22/10/2001	0519001582	27/03/1998	ESP	17.000.000,00	100,00	3.037.964,00	5,080	M	MI1A	0,500	12	FRCC	27/03/2013	138	14,580	01280	00841	00052	62730	00005
012860250519743194	22/10/2001	0519743194	27/03/1998	ESP	32.000.000,00	100,00	21.617.462,00	5,330	M	MI1A	0,750	12	FRCC	31/03/2010	102	14,830	00000	00961	00081	30401	00000
012806070510002561	22/10/2001	0510002561	27/03/1998	ESP	10.000.000,00	100,00	6.652.964,00	5,280	M	MI1A	0,700	12	FRCC	27/03/2013	138	14,780	02324	00773	00149	57266	00005
012833560519744235	22/10/2001	0519744235	27/03/1998	ESP	28.000.000,00	100,00	24.737.245,00	5,180	M	MI1A	0,600	12	FRCC	27/03/2018	198	14,680	01900	00924	00060	59489	00003
012807810510606821	22/10/2001	0510606821	27/03/1998	ESP	25.000.000,00	100,00	22.079.010,00	5,330	M	MI1A	0,750	12	FRCC	27/03/2018	198	14,830	01517	00723	00015	4606A	00005
012805770510602165	22/10/2001	0510602165	27/03/1998	ESP	7.500.000,00	100,00	6.644.695,00	5,580	M	MI1A	1,000	12	FRCC	27/03/2018	198	15,080	01266	00169	00202	8088	00002
012807350519005963	22/10/2001	0519005963	27/03/1998	ESP	15.000.000,00	100,00	12.865.410,00	5,280	M	MI1A	0,700	12	FRCC	27/07/2017	190	14,780	01323	00461	00180	21259	00006
012805700510603537	22/10/2001	0510603537	27/03/1998	ESP	3.000.000,00	100,00	2.104.250,00	5,330	M	MI1A	0,750	12	FRCC	27/03/2008	78	14,830	01813	00181	00018	14594	00002
012805500519001991	22/10/2001	0519001991	27/03/1998	ESP	13.000.000,00	100,00	10.706.802,00	5,330	M	MI1A	0,750	12	FRCC	27/03/2013	138	14,830	02905	00595	00081	28735	00003
012806470519990292	22/10/2001	0519990292	27/03/1998	ESP	6.500.000,00	100,00	5.745.596,00	5,330	M	MI1A	0,750	12	FRCC	27/03/2018	198	14,830	01001	00148	00074	13453	00000
012806390519006385	22/10/2001	0519006385	27/03/1998	ESP	10.000.000,00	100,00	7.051.193,00	5,830	M	MI1A	1,250	12	FRCC	27/03/2008	78	15,330	02433	01294	00203	93741	00003
012803000510703087	22/10/2001	0510703087	27/03/1998	ESP	20.000.000,00	100,00	12.958.413,00	5,330	M	MI1A	0,750	12	FRCC	27/03/2028	318	14,830	01641	00181	00032	5838	00006
012804020510616641	22/10/2001	0510616641	27/03/1998	ESP	8.000.000,00	100,00	5.027.366,00	5,330	M	MI1A	0,750	12	FRCC	27/03/2013	138	14,830	03357	00079	00140	5323	00002
012803120510601704	22/10/2001	0510601704	27/03/1998	ESP	12.700.000,00	100,00	9.486.159,00	5,230	M	MI1A	0,650	12	FRCC	27/03/2018	198	14,730	00912	00693	00110	6158	00010
012803820510005241	22/10/2001	0510005241	27/03/1998	ESP	12.000.000,00	100,00	7.463.289,00	5,380	M	MI1A	0,800	12	FRCC	27/03/2008	78	14,880	02134	00301	00003	32126	00007
012803560510002464	22/10/2001	0510002464	27/03/1998	ESP	6.500.000,00	100,00	5.342.133,00	5,180	M	MI1A	0,600	12	FRCC	27/03/2013	138	14,680	00701	00163	00023	3477/BIS	00006
012803820510005255	22/10/2001	0510005255	27/03/1998	ESP	8.400.000,00	100,00	7.733.164,00	5,580	M	MI1A	1,000	12	FRCC	27/03/2023	258	11,580	02343	00723	00064	26423	00003
012803800519002556	22/10/2001	0519002556	27/03/1998	ESP	8.000.000,00	100,00	6.584.957,00	5,330	M	MI1A	0,750	12	FRCC	27/03/2013	138	14,830	01132	00279	00081	22532N	00001
012802400519609323	22/10/2001	0519609323	27/03/1998	ESP	23.000.000,00	100,00	19.381.733,00	5,330	M	MI1A	0,750	12	FRCC	27/03/2018	198	14,830	02296	00019	00154	987	00002
012805000510621184	22/10/2001	0510621184	27/03/1998	ESP	14.000.000,00	100,00	8.507.940,00	5,080	M	MI1A	0,500	12	FRCC	27/06/2010	105	14,580	03168	00304	00011	12647	00003
012804060510616071	22/10/2001	0510616071	27/03/1998	ESP	13.000.000,00	100,00	8.144.083,00	5,230	M	MI1A	0,650	12	FRCC	27/03/2013	138	14,730	02252	00390	00033	14965	00006
012805000510621597	22/10/2001	0510621597	27/03/1998	ESP	3.250.000,00	100,00	2.870.274,00	5,330	M	MI1A	0,750	12	FRCC	27/03/2018	198	14,830	01367	00248	00026	6560-N	00007
012803430510602036	22/10/2001	0510602036	27/03/1998	ESP	12.000.000,00	100,00	10.223.593,00	5,230	M	MI1A	0,650	12	FRCC	27/04/2024	271	14,730	01520	00464	00176	12306	00003
012805060510602563	22/10/2001	0510602563	27/03/1998	ESP	16.000.000,00	100,00	14.143.023,00	5,330	M	MI1A	0,750	12	FRCC	27/03/2018	198	14,830	02103	00154	00018	7398	00008
012805200519604115	22/10/2001	0519604115	27/03/1998	ESP	18.800.000,00	100,00	16.611.096,00	5,580	M	MI1A	1,000	12	FRCC	27/03/2018	198	15,080	01755	00234	00015	28596	00000
012801500510604846	22/10/2001	0510604846	27/03/1998	ESP	17.000.000,00	100,00	14.990.594,00	5,230	M	MI1A	0,650	12	FRCC	27/03/2018	198	14,730	02046	00204	00121	12344	00001
012801530519003414	22/10/2001	0519003414	27/03/1998	ESP	8.000.000,00	100,00	6.597.677,00	5,330	M	MI1A	0,750	12	FRCC	27/03/2013	138	14,830	02190	00334	00049	7396N	00004
012801610510601581	22/10/2001	0510601581	27/03/1998	ESP	16.000.000,00	100,00	14.104.039,00	5,230	M	MI1A	0,650	12	FRCC	27/03/2018	198	5,230	00000	00000	00019	25774	00000
012802800510601987	22/10/2001	0510601987	28/03/1998	ESP	7.500.000,00	100,00	6.173.400,00	5,330	M	MI1A	0,750	12	FRCC	28/03/2013	138	14,830	03572	00103	00033	8272	00003
012806210510003177	22/10/2001	0510003177	28/03/1998	ESP	11.000.000,00	100,00	9.054.315,00	5,330	M	MI1A	0,750	12	FRCC	28/03/2013	138	14,830	01528	00654	01528	47202	00003
012805700510603432	22/10/2001	0510603432	30/03/1998	ESP	7.000.000,00	100,00	4.417.624,00	5,330	M	MI1A	0,750	12	FRCC	30/03/2013	138	14,830	01620	00843	00117	15921	00006
012805810510603534	22/10/2001	0510603534	30/03/1998	ESP	7.000.000,00	100,00	5.771.454,00	5,380	M	MI1A	0,800	12	FRCC	30/03/2013	138	14,880	02973	00091	00057	4674	00003
012807340510603127	22/10/2001	0510603127	30/03/1998	ESP	10.000.000,00	100,00	9.402.556,00	5,330	M	MI1A	0,750	12	FRCC	30/03/2028	318	14,830	01383	00734	00078	35572	00006
012805540519001547	22/10/2001	0519001547	30/03/1998	ESP	15.000.000,00	100,00	12.303.295,00	5,080	M	MI1A	0,500	12	FRCC	30/03/2013	138	14,580	02886	00053	00001	2815	00004
012806400510604356	22/10/2001	0510604356	30/03/1998	ESP	8.000.000,00	100,00	4.779.964,00	5,330	M	MI1A	0,750	12	FRCC	30/06/2009	93	14,830	01185	00667	00057	51864	00006
012806400510604132	22/10/2001	0510604132	30/03/1998	ESP	6.500.000,00	100,00	5.762.719,00	5,580	M	MI1A	1,000	12	FRCC	30/03/2018	198	15,080	01514	00970	00158	40537	00008
012801400519005284	22/10/2001	0519005284	30/03/1998	ESP	10.000.000,00	100,00	9.176.124,00	5,330	M	MI1A	0,750	12	FRCC	30/03/2023	258	14,830	02652	01912	00028	2713	00000
012800570510603507	22/10/2001	0510603507	30/03/1998	ESP	4.000.000,00	100,00	2.802.728,00	5,330	M	MI1A	0,750	12	FRCC	30/03/2008	78	14,830	02791	00674	00027	23430	00012
012800600519002033	22/10/2001	0519002033	30/03/1998	ESP	11.500.000,00	100,00	9.451.003,00	5,080	M	MI1A	0,500	12	FRCC	30/03/2013	138	14,580	01901	00417	00024	25629	00002
012800350510604171	22/10/2001	0510604171	30/03/1998	ESP	27.000.000,00	100,00	20.568.845,00	5,330	M	MI1A	0,750	12	FRCC	29/03/2012	126	14,830	01477	00076	00023	4004	00005
012801000510605895	22/10/2001	0510605895	30/03/1998	ESP	18.700.000,00	100,00	17.156.980,00	5,080	M	MI1A	0,500	12	FRCC	30/03/2023	258	14,580	00874	00874	00081	62059	00011
012802610510600456	22/10/2001	0510600456	30/03/1998	ESP	16.000.000,00	100,00	14.553.055,00	5,330	M	MI1A	0,750	12	FRCC	30/03/2028	318	14,830	03094	00025	00168	1740	00000
012801530519003435	22/10/2001	0519003435	30/03/1998	ESP	7.000.000,00	100,00	5.281.516,00	5,330	M	MI1A	0,750	12	FRCC	30/03/2013	138	14,830	02702	01959	00168	3858	00006
012802950510601064	22/10/2001	0510601064	30/03/1998	ESP	9.000.000,00	100,00	7.415.281,00	5,330	M	MI1A	0,750	12	FRCC	30/03/2013	138	14,830	01450	00042	00018	3188	00004
012804000510616926	22/10/2001	0510616926	30/03/1998	ESP	5.000.000,00	100,00	3.809.214,00	5,330	M	MI1A	0,750	12	FRCC	30/03/2010	102	14,830	04305	00000	00173	11666	00002
012803910510001512	22/10/2001	0510001512	30/03/1998	ESP	8.000.000,00	100,00	7.346.885,00	5,580	M	MI1A	1,000	12	FRCC	30/03/2023	258	15,080	00574	00059	00276	2574	00008
012803100510601261	22/10/2001	0510601261	30/03/1998	ESP	17.000.000,00	100,00	15.617.179,00	5,230	M	MI1A	0,650	12	FRCC	30/03/2023	258	14,730	00000	00773	00061	10061	00003
012805130510602297	22/10/2001	0510602297	30/03/1998	ESP	25.000.000,00	100,00	10.881.765,00	5,330	M	MI1A	0,750	12	FRCC	30/03/2028	318	14,830	03461	00355	00113	1774	00008
012805040510603296	22/10/2001	0510603296	30/03/1998	ESP	5.000.000,00	100,00	4.129.765,00	5,480	M	MI1A	0,900	12	FRCC	30/03/2013	138	14,980	01815	00957	00191	39501	00003
012805070510000025	22/10/2001	0510000025	30/03/1998	ESP	7.000.000,00	100,00	5.542.338,00	5,330	M	MI1A	0,750	12	FRCC	30/08/2017	191	14,830	01916	01582	00047	104356	00000
012802100510601581	22/10/2001	0510601581	30/03/1998	ESP	14.000.000,00	100,00	12.851.830,00	5,330	M	MI1A	0,750	12	FRCC	30/03/2023	258	14,830	02620	00069	00503	24613	00000
012802400519609344	22/10/2001	0519609344	30/03/1998	ESP	10.500.000,00	100,00	7.999.345,00	5,330	M	MI1A	0,750	12	FRCC	30/03/2010	102	14,830	02252	00012	00052	476	00002
012802400519609337	22/10/2001	0519609337	31/03/1998	ESP	32.000.000,00	100,00	22.851.498,00	5,280	M	MI1A	0,700	12	FRCC	31/03/2033	378	14,780	02765	00063	00203	5470	00004
012801810510601286	22/10/2001	0510601286	31/03/1998	ESP	15.000.000,00	100,00	13.758.574,00	5,330	M	MI1A	0,750	12	FRCC	31/03/2023	258	14,830	01776	00834	00216	57027	00003
012804030510617076	22/10/2001	0510617076	31/03/1998	ESP	9.500.000,00	100,00	8.370.834,00	5,180	M	MI1A	0,600	12	FRCC	31/03/2018	198	14,680	02047	00185	00213	9542	00006
012805110510604577	22/10/2001	0510604577	31/03/1998	ESP	10.500.000,00	100,00	9.273.191,00	5,330	M	MI1A	0,750	12	FRCC	31/03/2018	198	14,830	02336	00100	00004	8457	00002
012805040510603261	22/10/2001	0510603261	31/03/1998	ESP	13.000.000,00	100,00	10.316.740,00	5,330	M	MI1A	0,750	12	FRCC	30/09/2012	132	14,830	02611	00447	00112	7807	00005
012805130510602311	22/10/2001	0510602311	31/03/1998	ESP	26.500.000,00	100,00	11.704.357,00	5,090	M	EU1A	0,500	12	FRCC	30/01/2007	64	14,590	01245	01245	00210	40237-N	00005
012803130510601782	22/10/2001	0510601782	31/03/1998	ESP	12.000.000,00	100,00	9.619.825,00	5,180	M	MI1A	0,600	12	FRCC	31/12/2021	243	14,680	01018	00194	00151	13790	00009
012805130510602332	22/10/2001	0510602332	31/03/1998	ESP	12.000.000,00	100,00	10.607.261,00	5,330	M	MI1A	0,750	12	FRCC	31/03/2018	198	14,830	01440	00018	00157	1464	00003
012803010510602344	22/10/2001	0510602344	31/03/1998	ESP	13.000.000,00	100,00	10.598.192,00	5,230	M	MI1A	0,650	12	FRCC	30/10/2020	229	14,730	00000	00102	00167	4360	00009
012803810519001451	22/10/2001	0519001451	31/03/1998	ESP	16.000.000,00	100,00	10.226.706,00	5,330	M	MI1A	0,750	12	FRCC	31/07/2010	106	14,830	02462	01192	00206	42578	00010
012801510510603783	22/10/2001	0510603783	31/03/1998	ESP	4.500.000,00	100,00	3.705.480,00	5,330	M	MI1A	0,750	12	FRCC	31/03/2013	138	14,830	01138	00388	00207	20716	00008
012800910510601672	22/10/2001	0510601672	31/03/1998	ESP	12.000.000,00	100,00	11.029.636,00	5,330	M	MI1A	0,750	12	FRCC	31/03/2023	258	14,830	00776	00049	00163	3565	00007
012800910510601623	22/10/2001	0510601623	31/03/1998	ESP	8.700.000,00	100,00	5.197.189,00	5,430	M	MI1A	0,850	12	FRCC	31/03/2018	198	14,930	01071	00563	00124	39887	00006
012800340510603134	22/10/2001	0510603134	31/03/1998	ESP	21.500.000,00	100,00	14.263.537,00	5,080	M	MI1A	0,500	12	FRCC	31/12/2012	135	14,580	01109	00196	00062	7841	00002
012800140510603863	22/10/2001	0510603863	31/03/1998	ESP	16.290.000,00	100,00	15.189.699,00	5,180	M	MI1A	0,600	12	FRCC	31/03/2023	258	14,680	00017	01723	00000	66	00000
012800520510603775	22/10/2001	0510603775	31/03/1998	ESP	14.000.000,00	100,00	11.477.364,00	5,330	M	MI1A	0,750	12	FRCC	31/03/2018	198	14,830	00705	00698	00097	34739	00003
012800150510602506	22/10/2001	0510602506	31/03/1998	ESP	9.000.000,00	100,00	5.115.482,00	5,330	M	MI1A	0,750	12	FRCC	31/03/2018	198	14,830	00791	00094	00171	5502	00006
012800220510601841	22/10/2001	0510601841	31/03/1998	ESP	3.900.000,00	100,00	3.074.884,00	5,330	M	MI1A	0,750	12	FRCC	30/04/2018	199	14,830	00494	01305	00301	32000N	00007
012800160510603956	22/10/2001	0510603956	31/03/1998	ESP	13.000.000,00	100,00	11.349.026,00	5,180	M	MI1A	0,600	12	FRCC	30/08/2021	239	14,680	02551	00639	00041	22733	00004
012800660510601521	22/10/2001	0510601521	31/03/1998	ESP	10.000.000,00	100,00	3.853.781,00	5,330	M	MI1A	0,750	12	FRCC	30/06/2009	93	14,830	01431	00796	00040	27650N	00002
012800660510601535	22/10/2001	0510601535	31/03/1998	ESP	11.000.000,00	100,00	9.238.629,00	5,330	M	MI1A	0,750	12	FRCC	31/03/2018	198	14,830	00264	00056	00041	1653N	00009
012800230510608394	22/10/2001	0510608394	31/03/1998	ESP	25.000.000,00	100,00	19.072.002,00	5,180	M	MI1A	0,600	12	FRCC	30/09/2012	132	14,680	02321	00000	00119	66764	00003
012801400519005277	22/10/2001	0519005277	31/03/1998	ESP	17.000.000,00	100,00	15.026.963,00	5,330	M	MI1A	0,750	12	FRCC	31/03/2018	198	14,830	02742	01997	00133	9911	00000
012800820510602601	22/10/2001	0510602601	31/03/1998	ESP	6.500.000,00	100,00	5.339.144,00	5,030	M	MI1A	0,450	12	FRCC	31/03/2013	138	14,530	01647	01228	00047	31902	00007
012806410510600892	22/10/2001	0510600892	31/03/1998	ESP	7.000.000,00	100,00	5.807.309,00	5,830	M	MI1A	1,250	12	FRCC	31/03/2013	138	15,330	00426	00073	00242	1359	00010
012806900510004107	22/10/2001	0510004107	31/03/1998	ESP	3.500.000,00	100,00	2.452.377,00	5,330	M	MI1A	0,750	12	FRCC	31/03/2008	78	14,830	01832	00461	00189	31043	00003
012838640519744372	22/10/2001	0519744372	31/03/1998	ESP	20.000.000,00	100,00	18.416.019,00	4,860	M	MI1A	0,750	12	FRCC	31/03/2023	258	14,360	02310	01179	00108	57680	00000
012806900510004135	22/10/2001	0510004135	31/03/1998	ESP	6.000.000,00	100,00	4.943.505,00	5,330	M	MI1A	0,750	12	FRCC	31/03/2013	138	14,830	02006	00453	00209	27463	00004
012807350519005991	22/10/2001	0519005991	31/03/1998	ESP	6.750.000,00	100,00	5.971.326,00	5,580	M	MI1A	1,000	12	FRCC	31/03/2018	198	15,080	01447	00386	00021	19740	00014
012807000510609246	22/10/2001	0510609246	31/03/1998	ESP	10.000.000,00	100,00	7.012.742,00	4,710	M	MI1A	0,600	12	FRCC	31/03/2008	78	14,210	01868	00509	00080	25012	00003
012806070510002596	22/10/2001	0510002596	31/03/1998	ESP	10.000.000,00	100,00	8.227.033,00	5,280	M	MI1A	0,700	12	FRCC	31/03/2013	138	14,780	01769	00376	00208	21703	00003
012806300510606145	22/10/2001	0510606145	31/03/1998	ESP	9.500.000,00	100,00	8.720.895,00	5,330	M	MI1A	0,750	12	FRCC	31/03/2023	258	14,830	02697	00430	00136	23109	00002
012806300510606152	22/10/2001	0510606152	31/03/1998	ESP	6.000.000,00	100,00	5.315.754,00	5,580	M	MI1A	1,000	12	FRCC	31/03/2018	198	15,080	00558	00558	00167	37882	00009
012808760519004515	22/10/2001	0519004515	31/03/1998	ESP	14.500.000,00	100,00	13.355.144,00	5,580	M	MI1A	1,000	12	FRCC	31/03/2023	258	15,080	01715	00315	00152	38848	00003
012808000510662966	22/10/2001	0510662966	31/03/1998	ESP	13.000.000,00	100,00	9.129.990,00	4,860	M	MI1A	0,750	6	FRCC	31/03/2008	78	14,360	02084	00268	00035	27833	00003
012808760519004627	22/10/2001	0519004627	31/03/1998	ESP	11.700.000,00	100,00	10.369.945,00	5,580	M	MI1A	1,000	12	FRCC	31/03/2018	198	15,080	01702	00083	00072	6203	00000
012831040510601143	22/10/2001	0510601143	31/03/1998	ESP	17.000.000,00	100,00	15.039.937,00	5,330	M	MI1A	0,750	12	FRCC	31/03/2018	198	14,830	00732	00150	00030	1466 N	00018
012831590519744353	22/10/2001	0519744353	01/04/1998	ESP	10.000.000,00	100,00	6.130.032,00	4,520	M	MI1A	0,750	12	FRCC	01/08/2011	118	14,020	00524	00369	00099	23786	00003
012807920510603864	22/10/2001	0510603864	01/04/1998	ESP	15.300.000,00	100,00	14.070.712,00	5,220	M	MI1A	0,750	12	FRCC	01/04/2023	258	14,720	00000	00000	00000	20043	00000
012806070510002582	22/10/2001	0510002582	01/04/1998	ESP	7.499.000,00	100,00	5.675.905,00	5,220	M	MI1A	0,750	12	FRCC	01/04/2013	138	14,720	02497	00320	00061	23149	00002
012806600519001961	22/10/2001	0519001961	01/04/1998	ESP	6.500.000,00	100,00	5.761.263,00	5,470	M	MI1A	1,000	12	FRCC	01/04/2018	198	14,970	02075	00696	00005	61820	00003
012801300510601494	22/10/2001	0510601494	01/04/1998	ESP	20.000.000,00	100,00	17.643.502,00	5,070	M	MI1A	0,600	12	FRCC	01/04/2018	198	14,570	01499	00756	00137	51827	00003
012800280510604122	22/10/2001	0510604122	01/04/1998	ESP	11.500.000,00	100,00	10.584.784,00	5,320	M	MI1A	0,850	12	FRCC	01/04/2023	258	14,820	00930	00000	00095	76195	00006
012800460510604546	22/10/2001	0510604546	01/04/1998	ESP	11.000.000,00	100,00	10.100.346,00	5,220	M	MI1A	0,750	12	FRCC	01/04/2023	258	14,720	03116	00096	00037	7584	00002
012800350510604143	22/10/2001	0510604143	01/04/1998	ESP	22.190.000,00	100,00	19.556.036,00	5,220	M	MI1A	0,750	12	FRCC	01/04/2018	198	14,720	02547	00554	00171	31158	00005
012802440510604275	22/10/2001	0510604275	01/04/1998	ESP	13.600.000,00	100,00	12.062.644,00	5,470	M	MI1A	1,000	12	FRCC	01/04/2018	198	14,970	01579	00063	00036	7553 TRIPLI	00011

125

NOTARIA DE D. ROBERTO PAREJO GAMIR MADRID

CARTERA DE PARTICIPACIONES HIPOTECARIAS

NUM.PARTICIP.	FEC.EMI.	NUM.PREST.	F.APERT.	DIV.	CAPITAL INIC.	%PART.	CAPITAL PEND.	%NOMIN.	(1)	(2)	DIFERE.	(3)	(4)	F.VENCI.	(5)	%DEMORA	TOMO	LIBRO	FOLIO	FINCA	INSC.
012800390510601991	22/10/2001	0510601991	02/04/1998	ESP	10.500.000,00	100,00	8.645.332,00	5,220	M	MIIA	0,750	12	FRCC	02/04/2013	138	14,720	00000	02578	00194	6315	00001
012800480519004604	22/10/2001	0519004604	02/04/1998	ESP	18.500.000,00	100,00	15.337.852,00	5,170	M	MIIA	0,700	12	FRCC	02/10/2016	180	14,670	03556	00101	00180	7195	00010
012800480519004611	22/10/2001	0519004611	02/04/1998	ESP	13.000.000,00	100,00	11.939.404,00	5,170	M	MIIA	0,700	12	FRCC	02/04/2023	258	14,670	03178	00542	00174	40297	00006
012800480519004667	22/10/2001	0519004667	02/04/1998	ESP	11.500.000,00	100,00	9.465.316,00	5,070	M	MIIA	0,600	12	FRCC	02/04/2013	138	14,570	03188	00548	00012	40438	00005
012800440519002143	22/10/2001	0519002143	02/04/1998	ESP	15.500.000,00	100,00	15.207.853,00	5,220	M	MIIA	0,750	12	FRCC	02/04/2023	258	14,720	01548	00047	00066	4189	00001
012800570510603493	22/10/2001	0510603493	02/04/1998	ESP	13.000.000,00	100,00	11.415.368,00	5,220	M	MIIA	0,750	12	FRCC	02/09/2021	239	14,720	02202	00329	00170	16401	00005
012800180510606856	22/10/2001	0510606856	02/04/1998	ESP	32.000.000,00	100,00	29.419.913,00	5,220	M	MIIA	0,750	12	FRCC	02/04/2023	258	14,720	02708	00205	00127	6531	00006
012808020510603741	22/10/2001	0510603741	02/04/1998	ESP	6.500.000,00	100,00	5.760.261,00	5,470	M	MIIA	1,000	12	FRCC	02/04/2018	198	14,970	01233	00500	00039	30899N	00003
012806500519003617	22/10/2001	0519003617	03/04/1998	ESP	2.750.000,00	100,00	2.099.017,00	5,470	M	MIIA	1,000	12	FRCC	03/04/2010	102	14,970	00000	00047	00093	3427	00004
012807340510603071	22/10/2001	0510603071	03/04/1998	ESP	6.175.000,00	100,00	5.498.201,00	5,720	M	MIIA	1,250	12	FRCC	03/04/2018	198	15,220	01712	01063	00151	264	00008
012806420510601166	22/10/2001	0510601166	03/04/1998	ESP	2.800.000,00	100,00	2.315.582,00	5,470	M	MIIA	1,000	12	FRCC	03/04/2013	138	14,970	00544	00292	00111	6230	00002
012806400510604384	22/10/2001	0510604384	03/04/1998	ESP	6.500.000,00	100,00	5.356.858,00	5,220	M	MIIA	0,750	12	FRCC	03/04/2013	138	14,720	01467	00923	00075	58334	00000
012800570510603584	22/10/2001	0510603584	03/04/1998	ESP	9.700.000,00	100,00	7.994.064,00	5,220	M	MIIA	0,750	12	FRCC	03/04/2013	138	14,720	02622	00505	00103	11400	00009
012801010510602165	22/10/2001	0510602165	03/04/1998	ESP	9.972.244,00	100,00	9.135.855,00	5,220	M	MIIA	0,750	12	FRCC	03/10/2022	252	8,970	00662	00088	00069	9475	00004
012800600511000277	22/10/2001	0511000277	03/04/1998	ESP	18.000.000,00	100,00	9.268.989,00	5,220	M	MIIA	0,750	12	FRCC	03/04/2018	198	14,720	01914	00450	00121	26304	00000
012801000510606021	22/10/2001	0510606021	03/04/1998	ESP	17.000.000,00	100,00	13.322.022,00	4,970	M	MIIA	0,500	12	FRCC	03/04/2023	258	14,470	00897	00897	00207	53174	00003
012800310510602116	22/10/2001	0510602116	03/04/1998	ESP	4.000.000,00	100,00	2.269.653,00	5,220	M	MIIA	0,750	12	FRCC	03/12/2006	62	14,720	01803	00000	00120	11258	00002
012805000510620834	22/10/2001	0510620834	03/04/1998	ESP	14.000.000,00	100,00	12.355.994,00	5,220	M	MIIA	0,750	12	FRCC	03/04/2018	198	14,720	00616	00616	00092	42974N	00010
012803550510600592	22/10/2001	0510600592	03/04/1998	ESP	11.000.000,00	100,00	5.610.536,00	5,120	M	MIIA	0,650	12	FRCC	03/09/2009	95	14,620	01110	00296	00149	6778	00005
012803810519001605	22/10/2001	0519001605	06/04/1998	ESP	13.000.000,00	100,00	10.405.940,00	5,220	M	MIIA	0,750	12	FRCC	06/03/2016	173	14,720	02464	01194	00083	46805	00004
012804300510617117	22/10/2001	0510617117	06/04/1998	ESP	15.000.000,00	100,00	12.362.760,00	5,120	M	MIIA	0,650	12	FRCC	06/04/2013	138	14,620	00712	00149	00214	5455	00000
012803410510603091	22/10/2001	0510603091	06/04/1998	ESP	8.500.000,00	100,00	6.717.454,00	5,120	M	MIIA	0,650	12	FRCC	06/04/2018	198	14,620	01149	00863	00013	8527	00003
012805120510602114	22/10/2001	0510602114	06/04/1998	ESP	11.700.000,00	100,00	10.734.762,00	5,120	M	MIIA	0,650	12	FRCC	06/04/2023	258	14,620	02135	01792	00077	91407	00003
012800350510604115	22/10/2001	0510604115	06/04/1998	ESP	32.300.000,00	100,00	28.510.087,00	5,220	M	MIIA	0,750	12	FRCC	06/04/2018	198	14,720	01135	00378	00052	2453	00005
012805500519002033	22/10/2001	0519002033	06/04/1998	ESP	4.000.000,00	100,00	3.293.707,00	5,220	M	MIIA	0,750	12	FRCC	06/04/2013	138	14,720	02598	00173	00031	10856	00004
012806060510001615	22/10/2001	0510001615	06/04/1998	ESP	14.000.000,00	100,00	11.390.059,00	5,220	M	MIIA	0,750	12	FRCC	06/04/2023	258	14,720	02369	00309	00020	33293/34930	00005
012806390519006497	22/10/2001	0519006497	06/04/1998	ESP	6.200.000,00	100,00	5.534.814,00	6,220	M	MIIA	1,750	12	FRCC	06/04/2018	198	15,720	02424	01285	00221	92562	00003
012806370519002911	22/10/2001	0519002911	06/04/1998	ESP	6.200.000,00	100,00	4.747.521,00	5,470	M	MIIA	1,000	12	FRCC	06/04/2010	102	14,970	01753	00315	00062	21564	00010
012806320519000036	22/10/2001	0519000036	07/04/1998	ESP	5.000.000,00	100,00	4.463.560,00	6,220	M	MIIA	1,750	12	FRCC	07/04/2018	198	15,720	02215	01076	00021	80865	00001
012806400510604342	22/10/2001	0510604342	07/04/1998	ESP	18.500.000,00	100,00	10.767.758,00	5,220	M	MIIA	0,750	12	FRCC	07/04/2013	138	14,720	01317	00773	00202	52398	00007
012807350519006012	22/10/2001	0519006012	07/04/1998	ESP	8.000.000,00	100,00	6.612.496,00	5,220	M	MIIA	0,750	12	FRCC	07/04/2013	138	14,720	01343	00282	00091	25378	00006
012807330519005394	22/10/2001	0519005394	07/04/1998	ESP	3.000.000,00	100,00	2.108.590,00	5,370	M	MIIA	0,900	12	FRCC	07/04/2008	78	14,870	00583	00308	00073	22.555	00000
012800780510602954	22/10/2001	0510602954	07/04/1998	ESP	36.000.000,00	100,00	27.963.554,00	5,070	M	MIIA	0,600	12	FRCC	07/09/2015	167	14,570	00921	00806	00151	42087	00003
012805120510602163	22/10/2001	0510602163	07/04/1998	ESP	21.000.000,00	100,00	17.336.000,00	4,270	M	MIIA	0,500	12	FRCC	07/08/2022	250	13,770	01005	00361	00097	26259	00003
012803500510500046	22/10/2001	0510500046	07/04/1998	ESP	13.900.000,00	100,00	13.057.545,00	4,970	M	MIIA	0,500	12	FRCC	07/04/2028	318	14,470	01176	00886	00100	45177	00002
012802500519002776	22/10/2001	0519002776	07/04/1998	ESP	14.000.000,00	100,00	11.527.999,00	5,220	M	MIIA	0,750	12	FRCC	07/04/2013	138	14,720	01330	00131	00211	17493	00002
012803000510703157	22/10/2001	0510703157	07/04/1998	ESP	15.000.000,00	100,00	5.811.628,00	5,020	M	MIIA	0,550	12	FRCC	07/08/2007	70	14,520	04033	00081	00000	5954	00003
012803000510703185	22/10/2001	0510703185	08/04/1998	ESP	13.500.000,00	100,00	7.297.825,00	5,220	M	MIIA	0,750	12	FRCC	08/04/2005	42	14,720	01349	00059	00009	6583	00009
012800820510602685	22/10/2001	0510602685	08/04/1998	ESP	12.000.000,00	100,00	4.737.963,00	5,220	M	MIIA	0,750	12	FRCC	08/12/2007	74	14,720	00374	00000	00206	1457	00005
012807300519006441	22/10/2001	0519006441	08/04/1998	ESP	10.500.000,00	100,00	8.754.678,00	5,470	M	MIIA	1,000	12	FRCC	08/08/2022	250	14,970	00000	00000	00000	25955	00000
012805350519001332	22/10/2001	0519001332	15/04/1998	ESP	9.919.022,00	100,00	7.578.870,00	5,580	M	MIIA	1,000	12	FRCC	04/10/2013	144	15,080	01199	00073	00149	4749	00000
012801510510603895	22/10/2001	0510603895	23/04/1998	ESP	4.000.000,00	100,00	3.546.086,00	5,060	M	MIIA	0,750	12	FRCC	23/04/2018	199	14,560	00000	00235	00166	19712	00002
012805000510622213	22/10/2001	0510622213	23/04/1998	ESP	14.000.000,00	100,00	9.027.449,00	5,220	M	MIIA	0,750	12	FRCC	23/04/2013	139	14,720	02925	00175	00187	5360	00000
012805280510603481	22/10/2001	0510603481	23/04/1998	ESP	12.500.000,00	100,00	2.065.848,00	5,470	M	MIIA	1,000	12	FRCC	23/04/2018	199	14,970	01735	00235	00119	2401	00006
012803020510602261	22/10/2001	0510602261	23/04/1998	ESP	16.000.000,00	100,00	13.719.461,00	5,120	M	MIIA	0,650	12	FRCC	23/04/2018	199	14,620	00802	00032	00201	1570 N	00006
012801000510606266	22/10/2001	0510606266	23/04/1998	ESP	9.700.000,00	100,00	7.760.705,00	5,220	M	MIIA	0,750	12	FRCC	23/05/2015	164	14,720	01504	00089	00160	9597	00002
012800100510617691	22/10/2001	0510617691	23/04/1998	ESP	19.000.000,00	100,00	12.502.574,00	5,220	M	MIIA	0,750	12	FRCC	23/12/2020	231	14,720	01619	00000	00190	6889	00010
012800480519004891	22/10/2001	0519004891	23/04/1998	ESP	14.000.000,00	100,00	11.583.216,00	5,170	M	MIIA	0,700	12	FRCC	23/04/2013	139	14,670	01785	00294	00052	20463	00010
012806410510600983	22/10/2001	0510600983	23/04/1998	ESP	9.000.000,00	100,00	7.731.933,00	5,470	M	MIIA	1,000	12	FRCC	23/04/2015	163	14,970	01056	00277	00018	10119	00006
012807300519006532	22/10/2001	0519006532	23/04/1998	ESP	9.700.000,00	100,00	8.950.782,00	5,470	M	MIIA	1,000	12	FRCC	23/04/2023	259	14,970	00000	00000	00000	6600	00000
012806430510000217	22/10/2001	0510000217	23/04/1998	ESP	15.000.000,00	100,00	12.512.448,00	5,720	M	MIIA	1,250	12	FRCC	23/04/2013	139	15,220	00359	00062	00236	7908	00002
012806500519003687	22/10/2001	0519003687	23/04/1998	ESP	8.500.000,00	100,00	7.395.810,00	5,220	M	MIIA	0,750	12	FRCC	23/12/2017	195	14,720	00000	00154	00125	10140	00001
012807300519006546	22/10/2001	0519006546	24/04/1998	ESP	8.000.000,00	100,00	6.259.769,00	5,470	M	MIIA	1,000	12	FRCC	24/05/2015	164	14,970	00000	00000	00000	24371	00000
012807200510606823	22/10/2001	0510606823	24/04/1998	ESP	11.800.000,00	100,00	10.467.217,00	5,220	M	MIIA	0,750	12	FRCC	24/04/2018	199	14,720	02102	00939	00121	6939A	00002
012808020510603832	22/10/2001	0510603832	24/04/1998	ESP	22.000.000,00	100,00	19.523.806,00	5,270	M	MIIA	0,800	12	FRCC	24/04/2018	199	14,770	01345	00588	00082	40559	00002
012806610519002802	22/10/2001	0519002802	24/04/1998	ESP	6.500.000,00	100,00	5.781.540,00	5,470	M	MIIA	1,000	12	FRCC	24/04/2018	199	14,970	00000	00089	00088	7326	00001
012806390519006686	22/10/2001	0519006686	24/04/1998	ESP	8.950.000,00	100,00	8.012.876,00	6,220	M	MIIA	1,750	12	FRCC	24/04/2018	199	15,720	01780	01335	00047	107801	00003
012805820510602233	22/10/2001	0510602233	24/04/1998	ESP	12.000.000,00	100,00	9.572.654,00	5,220	T	MIIA	0,750	12	FRCC	30/03/2013	138	14,720	03827	01231	00070	72143	00000
012800480519004653	22/10/2001	0519004653	24/04/1998	ESP	18.000.000,00	100,00	16.559.105,00	5,070	M	MIIA	0,600	12	FRCC	24/04/2023	259	14,570	03598	00080	00107	6004	00007
012800490510600846	22/10/2001	0510600846	24/04/1998	ESP	22.290.000,00	100,00	19.789.451,00	5,220	M	MIIA	0,750	12	FRCC	24/04/2018	199	14,720	01290	00230	00208	27393	00004
012800350510604276	22/10/2001	0510604276	24/04/1998	ESP	12.000.000,00	100,00	9.911.594,00	5,220	M	MIIA	0,750	12	FRCC	24/04/2013	139	14,720	00519	00426	00043	14776-N	00005
012801000510606287	22/10/2001	0510606287	24/04/1998	ESP	17.500.000,00	100,00	15.523.414,00	5,220	M	MIIA	0,750	12	FRCC	24/04/2018	199	14,720	01264	01264	00003	75825N	00008
012803150510000554	22/10/2001	0510000554	24/04/1998	ESP	7.000.000,00	100,00	5.074.204,00	5,120	M	MIIA	0,650	12	FRCC	24/09/2016	180	14,620	01496	00762	00132	9553	00005
012805000510622073	22/10/2001	0510622073	24/04/1998	ESP	15.000.000,00	100,00	13.168.650,00	5,270	M	MIIA	0,800	12	FRCC	24/04/2028	319	14,770	02104	00328	00104	19467	00003
012800380510601822	22/10/2001	0510601822	27/04/1998	ESP	13.816.000,00	100,00	10.210.965,00	4,970	M	MIIA	0,500	12	FRCC	27/08/2020	227	14,470	02524	00558	00109	26819	00003
012801400519005767	22/10/2001	0519005767	27/04/1998	ESP	7.000.000,00	100,00	6.588.528,00	5,220	M	MIIA	0,750	12	FRCC	27/04/2028	319	14,720	02788	02043	00197	1709	00000
012801010510602305	22/10/2001	0510602305	27/04/1998	ESP	11.500.000,00	100,00	10.664.175,00	5,270	M	MIIA	0,800	12	FRCC	27/04/2033	379	14,770	00000	01321	00097	81751	00003
012805800510608622	22/10/2001	0510608622	27/04/1998	ESP	10.400.000,00	100,00	7.673.779,00	5,220	M	MIIA	0,750	12	FRCC	27/06/2014	153	14,720	03937	00588	00162	31315	00004
012834680519744487	22/10/2001	0519744487	27/04/1998	ESP	20.000.000,00	100,00	17.849.136,00	5,220	T	MIIA	0,750	12	FRCC	27/04/2018	199	14,720	00828	00013	00015	31544	00000
012806060510001531	22/10/2001	0510001531	28/04/1998	ESP	10.000.000,00	100,00	6.052.179,00	4,970	M	MIIA	0,500	12	FRCC	28/09/2009	96	14,470	01377	00289	00010	34585	00006
012800250510603223	22/10/2001	0510603223	28/04/1998	ESP	13.000.000,00	100,00	11.531.672,00	5,220	M	MIIA	0,750	12	FRCC	28/04/2018	199	14,720	02055	00000	00023	86008	00008
012803560510002604	22/10/2001	0510002604	28/04/1998	ESP	12.000.000,00	100,00	7.058.292,00	4,970	M	MIIA	0,500	12	FRCC	28/04/2010	103	14,470	00870	00555	00037	23758	00004
012803960510001405	22/10/2001	0510001405	29/04/1998	ESP	12.000.000,00	100,00	9.546.275,00	4,970	M	MIIA	0,500	12	FRCC	29/04/2023	259	14,470	01067	00504	00095	51455	00006
012801010510602326	22/10/2001	0510602326	29/04/1998	ESP	18.000.000,00	100,00	11.164.020,00	5,220	M	MIIA	0,750	12	FRCC	29/04/2013	139	14,720	00000	00392	00014	30093N	00008
012800340510603183	22/10/2001	0510603183	29/04/1998	ESP	40.000.000,00	100,00	38.226.881,00	5,070	M	MIIA	0,600	12	FRCC	29/04/2033	379	14,570	01513	00273	00044	10934	00002
012800630510617912	22/10/2001	0510617912	29/04/1998	ESP	11.000.000,00	100,00	9.114.379,00	5,220	M	MIIA	0,750	12	FRCC	29/04/2013	139	14,720	00000	00000	00000		00000
012800820510602895	22/10/2001	0510602895	29/04/1998	ESP	20.000.000,00	100,00	14.881.704,00	5,120	M	MIIA	0,650	12	FRCC	29/09/2016	180	14,620	02150	02150	00152	46658	00008
012800820510603112	22/10/2001	0510603112	29/04/1998	ESP	20.000.000,00	100,00	16.539.335,00	5,120	M	MIIA	0,650	12	FRCC	29/04/2013	139	14,620	02423	00477	00105	12159	00014
012800180510606905	22/10/2001	0510606905	29/04/1998	ESP	23.500.000,00	100,00	15.129.306,00	5,220	M	MIIA	0,750	12	FRCC	29/04/2018	199	14,720	01513	00273	00117	10946	00002
012807010510605383	22/10/2001	0510605383	29/04/1998	ESP	26.000.000,00	100,00	23.494.961,00	5,220	M	MIIA	0,750	12	FRCC	29/10/2018	205	14,720	01284	00785	00109	35588	00002
012807350519006152	22/10/2001	0519006152	30/04/1998	ESP	3.350.000,00	100,00	2.740.163,00	5,720	M	MIIA	1,250	12	FRCC	30/04/2012	127	15,220	01132	00175	00115	18255	00006
012807340510603393	22/10/2001	0510603393	30/04/1998	ESP	7.000.000,00	100,00	6.634.265,00	5,720	M	MIIA	1,250	12	FRCC	30/04/2028	319	15,220	01476	00827	00099	12725	00008
012807600510603734	22/10/2001	0510603734	30/04/1998	ESP	4.800.000,00	100,00	3.713.147,00	5,720	M	MIIA	1,250	12	FRCC	30/04/2010	103	15,220	01806	00116	00030	6103	00006
012800570510603752	22/10/2001	0510603752	30/04/1998	ESP	11.000.000,00	100,00	7.828.466,00	4,970	M	MIIA	0,500	12	FRCC	30/05/2011	116	14,470	02151	02151	00151	14516	00005
012800570510000044	22/10/2001	0510000044	30/04/1998	ESP	17.000.000,00	100,00	15.066.605,00	5,220	M	MIIA	0,750	12	FRCC	30/04/2018	199	14,720	02726	00609	00155	28886	00004
012800360519002961	22/10/2001	0519002961	30/04/1998	ESP	21.000.000,00	100,00	19.339.597,00	5,320	M	MIIA	0,850	12	FRCC	30/04/2023	259	14,820	02698	00714	00115	10438	00006
012800920510601365	22/10/2001	0510601365	30/04/1998	ESP	9.000.000,00	100,00	7.216.017,00	5,220	M	MIIA	0,750	12	FRCC	30/04/2018	199	14,720	01446	00418	00204	16042	00013
012801400519005774	22/10/2001	0519005774	30/04/1998	ESP	25.500.000,00	100,00	22.682.890,00	5,220	M	MIIA	0,750	12	FRCC	30/03/2022	246	14,720	02977	02204	00224	16136	00006
012800280510604283	22/10/2001	0510604283	30/04/1998	ESP	20.000.000,00	100,00	18.837.617,00	5,220	M	MIIA	0,750	12	FRCC	30/04/2028	319	14,720	00000	00000	00000		00000
012800480519004947	22/10/2001	0519004947	30/04/1998	ESP	14.200.000,00	100,00	8.992.851,00	4,970	M	MIIA	0,500	12	FRCC	28/02/2013	137	14,470	03444	00750	00121	52456	00004
012800140510603996	22/10/2001	0510603996	30/04/1998	ESP	15.500.000,00	100,00	11.638.201,00	5,070	M	MIIA	0,600	12	FRCC	30/06/2017	189	14,570	00888	00151	00042	27061	00001
012804000510618011	22/10/2001	0510618011	30/04/1998	ESP	9.500.000,00	100,00	8.478.337,00	5,220	T	MIIA	0,750	12	FRCC	30/04/2018	199	14,720	02528	00600	00020	16276	00002
012802300510605073	22/10/2001	0510605073	30/04/1998	ESP	7.600.000,00	100,00	6.509.223,00	5,220	M	MIIA	0,750	12	FRCC	30/07/2017	190	14,720	03846	00551	00114	39239	00001
012803020510602303	22/10/2001	0510602303	30/04/1998	ESP	12.000.000,00	100,00	8.561.130,00	5,070	M	MIIA	0,600	12	FRCC	30/04/2011	115	14,570	00000	00217	00077	15735	00002
012803190510601004	22/10/2001	0510601004	30/04/1998	ESP	20.500.000,00	100,00	13.064.914,00	5,120	M	MIIA	0,650	12	FRCC	30/04/2012	127	14,620	00000	00058	00027	3238	00003
012805280510603362	22/10/2001	0510603362	30/04/1998	ESP	14.200.000,00	100,00	13.071.087,00	5,470	M	MIIA	1,000	12	FRCC	30/04/2023	259	14,970	01728	00383	00067	19049NA	00007
012805200519604262	22/10/2001	0519604262	30/04/1998	ESP	8.100.000,00	100,00	7.456.047,00	5,470	M	MIIA	1,000	12	FRCC	30/04/2023	259	14,970	03080	00007	00073	5934	00005
012802010510601887	22/10/2001	0510601887	04/05/1998	ESP	11.000.000,00	100,00	10.091.493,00	4,950	M	MIIA	0,500	12	FRCC	04/05/2023	259	14,450	00993	00067	00205	1103	00005
012803020510602324	22/10/2001	0510602324	05/05/1998	ESP	8.500.000,00	100,00	7.814.485,00	5,100	M	MIIA	0,650	12	FRCC	05/05/2023	259	14,600	02142	00682	00029	8299A	00002
012802440510604625	22/10/2001	0510604625	05/05/1998	ESP	8.300.000,00	100,00	7.355.489,00	5,200	M	MIIA	0,750	12	FRCC	05/05/2018	199	14,700	01751	00199	00221	18557	00003
012800100510617985	22/10/2001	0510617985	05/05/1998	ESP	18.000.000,00	100,00	15.951.694,00	5,200	M	MIIA	0,750	12	FRCC	05/05/2018	199	14,700	01558	00177	00046	9881	00006
012800470519002153	22/10/2001	0519002153	05/05/1998	ESP	16.000.000,00	100,00	10.367.870,00	5,200	M	MIIA	0,750	12	FRCC	05/08/2011	118	14,700	00331	00186	00144	9899	00000
012800250510603286	22/10/2001	0510603286	05/05/1998	ESP	10.500.000,00	100,00	8.595.313,00	5,130	M	EUIA	0,650	12	FRCC	05/05/2013	139	14,630	01899	00000	00075	45095	00007
012800860510602087	22/10/2001	0510602087	05/05/1998	ESP	11.500.000,00	100,00	8.832.615,00	5,200	M	MIIA	0,750	12	FRCC	05/05/2010	103	14,700	01289	00913	00013	60710	00004
012800390510602061	22/10/2001	0510602061	05/05/1998	ESP	21.500.000,00	100,00	19.766.499,00	5,200	M	MIIA	0,750	12	FRCC	05/05/2023	259	14,700	00000	01783	00043	63807	00002
012800820510602916	22/10/2001	0510602916	05/05/1998	ESP	19.500.000,00	100,00	16.069.488,00	5,050	M	MIIA	0,600	12	FRCC	05/05/2013	139	14,550	00432	00093	00083	2293	00004
012800810519002012	22/10/2001	0519002012	05/05/1998	ESP	10.770.000,00	100,00	9.531.744,00	5,150	M	MIIA	0,700	12	FRCC	05/05/2018	199	14,650	00000	01314	00181	39444	00008
012836350519746201	22/10/2001	0519746201	05/05/1998	ESP	12.000.000,00	100,00	6.693.318,00	6,010	M	MIIA	0,800	12	FRCC	05/11/2008	85	15,510	03104	00087	00054	7014	00000
012807200510606886	22/10/2001	0510606886	05/05/1998	ESP	8.000.000,00	100,00	7.077.015,00	5,200	M	MIIA	0,750	12	FRCC	05/05/2018	199	14,700	01920	00384	00153	30500	00001
012807040510601991	22/10/2001	0510601991	05/05/1998	ESP	8.320.000,00	100,00	6.390.183,00	5,200	M	MIIA	0,750	12	FRCC	05/05/2010	103	14,700	00184	00000	00197	8569	00004
012806400510604587	22/10/2001	0510604587	05/05/1998	ESP	9.600.000,00	100,00	7.814.572,00	5,200	M	MIIA	0,750	12	FRCC	05/08/2016	178	14,700	01315	00371	00045	29641	00004
012806300510606292	22/10/2001	0510606292	06/05/1998	ESP	10.000.000,00	100,00	8.186.292,00	5,300	M	MIIA	0,850	12	FRCC	06/05/2018	199	14,800	01615	00394	00079	26289	00010
012804050512027067	22/10/2001	0512027067	06/05/1998	ESP	6.800.000,00	100,00	6.015.468,00	5,100	M	MIIA	0,650	12	FRCC	06/05/2018	199	14,600	02475	00613	00117	24315	00002
012803400510608095	22/10/2001	0510608095	07/05/1998	ESP	15.500.000,00	100,00	14.810.533,00	5,050	M	MIIA	0,600	12	FRCC	07/05/2033	379	14,550	02009	00056	00221	2419	00002
012802600510604634	22/10/2001	0510604634	07/05/1998	ESP	9.300.000,00	100,00	8.745.717,00	5,200	M	MIIA	0,750	12	FRCC	07/05/2028	319	14,700	04166	00654	00122	42497	00004
012807300519006574	22/10/2001	0519006574	07/05/1998	ESP	6.550.000,00	100,00	5.835.257,00	5,700	M	MIIA	1,250	12	FRCC	07/05/2018	199	15,200	00496	00000	00028	20620	00003
012806500519003785	22/10/2001	0519003785	07/05/1998	ESP	13.000.000,00	100,00	11.591.052,00	5,200	T	MIIA	0,750	12	FRCC	07/05/2018	199	14,700	00000	00126	00159	10262	00007
012808600510604156	22/10/2001	0510604156	07/05/1998	ESP	10.000.000,00	100,00	3.363.322,00	5,700	M	MIIA	1,250	12	FRCC	07/05/2013	139	15,200	01415	00586	00171	43449	00003
012807330519005513	22/10/2001	0519005513	07/05/1998	ESP	12.000.000,00	100,00	9.230.752,00	5,250	M	MIIA	0,800	12	FRCC	07/05/2010	103	14,750	00644	00078	00168	6069	00000
012800780510603052	22/10/2001	0510603052	07/05/1998	ESP	18.000.000,00	100,00	14.905.049,00	5,200	M	MIIA	0,750	12	FRCC	07/05/2013	139	14,700	00760	00247	00211	12722	00002
012800190510602083	22/10/2001	0510602083	07/05/1998	ESP	23.500.000,00	100,00	20.061.202,00	5,200	M	MIIA	0,750	12	FRCC	07/10/2020	228	14,700	00998	00147	00061	9036	00001
012801000510606322	22/10/2001	0510606322	07/05/1998	ESP	18.000.000,00	100,00	16.902.781,00	5,050	M	MIIA	0,600	12	FRCC	07/05/2023	259	14,550	02511	00378	00050	29266	00005
012801400519005795	22/10/2001	0519005795	07/05/1998	ESP	15.000.000,00	100,00	14.160.710,00	5,200	M	MIIA	0,750	12	FRCC	07/05/2024	271	14,700	00000	00000	00000		00000
012801000510606434	22/10/2001	0510606434	07/05/1998	ESP	21.000.000,00	100,00	17.356.879,00	5,050	M	MIIA	0,600	12	FRCC	07/05/2013	139	14,550	01287	00284	00048	28158	00004
012800470519002167	22/10/2001	0519002167	07/05/1998	ESP	12.500.000,00	100,00	11.077.571,00	5,200	M	MIIA	0,750	12	FRCC	07/05/2018	199	14,700	00633	00335	00216	5175	00006
012800530510602642	22/10/2001	0510602642	07/05/1998	ESP	15.000.000,00	100,00	12.404.040,00	5,200	M	MIIA	0,750	12	FRCC	07/05/2013	139	14,700	02137	00000	00048	40435	00005
012800250510603097	22/10/2001	0510603097	08/05/1998	ESP	12.000.000,00	100,00	10.662.480,00	5,450	M	MIIA	1,000	12	FRCC	08/05/2018	199	14,950	01800	00214	00182	17234	00003

CARTERA DE PARTICIPACIONES HIPOTECARIAS

NUM.PARTICIP.	FEC.EMI.	NUM.PREST.	F.APERT.	DIV.	CAPITAL INIC.	%PART.	CAPITAL PEND.	%NOMIN.	(1)	(2)	DIFERE.	(3)	(4)	F.VENCI.	(5)	%DEMORA	TOMO	LIBRO	FOLIO	FINCA	INSC.
012800820510603126	22/10/2001	0510603126	08/05/1998	ESP	37.000.000,00	100,00	28.231.834,00	4,900	M	MIIA	0,450	12	FRCC	08/04/2012	126	14,400	02124	00191	00008	11400	00006
012806210510003373	22/10/2001	0510003373	08/05/1998	ESP	3.000.000,00	100,00	2.120.965,00	5,200	M	MIIA	0,750	12	FRCC	08/05/2008	79	14,700	01552	00780	00131	62398	00004
012802610510604663	22/10/2001	0510604663	08/05/1998	ESP	6.500.000,00	100,00	5.971.033,00	5,200	M	MIIA	0,750	12	FRCC	08/05/2023	259	14,700	02711	00080	00130	6980	00003
012803970519001635	22/10/2001	0519001635	08/05/1998	ESP	16.000.000,00	100,00	13.230.973,00	5,200	M	MIIA	0,750	12	FRCC	08/05/2013	139	14,700	00668	00330	00146	30045	00003
012803550510600627	22/10/2001	0510600627	08/05/1998	ESP	10.000.000,00	100,00	9.143.551,00	4,950	M	MIIA	0,500	12	FRCC	08/05/2023	259	14,450	00810	00419	00050	8946	00012
012800920510601407	22/10/2001	0510601407	11/05/1998	ESP	12.000.000,00	100,00	7.669.481,00	5,150	M	MIIA	0,700	12	FRCC	11/03/2010	101	14,650	01109	00265	00137	19336	00006
012805270510604684	22/10/2001	0510604684	12/05/1998	ESP	20.000.000,00	100,00	16.442.418,00	4,950	M	MIIA	0,500	12	FRCC	12/05/2013	139	14,450	00838	00563	00112	42096	00000
012800260510603504	22/10/2001	0510603504	14/05/1998	ESP	14.000.000,00	100,00	12.227.102,00	5,000	T	MIIA	0,550	12	FRCC	14/05/2016	175	14,500	00632	00468	00151	23639	00001
012807350519006285	22/10/2001	0519006285	14/05/1998	ESP	6.300.000,00	100,00	5.812.811,00	5,450	M	MIIA	1,000	12	FRCC	14/05/2023	259	14,950	01728	01709	00087	16136	00006
012800570510603871	22/10/2001	0510603871	21/05/1998	ESP	15.000.000,00	100,00	11.443.083,00	5,200	T	MIIA	0,750	12	FRCC	21/05/2018	199	14,700	02612	00216	00086	10995	00004
012802610510600617	22/10/2001	0510600617	25/05/1998	ESP	20.000.000,00	100,00	18.410.807,00	5,200	M	MIIA	0,750	12	FRCC	25/05/2023	260	14,700	04003	00491	00219	32792	00005
012803420510603533	22/10/2001	0510603533	25/05/1998	ESP	15.000.000,00	100,00	11.946.095,00	5,050	M	MIIA	0,600	12	FRCC	25/05/2018	200	14,550	02017	00057	00112	2399	00002
012805200519604346	22/10/2001	0519604346	25/05/1998	ESP	9.150.000,00	100,00	5.182.445,00	5,450	M	MIIA	1,000	12	FRCC	25/05/2010	104	14,950	02656	00006	00158	403	00005
012801100510604736	22/10/2001	0510604736	25/05/1998	ESP	14.000.000,00	100,00	6.276.175,00	5,350	M	MIIA	0,900	12	FRCC	25/05/2028	320	14,850	00824	00218	00187	20574	00004
012801010510602452	22/10/2001	0510602452	26/05/1998	ESP	8.000.000,00	100,00	5.242.061,00	5,150	M	MIIA	0,700	12	FRCC	26/05/2013	140	14,650	00812	00812	00166	57668	00005
012800470519002244	22/10/2001	0519002244	26/05/1998	ESP	15.000.000,00	100,00	12.764.554,00	5,200	M	MIIA	0,750	12	FRCC	26/01/2021	232	14,700	00430	00227	00077	11677	00001
012801000510606637	22/10/2001	0510606637	26/05/1998	ESP	15.850.000,00	100,00	11.792.566,00	5,200	M	MIIA	0,750	12	FRCC	26/05/2033	380	14,700	01067	01067	00133	75959-N	00002
012807200510606977	22/10/2001	0510606977	26/05/1998	ESP	16.000.000,00	100,00	13.749.568,00	5,250	M	MIIA	0,800	12	FRCC	26/05/2023	260	14,750	01404	00045	00157	3542	00003
012805240510604485	22/10/2001	0510604485	26/05/1998	ESP	15.000.000,00	100,00	11.849.700,00	5,100	M	MIIA	0,650	12	FRCC	26/05/2013	140	14,600	03265	00186	00134	13533	00004
012802900510618783	22/10/2001	0510618783	26/05/1998	ESP	9.500.000,00	100,00	8.422.955,00	4,950	M	MIIA	0,500	12	FRCC	26/05/2018	200	14,450	01325	00181	00180	16777	00000
012801510510604035	22/10/2001	0510604035	26/05/1998	ESP	34.000.000,00	100,00	9.747.371,00	4,950	M	MIIA	0,500	12	FRCC	26/05/2028	320	14,450	01907	00067	00192	6698	00000
012802610510600631	22/10/2001	0510600631	27/05/1998	ESP	14.900.000,00	100,00	11.381.614,00	5,200	M	MIIA	0,750	12	FRCC	27/05/2013	140	14,700	02987	00098	00161	6779	00006
012804010510619132	22/10/2001	0510619132	27/05/1998	ESP	5.500.000,00	100,00	4.563.120,00	5,100	M	MIIA	0,650	12	FRCC	27/05/2013	140	14,600	02551	01093	00172	30106	00000
012805110510604724	22/10/2001	0510604724	27/05/1998	ESP	18.000.000,00	100,00	5.386.091,00	5,200	M	MIIA	0,750	12	FRCC	27/04/2004	31	14,700	00848	00454	00138	26687	00003
012801010510602431	22/10/2001	0510602431	27/05/1998	ESP	11.000.000,00	100,00	9.042.920,00	5,200	M	MIIA	0,750	12	FRCC	27/05/2018	200	14,700	00000	00551	00141	41746	00005
012801000510606616	22/10/2001	0510606616	28/05/1998	ESP	24.500.000,00	100,00	22.728.766,00	5,100	M	MIIA	0,650	12	FRCC	28/05/2023	260	14,600	00000	00397	00051	30168	00000
012800920510601477	22/10/2001	0510601477	28/05/1998	ESP	12.000.000,00	100,00	10.658.692,00	5,200	M	MIIA	0,750	12	FRCC	28/05/2018	200	14,700	01361	00380	00006	32741	00005
012800950510601305	22/10/2001	0510601305	28/05/1998	ESP	8.500.000,00	100,00	7.079.401,00	5,200	M	MIIA	0,750	12	FRCC	28/05/2013	140	14,700	01818	00763	00155	46908	00004
012800610510601957	22/10/2001	0510601957	28/05/1998	ESP	13.000.000,00	100,00	11.567.078,00	5,300	M	MIIA	0,850	12	FRCC	28/05/2018	200	14,800	00000	00449	00206	41320	00001
012800480519005206	22/10/2001	0519005206	28/05/1998	ESP	11.500.000,00	100,00	9.578.011,00	5,200	M	MIIA	0,750	12	FRCC	28/05/2013	140	14,700	01781	01310	00106	13678	00005
012800170510602795	22/10/2001	0510602795	29/05/1998	ESP	11.000.000,00	100,00	10.388.957,00	5,300	M	MIIA	0,850	12	FRCC	29/05/2028	320	14,800	00310	00000	00046	1243	00005
012803410510603245	22/10/2001	0510603245	29/05/1998	ESP	29.000.000,00	100,00	25.000.579,00	5,100	M	MIIA	0,650	12	FRCC	29/04/2027	307	14,600	01564	00300	00103	8384	00002
012801800510605261	22/10/2001	0510605261	29/05/1998	ESP	15.900.000,00	100,00	12.686.670,00	5,150	M	MIIA	0,700	12	FRCC	29/05/2023	260	14,650	00746	00000	00188	63315	00006
012805260512026845	22/10/2001	0512026845	29/05/1998	ESP	12.100.000,00	100,00	9.402.167,00	5,450	M	MIIA	1,000	12	FRCC	28/02/2025	281	14,950	02417	00724	00007	6764	00004
012801800510605352	22/10/2001	0510605352	29/05/1998	ESP	9.800.000,00	100,00	9.028.672,00	5,200	M	MIIA	0,750	12	FRCC	29/05/2023	260	14,700	00000	00581	00195	45599	00006
012804030510619316	22/10/2001	0510619316	29/05/1998	ESP	9.000.000,00	100,00	6.528.421,00	5,100	M	MIIA	0,650	12	FRCC	29/05/2013	140	14,600	02350	00703	00028	44010	00000
012803000510703591	22/10/2001	0510703591	01/06/1998	ESP	9.500.000,00	100,00	3.989.496,00	5,000	M	MIIA	0,500	12	FRCC	01/09/2005	47	14,500	00000	00068	00180	4188	00002
012802600510604795	22/10/2001	0510604795	01/06/1998	ESP	36.000.000,00	100,00	32.027.214,00	5,250	M	MIIA	0,750	12	FRCC	01/06/2018	200	14,750	03787	00662	00139	44332	00008
012801000510606651	22/10/2001	0510606651	01/06/1998	ESP	27.000.000,00	100,00	23.989.982,00	5,100	M	MIIA	0,600	12	FRCC	01/06/2018	200	14,600	01065	00162	00140	1690-D	00010
012800160510604187	22/10/2001	0510604187	02/06/1998	ESP	12.500.000,00	100,00	9.939.435,00	5,300	M	MIIA	0,800	12	FRCC	02/06/2013	140	14,800	00328	00000	00081	17539	00003
012800230510609192	22/10/2001	0510609192	02/06/1998	ESP	52.000.000,00	100,00	47.900.571,00	4,900	M	MIIA	0,400	12	FRCC	02/06/2023	260	14,400	02463	00000	00173	48583	00005
012803820510005612	22/10/2001	0510005612	02/06/1998	ESP	7.000.000,00	100,00	6.334.025,00	5,250	M	MIIA	0,750	12	FRCC	02/06/2023	260	14,750	00573	00103	00152	7392	00003
012805040510603492	22/10/2001	0510603492	02/06/1998	ESP	32.000.000,00	100,00	20.345.043,00	4,900	M	MIIA	0,400	12	FRCC	02/06/2028	320	14,400	03001	00254	00014	9956	00005
012804000510619103	22/10/2001	0510619103	02/06/1998	ESP	15.500.000,00	100,00	12.895.678,00	5,150	M	MIIA	0,650	12	FRCC	02/06/2013	140	14,650	04337	00215	00079	13231	00002
012804060510619172	22/10/2001	0510619172	03/06/1998	ESP	10.700.000,00	100,00	7.637.770,00	5,250	M	MIIA	0,750	12	FRCC	03/06/2018	200	14,750	02332	00470	00143	20204	00005
012801000510606707	22/10/2001	0510606707	03/06/1998	ESP	12.000.000,00	100,00	8.087.844,00	5,000	M	MIIA	0,500	12	FRCC	03/06/2009	92	14,500	00000	00465	00100	33822	00000
012800690519602222	22/10/2001	0519602222	03/06/1998	ESP	18.000.000,00	100,00	14.092.213,00	5,250	M	MIIA	0,750	12	FRCC	03/06/2013	140	14,750	01341	00209	00137	8642	00004
012800160510604292	22/10/2001	0510604292	04/06/1998	ESP	22.000.000,00	100,00	11.904.329,00	5,250	M	MIIA	0,750	12	FRCC	04/06/2013	140	14,750	02296	00534	00053	18820	00005
012800170510602816	22/10/2001	0510602816	04/06/1998	ESP	12.000.000,00	100,00	10.694.239,00	5,350	M	MIIA	0,850	12	FRCC	04/06/2018	200	14,850	02360	00000	00185	67952	00003
012801400519005956	22/10/2001	0519005956	04/06/1998	ESP	16.000.000,00	100,00	10.484.137,00	5,200	M	MIIA	0,700	12	FRCC	04/06/2018	200	14,700	00984	00653	00108	97389	00003
012801400519006131	22/10/2001	0519006131	04/06/1998	ESP	10.000.000,00	100,00	9.099.978,00	5,250	M	MIIA	0,750	12	FRCC	04/06/2023	260	14,750	02988	02243	00047	17317	00007
012800490510601203	22/10/2001	0510601203	04/06/1998	ESP	9.000.000,00	100,00	8.006.806,00	5,250	M	MIIA	0,750	12	FRCC	04/06/2018	200	14,750	01351	00157	00214	11152	00002
012806210510003513	22/10/2001	0510003513	04/06/1998	ESP	3.500.000,00	100,00	2.914.672,00	5,250	M	MIIA	0,750	12	FRCC	04/06/2013	140	14,750	02353	00257	00095	4628	00005
012802310510600517	22/10/2001	0510600517	04/06/1998	ESP	20.000.000,00	100,00	17.191.918,00	5,150	M	MIIA	0,650	12	FRCC	04/06/2023	260	14,650	03852	00519	00140	45188	00004
012803500510510672	22/10/2001	0510510672	04/06/1998	ESP	4.500.000,00	100,00	3.999.971,00	5,150	M	MIIA	0,650	12	FRCC	04/06/2018	200	14,650	00000	00000	00000		00000
012803200510600781	22/10/2001	0510600781	04/06/1998	ESP	14.600.000,00	100,00	12.592.936,00	5,250	M	MIIA	0,750	12	FRCC	04/10/2017	192	14,750	00431	00000	00008	32601	00020
012803420510603575	22/10/2001	0510603575	05/06/1998	ESP	26.000.000,00	100,00	24.532.502,00	5,100	M	MIIA	0,600	12	FRCC	05/06/2028	320	14,600	01740	00175	00182	8770	00006
012803820510005626	22/10/2001	0510005626	05/06/1998	ESP	7.000.000,00	100,00	6.235.082,00	5,500	M	MIIA	1,000	12	FRCC	05/06/2018	200	15,000	01963	00418	00100	34249	00003
012803810519001717	22/10/2001	0519001717	05/06/1998	ESP	18.000.000,00	100,00	16.003.829,00	5,250	M	MIIA	0,750	12	FRCC	05/06/2018	200	14,750	00437	00344	00075	11310	00007
012803930519002947	22/10/2001	0519002947	05/06/1998	ESP	13.500.000,00	100,00	12.444.793,00	5,250	M	MIIA	0,750	12	FRCC	05/06/2023	260	14,750	02347	00727	00013	27657	00006
012802600510604865	22/10/2001	0510604865	05/06/1998	ESP	14.000.000,00	100,00	10.012.847,00	5,250	M	MIIA	0,750	12	FRCC	05/06/2013	140	14,750	03153	00377	00165	29995	00005
012805400510602583	22/10/2001	0510602583	05/06/1998	ESP	10.000.000,00	100,00	8.911.973,00	5,250	M	MIIA	0,750	12	FRCC	05/06/2018	200	14,750	01238	00475	00021	21496	00000
012806300510606537	22/10/2001	0510606537	05/06/1998	ESP	6.000.000,00	100,00	5.351.070,00	5,500	M	MIIA	1,000	12	FRCC	05/06/2018	200	15,000	00877	00173	00181	11130	00009
012806450519003836	22/10/2001	0519003836	05/06/1998	ESP	7.900.000,00	100,00	6.029.356,00	5,500	M	MIIA	1,000	12	FRCC	05/10/2014	156	15,000	00624	00233	00092	22664	00002
012808020510604063	22/10/2001	0510604063	05/06/1998	ESP	10.000.000,00	100,00	8.515.177,00	5,250	M	MIIA	0,750	12	FRCC	05/10/2014	156	14,750	00762	00107	00146	13386	00002
012808010510603187	22/10/2001	0510603187	05/06/1998	ESP	12.000.000,00	100,00	10.685.154,00	5,250	M	MIIA	0,750	12	FRCC	05/06/2018	200	14,750	01638	00161	00208	14330	00001
012806500519003932	22/10/2001	0519003932	05/06/1998	ESP	6.750.000,00	100,00	6.010.217,00	5,350	M	MIIA	0,850	12	FRCC	05/06/2018	200	14,850	00000	00271	00123	7206	00004
012808100510661674	22/10/2001	0510661674	08/06/1998	ESP	16.000.000,00	100,00	7.165.161,00	5,500	M	MIIA	1,000	12	FRCC	08/06/2013	140	15,000	01525	00076	00066	5363	00001
012805240510604422	22/10/2001	0510604422	08/06/1998	ESP	8.600.000,00	100,00	7.949.417,00	5,500	M	MIIA	1,000	12	FRCC	08/06/2023	260	15,000	02888	00007	00088	338	00006
012807040510602257	22/10/2001	0510602257	09/06/1998	ESP	16.000.000,00	100,00	13.324.197,00	5,250	M	MIIA	0,750	12	FRCC	09/06/2013	140	14,750	00000	00156	00041	6542	00001
012836390519749201	22/10/2001	0519749201	10/06/1998	ESP	7.000.000,00	100,00	5.837.705,00	5,890	M	MIIA	0,700	12	FRCC	10/06/2013	140	15,390	00200	00000	00110	10090	00000
012806410510601095	22/10/2001	0510601095	18/06/1998	ESP	12.000.000,00	100,00	9.651.306,00	5,500	T	MIIA	1,000	12	FRCC	18/12/2012	134	15,000	02260	00021	00100	1053	00005
012808030510671355	22/10/2001	0510671355	18/06/1998	ESP	25.000.000,00	100,00	23.091.169,00	5,250	M	MIIA	0,750	12	FRCC	26/06/2023	261	14,750	01722	00200	00078	19493	00001
012805220510604343	22/10/2001	0510604343	23/06/1998	ESP	15.000.000,00	100,00	13.374.326,00	5,250	M	MIIA	0,750	12	FRCC	23/06/2018	201	14,750	02087	00044	00043	185	00014
012802100510601833	22/10/2001	0510601833	23/06/1998	ESP	9.200.000,00	100,00	8.505.348,00	5,250	M	MIIA	0,750	12	FRCC	23/06/2023	261	14,750	01712	00446	00093	19704	00003
012803810519001871	22/10/2001	0519001871	23/06/1998	ESP	8.500.000,00	100,00	3.745.680,00	5,250	M	MIIA	0,750	12	FRCC	23/03/2007	66	14,750	02154	00885	00214	36840	00003
012806000510016722	22/10/2001	0510016722	23/06/1998	ESP	13.000.000,00	100,00	11.601.512,00	5,250	M	MIIA	0,750	12	FRCC	23/06/2018	201	14,750	02312	00643	00001	62995	00003
012800390510608767	22/10/2001	0510608767	23/06/1998	ESP	11.000.000,00	100,00	8.395.360,00	5,250	M	MIIA	0,750	12	FRCC	23/06/2018	201	14,750	02440	00376	00006	21063	00006
012800390510602194	22/10/2001	0510602194	23/06/1998	ESP	13.500.000,00	100,00	5.916.538,00	5,100	M	MIIA	0,600	12	FRCC	23/06/2013	141	14,600	01702	01231	00139	75275	00006
012801000510606896	22/10/2001	0510606896	23/06/1998	ESP	24.000.000,00	100,00	22.187.852,00	5,250	M	MIIA	0,750	12	FRCC	23/06/2023	261	14,750	02836	00124	00081	9085	00004
012800270510602931	22/10/2001	0510602931	23/06/1998	ESP	55.000.000,00	100,00	44.224.305,00	5,000	M	MIIA	0,500	12	FRCC	23/06/2013	141	14,500	01101	00190	00218	7608	00005
012800490510601231	22/10/2001	0510601231	23/06/1998	ESP	19.000.000,00	100,00	15.892.663,00	5,000	M	MIIA	0,500	12	FRCC	23/06/2013	141	14,500	01329	00115	00129	8410	00007
012800480519005003	22/10/2001	0519005003	24/06/1998	ESP	18.000.000,00	100,00	14.754.158,00	5,000	M	MIIA	0,500	12	FRCC	24/07/2022	250	14,500	00252	00000	00202	11889	00005
012806500519003925	22/10/2001	0519003925	24/06/1998	ESP	19.000.000,00	100,00	16.933.792,00	5,200	M	MIIA	0,700	12	FRCC	24/06/2018	201	14,700	02992	00203	00166	17781-17731	00000
012806070510002855	22/10/2001	0510002855	24/06/1998	ESP	30.000.000,00	100,00	22.042.914,00	5,200	M	MIIA	0,700	12	FRCC	24/06/2018	201	14,700	01296	00269	00027	32877	00005
012831760510603112	22/10/2001	0510603112	24/06/1998	ESP	8.000.000,00	100,00	7.145.258,00	5,350	M	MIIA	0,850	12	FRCC	24/06/2018	201	14,850	00000	00000	00000		00000
012803550510600774	22/10/2001	0510600774	24/06/1998	ESP	12.000.000,00	100,00	10.686.828,00	5,000	M	MIIA	0,500	12	FRCC	24/06/2018	201	14,500	00993	00143	00151	7923	00005
012803410510603315	22/10/2001	0510603315	24/06/1998	ESP	8.500.000,00	100,00	7.848.836,00	5,200	M	MIIA	0,700	12	FRCC	24/06/2023	261	14,700	01541	00073	00073	1791/S	00006
012801530519004121	22/10/2001	0519004121	25/06/1998	ESP	6.500.000,00	100,00	4.711.911,00	5,250	M	MIIA	0,750	12	FRCC	25/06/2008	81	14,750	02188	00333	00215	24692	00002
012805120510602352	22/10/2001	0510602352	25/06/1998	ESP	12.500.000,00	100,00	7.925.446,00	5,200	M	MIIA	0,700	12	FRCC	25/08/2009	95	14,700	02489	00026	00062	1515	00006
012807600510604854	22/10/2001	0510604854	25/06/1998	ESP	7.500.000,00	100,00	6.707.317,00	5,400	M	MIIA	0,900	12	FRCC	25/06/2018	201	14,900	01042	00226	00055	14806	00001
012806320519000092	22/10/2001	0519000092	25/06/1998	ESP	5.900.000,00	100,00	4.338.162,00	6,500	M	MIIA	2,000	12	FRCC	25/06/2008	81	16,000	01803	01357	00097	105978	00001
012861810510601707	22/10/2001	0510601707	25/06/1998	ESP	18.400.000,00	100,00	9.649.297,00	5,100	M	MIIA	0,600	12	FRCC	25/06/2013	141	14,600	01568	00825	00098	54968	00004
012807000510610184	22/10/2001	0510610184	25/06/1998	ESP	2.500.000,00	100,00	2.359.087,00	5,150	M	MIIA	0,650	12	FRCC	25/06/2028	321	14,650	01438	00342	00097	19597	00000
012806450519003983	22/10/2001	0519003983	25/06/1998	ESP	10.000.000,00	100,00	9.476.031,00	5,500	M	MIIA	1,000	12	FRCC	25/06/2028	321	15,000	00806	00113	00126	11703	00002
012837800519749867	22/10/2001	0519749867	25/06/1998	ESP	3.200.000,00	100,00	2.223.652,00	5,770	M	MIIA	0,650	12	FRCC	25/06/2013	141	15,270	01377	00057	00189	6715	00004
012800460510604987	22/10/2001	0510604987	25/06/1998	ESP	9.000.000,00	100,00	8.055.318,00	5,500	M	MIIA	1,000	12	FRCC	25/06/2018	201	15,000	01790	00265	00248	10768	00002
012800310510602837	22/10/2001	0510602837	25/06/1998	ESP	38.000.000,00	100,00	34.138.933,00	5,150	M	MIIA	0,650	12	FRCC	25/06/2023	261	14,650	00836	00123	00105	6525	00004
012800350510604906	22/10/2001	0510604906	25/06/1998	ESP	25.000.000,00	100,00	22.243.328,00	5,150	M	MIIA	0,650	12	FRCC	25/06/2018	201	14,650	02689	00117	00225	5792	00011
012800370510604516	22/10/2001	0510604516	26/06/1998	ESP	24.000.000,00	100,00	19.696.234,00	5,150	M	MIIA	0,650	12	FRCC	26/06/2018	201	14,650	00902	00051	00046	2396	00006
012800820510603434	22/10/2001	0510603434	26/06/1998	ESP	10.760.000,00	100,00	10.157.508,00	5,100	M	MIIA	0,600	12	FRCC	26/06/2028	321	14,600	02835	00293	00055	14904	00000
012800820510603462	22/10/2001	0510603462	26/06/1998	ESP	10.500.000,00	100,00	9.366.590,00	5,200	M	MIIA	0,700	12	FRCC	26/06/2018	201	14,700	02381	00388	00045	22790	00008
012800730510601507	22/10/2001	0510601507	26/06/1998	ESP	11.500.000,00	100,00	8.590.055,00	5,250	M	MIIA	0,750	12	FRCC	26/11/2011	122	14,750	01202	00466	00121	39379	00004
012805800510608783	22/10/2001	0510608783	26/06/1998	ESP	11.500.000,00	100,00	7.307.423,00	5,250	M	MIIA	0,750	12	FRCC	26/01/2007	64	14,750	01966	00199	00138	11232	00000
012806620519002775	22/10/2001	0519002775	26/06/1998	ESP	9.000.000,00	100,00	8.048.238,00	5,500	M	MIIA	1,000	12	FRCC	26/06/2018	201	15,000	02196	01849	00061	20117	00006
012807350519006642	22/10/2001	0519006642	26/06/1998	ESP	9.500.000,00	100,00	6.292.094,00	5,250	M	MIIA	0,750	12	FRCC	26/04/2010	103	14,750	01383	00322	00214	28715	00004
012801500510605511	22/10/2001	0510605511	26/06/1998	ESP	14.000.000,00	100,00	12.422.007,00	5,250	M	MIIA	0,750	12	FRCC	26/11/2021	242	14,750	02145	00517	00110	30202	00001
012801800510605604	22/10/2001	0510605604	26/06/1998	ESP	27.000.000,00	100,00	24.961.349,00	5,250	M	MIIA	0,750	12	FRCC	26/06/2023	261	14,750	00759	00000	00199	37281	00005
012805000510623732	22/10/2001	0510623732	26/06/1998	ESP	16.500.000,00	100,00	13.844.582,00	5,200	M	MIIA	0,700	12	FRCC	26/01/2023	256	14,700	02319	00238	00195	17999	00010
012803500510510742	22/10/2001	0510510742	26/06/1998	ESP	11.000.000,00	100,00	10.161.796,00	5,150	M	MIIA	0,650	12	FRCC	26/06/2023	261	14,650	01187	00895	00001	20082	00011
012803610510621192	22/10/2001	0510621192	26/06/1998	ESP	15.000.000,00	100,00	11.481.181,00	5,000	M	MIIA	0,500	12	FRCC	26/12/2017	195	14,500	00873	00048	00146	3315	00008
012803600510620862	22/10/2001	0510620862	29/06/1998	ESP	10.200.000,00	100,00	9.083.801,00	5,000	M	MIIA	0,500	12	FRCC	29/06/2018	201	14,500	01153	00425	00134	4202	00006
012803420510603792	22/10/2001	0510603792	29/06/1998	ESP	16.000.000,00	100,00	14.284.561,00	5,100	M	MIIA	0,600	12	FRCC	29/06/2023	261	14,600	01153	00019	00091	28798/S	00006
012807000510609582	22/10/2001	0510609582	29/06/1998	ESP	15.000.000,00	100,00	11.716.963,00	5,060	M	MIIA	0,750	12	FRCC	08/07/2010	105	14,560	02588	00388	00171	10560	00000
012806900510004646	22/10/2001	0510004646	29/06/1998	ESP	4.500.000,00	100,00	3.765.944,00	5,250	T	MIIA	0,750	12	FRCC	29/06/2013	141	14,750	01315	00771	00065	52363	00007
012807000510610261	22/10/2001	0510610261	30/06/1998	ESP	7.500.000,00	100,00	5.469.845,00	5,300	M	MIIA	0,800	12	FRCC	30/06/2023	261	14,800	00899	00001	00171	56507	00003
012807410510701575	22/10/2001	0510701575	30/06/1998	ESP	8.000.000,00	100,00	7.139.389,00	5,250	M	MIIA	0,750	12	FRCC	30/06/2018	201	14,750	01408	00536	00031	23611	00002
012806450519004123	22/10/2001	0519004123	30/06/1998	ESP	8.000.000,00	100,00	7.166.470,00	5,500	M	MIIA	1,000	12	FRCC	30/06/2018	201	15,000	00939	00086	00003	10132	00003
012860450519750515	22/10/2001	0519750515	30/06/1998	ESP	10.000.000,00	100,00	7.241.466,00	5,250	M	MIIA	0,750	12	FRCC	30/06/2008	81	14,750	00890	00150	00120	15742	00000
012806370519003303	22/10/2001	0519003303	30/06/1998	ESP	6.180.000,00	100,00	5.227.462,00	6,000	M	MIIA	1,500	12	FRCC	30/06/2013	141	15,500	02247	01108	00083	50792	00000
012808130510661362	22/10/2001	0510661362	30/06/1998	ESP	5.000.000,00	100,00	3.416.740,00	5,000	M	MIIA	0,500	12	FRCC	30/06/2007	69	14,500	00783	00115	00073	7759	00003
012806510519002834	22/10/2001	0519002834	30/06/1998	ESP	10.000.000,00	100,00	6.840.590,00	5,250	M	MIIA	0,750	12	FRCC	30/12/2012	135	14,750	01733	00175	00205	15454	00000
012806510519002883	22/10/2001	0519002883	30/06/1998	ESP	9.800.000,00	100,00	8.745.751,00	5,250	M	MIIA	0,750	12	FRCC	30/06/2018	201	14,750	01732	00174	00085	15353	00000
012806610519003201	22/10/2001	0519003201	30/06/1998	ESP	7.000.000,00	100,00	5.884.002,00	5,500	M	MIIA	1,000	12	FRCC	30/06/2013	141	15,000	01188	00065	00076	2290	00302
012805540519001771	22/10/2001	0519001771	30/06/1998	ESP	9.800.000,00	100,00	9.064.380,00	5,250	M	MIIA	0,750	12	FRCC	30/06/2023	261	14,750	02706	00329	00197	18114	00006
012800820510603455	22/10/2001	0510603455	30/06/1998	ESP	12.000.000,00	100,00	10.709.087,00	5,250	M	MIIA	0,750	12	FRCC	30/06/2018	201	14,750	02373	00488	00074	41224	00003
012800780510603227	22/10/2001	0510603227	30/06/1998	ESP	22.000.000,00	100,00	19.660.856,00	5,250	M	MIIA	0,750	12	FRCC	30/06/2018	201	14,750	00392	00080	00073	5148	00003

126

CARTERA DE PARTICIPACIONES HIPOTECARIAS

NUM.PARTICIP.	FEC.EMI.	NUM.PREST.	F.APERT.	DIV.	CAPITAL INIC.	%PART.	CAPITAL PEND.	%NOMIN.	(1)	(2)	DIFERE.	(3)	(4)	F.VENCI.	(5)	%DEMORA	TOMO	LIBRO	FOLIO	FINCA	INSC.
012800160510604404	22/10/2001	0510604404	30/06/1998	ESP	38.000.000,00	100,00	23.204.601,00	5,200	M	MIIA	0,700	12	FRCC	30/09/2014	156	14,700	01779	01308	00037	18723	00007
012800490510601196	22/10/2001	0510601196	30/06/1998	ESP	30.500.000,00	100,00	22.925.762,00	5,250	M	MIIA	0,750	12	FRCC	30/06/2018	201	14,750	02298	00000	00195	38052	00017
012801000510607022	22/10/2001	0510607022	30/06/1998	ESP	30.500.000,00	100,00	23.547.055,00	5,250	M	MIIA	0,750	12	FRCC	30/12/2020	231	14,750	02703	00295	00148	26069	00005
012800850519749231	22/10/2001	0519749231	30/06/1998	ESP	3.500.000,00	100,00	2.543.436,00	5,500	M	MIIA	1,000	12	FRCC	30/06/2008	81	15,000	00501	00016	00134	1340	00000
012800480519005402	22/10/2001	0519005402	01/07/1998	ESP	15.000.000,00	100,00	13.363.457,00	4,810	M	MIIA	0,500	12	FRCC	01/07/2018	201	14,310	01170	00278	00208	24630	00004
012800760510603225	22/10/2001	0510603225	01/07/1998	ESP	27.000.000,00	100,00	26.356.667,00	5,250	M	MIIA	0,750	12	FRCC	27/06/2023	261	14,750	01095	00955	00036	28731	00005
012802000510607241	22/10/2001	0510607241	01/07/1998	ESP	11.000.000,00	100,00	9.814.125,00	5,060	M	MIIA	0,750	12	FRCC	01/07/2018	201	14,560	01009	00437	00077	32763	00000
012805030510603365	22/10/2001	0510603365	01/07/1998	ESP	22.000.000,00	100,00	14.253.986,00	5,060	M	MIIA	0,750	12	FRCC	01/06/2012	128	14,560	02300	01957	00037	116631	00002
012803560510002975	22/10/2001	0510002975	02/07/1998	ESP	5.500.000,00	100,00	3.964.295,00	5,060	M	MIIA	0,750	12	FRCC	02/07/2008	81	14,560	00873	00557	00161	12848	00004
012801530519004086	22/10/2001	0519004086	02/07/1998	ESP	5.000.000,00	100,00	3.636.220,00	5,310	M	MIIA	1,000	12	FRCC	02/07/2008	81	14,810	02128	00303	00177	23012	00004
012803420510603862	22/10/2001	0510603862	02/07/1998	ESP	9.000.000,00	100,00	5.924.923,00	4,960	M	MIIA	0,650	12	FRCC	02/07/2018	201	14,460	01549	00493	00216	14305	00002
012803500510510882	22/10/2001	0510510882	02/07/1998	ESP	13.500.000,00	100,00	12.019.710,00	4,810	M	MIIA	0,500	12	FRCC	02/07/2018	201	14,310	01198	00904	00034	45692	00002
012800480519005374	22/10/2001	0519005374	02/07/1998	ESP	12.500.000,00	100,00	10.327.152,00	5,060	M	MIIA	0,750	12	FRCC	02/07/2015	165	14,560	03189	00549	00174	40824	00007
012800130510605626	22/10/2001	0510605626	02/07/1998	ESP	10.000.000,00	100,00	7.438.042,00	5,060	M	MIIA	0,750	12	FRCC	02/07/2013	141	14,560	01596	00045	00222	2773	00006
012800140510604325	22/10/2001	0510604325	02/07/1998	ESP	16.500.000,00	100,00	15.260.522,00	4,910	M	MIIA	0,600	12	FRCC	02/07/2023	261	14,410	00692	00075	00029	5177	00004
012800110512024125	22/10/2001	0512024125	02/07/1998	ESP	15.000.000,00	100,00	12.739.466,00	5,060	M	MIIA	0,750	12	FRCC	02/10/2020	228	14,560	01557	01168	00005	46439	00003
012837390519751345	22/10/2001	0519751345	02/07/1998	ESP	15.573.000,00	100,00	13.032.989,00	4,960	M	MIIA	0,650	12	FRCC	02/07/2013	141	14,460	01020	00590	00099	42566	00000
012807300519007092	22/10/2001	0519007092	02/07/1998	ESP	15.000.000,00	100,00	9.549.858,00	5,110	M	MIIA	0,800	12	FRCC	02/07/2018	201	14,610	01393	00335	00058	21601	00000
012807200510607257	22/10/2001	0510607257	02/07/1998	ESP	5.000.000,00	100,00	4.188.259,00	5,060	M	MIIA	0,750	12	FRCC	02/07/2013	141	14,560	00697	00106	00184	34319	00001
012807300519006945	22/10/2001	0519006945	03/07/1998	ESP	9.000.000,00	100,00	7.840.559,00	5,310	M	MIIA	1,000	12	FRCC	03/04/2021	234	14,810	00000	00000	00000	3213	00000
012807300519007015	22/10/2001	0519007015	03/07/1998	ESP	9.000.000,00	100,00	8.060.389,00	5,310	M	MIIA	1,000	12	FRCC	03/07/2018	201	14,810	01425	00404	00021	11962	00000
012807360519006727	22/10/2001	0519006727	03/07/1998	ESP	16.000.000,00	100,00	13.446.415,00	5,210	M	MIIA	0,900	12	FRCC	03/07/2013	141	14,710	01785	01060	00131	57174	00003
012807810510607346	22/10/2001	0510607346	03/07/1998	ESP	25.500.000,00	100,00	21.307.459,00	4,810	M	MIIA	0,500	12	FRCC	08/07/2013	141	14,310	01786	00992	00086	23716	00010
012806380510601085	22/10/2001	0510601085	03/07/1998	ESP	17.000.000,00	100,00	6.959.388,00	5,060	M	MIIA	0,750	12	FRCC	03/07/2013	141	14,560	01408	00864	00120	58039	00002
012800140510604374	22/10/2001	0510604374	03/07/1998	ESP	12.000.000,00	100,00	9.646.995,00	5,060	M	MIIA	0,750	12	FRCC	03/07/2011	117	14,560	00000	00372	00187	35755	00005
012800540510602132	22/10/2001	0510602132	03/07/1998	ESP	27.000.000,00	100,00	24.955.574,00	5,060	M	MIIA	0,750	12	FRCC	03/07/2023	261	14,560	02293	00300	00019	17404	00006
012800820510603553	22/10/2001	0510603553	03/07/1998	ESP	22.000.000,00	100,00	18.386.602,00	4,810	M	MIIA	0,500	12	FRCC	03/07/2013	141	14,310	02143	02143	00173	19136	00006
012800610510601992	22/10/2001	0510601992	03/07/1998	ESP	2.500.000,00	100,00	2.364.589,00	5,060	M	MIIA	0,750	12	FRCC	03/07/2028	321	14,560	03526	00084	00029	3970	00003
012800180519602437	22/10/2001	0519602437	03/07/1998	ESP	8.000.000,00	100,00	3.018.859,00	5,060	T	MIIA	0,750	12	FRCC	03/07/2013	141	14,560	02607	00222	00000	7586	00004
012803010510602561	22/10/2001	0510602561	03/07/1998	ESP	14.000.000,00	100,00	11.526.125,00	4,960	M	MIIA	0,650	12	FRCC	03/07/2018	201	14,460	01517	00057	00203	4841	00002
012802600510605054	22/10/2001	0510605054	03/07/1998	ESP	15.000.000,00	100,00	11.421.231,00	5,060	M	MIIA	0,750	12	FRCC	03/07/2023	261	14,560	03614	00591	00063	40194	00005
012803960510001811	22/10/2001	0510001811	03/07/1998	ESP	7.500.000,00	100,00	6.937.777,00	5,060	M	MIIA	0,750	12	FRCC	03/07/2023	261	14,560	01578	00123	00135	9017-N	00009
012802900510620771	22/10/2001	0510620771	06/07/1998	ESP	8.500.000,00	100,00	7.577.738,00	4,810	M	MIIA	0,500	12	FRCC	06/07/2018	201	14,310	01894	00049	00005	3531	00000
012800520510604125	22/10/2001	0510604125	06/07/1998	ESP	22.000.000,00	100,00	20.794.793,00	4,910	M	MIIA	0,600	12	FRCC	06/07/2028	321	14,410	00802	00381	00124	7843	00003
012806370519003331	22/10/2001	0519003331	06/07/1998	ESP	5.700.000,00	100,00	4.824.866,00	5,810	M	MIIA	1,500	12	FRCC	06/07/2013	141	15,310	02461	01322	00185	96867	00000
012807350519006747	22/10/2001	0519006747	06/07/1998	ESP	8.100.000,00	100,00	7.531.890,00	5,560	M	MIIA	1,250	12	FRCC	06/07/2023	261	15,060	01663	00027	00182	38891	00003
012807920510604214	22/10/2001	0510604214	07/07/1998	ESP	7.000.000,00	100,00	5.886.043,00	5,310	M	MIIA	1,000	12	FRCC	07/07/2013	141	14,810	00550	00380	00043	28216	00000
012865210519749507	22/10/2001	0519749507	07/07/1998	ESP	5.000.000,00	100,00	4.188.427,00	5,060	M	MIIA	0,750	12	FRCC	07/07/2013	141	14,560	02503	00031	00034	1739	00000
012807300519007022	22/10/2001	0519007022	07/07/1998	ESP	13.000.000,00	100,00	11.598.911,00	5,060	M	MIIA	0,750	12	FRCC	07/07/2018	201	14,560	00000	00000	00000	7252	00000
012806450519004004	22/10/2001	0519004004	07/07/1998	ESP	11.500.000,00	100,00	10.299.744,00	5,310	M	MIIA	1,000	12	FRCC	07/07/2018	201	14,810	00675	00284	00817	26765	00006
012806500519004121	22/10/2001	0519004121	07/07/1998	ESP	10.000.000,00	100,00	8.368.600,00	5,060	M	MIIA	0,750	12	FRCC	07/07/2013	141	14,560	00000	00742	00051	3931	00002
012800550510604205	22/10/2001	0510604205	07/07/1998	ESP	19.500.000,00	100,00	7.248.541,00	4,910	M	MIIA	0,600	12	FRCC	07/10/2014	156	14,410	02467	00474	00209	27707	00006
012800280510604675	22/10/2001	0510604675	07/07/1998	ESP	37.000.000,00	100,00	15.355.131,00	4,910	M	MIIA	0,600	12	FRCC	07/04/2008	78	14,410	01767	00085	00197	5173/50946	00002
012800550512650011	22/10/2001	0512650011	07/07/1998	ESP	31.500.000,00	100,00	29.753.154,00	4,910	M	MIIA	0,600	12	FRCC	07/07/2028	321	14,410	02373	00380	00078	8901	00011
012800850510603227	22/10/2001	0510603227	07/07/1998	ESP	7.480.000,00	100,00	6.691.181,00	5,160	M	MIIA	0,850	12	FRCC	07/07/2018	201	14,660	01570	00766	00165	22707	00006
012806400510604664	22/10/2001	0510604664	08/07/1998	ESP	4.500.000,00	100,00	4.014.461,00	5,060	M	MIIA	0,750	12	FRCC	08/07/2018	201	14,560	02453	01314	00222	96275	00003
012806310510602044	22/10/2001	0510602044	08/07/1998	ESP	12.000.000,00	100,00	10.056.751,00	5,110	M	MIIA	0,800	12	FRCC	08/07/2013	141	14,610	00740	00740	00065	46611	00006
012807300519007127	22/10/2001	0519007127	08/07/1998	ESP	11.000.000,00	100,00	9.851.914,00	5,310	M	MIIA	1,000	12	FRCC	08/07/2018	201	14,810	01393	00335	00219	21681	00000
012805530519001336	22/10/2001	0519001336	08/07/1998	ESP	20.000.000,00	100,00	14.772.094,00	4,710	M	MIIA	0,400	12	FRCC	08/07/2013	141	14,210	01447	00580	00100	21977	00001
012806370519003401	22/10/2001	0519003401	08/07/1998	ESP	3.950.000,00	100,00	3.343.545,00	5,810	M	MIIA	1,500	12	FRCC	08/07/2013	141	15,310	02449	01310	00017	93066	00000
012803010510602582	22/10/2001	0510602582	08/07/1998	ESP	8.000.000,00	100,00	6.087.456,00	4,710	M	MIIA	0,400	12	FRCC	08/09/2016	179	14,210	00581	00288	00058	07263	00004
012803120510602061	22/10/2001	0510602061	09/07/1998	ESP	13.500.000,00	100,00	12.764.771,00	4,960	M	MIIA	0,650	12	FRCC	09/07/2028	321	14,460	00000	00190	00106	8462-A	00006
012805000510623907	22/10/2001	0510623907	09/07/1998	ESP	16.000.000,00	100,00	13.402.954,00	5,060	M	MIIA	0,750	12	FRCC	09/07/2013	141	14,560	01535	00445	00068	9870	00004
012803130510700377	22/10/2001	0510700377	09/07/1998	ESP	6.000.000,00	100,00	5.027.765,00	5,010	M	MIIA	0,700	12	FRCC	09/07/2013	141	14,510	01564	00336	00043	2032	00007
012868050519752234	22/10/2001	0519752234	09/07/1998	ESP	13.100.000,00	100,00	11.464.465,00	5,110	M	MIIA	0,800	12	FRCC	09/07/2016	177	14,610	01299	00142	00103	17267	00000
012808520519002965	22/10/2001	0519002965	09/07/1998	ESP	12.000.000,00	100,00	10.699.142,00	4,760	M	MIIA	0,450	12	FRCC	09/07/2018	201	14,260	00000	00171	00113	13717	00003
012806400510604916	22/10/2001	0510604916	09/07/1998	ESP	5.000.000,00	100,00	4.467.390,00	5,060	M	MIIA	0,750	12	FRCC	09/07/2018	201	14,560	01329	00385	00137	30926	00005
012806510519002967	22/10/2001	0519002967	17/07/1998	ESP	9.000.000,00	100,00	5.837.243,00	5,060	M	MIIA	0,750	12	FRCC	17/06/2012	128	14,560	01739	00181	00135	15834	00003
012803210510600593	22/10/2001	0510600593	20/07/1998	ESP	12.500.000,00	100,00	11.351.939,00	5,010	M	MIIA	0,700	12	FRCC	06/07/2020	225	14,510	04054	00391	00111	5337	00030
012805260510604487	22/10/2001	0510604487	23/07/1998	ESP	15.000.000,00	100,00	13.425.614,00	5,060	M	MIIA	0,750	12	FRCC	23/07/2018	202	14,560	02073	00120	00197	3504	00007
012802020510602007	22/10/2001	0510602007	23/07/1998	ESP	10.500.000,00	100,00	8.261.958,00	5,060	M	MIIA	0,750	12	FRCC	23/07/2018	202	14,560	00481	00110	00055	12026	00003
012802700510601592	22/10/2001	0510601592	23/07/1998	ESP	14.600.000,00	100,00	10.851.558,00	5,060	M	MIIA	0,750	12	FRCC	23/09/2014	156	14,560	00951	00443	00171	30596	00000
012806610519003271	22/10/2001	0519003271	23/07/1998	ESP	12.000.000,00	100,00	11.380.582,00	5,310	M	MIIA	1,000	12	FRCC	23/07/2028	322	14,810	00001	00100	00064	7403	00001
012806550519503121	22/10/2001	0519503121	23/07/1998	ESP	7.400.000,00	100,00	5.949.077,00	6,060	M	MIIA	1,750	12	FRCC	23/04/2015	163	15,560	02230	01086	00114	81869	00000
012800800510602116	22/10/2001	0510602116	23/07/1998	ESP	23.500.000,00	100,00	21.052.405,00	5,060	M	MIIA	0,750	12	FRCC	23/07/2018	202	14,560	00000	02450	00083	57528	00012
012800380510602165	22/10/2001	0510602165	23/07/1998	ESP	13.200.000,00	100,00	11.300.511,00	4,910	M	MIIA	0,600	12	FRCC	23/05/2017	188	14,410	00000	02456	00148	52715	00008
012800480519005605	22/10/2001	0519005605	23/07/1998	ESP	17.100.000,00	100,00	15.345.728,00	5,060	M	MIIA	0,750	12	FRCC	23/07/2018	202	14,560	03425	00064	00223	3037-N	00008
012800110512025392	22/10/2001	0512025392	23/07/1998	ESP	8.000.000,00	100,00	4.293.657,00	4,960	M	MIIA	0,650	12	FRCC	23/05/2005	44	14,460	01522	00277	00053	11081	00002
012800140510604444	22/10/2001	0510604444	24/07/1998	ESP	16.000.000,00	100,00	11.718.011,00	5,060	M	MIIA	0,750	12	FRCC	24/07/2008	82	14,560	01625	00551	00045	34755	00001
012800110510606065	22/10/2001	0510606065	24/07/1998	ESP	14.750.000,00	100,00	13.684.223,00	5,060	M	MIIA	0,750	12	FRCC	24/07/2023	262	14,560	01802	00658	00157	11877	00006
012800850510603304	22/10/2001	0510603304	24/07/1998	ESP	14.500.000,00	100,00	12.989.775,00	5,060	M	MIIA	0,750	12	FRCC	24/07/2018	202	14,560	01449	00645	00153	33308	00008
012800920510601701	22/10/2001	0510601701	24/07/1998	ESP	8.500.000,00	100,00	7.901.570,00	5,310	M	MIIA	1,000	12	FRCC	24/07/2023	262	14,810	01429	00411	00097	13855	00005
012800420510601735	22/10/2001	0510601735	24/07/1998	ESP	18.000.000,00	100,00	16.125.243,00	5,060	M	MIIA	0,750	12	FRCC	24/07/2018	202	14,560	00866	00130	00212	9821	00006
012800760510603316	22/10/2001	0510603316	24/07/1998	ESP	10.000.000,00	100,00	7.322.206,00	5,060	M	MIIA	0,750	12	FRCC	24/07/2008	82	14,560	00775	00273	00176	18335	00007
012807300519007344	22/10/2001	0519007344	24/07/1998	ESP	15.000.000,00	100,00	11.534.887,00	5,060	M	MIIA	0,750	12	FRCC	24/07/2018	202	14,560	01657	00969	00002	53808	00000
012807000510610303	22/10/2001	0510610303	24/07/1998	ESP	7.800.000,00	100,00	5.939.593,00	5,640	M	MIIA	0,750	12	FRCC	24/02/2015	161	15,140	00814	00423	00073	28531	00000
012806350510601117	22/10/2001	0510601117	24/07/1998	ESP	9.500.000,00	100,00	6.556.719,00	5,260	M	MIIA	0,950	12	FRCC	24/07/2018	202	14,760	01626	00421	00020	38018	00000
012806450519004326	22/10/2001	0519004326	24/07/1998	ESP	7.000.000,00	100,00	6.294.157,00	5,310	M	MIIA	1,000	12	FRCC	24/07/2018	202	14,810	00455	00071	00112	8032	00000
012806060510001853	22/10/2001	0510001853	24/07/1998	ESP	22.000.000,00	100,00	19.683.316,00	4,810	M	MIIA	0,500	12	FRCC	24/07/2018	202	14,310	02401	00763	00027	71258-71245	00000
012803000510704172	22/10/2001	0510704172	24/07/1998	ESP	18.000.000,00	100,00	16.126.694,00	4,960	M	MIIA	0,650	12	FRCC	24/07/2018	202	14,460	02066	00606	00131	23924	00005
012804020510619861	22/10/2001	0510619861	24/07/1998	ESP	18.750.000,00	100,00	14.459.123,00	4,810	M	MIIA	0,500	12	FRCC	24/01/2018	196	14,310	02221	00342	00106	4786	00000
012803530510601472	22/10/2001	0510601472	24/07/1998	ESP	6.000.000,00	100,00	5.379.829,00	5,060	M	MIIA	0,750	12	FRCC	24/07/2018	202	14,560	01826	00130	00169	6576	00003
012803800519002822	22/10/2001	0519002822	27/07/1998	ESP	12.500.000,00	100,00	8.380.937,00	5,060	M	MIIA	0,750	12	FRCC	27/07/2018	202	14,560	02403	00372	00020	28879	00013
012803970519001831	22/10/2001	0519001831	27/07/1998	ESP	9.000.000,00	100,00	8.062.622,00	5,060	M	MIIA	0,750	12	FRCC	27/07/2018	202	14,560	00825	00415	00050	13245	00005
012802440510605304	22/10/2001	0510605304	27/07/1998	ESP	12.200.000,00	100,00	10.282.735,00	5,060	M	MIIA	0,750	12	FRCC	27/07/2013	142	14,560	01583	00032	00085	3229	00006
012837320519752857	22/10/2001	0519752857	27/07/1998	ESP	5.300.000,00	100,00	4.909.818,00	5,640	M	MIIA	0,750	12	FRCC	27/07/2023	262	15,140	00778	00356	00073	31725	00000
012800420510601973	22/10/2001	0510601973	27/07/1998	ESP	18.000.000,00	100,00	3.765.757,00	5,060	M	MIIA	0,750	12	FRCC	27/07/2013	142	14,560	01125	00159	00002	12381	00004
012800230510609367	22/10/2001	0510609367	27/07/1998	ESP	20.500.000,00	100,00	19.905.884,00	4,810	M	MIIA	0,500	12	FRCC	27/07/2023	262	14,310	02168	02168	00062	93443	00002
012801000510607456	22/10/2001	0510607456	28/07/1998	ESP	24.000.000,00	100,00	11.365.915,00	4,810	M	MIIA	0,500	12	FRCC	28/03/2018	198	14,310	01241	01241	00145	72324N	00000
012807700510603016	22/10/2001	0510603016	28/07/1998	ESP	5.500.000,00	100,00	4.028.643,00	5,210	M	MIIA	0,900	12	FRCC	28/07/2008	82	14,710	01936	00166	00095	14182	00004
012806370519003492	22/10/2001	0519003492	28/07/1998	ESP	5.000.000,00	100,00	4.253.227,00	5,810	M	MIIA	1,500	12	FRCC	28/07/2013	142	15,310	02448	01309	00113	95945	00000
012808020510604644	22/10/2001	0510604644	28/07/1998	ESP	14.700.000,00	100,00	11.800.564,00	4,810	M	MIIA	0,500	12	FRCC	28/11/2012	134	14,310	01499	00267	00185	010751	00001
012808020510604735	22/10/2001	0510604735	28/07/1998	ESP	15.200.000,00	100,00	8.895.953,00	5,060	M	MIIA	0,750	12	FRCC	28/07/2018	202	14,560	00729	00344	00212	24532	00004
012802440510605346	22/10/2001	0510605346	28/07/1998	ESP	19.500.000,00	100,00	16.390.505,00	4,910	M	MIIA	0,600	12	FRCC	28/07/2013	142	14,410	02638	00215	00188	12638	00008
012803550510600844	22/10/2001	0510600844	29/07/1998	ESP	52.000.000,00	100,00	26.846.051,00	4,810	M	MIIA	0,500	12	FRCC	29/07/2018	202	14,310	01367	00223	00069	9165	00006
012805070510602067	22/10/2001	0510602067	29/07/1998	ESP	32.000.000,00	100,00	30.300.352,00	5,060	M	MIIA	0,750	12	FRCC	29/07/2028	322	14,560	03537	00374	00179	6448	00000
012803000510704375	22/10/2001	0510704375	29/07/1998	ESP	8.800.000,00	100,00	7.408.789,00	4,910	M	MIIA	0,600	12	FRCC	29/07/2013	142	14,410	00953	00722	00221	36691	00004
012806010510002982	22/10/2001	0510002982	29/07/1998	ESP	9.000.000,00	100,00	7.620.935,00	5,060	T	MIIA	0,750	12	FRCC	29/07/2013	142	14,560	01752	00368	00194	21435	00004
012806800510005777	22/10/2001	0510005777	29/07/1998	ESP	27.000.000,00	100,00	24.178.309,00	5,010	M	MIIA	0,700	12	FRCC	29/07/2018	202	14,510	01433	01011	00209	32589	00004
012806070510002834	22/10/2001	0510002834	29/07/1998	ESP	12.000.000,00	100,00	5.308.084,00	5,010	M	MIIA	0,700	12	FRCC	29/07/2008	82	14,510	02386	00824	00102	58448	00006
012806020510001226	22/10/2001	0510001226	29/07/1998	ESP	14.700.000,00	100,00	9.013.821,00	5,060	M	MIIA	0,750	12	FRCC	29/05/2011	116	14,560	02129	00567	00005	35703	00009
012800780510603353	22/10/2001	0510603353	29/07/1998	ESP	12.000.000,00	100,00	10.753.973,00	5,060	M	MIIA	0,750	12	FRCC	29/07/2018	202	14,560	01716	00572	00206	33180	00004
012801010510602732	22/10/2001	0510602732	29/07/1998	ESP	14.000.000,00	100,00	12.972.960,00	4,960	M	MIIA	0,650	12	FRCC	29/07/2023	262	14,460	01338	01338	00061	75102 N	00003
012800700510602414	22/10/2001	0510602414	29/07/1998	ESP	24.500.000,00	100,00	8.781.355,00	5,390	M	MIIA	0,500	12	FRCC	29/08/2016	179	14,890	01227	00275	00023	11257	00006
012800630519002043	22/10/2001	0519002043	29/07/1998	ESP	36.600.000,00	100,00	28.174.188,00	4,810	M	MIIA	0,500	12	FRCC	29/05/2015	164	14,310	01789	01318	00188	40752	00004
012800480519005591	22/10/2001	0519005591	30/07/1998	ESP	7.800.000,00	100,00	6.994.974,00	5,060	M	MIIA	0,750	12	FRCC	30/07/2018	202	14,560	00000	00672	00149	39292	00004
012801400519006327	22/10/2001	0519006327	30/07/1998	ESP	12.000.000,00	100,00	11.359.437,00	5,060	M	MIIA	0,750	12	FRCC	30/07/2028	322	14,560	01610	00970	00145	6228	00002
012801200519002387	22/10/2001	0519002387	30/07/1998	ESP	10.500.000,00	100,00	9.395.201,00	4,910	M	MIIA	0,600	12	FRCC	30/07/2018	202	14,410	01260	00821	00131	83702	00003
012800250510603643	22/10/2001	0510603643	30/07/1998	ESP	10.700.000,00	100,00	9.602.304,00	5,060	M	MIIA	0,750	12	FRCC	30/07/2018	202	14,560	02345	02345	00176	29936	00005
012801400519006446	22/10/2001	0519006446	30/07/1998	ESP	11.000.000,00	100,00	7.821.275,00	5,060	M	MIIA	0,750	12	FRCC	30/01/2016	172	14,560	02870	02125	00033	19346	00006
012807010510605747	22/10/2001	0510605747	30/07/1998	ESP	15.000.000,00	100,00	5.798.192,00	5,060	M	MIIA	0,750	12	FRCC	30/07/2018	202	14,560	01048	00580	00076	6907N	00008
012806500519004303	22/10/2001	0519004303	30/07/1998	ESP	13.000.000,00	100,00	11.646.018,00	5,060	M	MIIA	0,750	12	FRCC	30/07/2018	202	14,560	00000	00281	00013	26852	00001
012807350519006922	22/10/2001	0519006922	30/07/1998	ESP	11.000.000,00	100,00	10.213.080,00	5,060	M	MIIA	0,750	12	FRCC	30/07/2023	262	14,560	01321	00260	00076	24865	00005
012806510519003044	22/10/2001	0519003044	30/07/1998	ESP	9.500.000,00	100,00	4.929.733,00	5,060	T	MIIA	0,750	12	FRCC	30/04/2009	91	14,560	01741	00183	00124	15943	00000
012804030510622641	22/10/2001	0510622641	30/07/1998	ESP	7.000.000,00	100,00	4.578.916,00	5,010	M	MIIA	0,700	12	FRCC	30/07/2023	262	14,510	02477	00549	00030	14401	00007
012803150510000841	22/10/2001	0510000841	30/07/1998	ESP	6.000.000,00	100,00	5.390.357,00	5,310	M	MIIA	1,000	12	FRCC	30/07/2018	202	14,810	00000	00308	00041	3626	00007
012805220510604462	22/10/2001	0510604462	30/07/1998	ESP	17.000.000,00	100,00	15.215.692,00	5,060	M	MIIA	0,750	12	FRCC	30/07/2018	202	14,560	02874	00339	00139	21687	00003
012803560510003052	22/10/2001	0510003052	30/07/1998	ESP	8.478.000,00	100,00	7.579.878,00	4,810	M	MIIA	0,500	12	FRCC	30/07/2018	202	14,310	00886	00454	00114	20810	00003
012802440510605395	22/10/2001	0510605395	30/07/1998	ESP	12.200.000,00	100,00	8.996.491,00	5,060	M	MIIA	0,750	12	FRCC	30/07/2023	262	14,560	01718	00175	00151	17143	00003
012802440510605367	22/10/2001	0510605367	31/07/1998	ESP	6.000.000,00	100,00	5.390.357,00	5,310	M	MIIA	1,000	12	FRCC	31/07/2018	202	14,810	01766	00208	00210	18774	00003
012803530510601325	22/10/2001	0510601325	31/07/1998	ESP	9.000.000,00	100,00	5.702.821,00	4,960	M	MIIA	0,650	12	FRCC	31/07/2010	106	14,460	01580	00122	00029	18394	00004
012802440510605374	22/10/2001	0510605374	31/07/1998	ESP	6.500.000,00	100,00	5.832.719,00	5,160	M	MIIA	0,850	12	FRCC	31/07/2018	202	14,660	01768	00082	00211	7494	00002
012804600510000013	22/10/2001	0510000013	31/07/1998	ESP	22.000.000,00	100,00	14.612.558,00	4,910	M	MIIA	0,600	12	FRCC	31/07/2013	142	14,410	01895	00413	00048	26947	00008
012806020510001233	22/10/2001	0510001233	31/07/1998	ESP	7.900.000,00	100,00	7.091.036,00	5,310	M	MIIA	1,000	12	FRCC	31/07/2018	202	14,810	02581	00505	00012	42586	00004
012806300510606936	22/10/2001	0510606936	31/07/1998	ESP	4.000.000,00	100,00	3.378.659,00	5,310	M	MIIA	1,000	12	FRCC	31/07/2013	142	14,810	01928	00298	00123	8752	00004
012806370519003527	22/10/2001	0519003527	31/07/1998	ESP	4.600.000,00	100,00	3.402.654,00	5,810	M	MIIA	1,500	12	FRCC	31/07/2008	82	15,310	02466	01327	00037	94036	00002
012800880510603664	22/10/2001	0510603664	31/07/1998	ESP	12.000.000,00	100,00	10.285.405,00	5,060	M	MIIA	0,750	12	FRCC	31/07/2018	202	14,560	01980	00000	00208	51489	00008

NOTARIA DE D. ROBERTO PAREJO GAMIR · MADRID · NIHIL PRIUS FIDE

CARTERA DE PARTICIPACIONES HIPOTECARIAS

NUM.PARTICIP.	FEC.EMI.	NUM.PREST.	F.APERT.	DIV.	CAPITAL INIC.	%PART.	CAPITAL PEND.	%NOMIN.	(1)	(2)	DIFERE.	(3)	(4)	F.VENCI.	(5)	%DEMORA	TOMO	LIBRO	FOLIO	FINCA	INSC.
012800570510000037	22/10/2001	0510000037	31/07/1998	ESP	29.000.000,00	100,00	6.841.659,00	5,060	M	MIIA	0,750	12	FRCC	30/05/2009	92	14,560	02729	00258	00184	13073	00000
012808140510604472	22/10/2001	0510604472	31/07/1998	ESP	15.000.000,00	100,00	12.388.461,00	5,960	M	MIIA	0,750	12	FRCC	31/07/2016	178	14,560	00000	02715	00035	25570N	00006
012800640510602905	22/10/2001	0510602905	31/07/1998	ESP	31.000.000,00	100,00	32.401.557,00	5,060	M	MIIA	0,750	12	FRCC	30/06/2016	177	14,560	01797	00000	00192	5433	00007
012800220510603444	22/10/2001	0510603444	31/07/1998	ESP	35.000.000,00	100,00	30.020.244,00	4,810	M	MIIA	0,500	12	FRCC	30/05/2018	200	14,310	01239	00167	00036	6781	00003
012801400519006453	22/10/2001	0519006453	03/08/1998	ESP	7.000.000,00	100,00	6.504.768,00	5,110	M	MIIA	0,800	12	FRCC	03/08/2023	262	14,610	02954	02209	00068	25639	00006
012805800510608951	22/10/2001	0510608951	03/08/1998	ESP	9.000.000,00	100,00	8.096.639,00	5,310	M	MIIA	1,000	12	FRCC	03/08/2018	202	14,810	05479	01443	00053	82388	00001
012807300519007183	22/10/2001	0519007183	03/08/1998	ESP	10.150.000,00	100,00	9.116.180,00	5,210	M	MIIA	0,900	12	FRCC	03/08/2018	202	14,710	00000	00000	00000	21019	00000
012803900519603572	22/10/2001	0519603572	03/08/1998	ESP	12.000.000,00	100,00	9.515.290,00	5,060	M	MIIA	0,750	12	FRCC	03/11/2015	169	14,560	02470	01200	00127	92238	00004
012805300510600501	22/10/2001	0510600501	04/08/1998	ESP	17.000.000,00	100,00	13.525.572,00	4,850	M	MIIA	0,540	12	FRCC	04/06/2024	272	14,350	02455	00366	00025	23611	00001
012806370519003583	22/10/2001	0519003583	04/08/1998	ESP	4.500.000,00	100,00	3.826.373,00	5,810	M	MIIA	1,500	12	FRCC	04/08/2013	142	15,310	02466	01327	00061	94060	00637
012806510519003065	22/10/2001	0519003065	04/08/1998	ESP	12.000.000,00	100,00	9.436.808,00	5,060	M	MIIA	0,750	12	FRCC	04/08/2013	142	14,560	00000	00271	00162	14664	00009
012808000510663687	22/10/2001	0510663687	04/08/1998	ESP	16.000.000,00	100,00	14.868.017,00	5,110	M	MIIA	0,800	12	FRCC	04/08/2023	262	14,610	00000	00179	00281	14067	00002
012801300510601753	22/10/2001	0510601753	04/08/1998	ESP	11.500.000,00	100,00	10.308.622,00	4,960	M	MIIA	0,650	12	FRCC	04/08/2018	202	14,460	01676	00933	00094	44567	00010
012800160510604537	22/10/2001	0510604537	04/08/1998	ESP	9.700.000,00	100,00	8.707.564,00	5,060	M	MIIA	0,750	12	FRCC	04/08/2018	202	14,560	00902	00000	00178	4282	00010
012800260510603847	22/10/2001	0510603847	04/08/1998	ESP	10.000.000,00	100,00	6.377.257,00	4,910	M	MIIA	0,600	12	FRCC	04/05/2007	67	14,410	01502	00000	00124	719393-42	00003
012800230510609913	22/10/2001	0510609913	05/08/1998	ESP	28.000.000,00	100,00	24.434.291,00	4,910	M	MIIA	0,600	12	FRCC	05/08/2023	262	14,410	00204	00000	00097	5927	00004
012800350510605067	22/10/2001	0510605067	05/08/1998	ESP	26.000.000,00	100,00	20.097.786,00	4,810	M	MIIA	0,500	12	FRCC	05/08/2015	166	14,310	00384	00384	00159	27935	00007
012806620519002936	22/10/2001	0519002936	05/08/1998	ESP	4.500.000,00	100,00	3.810.392,00	5,310	M	MIIA	1,000	12	FRCC	05/08/2013	142	14,810	02203	01856	00001	21489	00006
012805120510602492	22/10/2001	0510602492	05/08/1998	ESP	14.000.000,00	100,00	10.474.230,00	5,060	M	MIIA	0,750	12	FRCC	05/12/2011	122	14,560	01772	00109	00216	5353	00001
012803960510001902	22/10/2001	0510001902	05/08/1998	ESP	10.000.000,00	100,00	8.424.884,00	5,060	M	MIIA	0,750	12	FRCC	05/08/2013	142	14,560	01176	00085	00096	7480	00010
012802100510602022	22/10/2001	0510602022	05/08/1998	ESP	11.900.000,00	100,00	10.684.934,00	5,060	M	MIIA	0,750	12	FRCC	05/08/2018	202	14,560	01058	00166	00037	17602	00000
012803410510603532	22/10/2001	0510603532	05/08/1998	ESP	10.000.000,00	100,00	9.267.782,00	4,960	M	MIIA	0,650	12	FRCC	05/08/2023	262	14,460	01127	00077	00222	3736	00003
012806390519008184	22/10/2001	0519008184	06/08/1998	ESP	8.000.000,00	100,00	6.929.188,00	6,060	M	MIIA	1,750	12	FRCC	06/08/2013	142	15,560	01786	01341	00066	105040	00001
012806080510002891	22/10/2001	0510002891	06/08/1998	ESP	13.800.000,00	100,00	11.312.877,00	4,960	M	MIIA	0,650	12	FRCC	06/05/2016	175	14,460	02347	00709	00211	43687	00009
012800810519002467	22/10/2001	0519002467	06/08/1998	ESP	13.500.000,00	100,00	12.106.170,00	5,010	M	MIIA	0,700	12	FRCC	06/08/2018	202	14,510	02036	00937	00020	17019	00009
012800330510603455	22/10/2001	0510603455	07/08/1998	ESP	13.000.000,00	100,00	8.258.042,00	5,060	M	MIIA	0,750	12	FRCC	07/08/2008	82	14,560	00622	00000	00052	36093	00016
012806370519003653	22/10/2001	0519003653	07/08/1998	ESP	5.200.000,00	100,00	2.512.249,00	5,810	M	MIIA	1,500	12	FRCC	07/08/2013	142	15,310	02461	01322	00175	96857	00002
012806370519003625	22/10/2001	0519003625	07/08/1998	ESP	6.200.000,00	100,00	3.962.666,00	5,810	M	MIIA	1,500	12	FRCC	07/08/2013	142	15,310	02454	01315	00175	96369	00000
012806400510605112	22/10/2001	0510605112	07/08/1998	ESP	7.500.000,00	100,00	4.350.092,00	5,060	M	MIIA	0,750	12	FRCC	07/08/2018	202	14,560	01390	00999	00204	52145	00004
012806370519003674	22/10/2001	0519003674	07/08/1998	ESP	3.700.000,00	100,00	2.741.386,00	5,810	M	MIIA	1,500	12	FRCC	07/08/2008	82	15,310	02454	01315	00151	96345	00002
012806370519003681	22/10/2001	0519003681	07/08/1998	ESP	3.600.000,00	100,00	3.259.041,00	5,810	M	MIIA	1,500	12	FRCC	07/08/2018	202	15,310	02413	01274	00053	91776	00000
012802330510602906	22/10/2001	0510602906	07/08/1998	ESP	24.000.000,00	100,00	10.841.650,00	4,910	M	MIIA	0,600	12	FRCC	07/09/2010	107	14,410	04051	00389	00191	3479	00011
012801510510604581	22/10/2001	0510604581	07/08/1998	ESP	8.500.000,00	100,00	5.130.284,00	5,210	M	MIIA	0,900	12	FRCC	07/08/2028	322	14,710	02143	00515	00152	30118	00001
012800820510603966	22/10/2001	0510603966	11/08/1998	ESP	13.000.000,00	100,00	7.264.384,00	5,010	T	MIIA	0,700	12	FRCC	11/08/2007	70	14,510	00699	00085	00031	5835	00002
012806800510005896	22/10/2001	0510005896	24/08/1998	ESP	5.000.000,00	100,00	2.259.294,00	5,060	M	MIIA	0,750	12	FRCC	24/08/2013	143	14,560	01459	01034	00134	43440	00006
012806800510005917	22/10/2001	0510005917	24/08/1998	ESP	18.000.000,00	100,00	13.429.319,00	5,310	M	MIIA	1,000	12	FRCC	24/08/2018	203	14,810	01448	00138	00053	5253	00014
012806370519003737	22/10/2001	0519003737	24/08/1998	ESP	4.000.000,00	100,00	2.989.950,00	5,810	M	MIIA	1,500	12	FRCC	24/08/2008	83	15,310	02454	01315	00191	96385	00000
012801100510605352	22/10/2001	0510605352	24/08/1998	ESP	8.000.000,00	100,00	4.529.130,00	5,010	M	MIIA	0,700	12	FRCC	24/08/2023	263	14,510	01013	00052	00156	4436	00003
012801400519006607	22/10/2001	0519006607	24/08/1998	ESP	24.000.000,00	100,00	20.524.603,00	4,960	M	MIIA	0,650	12	FRCC	24/07/2020	226	14,460	02916	02158	00076	12996	00003
012801000510607127	22/10/2001	0510607127	24/08/1998	ESP	30.000.000,00	100,00	19.934.064,00	4,810	M	MIIA	0,500	12	FRCC	24/08/2023	263	14,310	01217	00259	00037	24384	00003
012800380510602214	22/10/2001	0510602214	25/08/1998	ESP	51.000.000,00	100,00	40.585.565,00	5,060	M	MIIA	0,750	12	FRCC	25/08/2033	383	14,560	00800	00700	00018	27806	00006
012800550510604366	22/10/2001	0510604366	25/08/1998	ESP	29.000.000,00	100,00	22.645.964,00	4,910	M	MIIA	0,600	12	FRCC	25/08/2023	263	14,410	02572	00579	00024	7446	00007
012806080519002926	22/10/2001	0519002926	25/08/1998	ESP	32.000.000,00	100,00	22.157.188,00	4,810	M	MIIA	0,500	12	FRCC	25/08/2018	203	14,310	02041	00049	00179	3392	00013
012806610519003481	22/10/2001	0519003481	25/08/1998	ESP	9.000.000,00	100,00	8.364.304,00	5,060	M	MIIA	0,750	12	FRCC	25/08/2023	263	14,560	01135	00407	00013	43616	00002
012801610510601931	22/10/2001	0510601931	25/08/1998	ESP	4.000.000,00	100,00	3.387.269,00	5,060	M	MIIA	0,750	12	FRCC	25/08/2013	143	14,560	02086	00902	00076	74502	00001
012803900519603663	22/10/2001	0519603663	25/08/1998	ESP	9.000.000,00	100,00	8.099.247,00	5,060	M	MIIA	0,750	12	FRCC	25/08/2018	203	14,560	01259	00586	00179	19698	00005
012801500510605763	22/10/2001	0510605763	25/08/1998	ESP	16.000.000,00	100,00	14.882.018,00	5,060	M	MIIA	0,750	12	FRCC	25/08/2023	263	14,560	02043	00041	00016	2641	00002
012802000510607612	22/10/2001	0510607612	25/08/1998	ESP	9.300.000,00	100,00	5.717.654,00	5,060	M	MIIA	0,750	12	FRCC	25/11/2007	74	14,560	00910	00480	00049	38606	00005
012801530519004233	22/10/2001	0519004233	26/08/1998	ESP	12.000.000,00	100,00	11.179.026,00	5,060	M	MIIA	0,750	12	FRCC	26/08/2023	263	14,560	02066	00277	00043	25113	00005
012806620519002971	22/10/2001	0519002971	26/08/1998	ESP	4.700.000,00	100,00	3.744.684,00	5,310	M	MIIA	1,000	12	FRCC	26/08/2010	107	14,810	02176	01829	00165	37215	00010
012806370519003751	22/10/2001	0519003751	26/08/1998	ESP	3.000.000,00	100,00	2.244.786,00	5,810	M	MIIA	1,500	12	FRCC	26/08/2008	83	15,310	01798	01352	00038	105430	00000
012806450519004704	22/10/2001	0519004704	26/08/1998	ESP	7.700.000,00	100,00	6.948.322,00	5,310	M	MIIA	1,000	12	FRCC	26/08/2018	203	14,810	00672	00055	00163	7306	00000
012806370519003632	22/10/2001	0519003632	27/08/1998	ESP	9.000.000,00	100,00	8.171.345,00	5,810	M	MIIA	1,500	12	FRCC	27/08/2018	203	15,310	01793	01347	00012	108603	00000
012800350510605326	22/10/2001	0510605326	27/08/1998	ESP	23.500.000,00	100,00	5.000.000,00	5,060	M	MIIA	0,750	12	FRCC	27/12/2013	147	14,560	02277	00345	00169	18376	00007
012800820510603987	22/10/2001	0510603987	27/08/1998	ESP	11.500.000,00	100,00	10.727.519,00	5,260	M	MIIA	0,950	12	FRCC	27/08/2023	263	14,760	00000	00464	00007	42242	00003
012802600510605341	22/10/2001	0510605341	27/08/1998	ESP	13.000.000,00	100,00	9.845.173,00	5,060	M	MIIA	0,750	12	FRCC	27/08/2018	203	14,560	03144	00036	00037	4033	00003
012801500510605882	22/10/2001	0510605882	28/08/1998	ESP	22.000.000,00	100,00	20.131.677,00	5,160	M	MIIA	0,600	12	FRCC	28/08/2023	263	14,660	01990	00185	00062	12137	00004
012800540510602244	22/10/2001	0510602244	28/08/1998	ESP	38.000.000,00	100,00	32.246.190,00	4,960	M	MIIA	0,650	12	FRCC	28/08/2013	143	14,460	00602	00595	00011	14056	00000
012806450519004732	22/10/2001	0519004732	28/08/1998	ESP	8.500.000,00	100,00	6.779.200,00	5,310	M	MIIA	1,000	12	FRCC	28/08/2010	107	14,810	00672	00055	00143	7286	00000
012806400510605154	22/10/2001	0510605154	28/08/1998	ESP	4.400.000,00	100,00	4.095.820,00	5,060	M	MIIA	0,750	12	FRCC	28/08/2023	263	14,560	01286	00742	00079	50207	00006
012837330519754923	22/10/2001	0519754923	31/08/1998	ESP	9.000.000,00	100,00	5.444.799,00	5,210	M	MIIA	0,650	12	FRCC	30/09/2009	96	14,710	02373	00488	00179	41320	00007
012801100510605415	22/10/2001	0510605415	31/08/1998	ESP	50.000.000,00	100,00	46.427.048,00	4,810	M	MIIA	0,500	12	FRCC	31/08/2023	263	14,310	00471	00141	00216	14547	00007
012805240510605143	22/10/2001	0510605143	02/09/1998	ESP	12.400.000,00	100,00	9.968.694,00	4,860	M	MIIA	0,750	12	FRCC	02/07/2018	201	14,360	02964	00096	00143	2026	00007
012805220510604511	22/10/2001	0510604511	03/09/1998	ESP	20.500.000,00	100,00	18.386.538,00	4,860	M	MIIA	0,750	12	FRCC	03/03/2026	293	14,360	02105	00553	00182	11355	00004
012803000510704515	22/10/2001	0510704515	03/09/1998	ESP	14.000.000,00	100,00	13.050.766,00	4,860	M	MIIA	0,750	12	FRCC	03/09/2023	263	14,360	00000	00551	00140	19.175	00004
012803410510603651	22/10/2001	0510603651	03/09/1998	ESP	13.500.000,00	100,00	12.988.252,00	4,760	M	MIIA	0,650	12	FRCC	03/09/2033	383	14,260	01559	00503	00191	10297 S	00006
012802310510600811	22/10/2001	0510600811	03/09/1998	ESP	9.500.000,00	100,00	8.818.761,00	4,760	T	MIIA	0,650	12	FRCC	03/09/2028	323	14,260	03978	00645	00021	2787	00006
012807410510701526	22/10/2001	0510701526	03/09/1998	ESP	7.920.000,00	100,00	7.136.155,00	4,860	M	MIIA	0,750	12	FRCC	03/09/2018	203	14,360	02008	00281	00076	18457	00004
012866310510000164	22/10/2001	0510000164	03/09/1998	ESP	5.000.000,00	100,00	4.260.897,00	5,110	M	MIIA	1,000	12	FRCC	03/09/2013	143	14,610	01494	00114	00061	10422	00003
012805960510609051	22/10/2001	0510609051	04/09/1998	ESP	12.500.000,00	100,00	10.427.563,00	5,110	M	MIIA	1,000	12	FRCC	04/09/2023	263	14,610	03764	00182	00083	11099	00000
012806370519003765	22/10/2001	0519003765	04/09/1998	ESP	7.600.000,00	100,00	6.898.695,00	5,610	M	MIIA	1,500	12	FRCC	04/09/2018	203	15,110	02380	01241	00135	89031	00000
012806210510004024	22/10/2001	0510004024	04/09/1998	ESP	10.000.000,00	100,00	8.488.092,00	4,860	M	MIIA	0,750	12	FRCC	04/09/2013	143	14,360	01491	00719	00043	63214	00008
012801100510605443	22/10/2001	0510605443	04/09/1998	ESP	10.500.000,00	100,00	5.918.044,00	4,860	M	MIIA	0,750	12	FRCC	04/09/2010	107	14,360	00891	00146	00100	15192	00005
012800300519005664	22/10/2001	0519005664	04/09/1998	ESP	50.000.000,00	100,00	5.073.133,00	4,860	M	MIIA	0,750	12	FRCC	04/09/2028	323	14,360	02777	00137	00148	7003	00005
012802400519610457	22/10/2001	0519610457	04/09/1998	ESP	14.000.000,00	100,00	11.536.162,00	4,710	T	MIIA	0,600	12	FRCC	04/09/2028	323	14,210	01020	00194	00135	13876	00005
012804300510623613	22/10/2001	0510623613	04/09/1998	ESP	20.000.000,00	100,00	17.023.032,00	4,710	T	MIIA	0,600	12	FRCC	04/09/2013	143	14,210	01238	00079	00183	6682	00003
012800520510604244	22/10/2001	0510604244	07/09/1998	ESP	11.000.000,00	100,00	8.791.289,00	4,860	M	MIIA	0,750	12	FRCC	07/10/2012	132	14,360	01132	00042	00106	2574	00003
012807340510604282	22/10/2001	0510604282	07/09/1998	ESP	9.000.000,00	100,00	6.436.158,00	4,860	M	MIIA	0,750	12	FRCC	07/09/2023	263	14,360	01010	00474	00168	21195	00006
012807330519005856	22/10/2001	0519005856	07/09/1998	ESP	7.500.000,00	100,00	6.380.062,00	5,010	M	MIIA	0,900	12	FRCC	07/09/2013	143	14,510	00942	00260	00000	13262	00004
012806300510606985	22/10/2001	0510606985	08/09/1998	ESP	21.000.000,00	100,00	15.601.045,00	5,110	M	MIIA	1,000	12	FRCC	08/09/2008	83	14,610	00620	00030	00194	2379	00003
012808600510604513	22/10/2001	0510604513	08/09/1998	ESP	5.000.000,00	100,00	3.720.052,00	5,110	M	MIIA	1,000	12	FRCC	08/09/2008	83	14,610	01484	00483	00138	31030	00003
012800620519001643	22/10/2001	0519001643	08/09/1998	ESP	18.500.000,00	100,00	16.659.063,00	4,860	M	MIIA	0,750	12	FRCC	08/09/2018	203	14,360	01586	00095	00039	6168	00011
012800720510602605	22/10/2001	0510602605	08/09/1998	ESP	23.000.000,00	100,00	18.573.905,00	4,860	M	MIIA	0,750	12	FRCC	08/02/2016	172	14,360	01810	00242	00036	11566	00002
012803550510600935	22/10/2001	0510600935	08/09/1998	ESP	5.280.000,00	100,00	4.916.558,00	4,860	M	MIIA	0,750	12	FRCC	08/09/2023	263	14,360	01118	00298	00117	5808	00005
012803010510602806	22/10/2001	0510602806	09/09/1998	ESP	10.000.000,00	100,00	8.347.685,00	4,810	M	MIIA	0,700	12	FRCC	09/06/2017	188	14,310	00000	00000	00000		00000
012806450519004886	22/10/2001	0519004886	09/09/1998	ESP	35.000.000,00	100,00	29.821.415,00	4,860	M	MIIA	0,750	12	FRCC	09/09/2013	143	14,360	70053	00097	00101	12539	00000
012804800519005836	22/10/2001	0519005836	10/09/1998	ESP	10.000.000,00	100,00	9.026.036,00	4,860	M	MIIA	0,750	12	FRCC	10/09/2018	203	14,360	03539	00817	00200	54633	00003
012803410510603602	22/10/2001	0510603602	17/09/1998	ESP	15.000.000,00	100,00	12.772.285,00	4,760	T	MIIA	0,650	12	FRCC	17/09/2013	143	14,260	01175	00291	00039	10322	00004
012800140510604626	22/10/2001	0510604626	18/09/1998	ESP	12.000.000,00	100,00	10.217.736,00	4,610	T	MIIA	0,500	12	FRCC	18/09/2013	143	14,110	01786	01315	00211	72622	00009
012806900510005024	22/10/2001	0510005024	23/09/1998	ESP	12.400.000,00	100,00	10.514.722,00	4,710	M	MIIA	0,600	12	FRCC	23/10/2020	229	14,210	01833	00127	00180	7949	00041
012807350519007251	22/10/2001	0519007251	23/09/1998	ESP	7.000.000,00	100,00	6.543.426,00	5,010	M	MIIA	0,900	12	FRCC	23/09/2023	264	14,510	01228	00230	00014	19330	00009
012806620519002985	22/10/2001	0519002985	23/09/1998	ESP	10.000.000,00	100,00	7.487.391,00	4,860	M	MIIA	0,750	12	FRCC	23/09/2008	84	14,360	01785	01340	00176	104930	00008
012806610519003656	22/10/2001	0519003656	23/09/1998	ESP	8.500.000,00	100,00	7.252.089,00	4,860	M	MIIA	0,750	12	FRCC	23/09/2013	144	14,360	00826	00229	00142	28631	00004
012801200519002576	22/10/2001	0519002576	23/09/1998	ESP	12.450.000,00	100,00	10.623.506,00	4,610	M	MIIA	0,500	12	FRCC	23/09/2023	264	14,110	01248	00809	00206	82568	00003
012800480519005857	22/10/2001	0519005857	24/09/1998	ESP	40.000.000,00	100,00	14.315.977,00	4,610	M	MIIA	0,500	12	FRCC	24/05/2005	44	14,110	02255	00521	00079	18249	00004
012800480519005927	22/10/2001	0519005927	24/09/1998	ESP	8.000.000,00	100,00	6.002.621,00	4,860	M	MIIA	0,750	12	FRCC	24/09/2008	84	14,360	01207	00099	00171	7778	00005
012800910510602211	22/10/2001	0510602211	24/09/1998	ESP	3.000.000,00	100,00	2.012.844,00	5,010	M	MIIA	0,900	12	FRCC	24/09/2006	60	14,510	01234	00726	00091	11455	00009
012801000510608072	22/10/2001	0510608072	24/09/1998	ESP	16.000.000,00	100,00	14.462.216,00	4,860	M	MIIA	0,750	12	FRCC	24/09/2018	204	14,360	00000	00238	00167	23095	00000
012807410510701666	22/10/2001	0510701666	24/09/1998	ESP	10.000.000,00	100,00	8.506.506,00	4,510	M	MIIA	0,400	12	FRCC	24/09/2023	264	14,010	01660	00592	00132	46112/46030	00001
012806320519000225	22/10/2001	0519000225	24/09/1998	ESP	7.500.000,00	100,00	6.474.878,00	6,110	M	MIIA	2,000	12	FRCC	24/09/2013	144	15,610	01806	01360	00078	106370	00001
012801530519004695	22/10/2001	0519004695	24/09/1998	ESP	10.500.000,00	100,00	9.801.693,00	5,960	M	MIIA	0,750	12	FRCC	24/09/2023	264	15,460	02198	00338	00159	24820	00003
012803540510602432	22/10/2001	0510602432	24/09/1998	ESP	21.000.000,00	100,00	19.548.659,00	4,610	M	MIIA	0,500	12	FRCC	24/09/2023	264	14,110	00896	00216	00071	11636	00004
012803420510604121	22/10/2001	0510604121	24/09/1998	ESP	23.000.000,00	100,00	15.125.415,00	4,760	M	MIIA	0,650	12	FRCC	24/09/2018	204	14,260	01556	00500	00131	14541	00003
012803100510601821	22/10/2001	0510601821	24/09/1998	ESP	7.000.000,00	100,00	5.599.569,00	4,810	M	MIIA	0,700	12	FRCC	24/09/2010	108	14,310	00000	00124	00091	18.824	00003
012803500510511974	22/10/2001	0510511974	24/09/1998	ESP	17.000.000,00	100,00	15.329.673,00	4,710	M	MIIA	0,600	12	FRCC	24/08/2025	287	14,210	01169	00881	00101	45003	00003
012805330510600532	22/10/2001	0510600532	24/09/1998	ESP	7.100.000,00	100,00	6.752.358,00	4,860	M	MIIA	0,750	12	FRCC	24/09/2028	324	14,360	01972	00265	00144	3537	00006
012803910510001925	22/10/2001	0510001925	24/09/1998	ESP	9.000.000,00	100,00	8.384.431,00	4,860	M	MIIA	0,750	12	FRCC	24/09/2023	264	14,360	01512	00089	00189	8197	00006
012802500519003196	22/10/2001	0519003196	25/09/1998	ESP	23.500.000,00	100,00	9.528.401,00	4,710	M	MIIA	0,600	12	FRCC	25/04/2013	139	14,210	01658	00300	00247	19152	00002
012803550510600956	22/10/2001	0510600956	25/09/1998	ESP	12.000.000,00	100,00	10.827.293,00	4,610	M	MIIA	0,500	12	FRCC	25/09/2018	204	14,110	01121	00299	00019	11211	00005
012801400519006726	22/10/2001	0519006726	25/09/1998	ESP	15.500.000,00	100,00	5.195.659,00	5,060	M	MIIA	0,950	12	FRCC	25/09/2018	204	14,560	01861	00257	00070	23963	00006
012807300519007841	22/10/2001	0519007841	25/09/1998	ESP	8.500.000,00	100,00	7.950.501,00	5,110	M	MIIA	1,000	12	FRCC	25/09/2023	264	14,610	00000	00000	00000	9871	00000
012833320519754102	22/10/2001	0519754102	25/09/1998	ESP	6.100.000,00	100,00	5.508.621,00	5,580	M	MIIA	1,000	12	FRCC	25/09/2018	204	15,080	01898	00089	00052	6377	00000
012807300519008044	22/10/2001	0519008044	25/09/1998	ESP	9.600.000,00	100,00	8.979.393,00	5,110	M	MIIA	1,000	12	FRCC	25/09/2023	264	14,610	00000	00588	00031	25779	00004
012837800519755131	22/10/2001	0519755131	25/09/1998	ESP	7.800.000,00	100,00	7.015.109,00	5,230	M	MIIA	0,650	12	FRCC	25/09/2018	204	14,730	00932	00077	00108	2629	00016
012806020510001331	22/10/2001	0510001331	25/09/1998	ESP	11.000.000,00	100,00	9.324.609,00	4,860	M	MIIA	0,750	12	FRCC	25/01/2017	184	14,360	02250	00612	00181	34695	00011
012806450519005082	22/10/2001	0519005082	25/09/1998	ESP	6.800.000,00	100,00	5.840.938,00	5,360	M	MIIA	1,250	12	FRCC	25/09/2013	144	14,860	00287	00134	00177	16622	00000
012801010510602907	22/10/2001	0510602907	25/09/1998	ESP	16.500.000,00	100,00	13.845.836,00	4,860	M	MIIA	0,750	12	FRCC	25/09/2033	384	14,360	00000	01121	00181	66657	00006
012800130510605857	22/10/2001	0510605857	25/09/1998	ESP	24.000.000,00	100,00	22.395.579,00	4,860	M	MIIA	0,750	12	FRCC	25/09/2023	264	14,360	00515	00508	00018	27454	00005
012800260512840046	22/10/2001	0512840046	28/09/1998	ESP	14.000.000,00	100,00	12.656.607,00	4,760	M	MIIA	0,650	12	FRCC	28/09/2018	204	14,260	00781	00258	00078	12950	00000
012806450519005257	22/10/2001	0519005257	28/09/1998	ESP	18.000.000,00	100,00	15.475.675,00	5,360	M	MIIA	1,250	12	FRCC	28/09/2013	144	14,860	00904	00212	00159	27294	00000
012806450519008753	22/10/2001	0519008753	28/09/1998	ESP	12.390.000,00	100,00	9.366.218,00	5,610	M	MIIA	1,500	12	FRCC	28/09/2008	84	15,110	01749	01307	00187	105617	00000
012807350519007272	22/10/2001	0519007272	28/09/1998	ESP	7.500.000,00	100,00	7.008.601,00	4,960	M	MIIA	0,850	12	FRCC	28/09/2023	264	14,460	01029	00486	00113	21871	00005
012804010510623542	22/10/2001	0510623542	28/09/1998	ESP	8.000.000,00	100,00	7.223.387,00	4,710	M	MIIA	0,600	12	FRCC	28/09/2018	204	14,210	02481	00947	00066	12747-N	00000
012805300510600557	22/10/2001	0510600557	29/09/1998	ESP	10.300.000,00	100,00	9.795.678,00	4,860	M	MIIA	0,750	12	FRCC	29/09/2028	324	14,360	01297	00092	00075	6227	00005
012802440510605612	22/10/2001	0510605612	29/09/1998	ESP	9.000.000,00	100,00	8.145.059,00	4,910	M	MIIA	0,800	12	FRCC	29/09/2018	204	14,410	01782	00219	00033	19718	00003
012807330519005912	22/10/2001	0519005912	29/09/1998	ESP	8.400.000,00	100,00	7.187.731,00	5,110	M	MIIA	1,000	12	FRCC	29/09/2013	144	14,610	01062	00721	00164	46682	00000
012806430519000232	22/10/2001	0519000232	29/09/1998	ESP	6.800.000,00	100,00	3.933.773,00	5,860	M	MIIA	1,750	12	FRCC	29/09/2006	60	15,360	00000	00000	00000	104721	00000

127

NOTARIA DE D. ROBERTO PAREJO GAMIR · MADRID · NIHIL PRIUS FIDE

CARTERA DE PARTICIPACIONES HIPOTECARIAS

NUM.PARTICIP.	FEC.EMI.	NUM.PREST.	F.APERT.	DIV.	CAPITAL INIC.	%PART.	CAPITAL PEND.	%NOMIN.	(1)	(2)	DIFERE.	(3)	(4)	F.VENCI.	(5)	%DEMORA	TOMO	LIBRO	FOLIO	FINCA	INSC.
012806430510000266	22/10/2001	0510000266	29/09/1998	ESP	17.000.000,00	100,00	14.588.596,00	5,360	M	MIIA	1,250	12	FRCC	29/09/2013	144	14,860	00341	00068	00083	9802	00006
012807300519006434	22/10/2001	0519006434	29/09/1998	ESP	6.500.000,00	100,00	6.199.330,00	5,110	M	MIIA	1,000	12	FRCC	29/09/2028	324	14,610	00000	00000	00000	3126	00000
012807340510604394	22/10/2001	0510604394	30/09/1998	ESP	7.300.000,00	100,00	5.615.628,00	5,360	M	MIIA	1,250	12	FRCC	30/04/2012	127	14,860	01348	00699	00018	33524	00008
012808500510608997	22/10/2001	0510608997	30/09/1998	ESP	25.000.000,00	100,00	22.597.231,00	4,860	M	MIIA	0,750	12	FRCC	30/09/2018	204	14,360	01430	00098	00068	5742	00003
012801100510605576	22/10/2001	0510605576	30/09/1998	ESP	13.000.000,00	100,00	11.735.821,00	4,810	M	MIIA	0,700	12	FRCC	30/09/2018	204	14,310	00923	00275	00066	24143	00005
012801300510601732	22/10/2001	0510601732	30/09/1998	ESP	9.700.000,00	100,00	8.769.207,00	4,760	M	MIIA	0,650	12	FRCC	30/09/2018	204	14,260	01419	00285	00066	23348	00003
012800600519002341	22/10/2001	0519002341	30/09/1998	ESP	12.000.000,00	100,00	6.392.125,00	4,860	M	MIIA	0,750	12	FRCC	30/09/2018	204	14,360	01847	00384	00136	22990	00003
012802310510601021	22/10/2001	0510601021	30/09/1998	ESP	17.500.000,00	100,00	12.349.228,00	4,810	M	MIIA	0,700	12	FRCC	30/11/2015	170	14,310	03601	00026	00212	2513	00006
012801800510606241	22/10/2001	0510606241	30/09/1998	ESP	10.000.000,00	100,00	9.056.433,00	5,010	M	MIIA	0,900	12	FRCC	30/09/2018	204	14,510	01084	00000	00103	16723	00007
012802400519610751	22/10/2001	0519610751	01/10/1998	ESP	9.300.000,00	100,00	5.976.773,00	4,520	M	MIIA	0,750	12	FRCC	01/10/2018	204	14,020	02731	00053	00209	4280	00002
012803540510602446	22/10/2001	0510602446	01/10/1998	ESP	24.000.000,00	100,00	21.656.548,00	4,420	M	MIIA	0,650	12	FRCC	01/10/2018	204	13,920	01358	00170	00203	1148	00010
012800270510603092	22/10/2001	0510603092	01/10/1998	ESP	14.000.000,00	100,00	13.079.756,00	4,570	M	MIIA	0,800	12	FRCC	01/10/2023	264	14,070	01122	00130	00152	13309	00002
012800140510604682	22/10/2001	0510604682	01/10/1998	ESP	16.500.000,00	100,00	12.032.345,00	4,370	M	MIIA	0,600	12	FRCC	01/09/2011	119	13,870	00692	00075	00197	5219	00004
012800760510603526	22/10/2001	0510603526	01/10/1998	ESP	18.000.000,00	100,00	14.904.069,00	4,520	M	MIIA	0,750	12	FRCC	01/10/2028	324	14,020	00000	02718	00149	39651	00004
012806610519003677	22/10/2001	0519003677	01/10/1998	ESP	6.500.000,00	100,00	6.074.562,00	4,770	M	MIIA	1,000	12	FRCC	01/10/2023	264	14,270	00760	00063	00230	7764	00003
012806510519003324	22/10/2001	0519003324	01/10/1998	ESP	10.850.000,00	100,00	8.949.884,00	4,520	M	MIIA	0,750	12	FRCC	01/10/2013	144	14,020	00000	00304	00000	18742	00004
012831530519755162	22/10/2001	0519755162	01/10/1998	ESP	7.000.000,00	100,00	5.868.590,00	4,720	M	MIIA	0,950	12	FRCC	01/10/2013	144	14,220	01728	00642	00110	30566	00000
012806450519005264	22/10/2001	0519005264	01/10/1998	ESP	9.000.000,00	100,00	5.591.075,00	5,520	M	MIIA	1,750	12	FRCC	01/10/2005	48	15,020	00680	00136	00066	26222	00000
012806040510004882	22/10/2001	0510004882	01/10/1998	ESP	4.300.000,00	100,00	3.232.986,00	4,770	M	MIIA	1,000	12	FRCC	01/10/2008	84	14,270	00271	00060	00007	9032	00008
012806030510002557	22/10/2001	0510002557	01/10/1998	ESP	9.000.000,00	100,00	8.134.316,00	4,520	M	MIIA	0,750	12	FRCC	01/10/2018	204	14,020	02533	00971	00077	60888	00003
012806310510602296	22/10/2001	0510602296	02/10/1998	ESP	6.000.000,00	100,00	5.118.579,00	4,520	M	MIIA	0,750	12	FRCC	02/10/2013	144	14,020	00744	00140	00153	9170	00004
012807350519007321	22/10/2001	0519007321	02/10/1998	ESP	6.900.000,00	100,00	6.248.413,00	4,670	M	MIIA	0,900	12	FRCC	02/10/2018	204	14,170	01754	01105	00077	8211	00009
012800380510602291	22/10/2001	0510602291	02/10/1998	ESP	7.000.000,00	100,00	5.971.687,00	4,520	M	MIIA	0,750	12	FRCC	02/10/2013	144	14,020	01126	00030	00112	3497	00006
012801000510606812	22/10/2001	0510606812	02/10/1998	ESP	14.000.000,00	100,00	11.938.664,00	4,470	M	MIIA	0,700	12	FRCC	02/10/2013	144	13,970	00000	00103	00222	11086	00001
012801200519002611	22/10/2001	0519002611	02/10/1998	ESP	14.000.000,00	100,00	12.648.873,00	4,470	M	MIIA	0,700	12	FRCC	02/10/2018	204	13,970	01271	00832	00178	84996	00003
012800900510603645	22/10/2001	0510603645	02/10/1998	ESP	8.300.000,00	100,00	7.744.601,00	4,520	M	MIIA	0,750	12	FRCC	02/10/2023	264	14,020	01553	00181	00067	11775	00008
012801500510606043	22/10/2001	0510606043	02/10/1998	ESP	7.800.000,00	100,00	7.434.720,00	4,670	M	MIIA	0,900	12	FRCC	02/10/2028	324	14,170	02171	00542	00213	34993	00005
012807300519008051	22/10/2001	0519008051	05/10/1998	ESP	9.000.000,00	100,00	8.142.525,00	4,670	M	MIIA	0,900	12	FRCC	05/10/2018	204	14,170	00000	00000	00000	4184	00000
012807300519007925	22/10/2001	0519007925	05/10/1998	ESP	14.350.000,00	100,00	12.241.359,00	4,520	M	MIIA	0,750	12	FRCC	05/10/2013	144	14,020	00000	00000	00000	33853	00000
012807300519008037	22/10/2001	0519008037	05/10/1998	ESP	6.500.000,00	100,00	5.545.045,00	6,110	M	MIIA	0,900	12	FRCC	05/10/2013	144	15,610	01104	00207	00011	9372	00000
012807040510602796	22/10/2001	0510602796	05/10/1998	ESP	13.500.000,00	100,00	11.527.474,00	4,520	M	MIIA	0,750	12	FRCC	05/10/2013	144	14,020	03085	00179	00190	7747	00003
012806380510601267	22/10/2001	0510601267	06/10/1998	ESP	6.500.000,00	100,00	5.765.911,00	4,520	M	MIIA	0,750	12	FRCC	06/10/2016	180	14,020	01502	00564	00001	30179	00006
012800640510603024	22/10/2001	0510603024	06/10/1998	ESP	12.000.000,00	100,00	10.849.846,00	4,520	M	MIIA	0,750	12	FRCC	06/10/2018	204	14,020	01274	00065	00114	4.096	00006
012800810519002642	22/10/2001	0519002642	06/10/1998	ESP	22.000.000,00	100,00	18.767.249,00	4,520	M	MIIA	0,750	12	FRCC	06/10/2013	144	14,020	02175	01059	00095	54266	00003
012894310510602724	22/10/2001	0510602724	06/10/1998	ESP	12.000.000,00	100,00	8.963.976,00	4,520	M	MIIA	0,750	12	FRCC	06/10/2008	84	10,520	02025	00438	00034	33433	00007
012804000510624724	22/10/2001	0510624724	07/10/1998	ESP	25.000.000,00	100,00	19.890.325,00	4,370	M	MIIA	0,600	12	FRCC	07/10/2013	144	13,870	02550	00879	00103	51096	00007
012803200510601012	22/10/2001	0510601012	07/10/1998	ESP	14.900.000,00	100,00	9.478.768,00	4,420	M	MIIA	0,650	12	FRCC	07/05/2014	151	13,920	00000	00000	00060	32.161	00008
012800900510603722	22/10/2001	0510603722	07/10/1998	ESP	17.500.000,00	100,00	16.698.862,00	4,520	M	MIIA	0,750	12	FRCC	07/10/2028	324	14,020	00753	00078	00048	6631	00006
012800380510602326	22/10/2001	0510602326	07/10/1998	ESP	26.000.000,00	100,00	24.259.081,00	4,520	M	MIIA	0,750	12	FRCC	07/10/2023	264	14,020	03422	00067	00068	51657	00000
012807350519007377	22/10/2001	0519007377	07/10/1998	ESP	5.600.000,00	100,00	5.241.447,00	4,770	M	MIIA	1,000	12	FRCC	07/10/2023	264	14,270	01418	00198	00078	3017	00008
012808760519005481	22/10/2001	0519005481	07/10/1998	ESP	8.000.000,00	100,00	7.255.513,00	4,770	M	MIIA	1,000	12	FRCC	07/10/2018	204	14,270	00970	00524	00052	46225	00002
012805730510604555	22/10/2001	0510604555	07/10/1998	ESP	7.000.000,00	100,00	6.303.589,00	4,270	M	MIIA	0,500	12	FRCC	07/10/2018	204	13,770	00822	00391	00020	23318	00000
012807600510603454	22/10/2001	0510603454	08/10/1998	ESP	16.000.000,00	100,00	14.460.307,00	4,520	M	MIIA	0,750	12	FRCC	08/10/2018	204	14,020	01627	00051	00150	4.846	00006
012806510519003352	22/10/2001	0519003352	08/10/1998	ESP	22.000.000,00	100,00	14.618.832,00	4,420	M	MIIA	0,650	12	FRCC	08/05/2013	139	13,920	03239	00079	00029	1042-N	00006
012808000510663932	22/10/2001	0510663932	08/10/1998	ESP	7.500.000,00	100,00	7.019.787,00	4,770	M	MIIA	1,000	12	FRCC	08/10/2023	264	14,270	00000	00065	00134	4789	00004
012806510519003366	22/10/2001	0519003366	08/10/1998	ESP	12.500.000,00	100,00	7.465.806,00	4,520	M	MIIA	0,750	12	FRCC	08/10/2018	204	14,020	00000	00495	00022	39029	00007
012800810519002656	22/10/2001	0519002656	08/10/1998	ESP	15.000.000,00	100,00	12.988.257,00	4,520	M	MIIA	0,750	12	FRCC	08/10/2014	156	14,020	00877	00116	00090	3828	00007
012801300510601907	22/10/2001	0510601907	08/10/1998	ESP	17.000.000,00	100,00	13.272.995,00	4,470	M	MIIA	0,700	12	FRCC	08/03/2015	161	13,970	01677	00934	00030	59328	00004
012802500519003252	22/10/2001	0519003252	08/10/1998	ESP	12.500.000,00	100,00	8.698.178,00	4,520	M	MIIA	0,750	12	FRCC	08/06/2013	140	14,020	02111	00580	00125	35921	00007
012803150510000932	22/10/2001	0510000932	08/10/1998	ESP	6.000.000,00	100,00	3.120.534,00	4,420	M	MIIA	0,650	12	FRCC	08/04/2010	102	13,920	00000	00054	00187	5976N	00007
012802400519610702	22/10/2001	0519610702	09/10/1998	ESP	18.500.000,00	100,00	16.214.601,00	4,520	M	MIIA	0,750	12	FRCC	09/10/2015	168	14,020	01608	00205	00091	11565	00005
012804030510624552	22/10/2001	0510624552	09/10/1998	ESP	17.500.000,00	100,00	12.441.809,00	4,370	M	MIIA	0,600	12	FRCC	09/10/2023	264	13,870	02485	00818	00035	54489	00004
012801510510605134	22/10/2001	0510605134	09/10/1998	ESP	6.800.000,00	100,00	6.484.824,00	4,770	M	MIIA	1,000	12	FRCC	09/10/2028	324	14,270	00979	00000	00119	27743	00002
012801010510602963	22/10/2001	0510602963	09/10/1998	ESP	3.500.000,00	100,00	2.991.458,00	4,520	M	MIIA	0,750	12	FRCC	09/10/2013	144	14,020	01404	00505	00139	42795	00005
012806500519004492	22/10/2001	0519004492	09/10/1998	ESP	9.000.000,00	100,00	8.133.932,00	4,520	M	MIIA	0,750	12	FRCC	09/10/2018	204	14,020	00000	00191	00205	15324	00001
012807300519008072	22/10/2001	0519008072	09/10/1998	ESP	15.800.000,00	100,00	14.263.830,00	4,520	T	MIIA	0,750	12	FRCC	09/10/2018	204	14,020	01307	00000	00061	10246	00000
012807200510607516	22/10/2001	0510607516	09/10/1998	ESP	9.000.000,00	100,00	6.529.437,00	4,520	M	MIIA	0,750	12	FRCC	09/06/2011	116	14,020	01848	00407	00149	31316	00001
012806370519003877	22/10/2001	0519003877	09/10/1998	ESP	3.900.000,00	100,00	2.460.510,00	5,270	M	MIIA	1,500	12	FRCC	09/10/2008	84	14,770	02464	01325	00167	93942	00003
012807340510604352	22/10/2001	0510604352	09/10/1998	ESP	14.000.000,00	100,00	9.926.359,00	4,520	M	MIIA	0,750	12	FRCC	09/10/2023	264	14,020	01650	01001	00013	46714	00004
012802440510605542	22/10/2001	0510605542	14/10/1998	ESP	6.150.000,00	100,00	5.251.405,00	4,520	M	MIIA	0,750	12	FRCC	14/10/2013	144	14,020	01558	00033	00081	7858	00000
012800480519006067	22/10/2001	0519006067	15/10/1998	ESP	8.700.000,00	100,00	7.802.610,00	4,520	M	MIIA	0,750	12	FRCC	15/10/2017	192	14,020	01319	00636	00166	7039	00006
012801800510606444	22/10/2001	0510606444	23/10/1998	ESP	10.000.000,00	100,00	8.562.620,00	5,960	M	MIIA	0,750	12	FRCC	23/10/2013	145	15,460	01635	00741	00101	47292	00004
012801510510605302	22/10/2001	0510605302	23/10/1998	ESP	5.000.000,00	100,00	2.534.941,00	5,960	M	MIIA	0,750	12	FRCC	23/10/2008	85	15,460	00526	00044	00024	1928	00000
012803810519002403	22/10/2001	0519002403	23/10/1998	ESP	8.000.000,00	100,00	7.250.600,00	5,960	M	MIIA	0,750	12	FRCC	23/10/2018	205	15,460	02144	00108	00032	11318	00004
012801510510605246	22/10/2001	0510605246	23/10/1998	ESP	16.280.000,00	100,00	15.512.051,00	5,960	M	MIIA	0,750	12	FRCC	23/10/2028	325	15,460	00826	00000	00203	2296	00003
012805320510603793	22/10/2001	0510603793	23/10/1998	ESP	18.000.000,00	100,00	13.102.066,00	5,960	M	MIIA	0,750	12	FRCC	23/07/2018	202	15,460	02637	00899	00124	37644	00000
012802800510602463	22/10/2001	0510602463	23/10/1998	ESP	4.500.000,00	100,00	3.418.865,00	6,210	M	MIIA	1,000	12	FRCC	23/10/2008	85	15,710	02295	01129	00101	85136	00003
012806390519008982	22/10/2001	0519008982	23/10/1998	ESP	6.000.000,00	100,00	5.152.286,00	6,210	M	MIIA	1,000	12	FRCC	23/10/2013	145	15,710	01971	00850	00016	62326	00004
012806370519003912	22/10/2001	0519003912	23/10/1998	ESP	3.200.000,00	100,00	2.758.299,00	6,460	M	MIIA	1,250	12	FRCC	23/10/2013	145	15,960	02464	01325	00187	93962	00000
012807020510603326	22/10/2001	0510603326	23/10/1998	ESP	13.000.000,00	100,00	11.763.580,00	5,860	M	MIIA	0,650	12	FRCC	23/10/2018	205	15,360	00405	00180	00205	10.492	00004
012806020510001366	22/10/2001	0510001366	23/10/1998	ESP	5.000.000,00	100,00	4.677.469,00	5,960	M	MIIA	0,750	12	FRCC	23/10/2023	265	15,460	00756	00227	00028	5450	00003
012806400510605476	22/10/2001	0510605476	23/10/1998	ESP	8.500.000,00	100,00	7.714.192,00	6,160	M	MIIA	0,950	12	FRCC	23/10/2018	205	15,660	01397	01006	00149	49177	00009
012806400510605483	22/10/2001	0510605483	23/10/1998	ESP	8.000.000,00	100,00	7.244.078,00	5,960	M	MIIA	0,750	12	FRCC	23/10/2018	205	15,460	01212	00268	00024	20664	00007
012806510519003443	22/10/2001	0519003443	23/10/1998	ESP	13.000.000,00	100,00	11.760.823,00	5,960	M	MIIA	0,750	12	FRCC	23/10/2018	205	15,460	01217	00456	00069	46677	00003
012801100510605786	22/10/2001	0510605786	23/10/1998	ESP	10.500.000,00	100,00	9.507.851,00	5,960	M	MIIA	0,750	12	FRCC	23/10/2018	205	15,460	00955	00006	00011	429	00004
012800250510603846	22/10/2001	0510603846	23/10/1998	ESP	11.500.000,00	100,00	10.449.546,00	6,210	M	MIIA	1,000	12	FRCC	23/10/2018	205	15,710	02371	00000	00061	99813	00005
012807300519008184	22/10/2001	0519008184	26/10/1998	ESP	12.000.000,00	100,00	11.233.934,00	6,210	M	MIIA	1,000	12	FRCC	26/10/2023	265	15,710	00927	00673	00085	5872	00000
012805700510604972	22/10/2001	0510604972	26/10/1998	ESP	32.000.000,00	100,00	30.038.310,00	5,960	M	MIIA	0,750	12	FRCC	26/10/2023	265	15,460	01771	00071	00168	4822	00006
012802300510605906	22/10/2001	0510605906	26/10/1998	ESP	15.000.000,00	100,00	12.818.076,00	5,960	M	MIIA	0,750	12	FRCC	26/10/2013	145	15,460	00950	00030	00075	2359	00005
012802100510602323	22/10/2001	0510602323	26/10/1998	ESP	8.000.000,00	100,00	5.655.198,00	5,960	M	MIIA	0,750	12	FRCC	26/10/2018	205	15,460	01271	00161	00209	9870	00000
012802500519003273	22/10/2001	0519003273	27/10/1998	ESP	11.000.000,00	100,00	8.079.115,00	5,860	M	MIIA	0,650	12	FRCC	27/08/2008	83	15,360	02668	01035	00217	75249	00006
012805220510604665	22/10/2001	0510604665	27/10/1998	ESP	11.000.000,00	100,00	9.386.521,00	5,960	M	MIIA	0,750	12	FRCC	27/03/2024	270	15,460	02085	00543	00178	21877	00003
012801510510605295	22/10/2001	0510605295	27/10/1998	ESP	6.500.000,00	100,00	2.284.532,00	6,210	M	MIIA	1,000	12	FRCC	27/10/2023	265	15,710	02189	00558	00133	32714	00000
012803900519603796	22/10/2001	0519603796	27/10/1998	ESP	15.000.000,00	100,00	13.618.618,00	5,960	M	MIIA	0,750	12	FRCC	27/10/2018	205	15,460	01272	00598	00193	36014	00004
012808020510605246	22/10/2001	0510605246	27/10/1998	ESP	11.000.000,00	100,00	10.280.107,00	6,060	M	MIIA	0,850	12	FRCC	27/10/2023	265	15,560	00932	00006	00050	366	00002
012806430510000287	22/10/2001	0510000287	27/10/1998	ESP	4.000.000,00	100,00	3.038.842,00	6,460	M	MIIA	1,250	12	FRCC	27/10/2008	85	15,960	00721	00195	00189	24191	00000
012800100510620064	22/10/2001	0510620064	27/10/1998	ESP	27.000.000,00	100,00	24.470.786,00	5,960	M	MIIA	0,750	12	FRCC	27/10/2018	205	15,460	00201	00000	00047	5503	00006
012800610510602314	22/10/2001	0510602314	27/10/1998	ESP	16.500.000,00	100,00	14.946.496,00	5,960	M	MIIA	0,750	12	FRCC	27/10/2018	205	15,460	01672	00108	00004	5023	00000
012801010510603005	22/10/2001	0510603005	28/10/1998	ESP	14.000.000,00	100,00	10.910.022,00	5,960	M	MIIA	0,750	12	FRCC	28/10/2028	325	15,460	01205	01205	00001	71928N	00002
012807350519007482	22/10/2001	0519007482	28/10/1998	ESP	6.970.000,00	100,00	2.072.569,00	6,210	M	MIIA	1,000	12	FRCC	28/10/2023	265	15,710	01680	00000	00034	21001	00013
012806320519000274	22/10/2001	0519000274	28/10/1998	ESP	8.500.000,00	100,00	6.504.988,00	6,960	M	MIIA	1,750	12	FRCC	28/10/2008	85	16,460	01660	01229	00103	98209	00002
012807600510604665	22/10/2001	0510604665	28/10/1998	ESP	9.500.000,00	100,00	8.588.539,00	5,710	M	MIIA	0,500	12	FRCC	28/10/2018	205	15,210	01339	00060	00161	4999	00005
012805330510600581	22/10/2001	0510600581	28/10/1998	ESP	9.300.000,00	100,00	8.699.631,00	5,960	M	MIIA	0,750	12	FRCC	28/10/2023	265	15,460	01358	00102	00066	4046	00000
012803560510003577	22/10/2001	0510003577	28/10/1998	ESP	5.000.000,00	100,00	2.347.582,00	5,860	M	MIIA	0,650	12	FRCC	28/10/2023	265	15,360	00881	00563	00197	10224	00005
012802310510601126	22/10/2001	0510601126	29/10/1998	ESP	10.000.000,00	100,00	7.834.352,00	5,860	M	MIIA	0,650	12	FRCC	29/10/2023	265	15,360	03663	00330	00017	30949	00003
012801800510606465	22/10/2001	0510606465	29/10/1998	ESP	13.000.000,00	100,00	11.114.210,00	5,790	M	MIIA	0,600	12	FRCC	02/11/2013	145	15,290	00000	00812	00151	55479	00009
012801400519007076	22/10/2001	0519007076	29/10/1998	ESP	29.000.000,00	100,00	22.524.288,00	6,110	M	MIIA	0,900	12	FRCC	29/10/2018	205	15,610	02952	02134	00097	10105	00005
012801810510601923	22/10/2001	0510601923	29/10/1998	ESP	9.500.000,00	100,00	8.603.327,00	5,960	M	MIIA	0,750	12	FRCC	29/10/2018	205	15,460	01985	00533	00225	54960	00002
012801810510601937	22/10/2001	0510601937	29/10/1998	ESP	9.200.000,00	100,00	8.605.810,00	6,060	M	MIIA	0,850	12	FRCC	29/10/2023	265	15,560	00897	00000	00181	26316	00009
012800290519005593	22/10/2001	0519005593	29/10/1998	ESP	18.000.000,00	100,00	16.827.247,00	5,960	M	MIIA	0,750	12	FRCC	29/10/2023	265	15,460	00276	00059	00103	2951	00012
012800480519006151	22/10/2001	0519006151	29/10/1998	ESP	3.000.000,00	100,00	2.267.635,00	5,960	M	MIIA	0,750	12	FRCC	29/10/2008	85	15,460	02718	00199	00076	9459	00002
012800550510604891	22/10/2001	0510604891	29/10/1998	ESP	22.000.000,00	100,00	9.760.745,00	5,810	M	MIIA	0,600	12	FRCC	29/10/2028	325	15,310	01098	00145	00146	8425	00005
012800820510604414	22/10/2001	0510604414	29/10/1998	ESP	18.000.000,00	100,00	16.302.066,00	5,710	M	MIIA	0,500	12	FRCC	29/10/2018	205	15,210	01878	00254	00080	10950	00007
012800690519602635	22/10/2001	0519602635	30/10/1998	ESP	18.000.000,00	100,00	14.590.590,00	5,710	M	MIIA	0,500	12	FRCC	30/10/2016	181	15,210	02044	00295	00101	27084	00003
012800210510000036	22/10/2001	0510000036	30/10/1998	ESP	14.000.000,00	100,00	5.330.600,00	5,960	M	MIIA	0,750	12	FRCC	30/04/2016	175	15,460	01451	00040	00186	3435	00007
012801300510601921	22/10/2001	0510601921	30/10/1998	ESP	11.000.000,00	100,00	8.743.493,00	5,910	M	MIIA	0,700	12	FRCC	30/10/2018	205	15,410	01426	00288	00205	23494	00003
012861530519504496	22/10/2001	0519504496	30/10/1998	ESP	16.000.000,00	100,00	12.641.631,00	5,810	M	MIIA	0,600	12	FRCC	30/07/2012	130	15,310	02066	00277	00035	25110	00005
012807350519007524	22/10/2001	0519007524	30/10/1998	ESP	9.000.000,00	100,00	8.170.580,00	6,060	M	MIIA	0,850	12	FRCC	30/10/2018	205	15,560	01353	00704	00185	33878	00006
012807350519007426	22/10/2001	0519007426	30/10/1998	ESP	7.100.000,00	100,00	6.648.739,00	6,110	M	MIIA	0,900	12	FRCC	30/10/2023	265	15,610	01366	00152	00052	9475	00008
012806800510006162	22/10/2001	0510006162	30/10/1998	ESP	7.000.000,00	100,00	5.949.772,00	5,960	M	MIIA	0,750	12	FRCC	30/10/2013	145	15,460	01472	00602	00098	36740	00005
012806510519003527	22/10/2001	0519003527	30/10/1998	ESP	10.000.000,00	100,00	9.046.122,00	5,960	M	MIIA	0,750	12	FRCC	30/10/2018	205	15,460	01739	00181	00099	15822	00002
012806450519005481	22/10/2001	0519005481	30/10/1998	ESP	5.800.000,00	100,00	5.274.842,00	6,460	M	MIIA	1,250	12	FRCC	30/10/2018	205	15,960	00672	00055	00136	7279	00001
012806060510001993	22/10/2001	0510001993	30/10/1998	ESP	8.000.000,00	100,00	6.317.281,00	5,220	M	MIIA	0,750	12	FRCC	30/08/2012	131	14,720	00104	00104	00091	8848	00005
012808010510603656	22/10/2001	0510603656	30/10/1998	ESP	2.700.000,00	100,00	2.047.286,00	6,210	M	MIIA	1,000	12	FRCC	30/10/2008	85	15,710	00000	00264	00229	20332	00001
012806300510607202	22/10/2001	0510607202	30/10/1998	ESP	4.500.000,00	100,00	3.864.683,00	6,210	M	MIIA	1,000	12	FRCC	30/10/2013	145	15,710	01849	00819	00023	20368	00005
012802020510602322	22/10/2001	0510602322	30/10/1998	ESP	9.000.000,00	100,00	8.143.021,00	5,960	M	MIIA	0,750	12	FRCC	30/10/2018	205	15,460	00925	00495	00050	39391	00003
012805380510606844	22/10/2001	0510606844	30/10/1998	ESP	17.000.000,00	100,00	14.915.825,00	5,960	M	MIIA	0,750	12	FRCC	30/04/2021	235	15,460	01123	01123	00032	49697-N	00005
012802610510600911	22/10/2001	0510600911	30/10/1998	ESP	8.000.000,00	100,00	7.238.243,00	5,960	M	MIIA	0,750	12	FRCC	30/10/2018	205	15,460	02888	00055	00126	3582	00006
012805400510603262	22/10/2001	0510603262	02/11/1998	ESP	13.000.000,00	100,00	11.588.972,00	5,940	M	MIIA	0,750	12	FRCC	02/11/2016	181	15,440	01669	00319	00001	26413	00001
012805400519001981	22/10/2001	0519001981	02/11/1998	ESP	12.000.000,00	100,00	4.333.064,00	5,940	M	MIIA	0,750	12	FRCC	02/06/2009	92	15,440	02486	00095	00012	4988	00004
012800700510602484	22/10/2001	0510602484	02/11/1998	ESP	12.000.000,00	100,00	10.329.259,00	6,040	M	MIIA	0,850	12	FRCC	02/11/2013	145	15,540	01741	00782	00157	62580	00000
012800600519002432	22/10/2001	0519002432	03/11/1998	ESP	5.500.000,00	100,00	3.806.475,00	5,960	M	MIIA	0,750	12	FRCC	03/06/2010	104	15,460	01953	00488	00155	28501	00003
012807040510602201	22/10/2001	0510602201	03/11/1998	ESP	8.500.000,00	100,00	7.956.467,00	5,960	M	MIIA	0,750	12	FRCC	03/11/2023	265	15,460	00384	00168	00102	7804	00004
012807800510618216	22/10/2001	0510618216	03/11/1998	ESP	10.000.000,00	100,00	8.303.420,00	5,960	M	MIIA	0,750	12	FRCC	03/11/2018	205	15,460	00668	00118	00010	5831	00001
012807800510617964	22/10/2001	0510617964	03/11/1998	ESP	13.000.000,00	100,00	11.778.796,00	5,960	M	MIIA	0,750	12	FRCC	03/11/2018	205	15,460	02175	00236	00141	17933	00002
012805280510604125	22/10/2001	0510604125	03/11/1998	ESP	7.000.000,00	100,00	6.003.822,00	5,960	M	MIIA	0,750	12	FRCC	03/11/2013	145	15,460	01588	00393	00199	12294	00006
012804010510625817	22/10/2001	0510625817	03/11/1998	ESP	7.000.000,00	100,00	5.786.051,00	5,960	M	MIIA	0,750	12	FRCC	03/09/2017	191	15,460	02520	00658	00001	25063	00000

CARTERA DE PARTICIPACIONES HIPOTECARIAS

NUM.PARTICIP.	FEC.EMI.	NUM.PREST.	F.APERT.	DIV.	CAPITAL INIC.	%PART.	CAPITAL PEND.	%NOMIN.	(1)	(2)	DIFERE.	(3)	(4)	F.VENCI.	(5)	%DEMORA	TOMO	LIBRO	FOLIO	FINCA	INSC.
012804010510625957	22/10/2001	0510625957	04/11/1998	ESP	5.000.000,00	100,00	4.287.918,00	5,960	M	MIIA	0,750	12	FRCC	04/11/2013	145	15,460	02104	07023	00162	45450	00000
012801530519004856	22/10/2001	0519004856	04/11/1998	ESP	5.000.000,00	100,00	4.549.594,00	6,210	M	MIIA	1,000	12	FRCC	04/11/2018	205	15,710	01996	00275	00066	23143	00003
012807300519008254	22/10/2001	0519008254	04/11/1998	ESP	9.000.000,00	100,00	8.572.670,00	5,960	M	MIIA	0,750	12	FRCC	04/11/2028	325	15,460	01623	00000	00222	24892	00000
012807370510602122	22/10/2001	0510602122	04/11/1998	ESP	9.500.000,00	100,00	8.673.099,00	6,460	M	MIIA	1,250	12	FRCC	04/11/2018	205	15,960	00708	00199	00085	13105	00007
012806310510602345	22/10/2001	0510602345	04/11/1998	ESP	6.000.000,00	100,00	5.445.663,00	5,960	M	MIIA	0,750	12	FRCC	04/11/2018	205	15,460	00132	00132	00041	8091	00005
012800570510017761	22/10/2001	0510017761	04/11/1998	ESP	19.000.000,00	100,00	17.244.604,00	5,960	M	MIIA	0,750	12	FRCC	04/11/2018	205	15,460	02976	00277	00084	12768	00007
012800820510604491	22/10/2001	0510604491	04/11/1998	ESP	14.800.000,00	100,00	10.924.481,00	5,860	M	MIIA	0,650	12	FRCC	04/10/2012	132	15,360	01093	00953	00075	29660	00007
012801100510605814	22/10/2001	0510605814	04/11/1998	ESP	21.000.000,00	100,00	5.371.299,00	5,910	M	MIIA	0,700	12	FRCC	04/04/2011	114	15,410	01185	00206	00004	1881	00010
012800360519003521	22/10/2001	0519003521	04/11/1998	ESP	28.000.000,00	100,00	26.227.771,00	5,960	M	MIIA	0,750	12	FRCC	04/11/2023	265	15,460	02158	00000	00205	69186	00005
012800550510604912	22/10/2001	0510604912	05/11/1998	ESP	10.000.000,00	100,00	9.059.612,00	5,960	M	MIIA	0,750	12	FRCC	05/11/2018	205	15,460	01898	00160	00151	9913	00000
012800190510602664	22/10/2001	0510602664	05/11/1998	ESP	7.500.000,00	100,00	6.788.861,00	5,860	M	MIIA	0,650	12	FRCC	05/11/2018	205	15,360	04837	00680	00164	23098	00000
012806250519001373	22/10/2001	0519001373	05/11/1998	ESP	10.000.000,00	100,00	9.365.761,00	6,210	M	MIIA	1,000	12	FRCC	05/11/2023	265	15,710	00024	00005	00021	410	00003
012807330519006052	22/10/2001	0519006052	05/11/1998	ESP	18.000.000,00	100,00	15.456.801,00	6,110	M	MIIA	0,900	12	FRCC	05/11/2013	145	15,610	00000	00257	00090	18373	00004
012807960510604134	22/10/2001	0510604134	05/11/1998	ESP	10.000.000,00	100,00	7.581.816,00	5,860	M	MIIA	0,650	12	FRCC	05/11/2013	145	15,360	01414	00784	00057	31042	00006
012807410510701736	22/10/2001	0510701736	05/11/1998	ESP	16.000.000,00	100,00	14.944.119,00	4,860	M	MIIA	0,750	12	FRCC	05/11/2023	265	14,360	00687	00177	00046	11917	00003
012803000510704935	22/10/2001	0510704935	05/11/1998	ESP	15.000.000,00	100,00	10.141.215,00	5,860	M	MIIA	0,650	12	FRCC	05/10/2010	108	15,360	01141	00130	00062	10451	00007
012802500519003315	22/10/2001	0519003315	05/11/1998	ESP	10.100.000,00	100,00	7.874.159,00	5,960	M	MIIA	0,750	12	FRCC	05/11/2033	385	15,460	02776	01143	00121	80563	00003
012803820510006424	22/10/2001	0510006424	05/11/1998	ESP	15.000.000,00	100,00	8.460.510,00	5,810	M	MIIA	0,600	12	FRCC	05/11/2013	145	15,310	02353	00733	00160	23315	00007
012802440510605766	22/10/2001	0510605766	05/11/1998	ESP	17.000.000,00	100,00	12.646.258,00	5,960	M	MIIA	0,750	12	FRCC	05/11/2018	205	15,460	01739	00190	00196	17614	00003
012802300510605941	22/10/2001	0510605941	06/11/1998	ESP	16.000.000,00	100,00	12.785.395,00	5,710	M	MIIA	0,500	12	FRCC	06/11/2015	169	15,210	01792	00332	00009	8266A	00004
012803820510006501	22/10/2001	0510006501	06/11/1998	ESP	10.000.000,00	100,00	8.540.577,00	5,690	M	MIIA	0,500	12	FRCC	06/11/2018	205	15,190	02260	00640	00155	57483	00003
012801700510602241	22/10/2001	0510602241	06/11/1998	ESP	13.000.000,00	100,00	10.803.209,00	5,910	M	MIIA	0,700	12	FRCC	06/11/2018	205	15,410	01376	00658	00032	52956	00003
012802100510602386	22/10/2001	0510602386	06/11/1998	ESP	12.500.000,00	100,00	10.572.032,00	5,710	M	MIIA	0,500	12	FRCC	06/11/2015	169	15,210	01839	00506	00041	36693	00003
012802000510607941	22/10/2001	0510607941	06/11/1998	ESP	29.500.000,00	100,00	27.575.445,00	5,910	M	MIIA	0,700	12	FRCC	06/11/2023	265	15,410	02377	00492	00156	41840	00003
012805040510604031	22/10/2001	0510604031	06/11/1998	ESP	16.000.000,00	100,00	14.975.399,00	5,960	M	MIIA	0,750	12	FRCC	06/11/2023	265	15,460	01884	00096	00142	16147	00008
012802100510602393	22/10/2001	0510602393	06/11/1998	ESP	12.580.000,00	100,00	5.633.080,00	5,710	M	MIIA	0,500	12	FRCC	06/05/2007	67	15,210	01839	00506	00091	36743	00003
012802010510602531	22/10/2001	0510602531	06/11/1998	ESP	15.000.000,00	100,00	11.875.693,00	5,960	M	MIIA	0,750	12	FRCC	06/11/2023	265	15,460	01019	00434	00176	36194	00008
012805380510606907	22/10/2001	0510606907	06/11/1998	ESP	16.000.000,00	100,00	12.924.963,00	5,960	M	MIIA	0,750	12	FRCC	06/12/2015	170	15,460	03127	00464	00213	8222-N	00010
012807330519005975	22/10/2001	0519005975	06/11/1998	ESP	11.000.000,00	100,00	8.083.830,00	6,210	M	MIIA	1,000	12	FRCC	06/11/2018	205	15,710	00695	00299	00145	21702	00000
012807810510607661	22/10/2001	0510607661	06/11/1998	ESP	14.000.000,00	100,00	8.647.090,00	6,210	M	MIIA	1,000	12	FRCC	06/11/2018	205	15,710	01837	00009	00066	8628	00001
012806600519002213	22/10/2001	0519002213	06/11/1998	ESP	10.000.000,00	100,00	9.344.102,00	5,960	M	MIIA	0,750	12	FRCC	06/11/2023	265	15,460	02135	00187	00107	16750	00004
012806270510602502	22/10/2001	0510602502	06/11/1998	ESP	18.000.000,00	100,00	16.847.302,00	5,960	M	MIIA	0,750	12	FRCC	06/11/2023	265	15,460	00951	00359	00189	9534	00009
012807020510603354	22/10/2001	0510603354	06/11/1998	ESP	26.000.000,00	100,00	24.307.016,00	5,960	M	MIIA	0,750	12	FRCC	06/11/2023	265	15,460	02878	00577	00130	27.756	00001
012800820510603861	22/10/2001	0510603861	06/11/1998	ESP	20.000.000,00	100,00	18.125.044,00	5,610	M	MIIA	0,400	12	FRCC	06/11/2018	205	15,110	01254	00147	00737	22707	00003
012800120510603756	22/10/2001	0510603756	06/11/1998	ESP	10.000.000,00	100,00	3.548.668,00	5,960	T	MIIA	0,750	12	FRCC	06/02/2007	64	15,460	01257	01193	00026	36956	00006
012806510519003604	22/10/2001	0519003604	07/11/1998	ESP	7.000.000,00	100,00	4.262.257,00	5,860	M	MIIA	0,650	12	FRCC	07/03/2013	137	15,360	01739	00181	00096	15821	00001
012807200510607565	22/10/2001	0510607565	09/11/1998	ESP	12.000.000,00	100,00	10.818.365,00	5,200	M	MIIA	0,750	12	FRCC	09/11/2018	205	14,700	01447	00795	00145	50458	00003
012808200519003157	22/10/2001	0519003157	09/11/1998	ESP	13.500.000,00	100,00	12.273.079,00	6,210	M	MIIA	1,000	12	FRCC	09/11/2018	205	15,710	01047	00183	00065	18316	00001
012863840510600041	22/10/2001	0510600041	09/11/1998	ESP	11.000.000,00	100,00	10.269.228,00	5,810	M	MIIA	0,600	12	FRCC	09/11/2023	265	11,810	02193	00573	00189	51722	00006
012808200519003185	22/10/2001	0519003185	09/11/1998	ESP	7.200.000,00	100,00	3.752.546,00	5,960	M	MIIA	0,750	12	FRCC	09/04/2007	66	15,460	01204	00121	00224	12178	00001
012805330510600651	22/10/2001	0510600651	09/11/1998	ESP	12.300.000,00	100,00	11.723.171,00	5,960	M	MIIA	0,750	12	FRCC	09/11/2028	325	15,460	01680	00179	00107	11592	00002
012801800510606626	22/10/2001	0510606626	09/11/1998	ESP	17.000.000,00	100,00	15.880.231,00	5,910	M	MIIA	0,700	12	FRCC	09/11/2023	265	15,410	01809	00860	00155	44187BIS	00009
012801800510606661	22/10/2001	0510606661	09/11/1998	ESP	11.500.000,00	100,00	5.657.553,00	4,950	M	MIIA	0,500	12	FRCC	09/08/2012	130	14,450	01189	00000	00112	72062	00003
012803820510006522	22/10/2001	0510006522	09/11/1998	ESP	18.500.000,00	100,00	14.969.923,00	5,960	M	MIIA	0,750	12	FRCC	09/11/2028	325	15,460	02083	00814	00026	64480	00009
012806430510000322	22/10/2001	0510000322	12/11/1998	ESP	23.000.000,00	100,00	19.836.002,00	6,460	M	MIIA	1,250	12	FRCC	12/11/2013	145	15,960	00688	00170	00184	21386	00002
012800670510602026	22/10/2001	0510602026	17/11/1998	ESP	19.542.092,00	100,00	17.641.943,00	5,960	M	MIIA	0,750	12	FRCC	05/02/2018	196	15,460	00834	00119	00072	6849	00005
012836920519757801	22/10/2001	0519757801	17/11/1998	ESP	10.000.000,00	100,00	9.391.986,00	5,960	T	MIIA	0,750	12	FRCC	17/11/2023	265	15,460	01706	00050	00004	2279	00000
012807500510609205	22/10/2001	0510609205	18/11/1998	ESP	24.000.000,00	100,00	22.624.368,00	5,810	T	MIIA	0,600	12	FRCC	18/11/2018	205	15,310	00552	00064	00041	5328	00001
012806510519003653	22/10/2001	0519003653	20/11/1998	ESP	5.500.000,00	100,00	4.151.339,00	5,860	M	MIIA	0,650	12	FRCC	20/11/2008	85	15,360	00363	00363	00055	29455	00000
012800800510602564	22/10/2001	0510602564	20/11/1998	ESP	9.500.000,00	100,00	5.977.423,00	5,710	M	MIIA	0,500	12	FRCC	03/11/2009	97	15,210	03644	00181	00029	3413	00009
012806500519004933	22/10/2001	0519004933	23/11/1998	ESP	8.500.000,00	100,00	7.961.483,00	6,060	M	MIIA	0,850	12	FRCC	23/11/2023	266	15,560	00000	00078	00189	5832	00003
012830410519759691	22/10/2001	0519759691	23/11/1998	ESP	5.000.000,00	100,00	3.276.105,00	5,300	M	MIIA	0,850	12	FRCC	23/04/2010	103	14,800	00916	00091	00127	1835A	00000
012806390519009136	22/10/2001	0519009136	23/11/1998	ESP	6.075.000,00	100,00	3.699.046,00	6,960	M	MIIA	1,750	12	FRCC	23/11/2008	86	16,460	02295	01129	00121	85146	00000
012806070510003093	22/10/2001	0510003093	23/11/1998	ESP	10.000.000,00	100,00	7.105.401,00	5,910	M	MIIA	0,700	12	FRCC	23/11/2028	326	15,410	02153	00602	00080	50963/5	00006
012806300510607314	22/10/2001	0510607314	23/11/1998	ESP	7.500.000,00	100,00	7.046.064,00	6,160	M	MIIA	0,950	12	FRCC	23/11/2023	266	15,660	02246	00013	00150	659	00008
012807600510605106	22/10/2001	0510605106	23/11/1998	ESP	9.000.000,00	100,00	2.572.106,00	5,960	M	MIIA	0,750	12	FRCC	23/11/2018	206	15,460	01821	00213	00118	17764	00003
012807810510607773	22/10/2001	0510607773	23/11/1998	ESP	14.000.000,00	100,00	12.751.000,00	6,210	M	MIIA	1,000	12	FRCC	23/11/2018	206	15,710	00624	00530	00208	16434	00007
012806080510003185	22/10/2001	0510003185	23/11/1998	ESP	5.000.000,00	100,00	4.302.238,00	5,910	M	MIIA	0,700	12	FRCC	23/11/2013	146	15,410	01741	00782	00105	62567	00003
012807810510607787	22/10/2001	0510607787	23/11/1998	ESP	12.500.000,00	100,00	11.363.549,00	6,060	M	MIIA	0,850	12	FRCC	25/11/2018	206	15,560	00625	00531	00022	16472	00006
012805500519002677	22/10/2001	0519002677	23/11/1998	ESP	11.200.000,00	100,00	10.158.730,00	5,710	M	MIIA	0,500	12	FRCC	23/11/2018	206	15,210	03093	00108	00018	5051	00004
012800350510605697	22/10/2001	0510605697	23/11/1998	ESP	47.000.000,00	100,00	23.017.322,00	5,860	M	MIIA	0,650	12	FRCC	23/11/2013	146	15,360	01854	00363	00192	24185	00007
012800600519002411	22/10/2001	0519002411	23/11/1998	ESP	3.000.000,00	100,00	2.592.396,00	5,960	M	MIIA	0,750	12	FRCC	23/11/2013	146	15,460	02026	00756	00044	62056	00005
012800200519002462	22/10/2001	0519002462	23/11/1998	ESP	15.000.000,00	100,00	11.173.963,00	5,960	M	MIIA	0,750	12	FRCC	23/08/2016	179	15,460	00000	00000	00000		00000
012800730510601724	22/10/2001	0510601724	23/11/1998	ESP	15.000.000,00	100,00	11.782.340,00	5,960	M	MIIA	0,750	12	FRCC	23/05/2012	128	15,460	00396	00000	00213	1129	00003
012801300510602026	22/10/2001	0510602026	23/11/1998	ESP	6.000.000,00	100,00	3.788.521,00	5,910	M	MIIA	0,700	12	FRCC	23/07/2008	82	15,410	01686	00943	00210	59695	00004
012803400510609803	22/10/2001	0510609803	23/11/1998	ESP	9.000.000,00	100,00	7.546.349,00	5,860	M	MIIA	0,650	12	FRCC	23/12/2022	255	15,360	02043	00098	00117	4175	00001
012803130510700573	22/10/2001	0510700573	23/11/1998	ESP	15.840.000,00	100,00	13.118.662,00	5,860	M	MIIA	0,650	12	FRCC	23/11/2018	206	15,360	01114	00070	00165	3821	00009
012803510510602415	22/10/2001	0510602415	23/11/1998	ESP	22.000.000,00	100,00	19.968.313,00	5,960	M	MIIA	0,750	12	FRCC	23/11/2018	206	15,460	00956	00187	00145	10092	00001
012802400519611143	22/10/2001	0519611143	23/11/1998	ESP	14.000.000,00	100,00	12.056.367,00	5,860	M	MIIA	0,650	12	FRCC	23/11/2013	146	15,360	02880	00264	00090	15538	00003
012802440510605857	22/10/2001	0510605857	23/11/1998	ESP	18.000.000,00	100,00	16.382.824,00	5,960	M	MIIA	0,750	12	FRCC	23/11/2018	206	15,460	01758	00203	00041	18266	00003
012802310510601196	22/10/2001	0510601196	23/11/1998	ESP	9.000.000,00	100,00	8.412.866,00	5,860	M	MIIA	0,650	12	FRCC	23/11/2023	266	15,360	03982	00649	00138	14233	00006
012803610510626463	22/10/2001	0510626463	23/11/1998	ESP	8.000.000,00	100,00	6.487.982,00	5,810	M	MIIA	0,600	12	FRCC	23/11/2010	110	15,310	01167	00439	00006	20391	00002
012801400519006747	22/10/2001	0519006747	23/11/1998	ESP	40.000.000,00	100,00	38.061.599,00	5,050	M	MIIA	0,600	12	FRCC	23/11/2028	326	14,550	02854	02109	00080	5743	00000
012802020510602413	22/10/2001	0510602413	23/11/1998	ESP	17.000.000,00	100,00	14.629.875,00	5,960	M	MIIA	0,750	12	FRCC	23/11/2013	146	15,460	01509	00058	00115	37740	00000
012803000510705047	22/10/2001	0510705047	23/11/1998	ESP	5.000.000,00	100,00	4.549.473,00	5,860	M	MIIA	0,650	12	FRCC	23/11/2018	206	15,360	02055	00595	00043	12311/B	00006
012805020510602545	22/10/2001	0510602545	23/11/1998	ESP	6.000.000,00	100,00	4.881.745,00	5,960	M	MIIA	0,750	12	FRCC	23/11/2010	110	15,460	01587	00092	00037	4539	00000
012805390510601987	22/10/2001	0510601987	23/11/1998	ESP	13.000.000,00	100,00	10.789.397,00	5,860	M	MIIA	0,650	12	FRCC	23/11/2028	326	15,360	03303	01135	00079	60915	00000
012805380510607145	22/10/2001	0510607145	23/11/1998	ESP	17.000.000,00	100,00	16.187.470,00	5,810	M	MIIA	0,600	12	FRCC	23/11/2028	326	15,310	02433	00067	00074	5860	00003
012805030510603645	22/10/2001	0510603645	23/11/1998	ESP	6.000.000,00	100,00	3.564.574,00	5,960	M	MIIA	0,750	12	FRCC	23/01/2007	64	15,460	01812	01478	00132	98991	00003
012803000510705117	22/10/2001	0510705117	24/11/1998	ESP	15.000.000,00	100,00	14.034.862,00	5,760	M	MIIA	0,550	12	FRCC	24/11/2023	266	15,260	00000	00000	00064	42.917	00009
012803000510705131	22/10/2001	0510705131	24/11/1998	ESP	15.000.000,00	100,00	14.021.259,00	5,710	M	MIIA	0,500	12	FRCC	24/11/2023	266	15,210	00000	00145	00040	8878	00002
012801800510606801	22/10/2001	0510606801	24/11/1998	ESP	17.000.000,00	100,00	15.917.381,00	5,910	M	MIIA	0,700	12	FRCC	24/11/2023	266	15,410	01070	00000	00187	71033	00003
012802020510602525	22/10/2001	0510602525	24/11/1998	ESP	28.000.000,00	100,00	5.126.075,00	5,860	M	MIIA	0,650	12	FRCC	24/06/2007	69	15,360	01040	00000	00048	43036	00005
012802600510605621	22/10/2001	0510605621	24/11/1998	ESP	7.000.000,00	100,00	6.365.372,00	5,960	M	MIIA	0,750	12	FRCC	24/11/2018	206	15,460	02867	00097	00176	6425	00003
012802600510605642	22/10/2001	0510605642	24/11/1998	ESP	32.000.000,00	100,00	15.872.386,00	5,860	M	MIIA	0,650	12	FRCC	24/11/2015	170	15,360	01349	00063	00064	3754	00001
012802700510601984	22/10/2001	0510601984	24/11/1998	ESP	4.500.000,00	100,00	3.880.034,00	6,060	M	MIIA	0,850	12	FRCC	24/11/2013	146	15,560	02026	00689	00175	36413	00005
012801510510605652	22/10/2001	0510605652	24/11/1998	ESP	7.000.000,00	100,00	3.538.015,00	6,110	M	MIIA	0,900	12	FRCC	24/12/2010	111	15,610	01180	01180	00076	38883	00001
012803900519603873	22/10/2001	0519603873	24/11/1998	ESP	6.000.000,00	100,00	5.164.532,00	5,960	M	MIIA	0,750	12	FRCC	24/11/2013	146	15,460	00895	00058	00054	7734	00006
012801510510606527	22/10/2001	0510606527	24/11/1998	ESP	11.478.962,00	100,00	5.504.764,00	5,500	M	MIIA	1,000	12	FRCC	09/07/2010	105	15,000	02020	00029	00136	2599	00000
012803550510601047	22/10/2001	0510601047	24/11/1998	ESP	16.000.000,00	100,00	14.190.567,00	5,710	M	MIIA	0,500	12	FRCC	24/11/2023	266	15,210	01342	00092	00085	3956	00001
012803300510600987	22/10/2001	0510600987	24/11/1998	ESP	7.000.000,00	100,00	6.563.645,00	5,960	M	MIIA	0,750	12	FRCC	24/11/2023	266	15,460	00000	00144	00030	2795	00005
012803820510006592	22/10/2001	0510006592	24/11/1998	ESP	18.000.000,00	100,00	13.970.682,00	5,810	M	MIIA	0,600	12	FRCC	24/04/2015	163	15,310	02476	01206	00151	100285	00001
012803550510601173	22/10/2001	0510601173	24/11/1998	ESP	17.000.000,00	100,00	13.350.999,00	5,710	M	MIIA	0,500	12	FRCC	24/05/2015	164	15,210	00730	00190	00087	5418	00010
012803810519002536	22/10/2001	0519002536	24/11/1998	ESP	35.000.000,00	100,00	31.797.589,00	5,960	M	MIIA	0,750	12	FRCC	24/11/2018	206	15,460	02226	00122	00222	12670	00008
012803810519002543	22/10/2001	0519002543	24/11/1998	ESP	5.830.000,00	100,00	5.027.117,00	6,210	M	MIIA	1,000	12	FRCC	24/11/2013	146	15,710	02225	00112	00216	3641N	00008
012801010510603194	22/10/2001	0510603194	24/11/1998	ESP	7.000.000,00	100,00	4.660.803,00	5,910	M	MIIA	0,700	12	FRCC	24/06/2010	105	15,410	00000	00366	00036	29959	00003
012800690519602803	22/10/2001	0519602803	24/11/1998	ESP	3.500.000,00	100,00	2.669.368,00	5,710	M	MIIA	0,500	12	FRCC	24/11/2008	86	15,210	01590	00189	00002	10120	00005
012800160510604943	22/10/2001	0510604943	24/11/1998	ESP	9.000.000,00	100,00	7.315.006,00	5,960	M	MIIA	0,750	12	FRCC	24/11/2010	110	15,460	02222	00513	00135	17923	00005
012800760510603631	22/10/2001	0510603631	24/11/1998	ESP	30.000.000,00	100,00	27.280.140,00	5,960	M	MIIA	0,750	12	FRCC	24/11/2018	206	15,460	01759	00268	00117	19066	00007
012800690519602817	22/10/2001	0519602817	24/11/1998	ESP	19.145.000,00	100,00	6.040.782,00	5,710	M	MIIA	0,500	12	FRCC	24/08/2008	83	15,210	01243	01231	00166	115851	00004
012800610510602356	22/10/2001	0510602356	24/11/1998	ESP	16.000.000,00	100,00	14.536.047,00	5,960	M	MIIA	0,750	12	FRCC	24/11/2018	206	15,460	00232	00000	00066	9493	00005
012800630519002183	22/10/2001	0519002183	24/11/1998	ESP	27.000.000,00	100,00	21.018.726,00	5,050	M	MIIA	0,600	12	FRCC	24/10/2015	169	14,550	01993	01993	00167	38221	00009
012800690519602824	22/10/2001	0519602824	24/11/1998	ESP	8.000.000,00	100,00	6.054.051,00	4,950	M	MIIA	0,500	12	FRCC	24/11/2008	86	14,450	00969	00019	00035	1893	00000
012800420510602351	22/10/2001	0510602351	24/11/1998	ESP	9.500.000,00	100,00	8.481.248,00	5,960	M	MIIA	0,750	12	FRCC	24/11/2016	182	15,460	00737	00001	00015	11	00007
012800370510604971	22/10/2001	0510604971	24/11/1998	ESP	25.000.000,00	100,00	5.330.009,00	5,810	M	MIIA	0,600	12	FRCC	24/03/2004	30	15,310	01052	00920	00210	44585	00004
012800260510604386	22/10/2001	0510604386	24/11/1998	ESP	6.000.000,00	100,00	5.178.832,00	5,960	M	MIIA	0,750	12	FRCC	24/11/2013	146	15,460	01821	00477	00000	38818	00000
012800230510610172	22/10/2001	0510610172	24/11/1998	ESP	12.000.000,00	100,00	9.763.474,00	5,960	M	MIIA	0,750	12	FRCC	24/11/2010	110	15,460	00652	00086	00175	3282N	00005
012807600510605155	22/10/2001	0510605155	24/11/1998	ESP	8.300.000,00	100,00	7.549.940,00	6,010	M	MIIA	0,800	12	FRCC	24/11/2018	206	15,510	01671	00249	00200	21596	00007
012806400510605693	22/10/2001	0510605693	24/11/1998	ESP	7.000.000,00	100,00	5.337.789,00	5,960	M	MIIA	0,750	12	FRCC	24/11/2008	86	15,460	01233	00289	00063	22494	00006
012807000510611535	22/10/2001	0510611535	24/11/1998	ESP	25.000.000,00	100,00	23.396.094,00	5,910	M	MIIA	0,700	12	FRCC	24/11/2023	266	15,410	00311	00109	00123	7268	00004
012808020510605575	22/10/2001	0510605575	24/11/1998	ESP	49.000.000,00	100,00	22.258.188,00	6,010	T	MIIA	0,800	12	FRCC	24/11/2018	206	15,510	00000	00136	00081	7188	00003
012808130510661642	22/10/2001	0510661642	24/11/1998	ESP	16.000.000,00	100,00	12.628.761,00	5,960	M	MIIA	0,750	12	FRCC	27/08/2018	203	15,460	00692	00037	00008	2986	00001
012808200519003241	22/10/2001	0519003241	24/11/1998	ESP	4.800.000,00	100,00	4.375.708,00	6,210	M	MIIA	1,000	12	FRCC	24/11/2018	206	15,710	00950	00222	00055	25448	00007
012808640510604146	22/10/2001	0510604146	24/11/1998	ESP	9.000.000,00	100,00	7.746.790,00	5,960	M	MIIA	0,750	12	FRCC	24/11/2013	146	15,460	00737	00122	00205	17804	00000
012807300519008597	22/10/2001	0519008597	25/11/1998	ESP	5.500.000,00	100,00	4.996.764,00	5,960	M	MIIA	0,750	12	FRCC	25/11/2018	206	15,460	01447	00199	00142	10081	00002
012806700510011416	22/10/2001	0510011416	25/11/1998	ESP	12.000.000,00	100,00	7.475.457,00	5,810	M	MIIA	0,600	12	FRCC	25/12/2013	147	15,310	00583	00583	00115	30551	00001
012806550519009201	22/10/2001	0519009201	25/11/1998	ESP	2.890.000,00	100,00	2.230.469,00	6,960	M	MIIA	1,750	12	FRCC	25/11/2008	86	16,460	01791	01345	00120	105318	00000
012807300519008506	22/10/2001	0519008506	25/11/1998	ESP	10.000.000,00	100,00	9.101.569,00	5,960	M	MIIA	0,750	12	FRCC	25/11/2018	206	15,460	01013	00277	00109	7523	00000
012806370519004045	22/10/2001	0519004045	25/11/1998	ESP	5.800.000,00	100,00	5.047.798,00	6,710	M	MIIA	1,500	12	FRCC	25/11/2013	146	16,210	02481	01342	00193	94766	00003
012807040510603174	22/10/2001	0510603174	25/11/1998	ESP	14.000.000,00	100,00	12.730.733,00	5,960	M	MIIA	0,750	12	FRCC	25/11/2018	206	15,460	01245	00731	00108	964N	00008
012806370519004073	22/10/2001	0519004073	25/11/1998	ESP	4.800.000,00	100,00	3.943.256,00	6,710	M	MIIA	1,500	12	FRCC	25/11/2010	110	16,210	02484	01345	00033	94820	00003
012838630519758042	22/10/2001	0519758042	25/11/1998	ESP	5.000.000,00	100,00	3.256.794,00	5,050	M	MIIA	0,600	12	FRCC	25/04/2010	103	14,550	01689	00288	00184	20708	00000
012805530519001427	22/10/2001	0519001427	25/11/1998	ESP	6.000.000,00	100,00	5.456.032,00	5,960	M	MIIA	0,750	12	FRCC	25/11/2018	206	15,460	01478	00599	00104	22515	00002
012800290519005635	22/10/2001	0519005635	25/11/1998	ESP	24.000.000,00	100,00	16.873.114,00	5,810	M	MIIA	0,600	12	FRCC	25/11/2013	146	15,310	01564	00023	00114	1059	00003
012800330510603826	22/10/2001	0510603826	25/11/1998	ESP	45.000.000,00	100,00	9.349.625,00	5,810	M	MIIA	0,600	12	FRCC	25/11/2018	206	15,310	00907	00159	00160	5364	00012
012800610510602377	22/10/2001	0510602377	25/11/1998	ESP	22.000.000,00	100,00	21.042.275,00	5,960	M	MIIA	0,750	12	FRCC	25/11/2028	326	15,460	02516	00523	00049	5956	00009
012801010510603215	22/10/2001	0510603215	25/11/1998	ESP	11.000.000.00	100,00	10.296.945,00	5.810	M	MIIA	0.600	12	FRCC	25/11/2023	266	15.310	01887	00073	00035	6538	00003

BANKINTER 3 FONDO DE TITULIZACION HIPOTECARIA

CARTERA DE PARTICIPACIONES HIPOTECARIAS

NUM.PARTICIP.	FEC.EMI.	NUM.PREST.	F.APERT.	DIV.	CAPITAL INIC.	%PART.	CAPITAL PEND.	%NOMIN.	(1)	(2)	DIFERE.	(3)	(4)	F.VENCI.	(5)	%DEMORA	TOMO	LIBRO	FOLIO	FINCA	INSC.
012800610510602384	22/10/2001	0510602384	25/11/1998	ESP	8.000.000,00	100,00	6.495.400,00	5,960	M	MIIA	0,750	12	FRCC	25/11/2010	110	15,460	00237	00000	00184	10093	00000
012800950510602173	22/10/2001	0510602173	25/11/1998	ESP	8.000.000,00	100,00	6.459.262,00	5,960	M	MIIA	0,750	12	FRCC	25/06/2018	201	15,460	01742	00687	00170	9827-N	00007
012800950510602187	22/10/2001	0510602187	25/11/1998	ESP	11.000.000,00	100,00	9.993.530,00	5,960	M	MIIA	0,750	12	FRCC	25/11/2018	206	15,460	01909	00854	00142	53541	00005
012800570510604746	22/10/2001	0510604746	25/11/1998	ESP	11.000.000,00	100,00	4.092.236,00	5,860	M	MIIA	0,650	12	FRCC	25/12/2005	51	15,360	02166	00000	00014	84675	00004
012800550510605024	22/10/2001	0510605024	25/11/1998	ESP	4.500.000,00	100,00	2.857.465,00	5,810	M	MIIA	0,600	12	FRCC	25/11/2005	50	15,310	01358	00164	00191	11400	00002
012800520510604503	22/10/2001	0510604503	25/11/1998	ESP	18.000.000,00	100,00	14.777.358,00	5,860	M	MIIA	0,650	12	FRCC	25/11/2018	206	15,360	00530	00434	00218	29101	00007
012803810519504296	22/10/2001	0519504296	25/11/1998	ESP	10.000.000,00	100,00	4.869.046,00	5,960	M	MIIA	0,750	12	FRCC	25/11/2006	62	15,460	02289	00669	00184	14807	00007
012803410510604001	22/10/2001	0510604001	25/11/1998	ESP	7.250.000,00	100,00	6.905.271,00	5,860	M	MIIA	0,650	12	FRCC	25/11/2028	326	15,360	02043	00098	00142	4185	00002
012803540510602656	22/10/2001	0510602656	25/11/1998	ESP	21.000.000,00	100,00	19.066.256,00	5,860	M	MIIA	0,650	12	FRCC	25/11/2018	206	15,360	00900	00461	00104	21013	00003
012805000510626371	22/10/2001	0510626371	25/11/1998	ESP	13.000.000,00	100,00	11.821.404,00	5,960	M	MIIA	0,750	12	FRCC	25/11/2018	206	15,460	03175	00501	00046	17317	00002
012803120510602306	22/10/2001	0510602306	25/11/1998	ESP	8.000.000,00	100,00	6.897.021,00	5,960	M	MIIA	0,750	12	FRCC	25/11/2013	146	15,460	01086	00820	00174	40471	00003
012805000510625734	22/10/2001	0510625734	25/11/1998	ESP	20.000.000,00	100,00	17.163.878,00	5,960	M	MIIA	0,750	12	FRCC	25/04/2017	187	15,460	03698	00395	00130	6441	00006
012804050510626976	22/10/2001	0510626976	25/11/1998	ESP	8.500.000,00	100,00	6.650.498,00	5,860	M	MIIA	0,650	12	FRCC	25/11/2013	146	15,360	02036	00174	00122	8704	00004
012801530519005094	22/10/2001	0519005094	25/11/1998	ESP	9.000.000,00	100,00	8.432.082,00	5,960	M	MIIA	0,750	12	FRCC	25/11/2023	266	15,460	01694	00384	00238	31457	00002
012802400519611206	22/10/2001	0519611206	25/11/1998	ESP	12.000.000,00	100,00	10.352.069,00	5,960	M	MIIA	0,750	12	FRCC	25/05/2024	272	15,460	02876	00045	00009	3722	00002
012805030510603624	22/10/2001	0510603624	25/11/1998	ESP	10.000.000,00	100,00	9.093.390,00	5,960	M	MIIA	0,750	12	FRCC	25/11/2018	206	15,460	02162	00148	00135	8354	00006
012805320510603877	22/10/2001	0510603877	25/11/1998	ESP	4.200.000,00	100,00	3.814.331,00	5,960	M	MIIA	0,750	12	FRCC	25/11/2028	326	15,460	02269	01167	00013	22460	00000
012805400510603381	22/10/2001	0510603381	25/11/1998	ESP	20.000.000,00	100,00	18.695.274,00	5,860	M	MIIA	0,650	12	FRCC	25/11/2023	266	15,360	02128	00342	00101	29016	00000
012805050519003423	22/10/2001	0519003423	26/11/1998	ESP	8.000.000,00	100,00	5.328.594,00	5,960	M	MIIA	0,750	12	FRCC	26/01/2011	112	15,460	01905	00120	00207	9819	00005
012805260510604816	22/10/2001	0510604816	26/11/1998	ESP	15.000.000,00	100,00	12.577.195,00	5,960	M	MIIA	0,750	12	FRCC	26/10/2016	181	15,460	01067	00423	00181	29202	00000
012805200519604773	22/10/2001	0519604773	26/11/1998	ESP	26.000.000,00	100,00	19.798.803,00	5,960	M	MIIA	0,750	12	FRCC	26/12/2016	183	15,460	03230	00020	00191	8143	00000
012801530519005003	22/10/2001	0519005003	26/11/1998	ESP	5.600.000,00	100,00	5.355.421,00	6,210	M	MIIA	1,000	12	FRCC	26/11/2028	326	15,710	01344	00025	00047	1865	00000
012801530519005024	22/10/2001	0519005024	26/11/1998	ESP	13.700.000,00	100,00	12.824.714,00	5,960	M	MIIA	0,750	12	FRCC	26/11/2023	266	15,460	01748	00401	00039	32597	00005
012801400519007314	22/10/2001	0519007314	26/11/1998	ESP	15.000.000,00	100,00	10.726.582,00	5,910	M	MIIA	0,700	12	FRCC	26/11/2008	86	15,410	02313	01610	00125	2071	00000
012801400519007237	22/10/2001	0519007237	26/11/1998	ESP	8.500.000,00	100,00	8.112.608,00	5,960	M	MIIA	0,750	12	FRCC	26/11/2028	326	15,460	02506	01780	00173	1716	00004
012803910510002114	22/10/2001	0510002114	26/11/1998	ESP	7.500.000,00	100,00	6.813.764,00	5,960	M	MIIA	0,750	12	FRCC	26/11/2018	206	15,460	01578	00123	00191	16139	00004
012803960510002434	22/10/2001	0510002434	26/11/1998	ESP	10.500.000,00	100,00	9.539.274,00	5,960	M	MIIA	0,750	12	FRCC	26/11/2018	206	15,460	01578	00123	00201	16149	00004
012803000510705145	22/10/2001	0510705145	26/11/1998	ESP	16.000.000,00	100,00	14.215.757,00	5,860	M	MIIA	0,650	12	FRCC	26/08/2025	287	15,360	00000	00145	00048	8880	00002
012803080510600874	22/10/2001	0510600874	26/11/1998	ESP	6.000.000,00	100,00	5.160.824,00	5,860	M	MIIA	0,650	12	FRCC	26/11/2013	146	15,360	00776	00106	00209	4481	00008
012803000510704753	22/10/2001	0510704753	26/11/1998	ESP	19.000.000,00	100,00	12.870.086,00	5,810	M	MIIA	0,600	12	FRCC	26/08/2010	107	15,310	00830	00418	00016	31.377 N	00003
012803000510705166	22/10/2001	0510705166	26/11/1998	ESP	12.000.000,00	100,00	10.324.543,00	5,760	M	MIIA	0,550	12	FRCC	26/11/2013	146	15,260	00000	00552	00186	20.975	00005
012803540510602663	22/10/2001	0510602663	26/11/1998	ESP	12.500.000,00	100,00	10.429.614,00	5,810	M	MIIA	0,600	12	FRCC	26/11/2028	326	15,310	01571	00046	00084	3139	00003
012803500510512352	22/10/2001	0510512352	26/11/1998	ESP	18.000.000,00	100,00	16.337.202,00	5,810	M	MIIA	0,600	12	FRCC	26/11/2018	206	15,310	01193	00294	00203	14416	00002
012803500510512695	22/10/2001	0510512695	26/11/1998	ESP	7.500.000,00	100,00	7.016.780,00	5,860	M	MIIA	0,650	12	FRCC	26/11/2023	266	15,360	01199	00905	00102	25426	00007
012803800519003032	22/10/2001	0519003032	26/11/1998	ESP	10.000.000,00	100,00	8.927.639,00	5,960	M	MIIA	0,750	12	FRCC	26/11/2016	182	15,460	02192	00572	00192	11908	00009
012803620510622712	22/10/2001	0510622712	26/11/1998	ESP	15.000.000,00	100,00	13.605.446,00	5,710	M	MIIA	0,500	12	FRCC	26/11/2018	206	15,210	01138	00410	00151	19510	00000
012803560510003815	22/10/2001	0510003815	26/11/1998	ESP	9.000.000,00	100,00	5.300.622,00	5,710	M	MIIA	0,500	12	FRCC	26/11/2023	266	15,210	00884	00565	00223	24033	00004
012803560510603974	22/10/2001	0510603974	26/11/1998	ESP	6.000.000,00	100,00	5.447.488,00	5,860	M	MIIA	0,650	12	FRCC	26/11/2018	206	15,360	02050	00366	00217	16567	00002
012803820510006634	22/10/2001	0510006634	26/11/1998	ESP	12.000.000,00	100,00	11.435.512,00	5,810	M	MIIA	0,600	12	FRCC	26/11/2028	326	15,310	01810	00077	00155	7732	00005
012803510510602443	22/10/2001	0510602443	26/11/1998	ESP	16.000.000,00	100,00	8.401.947,00	5,810	M	MIIA	0,600	12	FRCC	26/08/2008	83	15,310	01665	00413	00123	4655-N	00004
012800460510605386	22/10/2001	0510605386	26/11/1998	ESP	25.000.000,00	100,00	23.379.851,00	5,710	M	MIIA	0,500	12	FRCC	26/11/2023	266	15,210	03595	00207	00015	13949	00008
012800680510003394	22/10/2001	0510003394	26/11/1998	ESP	14.000.000,00	100,00	7.542.845,00	5,860	M	MIIA	0,650	12	FRCC	26/11/2006	62	15,360	00811	00077	00110	4496	00000
012800460510605435	22/10/2001	0510605435	26/11/1998	ESP	10.000.000,00	100,00	7.582.020,00	5,960	M	MIIA	0,750	12	FRCC	26/11/2011	122	15,460	03613	00152	00041	18163	00004
012800620519001804	22/10/2001	0519001804	26/11/1998	ESP	7.000.000,00	100,00	4.316.265,00	5,960	M	MIIA	0,750	12	FRCC	26/11/2010	110	15,460	00419	00000	00246	10472	00000
012800580510606504	22/10/2001	0510606504	26/11/1998	ESP	13.000.000,00	100,00	12.182.609,00	5,860	M	MIIA	0,650	12	FRCC	26/11/2023	266	15,360	00330	00330	00030	24564	00008
012800560510602372	22/10/2001	0510602372	26/11/1998	ESP	16.500.000,00	100,00	10.716.954,00	5,960	M	MIIA	0,750	12	FRCC	26/07/2019	214	15,460	00386	00174	00126	9529	00005
012800110510606492	22/10/2001	0510606492	26/11/1998	ESP	31.000.000,00	100,00	28.416.681,00	5,960	M	MIIA	0,750	12	FRCC	26/11/2022	254	15,460	02626	00633	00208	20688	00007
012800100510620421	22/10/2001	0510620421	26/11/1998	ESP	17.500.000,00	100,00	14.449.072,00	6,210	M	MIIA	1,000	12	FRCC	26/10/2022	253	15,710	00352	00000	00161	12376	00006
012800440519002577	22/10/2001	0519002577	26/11/1998	ESP	7.000.000,00	100,00	6.037.261,00	5,960	M	MIIA	0,750	12	FRCC	26/11/2013	146	15,460	01076	00234	00062	19424	00005
012800100510620456	22/10/2001	0510620456	26/11/1998	ESP	30.000.000,00	100,00	25.361.267,00	5,910	M	MIIA	0,700	12	FRCC	26/06/2027	309	15,410	01701	00448	00211	18031	00004
012800100510620463	22/10/2001	0510620463	26/11/1998	ESP	30.000.000,00	100,00	25.733.136,00	5,910	M	MIIA	0,700	12	FRCC	26/04/2028	319	15,410	01701	00448	00201	18027	00004
012800100510620477	22/10/2001	0510620477	26/11/1998	ESP	28.000.000,00	100,00	8.335.325,00	5,910	M	MIIA	0,700	12	FRCC	26/09/2006	60	15,410	01701	00448	00181	18019	00004
012800360519003717	22/10/2001	0519003717	26/11/1998	ESP	15.500.000,00	100,00	8.795.135,00	5,960	M	MIIA	0,750	12	FRCC	26/12/2008	87	15,460	01270	00296	00064	12067	00009
012800230510610214	22/10/2001	0510610214	26/11/1998	ESP	6.635.000,00	100,00	6.230.217,00	6,210	M	MIIA	1,000	12	FRCC	26/11/2023	266	15,710	02251	00000	00075	66163	00004
012800700510602722	22/10/2001	0510602722	26/11/1998	ESP	23.500.000,00	100,00	17.231.305,00	5,960	M	MIIA	0,750	12	FRCC	26/10/2015	169	15,460	01442	00404	00001	16486	00003
012800260510602377	22/10/2001	0510602377	26/11/1998	ESP	9.500.000,00	100,00	2.354.733,00	5,960	M	MIIA	0,750	12	FRCC	26/10/2006	61	15,460	00000	00774	00222	29807	00006
012800310510603257	22/10/2001	0510603257	26/11/1998	ESP	33.000.000,00	100,00	19.747.661,00	5,710	M	MIIA	0,500	12	FRCC	26/11/2019	218	15,210	01795	01324	00185	39633	00010
012800260510604442	22/10/2001	0510604442	26/11/1998	ESP	17.000.000,00	100,00	14.673.746,00	5,910	M	MIIA	0,700	12	FRCC	26/11/2013	146	15,410	01402	00023	00000	105108	00000
012805500519002705	22/10/2001	0519002705	26/11/1998	ESP	6.300.000,00	100,00	4.635.993,00	6,010	M	MIIA	0,800	12	FRCC	26/11/2013	146	15,510	02827	00548	00136	4529	00005
012805930510602692	22/10/2001	0510602692	26/11/1998	ESP	11.000.000,00	100,00	9.029.507,00	5,960	M	MIIA	0,750	12	FRCC	26/11/2013	146	15,460	03671	00713	00133	46741	00000
012808000510664135	22/10/2001	0510664135	26/11/1998	ESP	5.000.000,00	100,00	4.312.685,00	6,110	M	MIIA	0,900	12	FRCC	26/11/2013	146	15,610	01708	00186	00214	2554	00001
012806030510002781	22/10/2001	0510002781	26/11/1998	ESP	16.000.000,00	100,00	12.591.273,00	5,960	M	MIIA	0,750	12	FRCC	26/09/2015	168	15,460	01785	00474	00086	41137	00011
012835520519759243	22/10/2001	0519759243	26/11/1998	ESP	7.000.000,00	100,00	6.352.947,00	5,200	M	MIIA	0,750	6	FRCC	26/11/2018	206	14,700	01283	01219	00169	42772	00000
012806390519009213	22/10/2001	0519009213	26/11/1998	ESP	6.500.000,00	100,00	5.318.300,00	6,710	M	MIIA	1,500	12	FRCC	26/11/2010	110	16,210	01801	00337	00187	27233	00000
012806800510006386	22/10/2001	0510006386	26/11/1998	ESP	7.000.000,00	100,00	2.903.523,00	5,960	M	MIIA	0,750	12	FRCC	26/11/2013	146	15,460	01257	00849	00075	51350	00006
012808760519006132	22/10/2001	0519006132	26/11/1998	ESP	9.000.000,00	100,00	8.464.182,00	6,210	M	MIIA	1,000	12	FRCC	26/11/2023	266	15,710	01603	00203	00030	25317	00000
012808010510603775	22/10/2001	0510603775	26/11/1998	ESP	5.000.000,00	100,00	4.558.036,00	6,210	M	MIIA	1,000	12	FRCC	26/11/2018	206	15,710	01701	00775	00004	28685	00000
012807010510606076	22/10/2001	0510606076	26/11/1998	ESP	15.000.000,00	100,00	11.457.670,00	5,100	M	MIIA	0,650	6	FRCC	26/04/2015	163	14,600	01078	00635	00063	5.345	00007
012806900510005332	22/10/2001	0510005332	26/11/1998	ESP	4.000.000,00	100,00	2.640.826,00	5,960	M	MIIA	0,750	12	FRCC	26/11/2008	86	15,460	02063	00492	00030	7170	00007
012806800510006407	22/10/2001	0510006407	27/11/1998	ESP	6.000.000,00	100,00	5.164.532,00	5,960	M	MIIA	0,750	12	FRCC	27/11/2013	146	15,460	01219	00814	00001	47504	00005
012807300519008576	22/10/2001	0519008576	27/11/1998	ESP	12.000.000,00	100,00	10.323.198,00	5,960	M	MIIA	0,750	12	FRCC	27/11/2013	146	15,460	01234	00176	00139	7354	00000
012807300519008513	22/10/2001	0519008513	27/11/1998	ESP	8.800.000,00	100,00	8.256.384,00	6,210	M	MIIA	1,000	12	FRCC	27/11/2023	266	15,710	00680	00216	00000	31081	00000
012831620519759077	22/10/2001	0519759077	27/11/1998	ESP	6.200.000,00	100,00	5.623.963,00	5,350	M	MIIA	0,900	12	FRCC	27/11/2018	206	14,850	00762	00170	00043	12360	00000
012806510519003737	22/10/2001	0519003737	27/11/1998	ESP	10.000.000,00	100,00	7.617.087,00	5,960	M	MIIA	0,750	12	FRCC	27/11/2008	86	15,460	01714	00156	00063	14137	00000
012834950519759417	22/10/2001	0519759417	27/11/1998	ESP	14.000.000,00	100,00	10.964.968,00	5,100	M	MIIA	0,650	6	FRCC	27/12/2013	147	14,600	02224	02224	00054	83003	00000
012806200510602656	22/10/2001	0510602656	27/11/1998	ESP	7.000.000,00	100,00	4.998.349,00	5,960	M	MIIA	0,750	12	FRCC	27/11/2013	146	15,460	02527	00965	00097	60820	00003
012808000510664163	22/10/2001	0510664163	27/11/1998	ESP	9.500.000,00	100,00	9.067.024,00	5,960	M	MIIA	0,750	12	FRCC	27/11/2028	326	15,460	00932	00006	00047	365	00001
012806020510001436	22/10/2001	0510001436	27/11/1998	ESP	5.000.000,00	100,00	4.312.320,00	5,960	M	MIIA	0,750	12	FRCC	27/11/2013	146	15,460	00840	00123	00102	8741	00004
012807940510602781	22/10/2001	0510602781	27/11/1998	ESP	8.400.000,00	100,00	6.998.801,00	6,210	M	MIIA	1,000	12	FRCC	27/11/2011	122	15,710	00346	00217	00199	18179	00004
012806610519003922	22/10/2001	0519003922	27/11/1998	ESP	6.400.000,00	100,00	5.514.336,00	5,960	M	MIIA	0,750	12	FRCC	27/11/2013	146	15,460	01049	00352	00057	20747-N	00005
012806620519003167	22/10/2001	0519003167	27/11/1998	ESP	5.300.000,00	100,00	4.834.542,00	6,310	M	MIIA	1,100	12	FRCC	27/11/2018	206	15,810	02206	00000	00041	35731	00005
012807800510618377	22/10/2001	0510618377	27/11/1998	ESP	9.500.000,00	100,00	7.752.365,00	5,960	M	MIIA	0,750	12	FRCC	27/11/2013	146	15,460	02288	00324	00172	12116A	00000
012807840510602771	22/10/2001	0510602771	27/11/1998	ESP	15.000.000,00	100,00	12.936.993,00	5,960	M	MIIA	0,750	12	FRCC	27/11/2013	146	15,460	00769	00552	00035	40916	00000
012837390519759661	22/10/2001	0519759661	27/11/1998	ESP	13.000.000,00	100,00	8.778.821,00	5,150	M	MIIA	0,700	12	FRCC	27/10/2021	241	14,650	02035	00329	00197	15778	00000
012800730510601731	22/10/2001	0510601731	27/11/1998	ESP	23.500.000,00	100,00	19.267.697,00	5,910	M	MIIA	0,700	12	FRCC	27/03/2016	174	15,410	02167	00000	00105	58153 58131	00000
012800760510603652	22/10/2001	0510603652	27/11/1998	ESP	9.000.000,00	100,00	8.184.049,00	5,960	M	MIIA	0,750	12	FRCC	27/11/2018	206	15,460	00195	00000	00175	1619	00008
012800340510603715	22/10/2001	0510603715	27/11/1998	ESP	11.500.000,00	100,00	10.434.154,00	5,810	M	MIIA	0,600	12	FRCC	27/11/2018	206	15,310	02041	00404	00199	24606	00000
012800420510602414	22/10/2001	0510602414	27/11/1998	ESP	14.500.000,00	100,00	7.085.188,00	5,960	M	MIIA	0,750	12	FRCC	27/05/2010	104	15,460	00842	00106	00114	7208	00010
012800730510601766	22/10/2001	0510601766	27/11/1998	ESP	14.000.000,00	100,00	11.868.402,00	5,960	M	MIIA	0,750	12	FRCC	27/11/2012	134	15,460	02576	02017	00206	74844	00000
012800820510604575	22/10/2001	0510604575	27/11/1998	ESP	15.000.000,00	100,00	13.639.137,00	5,810	M	MIIA	0,600	12	FRCC	27/11/2018	206	15,310	00782	00090	00015	4782	00006
012800340510603736	22/10/2001	0510603736	27/11/1998	ESP	6.000.000,00	100,00	5.162.680,00	5,910	M	MIIA	0,700	12	FRCC	27/11/2013	146	15,410	00859	00066	00002	3794	00006
012800150510603486	22/10/2001	0510603486	27/11/1998	ESP	8.000.000,00	100,00	6.380.714,00	5,860	M	EUIA	0,650	12	FRCC	27/02/2013	137	15,360	00000	00000	00241	40169	00000
012800350510605627	22/10/2001	0510605627	27/11/1998	ESP	9.000.000,00	100,00	8.176.530,00	5,960	M	MIIA	0,750	12	FRCC	27/11/2018	206	15,460	00840	00060	00070	3493	00003
012800660510602123	22/10/2001	0510602123	27/11/1998	ESP	13.000.000,00	100,00	11.852.707,00	5,960	M	MIIA	0,750	12	FRCC	27/11/2018	206	15,460	00446	00349	00091	9268	00011
012801100510605982	22/10/2001	0510605982	27/11/1998	ESP	6.500.000,00	100,00	5.908.797,00	5,910	M	MIIA	0,700	12	FRCC	27/11/2018	206	15,410	01113	00141	00035	13618	00002
012800520510604496	22/10/2001	0510604496	27/11/1998	ESP	10.000.000,00	100,00	6.875.463,00	5,960	M	MIIA	0,750	12	FRCC	27/07/2008	82	15,460	00902	00157	00146	2470	00014
012801000510608723	22/10/2001	0510608723	27/11/1998	ESP	7.900.000,00	100,00	7.565.544,00	6,210	M	MIIA	1,000	12	FRCC	27/11/2028	326	15,710	01536	01536	00071	66090	00008
012800540510602552	22/10/2001	0510602552	27/11/1998	ESP	7.000.000,00	100,00	6.548.989,00	5,860	M	MIIA	0,650	12	FRCC	27/11/2023	266	15,360	02160	00301	00006	16200	00000
012803420510604464	22/10/2001	0510604464	27/11/1998	ESP	16.000.000,00	100,00	14.981.715,00	5,860	M	MIIA	0,650	12	FRCC	27/11/2023	266	15,360	01571	00303	00134	598	00005
012803410510603966	22/10/2001	0510603966	27/11/1998	ESP	20.000.000,00	100,00	16.064.167,00	5,710	M	MIIA	0,500	12	FRCC	27/01/2019	208	15,210	01304	00131	00205	4136	00003
012803000510705054	22/10/2001	0510705054	27/11/1998	ESP	5.700.000,00	100,00	4.911.808,00	5,810	M	MIIA	0,600	12	FRCC	27/11/2013	146	15,310	00840	00423	00149	9.419	00006
012802610510600995	22/10/2001	0510600995	27/11/1998	ESP	20.000.000,00	100,00	13.607.614,00	5,860	M	MIIA	0,650	12	FRCC	27/05/2014	152	15,360	00804	00103	00100	5933	00003
012803420510604485	22/10/2001	0510604485	27/11/1998	ESP	11.000.000,00	100,00	10.282.407,00	5,860	M	MIIA	0,650	12	FRCC	27/11/2023	266	15,360	01578	00306	00189	8790	00002
012804000510627062	22/10/2001	0510627062	27/11/1998	ESP	27.000.000,00	100,00	23.514.400,00	5,710	M	MIIA	0,500	12	FRCC	27/11/2018	206	15,210	03714	00233	00069	18341	00003
012803300510601001	22/10/2001	0510601001	27/11/1998	ESP	9.000.000,00	100,00	8.438.974,00	5,960	M	MIIA	0,750	12	FRCC	27/11/2023	266	15,460	00001	00043	00189	2799	00000
012801510510605561	22/10/2001	0510605561	27/11/1998	ESP	6.000.000,00	100,00	5.726.553,00	5,960	M	MIIA	0,750	12	FRCC	27/11/2028	326	15,460	00000	00721	00199	9763	00000
012805260510604767	22/10/2001	0510604767	27/11/1998	ESP	15.000.000,00	100,00	13.245.087,00	5,810	M	MIIA	0,600	12	FRCC	27/02/2018	197	15,310	02153	00503	00127	32720	00005
012801510510605603	22/10/2001	0510605603	27/11/1998	ESP	11.200.000,00	100,00	9.499.005,00	5,960	M	MIIA	0,750	12	FRCC	27/01/2022	244	15,460	02148	00520	00178	30412	00001
012805240510605255	22/10/2001	0510605255	27/11/1998	ESP	13.000.000,00	100,00	11.808.340,00	5,960	M	MIIA	0,750	12	FRCC	27/11/2018	206	15,460	03277	00192	00066	9746	00003
012805280510604167	22/10/2001	0510604167	27/11/1998	ESP	10.000.000,00	100,00	8.085.338,00	5,960	M	MIIA	0,750	12	FRCC	27/12/2012	135	15,460	01628	00423	00185	20203	00003
012805000510626826	22/10/2001	0510626826	27/11/1998	ESP	17.000.000,00	100,00	6.215.473,00	5,960	M	MIIA	0,750	12	FRCC	27/11/2023	266	15,460	01152	00137	00131	10606	00004
012805400510603437	22/10/2001	0510603437	27/11/1998	ESP	12.000.000,00	100,00	9.140.500,00	5,960	M	MIIA	0,750	12	FRCC	27/11/2008	86	15,460	02071	00283	00026	28223	00000
012804300510627127	22/10/2001	0510627127	27/11/1998	ESP	10.000.000,00	100,00	9.090.472,00	5,910	M	MIIA	0,700	12	FRCC	27/11/2018	206	15,410	00989	00989	00000	5237	00004
012802310510601203	22/10/2001	0510601203	27/11/1998	ESP	5.000.000,00	100,00	4.294.983,00	5,960	M	MIIA	0,750	12	FRCC	27/11/2013	146	15,460	03974	00641	00019	4706	00005
012802500519003371	22/10/2001	0519003371	27/11/1998	ESP	10.000.000,00	100,00	8.601.374,00	5,860	M	MIIA	0,650	12	FRCC	27/11/2013	146	15,360	02776	01143	00151	22396	00008
012802020510602532	22/10/2001	0510602532	27/11/1998	ESP	10.000.000,00	100,00	7.596.681,00	5,960	M	MIIA	0,750	12	FRCC	27/04/2019	211	15,460	01544	00064	00063	3997	00004
012802000510608123	22/10/2001	0510608123	27/11/1998	ESP	12.000.000,00	100,00	10.888.289,00	5,910	M	MIIA	0,700	12	FRCC	27/11/2018	206	15,410	01617	00000	00209	1949	00000
012802440510605892	22/10/2001	0510605892	30/11/1998	ESP	12.500.000,00	100,00	10.595.781,00	5,810	M	MIIA	0,600	12	FRCC	30/11/2012	134	15,310	01187	00092	00126	9699	00002
012805000510626987	22/10/2001	0510626987	30/11/1998	ESP	27.000.000,00	100,00	21.426.933,00	5,910	M	MIIA	0,700	12	FRCC	30/08/2018	203	15,410	02933	00417	00179	15360	00005
012802400519611241	22/10/2001	0519611241	30/11/1998	ESP	10.500.000,00	100,00	9.541.892,00	5,860	M	MIIA	0,650	12	FRCC	30/11/2018	206	15,360	02690	00249	00225	3421	00008
012805400510603423	22/10/2001	0510603423	30/11/1998	ESP	15.000.000,00	100,00	13.640.082,00	5,960	M	MIIA	0,750	12	FRCC	30/11/2018	206	15,460	02411	00296	00164	38778	00002
012805380510606781	22/10/2001	0510606781	30/11/1998	ESP	27.500.000,00	100,00	23.536.671,00	5,810	M	MIIA	0,600	12	FRCC	30/11/2018	206	15,310	01753	00918	00191	38102	00003
012805260510604872	22/10/2001	0510604872	30/11/1998	ESP	12.144.000,00	100,00	11.581.660,00	5,960	M	MIIA	0,750	12	FRCC	30/11/2028	326	15,460	01999	00416	00001	5593	00000
012805260510604823	22/10/2001	0510604823	30/11/1998	ESP	9.000.000,00	100,00	8.425.002,00	5,960	M	MIIA	0,750	12	FRCC	30/11/2023	266	15,460	01860	00054	00013	2026	00000
012805300510600704	22/10/2001	0510600704	30/11/1998	ESP	7.600.000,00	100,00	7.253.629,00	5,960	M	MIIA	0,750	12	FRCC	30/11/2028	326	15,460	00894	00025	00163	1282	00000
012803410510603994	22/10/2001	0510603994	30/11/1998	ESP	9.500.000,00	100,00	7.608.484,00	5,860	M	MIIA	0,650	12	FRCC	30/09/2015	168	15,360	02057	00467	00047	9350	00003
012803600510512632	22/10/2001	0510512632	30/11/1998	ESP	7.000.000,00	100,00	5.052.302,00	5,860	M	MIIA	0,650	12	FRCC	30/11/2013	146	15,360	01200	00906	00032	9543	00006

128

BANKINTER 3 FONDO DE TITULIZACION HIPOTECARIA

CARTERA DE PARTICIPACIONES HIPOTECARIAS

NUM.PARTICIP.	FEC.EMI.	NUM.PREST.	F.APERT.	DIV.	CAPITAL INIC.	%PART.	CAPITAL PEND.	%NOMIN.	(1)	(2)	DIFERE.	(3)	(4)	F.VENCI.	(5)	%DEMORA	TOMO	LIBRO	FOLIO	FINCA	INSC.
012804800510627146	22/10/2001	0510627146	30/11/1998	ESP	7.500.000,00	100,00	6.820.028,80	5,960	M	MI1A	0,750	12	FRCC	30/11/2018	206	15,460	02715	00000	00216	21566	00000
012803410510604015	22/10/2001	0510604015	30/11/1998	ESP	18.000.000,00	100,00	14.216.648,00	5,860	M	MI1A	0,650	12	FRCC	30/11/2028	326	15,360	01565	00509	00191	26250	00006
012803000510705194	22/10/2001	0510705194	30/11/1998	ESP	31.000.000,00	100,00	25.678.090,00	5,810	M	MI1A	0,600	12	FRCC	30/11/2028	326	15,310	01547	01493	00081	56148	00003
012802600510605635	22/10/2001	0510605635	30/11/1998	ESP	16.000.000,00	100,00	13.404.135,00	5,960	M	MI1A	0,750	12	FRCC	30/11/2023	266	15,460	04036	00132	00162	8801	00001
012802700510602012	22/10/2001	0510602012	30/11/1998	ESP	4.500.000,00	100,00	3.818.680,00	5,960	M	MI1A	0,750	12	FRCC	30/11/2012	134	15,460	01803	00466	00085	41121	00002
012803820510006641	22/10/2001	0510006641	30/11/1998	ESP	9.500.000,00	100,00	6.321.301,00	6,060	M	MI1A	0,850	12	FRCC	30/01/2014	148	15,560	02273	00653	00090	58607	00007
012803810519002473	22/10/2001	0519002473	30/11/1998	ESP	11.000.000,00	100,00	9.468.294,00	5,960	M	MI1A	0,750	12	FRCC	30/11/2013	146	15,460	01527	00114	00205	6247	00004
012803800519003053	22/10/2001	0519003053	30/11/1998	ESP	10.000.000,00	100,00	8.130.333,00	5,960	M	MI1A	0,750	12	FRCC	30/11/2013	146	15,460	02495	01225	00783	30008	00007
012803800519003067	22/10/2001	0519003067	30/11/1998	ESP	24.000.000,00	100,00	13.321.891,00	5,710	M	MI1A	0,500	12	FRCC	30/11/2013	146	15,210	00000	00569	00057	41291	00002
012801000510608772	22/10/2001	0510608772	30/11/1998	ESP	10.000.000,00	100,00	4.019.627,00	5,910	M	MI1A	0,700	12	FRCC	30/10/2007	73	15,410	00471	00471	00019	34261	00003
012800850510603647	22/10/2001	0510603647	30/11/1998	ESP	8.000.000,00	100,00	7.285.913,00	6,060	M	MI1A	0,850	12	FRCC	30/11/2018	206	15,560	01784	00980	00134	32453	00006
012801000510608821	22/10/2001	0510608821	30/11/1998	ESP	11.500.000,00	100,00	10.997.372,00	6,060	M	MI1A	0,850	12	FRCC	30/11/2028	326	15,560	00930	00191	00126	17969	00003
012800680510003492	22/10/2001	0510003492	30/11/1998	ESP	18.500.000,00	100,00	16.822.754,00	5,960	M	MI1A	0,750	12	FRCC	30/11/2018	206	15,460	01176	00145	00001	5924	00005
012807800510618384	22/10/2001	0510618384	30/11/1998	ESP	7.000.000,00	100,00	6.371.102,00	5,960	M	MI1A	0,750	12	FRCC	30/11/2018	206	15,460	00728	00000	00209	8856	00000
012807800510618363	22/10/2001	0510618363	30/11/1998	ESP	8.000.000,00	100,00	4.502.086,00	5,960	M	MI1A	0,750	12	FRCC	30/11/2004	38	15,460	00828	00571	00112	44159	00000
012808000510664205	22/10/2001	0510664205	30/11/1998	ESP	29.000.000,00	100,00	22.599.166,00	6,060	M	MI1A	0,850	12	FRCC	30/11/2022	254	15,560	00000	00512	00132	34609	00003
012807960510604386	22/10/2001	0510604386	30/11/1998	ESP	13.000.000,00	100,00	11.231.978,00	6,210	M	MI1A	1,000	12	FRCC	30/11/2013	146	15,710	01321	00543	00151	38184	00006
012834650519760612	22/10/2001	0519760612	30/11/1998	ESP	18.000.000,00	100,00	16.298.995,00	5,250	M	MI1A	0,800	12	FRCC	30/11/2018	206	14,750	00710	00271	00060	23840	00000
012806470519990796	22/10/2001	0519990796	30/11/1998	ESP	7.000.000,00	100,00	6.057.261,00	5,960	M	MI1A	0,750	12	FRCC	30/11/2013	146	15,460	01509	00636	00025	46276	00000
012807040510603195	22/10/2001	0510603195	30/11/1998	ESP	8.000.000,00	100,00	7.268.023,00	5,960	M	MI1A	0,750	12	FRCC	30/11/2018	206	15,460	01263	00744	00022	5138N	00007
012807330510701245	22/10/2001	0510701245	30/11/1998	ESP	10.000.000,00	100,00	8.604.463,00	5,910	M	MI1A	0,700	12	FRCC	30/11/2013	146	15,410	00665	00377	00139	27821	00000
012807500510609373	22/10/2001	0510609373	30/11/1998	ESP	7.000.000,00	100,00	6.347.474,00	5,960	M	MI1A	0,750	12	FRCC	30/11/2018	206	15,460	01938	00071	00100	3092	00003
012808100510662087	22/10/2001	0510662087	30/11/1998	ESP	8.200.000,00	100,00	4.973.203,00	5,960	M	MI1A	0,750	12	FRCC	30/08/2009	95	15,460	01605	00197	00063	17888	00001
012808600510604723	22/10/2001	0510604723	01/12/1998	ESP	7.000.000,00	100,00	5.718.038,00	6,160	M	MI1A	1,000	12	FRCC	01/12/2010	110	15,660	01286	00508	00073	37609	00007
012808020519002831	22/10/2001	0519002831	01/12/1998	ESP	20.000.000,00	100,00	17.992.492,00	5,660	M	MI1A	0,500	12	FRCC	01/12/2017	194	15,160	00000	00000	00000	47186	00000
012807340510603764	22/10/2001	0510603764	01/12/1998	ESP	5.600.000,00	100,00	4.284.193,00	5,910	M	MI1A	0,750	12	FRCC	01/12/2008	86	15,410	01661	01012	00174	47235	00003
012806390519009241	22/10/2001	0519009241	01/12/1998	ESP	20.700.000,00	100,00	15.976.609,00	6,910	M	MI1A	1,750	12	FRCC	01/12/2008	86	16,410	00843	00282	00075	29098	00000
012806400510605721	22/10/2001	0510605721	01/12/1998	ESP	5.500.000,00	100,00	5.001.585,00	5,910	M	MI1A	0,750	12	FRCC	01/12/2018	206	15,410	00000	00000	00000	47623	00000
012806900510005381	22/10/2001	0510005381	01/12/1998	ESP	5.500.000,00	100,00	4.996.061,00	5,910	M	MI1A	0,750	12	FRCC	01/12/2018	206	15,410	00774	00288	00031	3560	00010
012806060510002056	22/10/2001	0510002056	01/12/1998	ESP	9.000.000,00	100,00	7.736.679,00	5,250	M	MI1A	0,750	12	FRCC	01/12/2013	146	14,750	01145	00273	00145	11702	00008
012807000510611591	22/10/2001	0510611591	01/12/1998	ESP	10.000.000,00	100,00	9.342.486,00	5,250	M	MI1A	0,750	12	FRCC	01/12/2023	266	14,750	00000	00000	00000	25.061	00001
012807000510611521	22/10/2001	0510611521	01/12/1998	ESP	9.000.000,00	100,00	8.191.183,00	5,500	M	MI1A	1,000	12	FRCC	01/12/2018	206	15,000	01727	01608	00028	56482	00001
012800620519001797	22/10/2001	0519001797	01/12/1998	ESP	18.000.000,00	100,00	16.115.579,00	5,910	M	MI1A	0,750	12	FRCC	01/12/2016	182	15,410	02757	00640	00004	30160	00000
012800550512026234	22/10/2001	0512026234	01/12/1998	ESP	19.000.000,00	100,00	16.359.705,00	5,810	M	MI1A	0,650	12	FRCC	01/12/2013	146	15,310	02590	00597	00011	11836	00010
012800640510603227	22/10/2001	0510603227	01/12/1998	ESP	10.500.000,00	100,00	5.701.239,00	5,910	M	MI1A	0,750	12	FRCC	01/12/2008	86	15,410	00936	00764	00162	36377	00006
012800560510602561	22/10/2001	0510602561	01/12/1998	ESP	30.000.000,00	100,00	28.131.229,00	5,910	M	MI1A	0,750	12	FRCC	01/12/2023	266	15,410	03247	00215	00001	7381	00000
012800560510602582	22/10/2001	0510602582	01/12/1998	ESP	12.000.000,00	100,00	7.803.022,00	5,660	M	MI1A	0,500	12	FRCC	01/05/2012	127	15,160	02458	00465	00044	22439	00008
012800340510603743	22/10/2001	0510603743	01/12/1998	ESP	16.000.000,00	100,00	14.518.397,00	5,860	M	MI1A	0,700	12	FRCC	01/12/2018	206	15,360	01636	00227	00160	12482	00003
012800370510604992	22/10/2001	0510604992	01/12/1998	ESP	27.950.000,00	100,00	26.082.063,00	5,100	M	MI1A	0,600	12	FRCC	01/12/2023	266	14,600	01053	00921	00082	44633	00004
012800520510604517	22/10/2001	0510604517	01/12/1998	ESP	11.000.000,00	100,00	8.931.552,00	5,910	M	MI1A	0,750	12	FRCC	01/12/2010	110	15,410	00863	00765	00222	19147	00005
012800550510605122	22/10/2001	0510605122	01/12/1998	ESP	9.000.000,00	100,00	8.178.523,00	5,660	M	MI1A	0,500	12	FRCC	01/12/2018	206	15,160	00875	00139	00023	8600	00007
012800470510602111	22/10/2001	0510602111	01/12/1998	ESP	25.000.000,00	100,00	23.434.324,00	5,910	M	MI1A	0,750	12	FRCC	01/12/2023	266	15,410	00663	00341	00201	15935	00000
012800470510602125	22/10/2001	0510602125	01/12/1998	ESP	30.000.000,00	100,00	25.760.019,00	5,910	M	MI1A	0,750	12	FRCC	01/02/2018	196	15,410	00663	00341	00185	15931	00001
012800340510603722	22/10/2001	0510603722	01/12/1998	ESP	9.500.000,00	100,00	8.893.007,00	5,700	M	MI1A	0,540	12	FRCC	01/12/2023	266	15,200	01080	01019	00067	40045	00007
012800360519003724	22/10/2001	0519003724	01/12/1998	ESP	12.000.000,00	100,00	9.944.675,00	5,910	M	MI1A	0,750	12	FRCC	01/07/2025	285	15,410	02127	00000	00135	106741A	00007
012800440519002584	22/10/2001	0519002584	01/12/1998	ESP	14.000.000,00	100,00	5.651.660,00	5,660	M	MI1A	0,500	12	FRCC	01/12/2005	50	15,160	01154	00387	00130	34057	00003
012800150510603437	22/10/2001	0510603437	01/12/1998	ESP	16.000.000,00	100,00	14.058.247,00	5,760	M	MI1A	0,600	12	FRCC	01/12/2018	206	15,260	01292	00315	00091	13793	00004
012800160510604957	22/10/2001	0510604957	01/12/1998	ESP	6.500.000,00	100,00	4.026.705,00	5,910	M	MI1A	0,750	12	FRCC	01/12/2008	86	15,410	02562	00644	00202	3362-N	00005
012800160510604901	22/10/2001	0510604901	01/12/1998	ESP	41.000.000,00	100,00	38.390.222,00	5,660	M	MI1A	0,500	12	FRCC	01/12/2023	266	15,160	01784	00640	00115	34342	00004
012800730510601752	22/10/2001	0510601752	01/12/1998	ESP	22.000.000,00	100,00	19.304.350,00	5,760	M	MI1A	0,600	12	FRCC	01/01/2022	243	15,260	02556	00563	00207	31693	00005
012800160510604922	22/10/2001	0510604922	01/12/1998	ESP	5.000.000,00	100,00	4.684.707,00	5,910	M	MI1A	0,750	12	FRCC	01/12/2023	266	15,410	02017	01031	00043	10648	00007
012800700510602694	22/10/2001	0510602694	01/12/1998	ESP	18.500.000,00	100,00	17.309.921,00	5,910	M	MI1A	0,750	12	FRCC	01/12/2023	266	15,410	02621	00674	00175	23394	00003
012800310510603243	22/10/2001	0510603243	01/12/1998	ESP	12.500.000,00	100,00	11.721.352,00	5,910	M	MI1A	0,750	12	FRCC	01/12/2023	266	15,410	00150	00443	00098	18002	00000
012800780510603675	22/10/2001	0510603675	01/12/1998	ESP	9.500.000,00	100,00	7.200.333,00	5,910	M	MI1A	0,750	12	FRCC	01/02/2012	124	15,410	00000	02485	00112	46346	00006
012800230510610256	22/10/2001	0510610256	01/12/1998	ESP	4.000.000,00	100,00	3.054.813,00	5,960	M	MI1A	0,800	12	FRCC	01/12/2008	86	15,460	00000	00512	00166	32708	00003
012800280510605403	22/10/2001	0510605403	01/12/1998	ESP	13.800.000,00	100,00	13.193.131,00	5,810	M	MI1A	0,650	12	FRCC	01/12/2028	326	15,310	01155	00388	00100	34122	00001
012803190510601494	22/10/2001	0510601494	01/12/1998	ESP	12.000.000,00	100,00	7.878.180,00	5,810	M	MI1A	0,650	12	FRCC	01/03/2017	185	15,310	00000	00049	00092	4333	00002
012805120510602667	22/10/2001	0510602667	01/12/1998	ESP	19.000.000,00	100,00	17.234.371,00	5,660	M	MI1A	0,500	12	FRCC	01/12/2018	206	15,160	00752	00752	00167	18784	00006
012801400519007321	22/10/2001	0519007321	01/12/1998	ESP	3.000.000,00	100,00	2.584.040,00	5,860	M	MI1A	0,700	12	FRCC	01/12/2013	146	15,360	01892	00063	00057	4741	00002
012805050519003465	22/10/2001	0519003465	01/12/1998	ESP	25.000.000,00	100,00	18.210.309,00	5,910	M	MI1A	0,750	12	FRCC	01/05/2016	175	15,410	02215	00508	00137	38615	00006
012805050519003367	22/10/2001	0519003367	01/12/1998	ESP	16.500.000,00	100,00	15.736.691,00	5,910	M	MI1A	0,750	12	FRCC	01/12/2028	326	15,410	02549	00842	00215	48949	00002
012805000510626455	22/10/2001	0510626455	01/12/1998	ESP	14.000.000,00	100,00	12.471.632,00	5,910	M	MI1A	0,750	12	FRCC	01/03/2022	245	15,410	01745	00395	00061	9982	00003
012805000510626441	22/10/2001	0510626441	02/12/1998	ESP	10.000.000,00	100,00	2.677.450,00	5,840	M	MI1A	0,680	12	FRCC	02/09/2005	47	15,340	02196	00155	00206	10900	00006
012802100510602463	22/10/2001	0510602463	02/12/1998	ESP	14.000.000,00	100,00	12.042.022,00	5,910	M	MI1A	0,750	12	FRCC	02/11/2020	229	15,410	01660	00412	00103	31030	00000
012801530519004877	22/10/2001	0519004877	02/12/1998	ESP	15.000.000,00	100,00	14.326.788,00	5,760	M	MI1A	0,600	12	FRCC	02/12/2028	326	15,260	02104	00292	00145	22345	00004
012801610510602225	22/10/2001	0510602225	02/12/1998	ESP	10.000.000,00	100,00	8.162.117,00	5,910	M	MI1A	0,750	12	FRCC	02/12/2018	206	15,410	00000	00000	00000	38764	00000
012802100510602505	22/10/2001	0510602505	02/12/1998	ESP	7.000.000,00	100,00	6.371.401,00	5,910	M	MI1A	0,750	12	FRCC	02/12/2018	206	15,410	01620	00129	00178	26029	00000
012803120510602327	22/10/2001	0510602327	02/12/1998	ESP	5.500.000,00	100,00	4.750.205,00	5,910	M	MI1A	0,750	12	FRCC	02/12/2013	146	15,410	01043	00113	00004	5887	00005
012803960510002511	22/10/2001	0510002511	02/12/1998	ESP	14.000.000,00	100,00	12.051.090,00	5,910	M	MI1A	0,750	12	FRCC	02/12/2013	146	15,410	01581	00041	00025	3845	00005
012803000510705201	22/10/2001	0510705201	02/12/1998	ESP	21.775.477,00	100,00	9.083.218,00	5,810	M	MI1A	0,650	12	FRCC	27/03/2028	318	15,310	00820	00412	00154	4307	00006
012803000510705096	22/10/2001	0510705096	02/12/1998	ESP	16.000.000,00	100,00	12.733.193,00	5,810	M	MI1A	0,650	12	FRCC	02/09/2021	239	15,310	01658	00292	00109	16994	00003
012800300519005944	22/10/2001	0519005944	02/12/1998	ESP	10.200.000,00	100,00	8.757.546,00	5,910	M	MI1A	0,750	12	FRCC	02/08/2017	190	15,410	00000	01352	00071	62896	00006
012800200519002497	22/10/2001	0519002497	02/12/1998	ESP	7.000.000,00	100,00	6.031.027,00	5,760	M	MI1A	0,600	12	FRCC	02/12/2013	146	15,260	01965	00474	00086	28569	00000
012800210510605396	22/10/2001	0510605396	02/12/1998	ESP	13.000.000,00	100,00	11.834.028,00	5,660	M	MI1A	0,500	12	FRCC	02/12/2018	206	15,160	00000	00000	00000	32808	00000
012800210510605466	22/10/2001	0510605466	02/12/1998	ESP	6.500.000,00	100,00	5.909.852,00	5,810	M	MI1A	0,650	12	FRCC	02/12/2018	206	15,310	00000	00191	00066	14601	00000
012800130510606095	22/10/2001	0510606095	02/12/1998	ESP	9.000.000,00	100,00	8.590.209,00	5,910	M	MI1A	0,750	12	FRCC	02/12/2028	326	15,410	01876	00000	00122	3688	00004
012800120510603875	22/10/2001	0510603875	02/12/1998	ESP	13.000.000,00	100,00	8.333.053,00	5,660	M	MI1A	0,500	12	FRCC	02/12/2023	266	15,160	00760	00753	00046	12978	00010
012800170510603306	22/10/2001	0510603306	02/12/1998	ESP	16.000.000,00	100,00	14.563.169,00	5,910	M	MI1A	0,750	12	FRCC	02/12/2018	206	15,410	00000	02708	00046	89561	00005
012800490510601532	22/10/2001	0510601532	02/12/1998	ESP	9.500.000,00	100,00	9.039.990,00	5,250	M	MI1A	0,750	12	FRCC	02/12/2028	326	14,750	01327	00133	00190	9847	00003
012800900510603953	22/10/2001	0510603953	02/12/1998	ESP	9.000.000,00	100,00	5.017.826,00	5,910	M	MI1A	0,750	12	FRCC	02/08/2010	106	15,410	01019	00511	00038	35542	00006
012801000510608807	22/10/2001	0510608807	02/12/1998	ESP	12.000.000,00	100,00	9.671.537,00	5,660	M	MI1A	0,500	12	FRCC	02/12/2028	326	15,160	01241	01241	00031	72286	00000
012800900510603967	22/10/2001	0510603967	02/12/1998	ESP	8.000.000,00	100,00	4.391.456,00	5,910	M	MI1A	0,750	12	FRCC	02/12/2018	206	15,410	01060	00552	00121	38996	00005
012807040510602803	22/10/2001	0510602803	02/12/1998	ESP	17.000.000,00	100,00	6.228.522,00	5,910	M	MI1A	0,750	12	FRCC	02/12/2018	206	15,410	00659	00388	00122	25644	00001
012806060510002042	22/10/2001	0510002042	02/12/1998	ESP	5.700.000,00	100,00	4.923.263,00	6,110	M	MI1A	0,950	12	FRCC	02/12/2013	146	15,610	01310	00075	00097	6325	00005
012831400519759426	22/10/2001	0519759426	02/12/1998	ESP	4.000.000,00	100,00	3.254.638,00	5,910	M	MI1A	0,750	12	FRCC	02/12/2010	110	15,410	01473	00400	00002	13549	00000
012806020510001443	22/10/2001	0510001443	02/12/1998	ESP	7.500.000,00	100,00	6.826.495,00	5,910	M	MI1A	0,750	12	FRCC	02/12/2018	206	15,410	00651	00194	00037	26522	00006
012806390519009297	22/10/2001	0519009297	02/12/1998	ESP	7.700.000,00	100,00	4.443.003,00	6,910	M	MI1A	1,750	12	FRCC	02/10/2006	60	16,410	00000	00000	00000		00000
012808760519006223	22/10/2001	0519006223	02/12/1998	ESP	20.000.000,00	100,00	13.472.614,00	5,660	M	MI1A	0,500	12	FRCC	02/10/2010	108	15,160	01668	00288	00211	32685	00000
012806380510601435	22/10/2001	0510601435	02/12/1998	ESP	8.700.000,00	100,00	7.693.471,00	5,910	M	MI1A	0,750	12	FRCC	02/12/2015	170	15,410	01542	00292	00201	15168	00002
012808020510605582	22/10/2001	0510605582	03/12/1998	ESP	24.000.000,00	100,00	22.536.825,00	6,160	M	MI1A	1,000	12	FRCC	03/12/2023	266	15,660	02046	00529	00052	5424	00002
012808130510661656	22/10/2001	0510661656	03/12/1998	ESP	12.000.000,00	100,00	11.229.609,00	5,910	M	MI1A	0,750	12	FRCC	03/12/2023	266	15,410	01744	00818	00218	22067	00002
012806510519003751	22/10/2001	0519003751	03/12/1998	ESP	7.000.000,00	100,00	6.358.634,00	5,910	M	MI1A	0,750	12	FRCC	03/12/2018	206	15,410	00000	00089	00209	4190	00000
012806500519005003	22/10/2001	0519005003	03/12/1998	ESP	7.000.000,00	100,00	6.363.878,00	6,010	M	MI1A	0,850	12	FRCC	03/12/2018	206	15,510	00000	00000	00000	9819	00000
012807200510606865	22/10/2001	0510606865	03/12/1998	ESP	19.500.000,00	100,00	15.409.603,00	5,910	M	MI1A	0,750	12	FRCC	03/12/2013	146	15,410	01790	00751	00058	34282	00005
012807300519008632	22/10/2001	0519008632	03/12/1998	ESP	17.000.000,00	100,00	11.141.229,00	6,160	M	MI1A	1,000	12	FRCC	03/12/2023	266	15,660	00000	00000	00000	2977	00000
012807020510603543	22/10/2001	0510603543	03/12/1998	ESP	8.000.000,00	100,00	6.563.734,00	5,810	M	MI1A	0,650	12	FRCC	03/04/2013	138	15,310	01608	00321	00004	14.571	00000
012806480510600787	22/10/2001	0510600787	03/12/1998	ESP	12.500.000,00	100,00	10.759.901,00	5,910	M	MI1A	0,750	12	FRCC	03/12/2013	146	15,410	01184	00668	00050	47090	00001
012835940510002132	22/10/2001	0510002132	03/12/1998	ESP	14.500.000,00	100,00	13.173.890,00	5,910	M	MI1A	0,750	12	FRCC	03/12/2018	206	15,410	01188	00084	00149	7386	00000
012800920510602072	22/10/2001	0510602072	03/12/1998	ESP	7.000.000,00	100,00	4.985.996,00	5,910	M	MI1A	0,750	12	FRCC	03/04/2011	114	15,410	01444	00417	00117	21607	00007
012801100510605954	22/10/2001	0510605954	03/12/1998	ESP	11.000.000,00	100,00	9.987.028,00	5,860	M	MI1A	0,700	12	FRCC	03/12/2018	206	15,360	00947	00002	00003	96	00005
012800600519002502	22/10/2001	0519002502	03/12/1998	ESP	12.000.000,00	100,00	11.194.375,00	5,910	M	MI1A	0,750	12	FRCC	03/12/2023	266	15,410	02091	00621	00119	33766	00005
012800550510605136	22/10/2001	0510605136	03/12/1998	ESP	17.000.000,00	100,00	15.430.285,00	5,760	M	MI1A	0,600	12	FRCC	03/12/2018	206	15,260	02191	00223	00170	12698	00006
012800160510604873	22/10/2001	0510604873	03/12/1998	ESP	24.500.000,00	100,00	22.985.501,00	5,860	M	MI1A	0,700	12	FRCC	03/12/2023	266	15,360	01982	00000	00220	17021	00013
012800520510604475	22/10/2001	0510604475	03/12/1998	ESP	10.000.000,00	100,00	8.148.807,00	5,910	M	MI1A	0,750	12	FRCC	03/12/2013	146	15,410	00656	00543	00135	31531	00007
012800530510603335	22/10/2001	0510603335	03/12/1998	ESP	11.000.000,00	100,00	9.468.707,00	5,910	M	MI1A	0,750	12	FRCC	03/12/2013	146	15,410	00794	00787	00077	37996	00003
012800340510603792	22/10/2001	0510603792	03/12/1998	ESP	4.000.000,00	100,00	2.283.710,00	5,910	M	MI1A	0,750	12	FRCC	03/12/2008	86	15,410	01058	00997	00174	27897	00011
012800340510603694	22/10/2001	0510603694	03/12/1998	ESP	18.000.000,00	100,00	4.744.538,00	5,860	M	MI1A	0,700	12	FRCC	03/12/2013	146	15,360	01570	00480	00199	19250	00002
012800310510603264	22/10/2001	0510603264	03/12/1998	ESP	20.000.000,00	100,00	6.645.767,00	5,810	M	MI1A	0,650	12	FRCC	03/08/2006	58	15,310	01795	01324	00001	56941	00000
012800260510604484	22/10/2001	0510604484	03/12/1998	ESP	28.000.000,00	100,00	23.192.964,00	5,710	M	MI1A	0,550	12	FRCC	03/12/2013	146	15,210	01078	00000	00192	46884	00000
012803410510604064	22/10/2001	0510604064	03/12/1998	ESP	10.000.000,00	100,00	4.082.717,00	5,810	M	MI1A	0,650	12	FRCC	03/12/2008	86	15,310	02046	00464	00081	9578	00005
012802010510602636	22/10/2001	0510602636	03/12/1998	ESP	9.000.000,00	100,00	6.801.619,00	5,910	M	MI1A	0,750	12	FRCC	03/11/2014	157	15,410	02405	00516	00169	36172-43602	00003
012805240510605507	22/10/2001	0510605507	03/12/1998	ESP	32.500.000,00	100,00	26.350.507,00	5,910	M	MI1A	0,750	12	FRCC	03/08/2026	298	15,410	03292	00418	00128	4912	00011
012801400519007384	22/10/2001	0519007384	03/12/1998	ESP	8.000.000,00	100,00	6.893.227,00	5,910	M	MI1A	0,750	12	FRCC	03/12/2013	146	15,410	02943	02130	00068	9616	00000
012801400519007272	22/10/2001	0519007272	03/12/1998	ESP	11.000.000,00	100,00	8.940.939,00	5,910	M	MI1A	0,750	12	FRCC	03/12/2010	110	15,410	03029	02241	00132	18172	00005
012801400519007293	22/10/2001	0519007293	03/12/1998	ESP	5.000.000,00	100,00	4.309.806,00	5,960	M	MI1A	0,800	12	FRCC	03/12/2013	146	15,460	02207	01523	00041	525	00011
012802440510605871	22/10/2001	0510605871	03/12/1998	ESP	12.000.000,00	100,00	9.948.885,00	5,760	M	MI1A	0,600	12	FRCC	03/12/2018	206	15,260	01132	00084	00044	8706	00005
012801510510605757	22/10/2001	0510605757	03/12/1998	ESP	11.000.000,00	100,00	3.999.984,00	5,960	M	MI1A	0,800	12	FRCC	03/11/2010	109	15,460	00789	00000	00013	7437	00003
012804600510626856	22/10/2001	0510626856	03/12/1998	ESP	10.000.000,00	100,00	8.607.920,00	5,910	M	MI1A	0,750	12	FRCC	03/12/2013	146	15,410	01991	00487	00212	39094	00003
012801500510606512	22/10/2001	0510606512	03/12/1998	ESP	15.000.000,00	100,00	9.230.360,00	5,910	M	MI1A	0,750	12	FRCC	03/12/2023	266	15,410	01831	00126	00201	9094	00001
012804050510627375	22/10/2001	0510627375	03/12/1998	ESP	6.000.000,00	100,00	4.876.874,00	5,910	M	MI1A	0,750	12	FRCC	03/12/2010	110	15,410	04308	00190	00026	10556	00005
012801500510606554	22/10/2001	0510606554	04/12/1998	ESP	7.000.000,00	100,00	6.681.276,00	5,910	M	MI1A	0,750	12	FRCC	04/12/2028	326	15,410	01876	00078	00038		00000
012801510510605792	22/10/2001	0510605792	04/12/1998	ESP	7.500.000,00	100,00	6.820.337,00	5,910	M	MI1A	0,750	12	FRCC	04/12/2018	206	15,410	01048	00223	00202	5141	00005
012801400519007391	22/10/2001	0519007391	04/12/1998	ESP	35.000.000,00	100,00	31.828.275,00	5,910	M	MI1A	0,750	12	FRCC	04/12/2018	206	15,410	02208	02074	00062	8930	00008
012805080510603937	22/10/2001	0510603937	04/12/1998	ESP	11.300.000,00	100,00	10.785.495,00	5,910	M	MI1A	0,750	12	FRCC	04/12/2028	326	15,410	01888	00105	00091	6989	00003
012801510510605673	22/10/2001	0510605673	04/12/1998	ESP	9.000.000,00	100,00	6.860.452,00	5,860	M	MI1A	0,700	12	FRCC	04/12/2008	86	15,360	00979	00758	00089	6805	00000
012801700510602346	22/10/2001	0510602346	04/12/1998	ESP	13.000.000,00	100,00	10.693.686,00	5,660	M	MI1A	0,500	12	FRCC	04/12/2013	146	15,160	01363	00650	00178	52610	00003
012802440510605976	22/10/2001	0510605976	04/12/1998	ESP	12.000.000,00	100,00	6.277.478,00	5,910	M	MI1A	0,750	12	FRCC	04/12/2013	146	15,410	01659	00134	00043	14254	00003

129

NOTARÍA DE D. ROBERTO PAREJO GAMIR · MADRID

CARTERA DE PARTICIPACIONES HIPOTECARIAS

NUM.PARTICIP.	FEC.EMI.	NUM.PREST.	F.APERT.	DIV.	CAPITAL INIC.	%PART.	CAPITAL PEND.	%NOMIN.	(1)	(2)	DIFERE.	(3)	(4)	F.VENCI.	(5)	%DEMORA	TOMO	LIBRO	FOLIO	FINCA	INSC.
012805200519604836	22/10/2001	0519604836	04/12/1998	ESP	8.300.000,00	100,00	7.922.098,00	5,910	M	MIIA	0,750	12	FRCC	04/12/2028	326	15,410	02895	00089	00079	2786	00000
012805220510604791	22/10/2001	0510604791	04/12/1998	ESP	9.000.000,00	100,00	8.176.890,00	5,910	M	MIIA	0,750	12	FRCC	04/12/2018	206	15,410	02056	00528	00011	21311	00003
012805130510602962	22/10/2001	0510602962	04/12/1998	ESP	5.000.000,00	100,00	4.214.291,00	5,910	M	MIIA	0,750	12	FRCC	04/12/2013	146	15,410	00916	00454	00013	21477 - N	00006
012802300510606137	22/10/2001	0510606137	04/12/1998	ESP	20.000.000,00	100,00	17.349.752,00	5,660	M	MIIA	0,500	12	FRCC	04/12/2023	266	15,160	03205	00100	00096	8104	00003
012802020510602567	22/10/2001	0510602567	04/12/1998	ESP	14.000.000,00	100,00	12.719.612,00	5,910	M	MIIA	0,750	12	FRCC	04/12/2018	206	15,410	01245	00354	00244	12317	00001
012803410510604036	22/10/2001	0510604036	04/12/1998	ESP	9.000.000,00	100,00	7.641.750,00	5,760	M	MIIA	0,600	12	FRCC	04/06/2017	188	15,260	01570	00514	00036	14044	00008
012803400510609852	22/10/2001	0510609852	04/12/1998	ESP	17.000.000,00	100,00	11.667.214,00	5,760	M	MIIA	0,600	12	FRCC	04/04/2016	174	15,260	01204	00079	00110	1268	00008
012803430510603023	22/10/2001	0510603023	04/12/1998	ESP	38.000.000,00	100,00	36.195.263,00	5,660	M	MIIA	0,500	12	FRCC	04/12/2028	326	15,160	01510	00101	00012	4153	00003
012803160510600756	22/10/2001	0510600756	04/12/1998	ESP	11.200.000,00	100,00	9.616.367,00	5,150	M	MIIA	0,650	12	FRCC	04/06/2021	236	14,650	01066	00227	00092	15745	00002
012803090510600665	22/10/2001	0510600665	04/12/1998	ESP	15.000.000,00	100,00	13.644.187,00	5,810	M	MIIA	0,650	12	FRCC	04/12/2018	206	15,310	01516	00112	00209	7422	00003
012803150510001142	22/10/2001	0510001142	04/12/1998	ESP	9.000.000,00	100,00	7.312.547,00	5,860	M	MIIA	0,700	12	FRCC	04/12/2018	206	15,360	00000	00437	00157	6670	00003
012803000510705152	22/10/2001	0510705152	04/12/1998	ESP	9.000.000,00	100,00	7.271.695,00	5,760	M	MIIA	0,600	12	FRCC	04/12/2013	146	15,260	01520	00060	00025	4911	00003
012804000510627405	22/10/2001	0510627405	04/12/1998	ESP	30.000.000,00	100,00	22.321.223,00	5,760	M	MIIA	0,600	12	FRCC	04/12/2018	206	15,260	02632	00951	00033	53260	00003
012803970519001992	22/10/2001	0519001992	04/12/1998	ESP	6.000.000,00	100,00	5.621.648,00	5,910	M	MIIA	0,750	12	FRCC	04/12/2023	266	15,410	00529	00050	00115	4935	00010
012804010510626797	22/10/2001	0510626797	04/12/1998	ESP	14.000.000,00	100,00	13.117.177,00	5,910	M	MIIA	0,750	12	FRCC	04/12/2023	266	15,410	02717	00789	00037	21568	00000
012802700510602026	22/10/2001	0510602026	04/12/1998	ESP	3.500.000,00	100,00	3.179.321,00	5,910	M	MIIA	0,750	12	FRCC	04/12/2018	206	15,410	01887	00550	00219	52895	00003
012802600510605684	22/10/2001	0510605684	04/12/1998	ESP	8.500.000,00	100,00	4.528.898,00	5,910	M	MIIA	0,750	12	FRCC	04/12/2013	146	15,410	04264	00752	00082	49175	00001
012803970519002006	22/10/2001	0519002006	04/12/1998	ESP	15.000.000,00	100,00	11.948.412,00	5,810	M	MIIA	0,650	12	FRCC	04/12/2018	206	15,310	00822	00413	00085	21002	00010
012803810519002585	22/10/2001	0519002585	04/12/1998	ESP	10.000.000,00	100,00	9.085.449,00	5,910	M	MIIA	0,750	12	FRCC	04/12/2018	206	15,410	02301	00681	00183	60567	00001
012803540510602684	22/10/2001	0510602684	04/12/1998	ESP	6.000.000,00	100,00	4.867.843,00	5,860	M	MIIA	0,700	12	FRCC	04/12/2010	110	15,360	00892	00089	00201	4364	00001
012803560510003892	22/10/2001	0510003892	04/12/1998	ESP	10.200.000,00	100,00	9.570.316,00	6,160	M	MIIA	1,000	12	FRCC	04/12/2023	266	15,660	00886	00208	00134	3931/BIS	00002
012803560510003906	22/10/2001	0510003906	04/12/1998	ESP	13.000.000,00	100,00	12.039.983,00	5,660	M	MIIA	0,500	12	FRCC	04/12/2033	386	15,160	00888	00568	00157	16670	00005
012803820510006571	22/10/2001	0510006571	04/12/1998	ESP	11.000.000,00	100,00	10.297.114,00	5,960	M	MIIA	0,800	12	FRCC	04/12/2023	266	15,460	02345	00725	00145	30158	00007
012806000510018192	22/10/2001	0510018192	04/12/1998	ESP	19.000.000,00	100,00	6.217.282,00	5,660	M	MIIA	0,500	12	FRCC	04/09/2006	59	15,160	01790	00477	00206	48212	00000
012800440519002591	22/10/2001	0519002591	04/12/1998	ESP	8.000.000,00	100,00	4.946.397,00	5,660	M	MIIA	0,500	12	FRCC	04/10/2011	120	15,160	01282	00107	00109	5278	00003
012800420512025101	22/10/2001	0512025101	04/12/1998	ESP	7.000.000,00	100,00	4.445.709,00	5,910	M	MIIA	0,750	12	FRCC	04/12/2005	50	15,410	00753	00000	00076	27612	00008
012800730510601794	22/10/2001	0510601794	04/12/1998	ESP	25.779.000,00	100,00	7.131.499,00	5,910	M	MIIA	0,750	12	FRCC	04/12/2018	206	15,410	01736	00068	00108	4650	00003
012800420510602463	22/10/2001	0510602463	04/12/1998	ESP	17.000.000,00	100,00	14.509.342,00	5,910	M	MIIA	0,750	12	FRCC	04/12/2023	266	15,410	00866	00130	00187	9797	00006
012800470519002601	22/10/2001	0519002601	04/12/1998	ESP	9.000.000,00	100,00	7.153.964,00	5,910	M	MIIA	0,750	12	FRCC	04/08/2015	166	15,410	00498	00271	00073	7188	00007
012800110510606506	22/10/2001	0510606506	04/12/1998	ESP	20.000.000,00	100,00	16.256.534,00	5,910	M	MIIA	0,750	12	FRCC	04/10/2021	240	15,410	01692	00290	00063	17785	00000
012800480519006403	22/10/2001	0519006403	04/12/1998	ESP	7.500.000,00	100,00	7.032.820,00	5,910	M	MIIA	0,750	12	FRCC	04/12/2023	266	15,410	03581	00847	00167	33633	00004
012800210510605494	22/10/2001	0510605494	04/12/1998	ESP	12.500.000,00	100,00	7.908.458,00	5,810	M	MIIA	0,650	12	FRCC	04/12/2013	146	15,310	02083	00329	00073	13754	00000
012800210510605354	22/10/2001	0510605354	04/12/1998	ESP	37.000.000,00	100,00	27.295.192,00	5,910	M	MIIA	0,750	12	FRCC	04/12/2018	206	15,410	01098	00415	00025	24386	00000
012800210510605361	22/10/2001	0510605361	04/12/1998	ESP	9.000.000,00	100,00	7.309.749,00	5,810	M	MIIA	0,650	12	FRCC	04/12/2010	110	15,310	00886	00115	00035	2732	00000
012800470519002664	22/10/2001	0519002664	04/12/1998	ESP	10.500.000,00	100,00	5.853.875,00	5,910	M	MIIA	0,750	12	FRCC	04/11/2008	85	15,410	00310	00174	00026	9236	00006
012800540510602601	22/10/2001	0510602601	04/12/1998	ESP	16.000.000,00	100,00	14.550.064,00	5,910	M	MIIA	0,750	12	FRCC	04/12/2018	206	15,410	02524	00558	00211	26853	00000
012800500519003661	22/10/2001	0519003661	04/12/1998	ESP	12.900.000,00	100,00	11.122.321,00	5,860	M	MIIA	0,700	12	FRCC	04/12/2013	146	15,360	00817	00047	00211	6051	00000
012800600519002481	22/10/2001	0519002481	04/12/1998	ESP	20.000.000,00	100,00	15.284.421,00	5,910	M	MIIA	0,750	12	FRCC	04/12/2008	86	15,410	01219	00000	00116	50843	00000
012800560510602484	22/10/2001	0510602484	04/12/1998	ESP	28.000.000,00	100,00	26.725.123,00	5,910	M	MIIA	0,750	12	FRCC	04/12/2028	326	15,410	00000	00000	00000	13869	00000
012801100510605765	22/10/2001	0510605765	04/12/1998	ESP	10.000.000,00	100,00	9.087.946,00	5,810	M	MIIA	0,650	12	FRCC	04/12/2018	206	15,310	00885	00250	00088	22520	00005
012800900510603981	22/10/2001	0510603981	04/12/1998	ESP	5.200.000,00	100,00	4.733.029,00	5,910	M	MIIA	0,750	12	FRCC	04/12/2018	206	15,410	01176	00045	00149	938	00009
012800950510602222	22/10/2001	0510602222	04/12/1998	ESP	10.000.000,00	100,00	8.119.581,00	5,910	M	MIIA	0,750	12	FRCC	04/12/2010	110	15,410	01608	00080	00079	4532	00004
012836240519760302	22/10/2001	0519760302	04/12/1998	ESP	27.000.000,00	100,00	25.242.621,00	5,400	M	MIIA	0,900	12	FRCC	04/12/2023	266	14,900	02406	00413	00080	6666	00000
012806510519003793	22/10/2001	0519003793	04/12/1998	ESP	10.000.000,00	100,00	7.602.968,00	5,810	M	MIIA	0,650	12	FRCC	04/12/2008	86	15,310	01714	00156	00063	14137	00000
012807300519008625	22/10/2001	0519008625	04/12/1998	ESP	7.500.000,00	100,00	6.807.683,00	6,060	M	MIIA	0,900	12	FRCC	04/12/2018	206	15,560	00000	00000	00000	21729	00000
012807800510618412	22/10/2001	0510618412	04/12/1998	ESP	16.000.000,00	100,00	12.577.279,00	5,910	M	MIIA	0,750	12	FRCC	04/07/2022	249	15,410	00002	00145	00117	25	09831
012807600510605204	22/10/2001	0510605204	04/12/1998	ESP	11.000.000,00	100,00	10.540.245,00	6,410	M	MIIA	1,250	12	FRCC	04/12/2028	326	15,910	01623	00201	00195	57011	00003
012807510510603305	22/10/2001	0510603305	04/12/1998	ESP	3.000.000,00	100,00	2.587.720,00	6,060	M	MIIA	0,900	12	FRCC	04/12/2013	146	15,560	01446	00121	00197	9075	00001
012807300519008317	22/10/2001	0519008317	04/12/1998	ESP	7.500.000,00	100,00	6.822.084,00	5,810	M	MIIA	0,650	12	FRCC	04/12/2018	206	15,310	01187	00308	00000	8709	00000
012806800510006421	22/10/2001	0510006421	04/12/1998	ESP	11.000.000,00	100,00	5.952.305,00	5,760	M	MIIA	0,600	12	FRCC	04/12/2013	146	15,260	00838	00240	00069	21568	00002
012807200510607775	22/10/2001	0510607775	04/12/1998	ESP	4.000.000,00	100,00	2.256.311,00	5,910	M	MIIA	0,750	12	FRCC	04/12/2004	38	15,410	01028	00304	00008	24124	00004
012830150519759686	22/10/2001	0519759686	04/12/1998	ESP	6.000.000,00	100,00	5.184.209,00	6,160	M	MIIA	1,000	12	FRCC	04/12/2013	146	15,660	01004	00023	00168	1523	00000
012834740519759081	22/10/2001	0519759081	04/12/1998	ESP	6.000.000,00	100,00	5.429.779,00	5,100	M	MIIA	0,600	12	FRCC	04/12/2018	206	14,600	00195	00195	00109	1735	00000
012806340510000096	22/10/2001	0510000096	04/12/1998	ESP	11.500.000,00	100,00	8.840.127,00	6,660	M	MIIA	1,500	12	FRCC	04/12/2008	86	16,160	01280	00359	00133	26430	00008
012806060510002077	22/10/2001	0510002077	04/12/1998	ESP	17.500.000,00	100,00	15.873.760,00	5,660	M	MIIA	0,500	12	FRCC	04/12/2018	206	15,160	01744	00240	00223	24606	00005
012806370519004143	22/10/2001	0519004143	04/12/1998	ESP	6.500.000,00	100,00	5.657.250,00	6,660	M	MIIA	1,500	12	FRCC	04/12/2013	146	16,160	02484	01345	00007	94794	00003
012806230510603604	22/10/2001	0510603604	04/12/1998	ESP	3.000.000,00	100,00	2.595.539,00	6,160	M	MIIA	1,000	12	FRCC	04/12/2013	146	15,660	01326	00035	00100	4376	00001
012807340510604877	22/10/2001	0510604877	04/12/1998	ESP	7.300.000,00	100,00	6.994.897,00	6,410	M	MIIA	1,250	12	FRCC	04/12/2028	326	15,910	01760	01111	00182	12603	00008
012807400510608474	22/10/2001	0510608474	04/12/1998	ESP	3.800.000,00	100,00	3.283.334,00	6,160	M	MIIA	1,000	12	FRCC	04/12/2013	146	15,660	01966	00140	00145	9760	00003
012806510519003807	22/10/2001	0519003807	05/12/1998	ESP	12.000.000,00	100,00	10.309.365,00	5,940	M	MIIA	0,750	12	FRCC	05/12/2013	146	15,440	01714	00156	00063	14137	00000
012800650510601576	22/10/2001	0510601576	05/12/1998	ESP	5.000.000,00	100,00	3.829.030,00	6,190	M	MIIA	1,000	12	FRCC	05/12/2008	86	15,690	01205	00311	00139	17807	00007
012800640510603241	22/10/2001	0510603241	07/12/1998	ESP	7.000.000,00	100,00	5.526.120,00	5,940	M	MIIA	0,750	12	FRCC	07/12/2013	146	15,440	01057	00065	00203	4465	00003
012800490510601567	22/10/2001	0510601567	07/12/1998	ESP	9.000.000,00	100,00	5.321.609,00	5,250	M	MIIA	0,750	12	FRCC	07/08/2008	82	14,750	00000	00000	00000		00000
012806370519004157	22/10/2001	0519004157	07/12/1998	ESP	5.000.000,00	100,00	4.352.127,00	6,690	M	MIIA	1,500	12	FRCC	07/12/2013	146	16,190	02489	01350	00139	95724	00003
012806450519005663	22/10/2001	0519005663	07/12/1998	ESP	7.000.000,00	100,00	5.706.937,00	6,190	M	MIIA	1,000	12	FRCC	07/12/2010	110	15,690	00433	00000	00039	29098	00000
012805090519002762	22/10/2001	0519002762	07/12/1998	ESP	10.500.000,00	100,00	8.841.096,00	5,940	M	MIIA	0,750	12	FRCC	07/12/2023	266	15,440	02233	00219	00214	12749	00005
012805530519001483	22/10/2001	0519001483	09/12/1998	ESP	8.500.000,00	100,00	7.603.812,00	5,940	M	MIIA	0,750	12	FRCC	09/12/2016	182	15,440	01129	00405	00096	16612	00004
012804050510627025	22/10/2001	0510627025	09/12/1998	ESP	4.000.000,00	100,00	3.439.777,00	5,790	M	MIIA	0,600	12	FRCC	09/12/2013	146	15,290	00683	00376	00053	10813	00000
012804030510626806	22/10/2001	0510626806	09/12/1998	ESP	18.700.000,00	100,00	17.822.309,00	5,790	M	MIIA	0,600	12	FRCC	09/12/2028	326	15,290	03981	00150	00157	9754	00006
012804300510626875	22/10/2001	0510626875	09/12/1998	ESP	16.000.000,00	100,00	12.819.313,00	5,840	M	MIIA	0,650	12	FRCC	09/12/2013	146	15,340	01230	01230	00088	15147	00003
012805240510605612	22/10/2001	0510605612	09/12/1998	ESP	6.500.000,00	100,00	6.104.159,00	6,190	M	MIIA	1,000	12	FRCC	09/12/2023	266	15,690	03239	00171	00218	1006	00002
012801510510605827	22/10/2001	0510605827	09/12/1998	ESP	3.000.000,00	100,00	2.066.345,00	5,940	M	MIIA	0,750	12	FRCC	09/12/2006	62	15,440	01659	00087	00166	6559	00001
012803510510602597	22/10/2001	0510602597	09/12/1998	ESP	9.200.000,00	100,00	8.351.458,00	5,940	M	MIIA	0,750	12	FRCC	09/12/2018	206	15,440	00506	00034	00193	2820	00004
012801530519005164	22/10/2001	0519005164	09/12/1998	ESP	8.000.000,00	100,00	7.275.630,00	5,940	M	MIIA	0,750	12	FRCC	09/12/2018	206	15,440	02212	00343	00036	3731	00006
012803800519003074	22/10/2001	0519003074	09/12/1998	ESP	12.000.000,00	100,00	10.719.595,00	5,840	M	MIIA	0,650	12	FRCC	09/12/2016	182	15,340	02156	00110	00195	11870	00004
012804000510627482	22/10/2001	0510627482	09/12/1998	ESP	4.000.000,00	100,00	3.637.820,00	5,940	M	MIIA	0,750	12	FRCC	09/12/2018	206	15,440	01080	00029	00017	3348	00000
012802900510627722	22/10/2001	0510627722	09/12/1998	ESP	9.400.000,00	100,00	8.543.692,00	5,790	M	MIIA	0,600	12	FRCC	09/12/2018	206	15,290	01848	00492	00172	39987	00000
012803120510602355	22/10/2001	0510602355	09/12/1998	ESP	5.000.000,00	100,00	2.284.662,00	5,890	M	MIIA	0,700	12	FRCC	09/03/2007	65	15,390	01098	00831	00180	16930	00006
012803100510602101	22/10/2001	0510602101	09/12/1998	ESP	7.000.000,00	100,00	6.259.867,00	5,890	M	MIIA	0,700	12	FRCC	09/12/2016	182	15,390	00000	00763	00223	18610-A	00006
012803120510602362	22/10/2001	0510602362	09/12/1998	ESP	5.000.000,00	100,00	3.817.407,00	5,940	M	MIIA	0,750	12	FRCC	09/12/2008	86	15,440	01101	00265	00070	7814	00004
012803010510603044	22/10/2001	0510603044	09/12/1998	ESP	14.500.000,00	100,00	12.134.110,00	5,840	M	MIIA	0,650	12	FRCC	09/01/2017	183	15,340	00000	00383	00086	12.876	00007
012803000510705173	22/10/2001	0510705173	09/12/1998	ESP	10.000.000,00	100,00	9.101.715,00	5,840	M	MIIA	0,650	12	FRCC	09/12/2018	206	15,340	01496	00036	00189	3200	00008
012803420510604513	22/10/2001	0510604513	09/12/1998	ESP	18.000.000,00	100,00	15.741.884,00	5,790	M	MIIA	0,600	12	FRCC	09/09/2021	239	15,290	01567	00301	00198	8492	00003
012801800510606885	22/10/2001	0510606885	09/12/1998	ESP	15.500.000,00	100,00	12.953.480,00	5,840	M	MIIA	0,650	12	FRCC	09/10/2016	180	15,340	01677	00767	00121	44880	00009
012802440510605962	22/10/2001	0510605962	09/12/1998	ESP	13.000.000,00	100,00	12.191.077,00	5,940	M	MIIA	0,750	12	FRCC	09/12/2023	266	15,440	01656	00052	00092	9742	00003
012805330510600903	22/10/2001	0510600903	09/12/1998	ESP	8.000.000,00	100,00	4.586.767,00	5,840	M	MIIA	0,650	12	FRCC	09/08/2014	154	15,340	01865	00827	00130	51202	00000
012806450519005684	22/10/2001	0519005684	09/12/1998	ESP	8.000.000,00	100,00	7.268.956,00	5,940	M	MIIA	0,750	12	FRCC	09/12/2018	206	15,440	00000	00000	00000	9811	00000
012806900510005402	22/10/2001	0510005402	09/12/1998	ESP	6.000.000,00	100,00	3.129.536,00	5,940	M	MIIA	0,750	12	FRCC	09/12/2010	110	15,440	01625	00104	00018	6988	00007
012806040510005127	22/10/2001	0510005127	09/12/1998	ESP	14.000.000,00	100,00	11.866.248,00	5,940	M	MIIA	0,750	12	FRCC	09/12/2018	206	15,440	02323	00772	00062	57165	00006
012832890519759673	22/10/2001	0519759673	09/12/1998	ESP	8.800.000,00	100,00	8.003.194,00	5,940	M	MIIA	0,750	12	FRCC	09/12/2018	206	15,440	00347	00000	00117	30099	00000
012807920510605061	22/10/2001	0510605061	09/12/1998	ESP	10.100.000,00	100,00	9.499.778,00	6,190	M	MIIA	1,000	12	FRCC	09/12/2023	266	15,690	00988	00739	00003	41341	00000
012807810510607836	22/10/2001	0510607836	09/12/1998	ESP	7.000.000,00	100,00	6.370.439,00	6,190	M	MIIA	1,000	12	FRCC	09/12/2018	206	15,690	02112	00330	00063	10787A	00004
012836470519759366	22/10/2001	0519759366	09/12/1998	ESP	5.500.000,00	100,00	5.194.045,00	5,250	M	MIIA	0,750	12	FRCC	09/12/2028	326	14,750	02422	00860	00100	59097	00000
012837800519758617	22/10/2001	0519758617	09/12/1998	ESP	15.000.000,00	100,00	13.580.775,00	5,100	M	MIIA	0,600	12	FRCC	09/12/2018	206	14,600	01045	00122	00013	10617	00000
012800260512920091	22/10/2001	0512920091	09/12/1998	ESP	16.500.000,00	100,00	12.410.393,00	5,720	T	EUIA	0,600	12	FRCC	09/06/2019	212	15,220	01811	00187	00000	11717	00000
012803540510602726	22/10/2001	0510602726	10/12/1998	ESP	10.000.000,00	100,00	7.687.197,00	5,790	T	MIIA	0,600	12	FRCC	10/12/2008	86	15,290	01856	00054	00154	2468	00002
012806050510003805	22/10/2001	0510003805	11/12/1998	ESP	5.600.000,00	100,00	5.101.049,00	6,190	M	MIIA	1,000	12	FRCC	11/12/2018	206	15,690	02593	01031	00107	6327	00006
012800550510605206	22/10/2001	0510605206	15/12/1998	ESP	20.000.000,00	100,00	14.335.615,00	5,790	M	MIIA	0,600	12	FRCC	15/12/2013	146	15,290	01117	00087	00014	4674	00008
012806500519005122	22/10/2001	0519005122	17/12/1998	ESP	15.000.000,00	100,00	13.675.101,00	5,940	M	MIIA	0,750	12	FRCC	29/12/2018	207	15,440	00006	00340	00201	27249	00001
012806390519009402	22/10/2001	0519009402	17/12/1998	ESP	6.300.000,00	100,00	4.853.632,00	6,690	M	MIIA	1,500	12	FRCC	17/12/2008	86	16,190	01792	01346	00048	108437	00003
012800530510603272	22/10/2001	0510603272	17/12/1998	ESP	22.000.000,00	100,00	18.912.803,00	5,690	M	MIIA	0,500	12	FRCC	17/12/2013	146	15,190	00755	00748	00010	36824	00003
012805240510605696	22/10/2001	0510605696	21/12/1998	ESP	8.750.000,00	100,00	8.344.427,00	5,940	M	MIIA	0,750	12	FRCC	21/12/2028	326	15,440	01508	00118	00055	6770	00000
012800680510003534	22/10/2001	0510003534	22/12/1998	ESP	34.000.000,00	100,00	31.911.695,00	5,840	M	MIIA	0,650	12	FRCC	01/01/2024	267	15,340	02488	00603	00072	14627	00000
012803560510004004	22/10/2001	0510004004	23/12/1998	ESP	12.000.000,00	100,00	9.433.260,00	5,840	M	MIIA	0,650	12	FRCC	23/12/2023	267	15,340	01205	00910	00049	10177	00012
012803810519002606	22/10/2001	0519002606	23/12/1998	ESP	8.000.000,00	100,00	6.533.791,00	5,940	M	MIIA	0,750	12	FRCC	23/12/2018	207	15,440	02415	00375	00123	32303	00007
012804010510628477	22/10/2001	0510628477	23/12/1998	ESP	8.000.000,00	100,00	6.763.169,00	5,840	M	MIIA	0,650	12	FRCC	23/03/2017	186	15,340	02426	01046	00075	50561	00004
012805930510602762	22/10/2001	0510602762	23/12/1998	ESP	5.500.000,00	100,00	5.006.647,00	5,940	M	MIIA	0,750	12	FRCC	23/12/2018	207	15,440	03285	00620	00247	38388	00000
012805410519002087	22/10/2001	0519002087	23/12/1998	ESP	17.000.000,00	100,00	13.642.591,00	5,890	M	EUIA	0,700	12	FRCC	23/12/2018	207	15,390	01257	00078	01116	2790	00005
012804020510628184	22/10/2001	0510628184	23/12/1998	ESP	18.000.000,00	100,00	15.554.176,00	5,840	M	MIIA	0,650	12	FRCC	23/12/2013	147	15,340	02721	00000	00016	56388	00000
012806000510018437	22/10/2001	0510018437	23/12/1998	ESP	15.000.000,00	100,00	13.646.094,00	5,840	M	MIIA	0,650	12	FRCC	23/12/2018	207	15,340	01574	00129	00058	1849 -N	00005
012805010519001683	22/10/2001	0519001683	23/12/1998	ESP	15.000.000,00	100,00	11.826.034,00	5,690	M	MIIA	0,500	12	FRCC	23/12/2018	207	15,190	00694	00694	00090	37295N	00000
012805300510600767	22/10/2001	0510600767	23/12/1998	ESP	13.500.000,00	100,00	12.892.128,00	5,940	M	MIIA	0,750	12	FRCC	23/12/2028	327	15,440	00993	00447	00071	34292	00000
012803020510603115	22/10/2001	0510603115	23/12/1998	ESP	12.000.000,00	100,00	10.381.938,00	5,840	M	MIIA	0,650	12	FRCC	23/12/2013	147	15,340	01674	00207	00179	13252	00005
012803190510601522	22/10/2001	0510601522	23/12/1998	ESP	18.000.000,00	100,00	14.651.514,00	5,740	M	MIIA	0,550	12	FRCC	23/12/2013	147	15,240	00000	00044	00135	2.587	00005
012803020510603143	22/10/2001	0510603143	23/12/1998	ESP	12.000.000,00	100,00	9.239.518,00	5,690	M	MIIA	0,500	12	FRCC	23/12/2008	87	15,190	01861	01807	00151	14150	00006
012803150510001247	22/10/2001	0510001247	23/12/1998	ESP	16.000.000,00	100,00	6.706.591,00	5,840	M	MIIA	0,650	12	FRCC	23/12/2028	327	15,340	00000	00000	00000		00000
012803000510705432	22/10/2001	0510705432	23/12/1998	ESP	14.000.000,00	100,00	12.749.783,00	5,740	M	MIIA	0,550	12	FRCC	23/12/2018	207	15,240	02174	00714	00212	7966/B	00001
012801500510606673	22/10/2001	0510606673	23/12/1998	ESP	14.000.000,00	100,00	5.884.183,00	5,940	M	MIIA	0,750	12	FRCC	23/12/2028	327	15,440	02039	00418	00120	23028	00002
012803000510705446	22/10/2001	0510705446	23/12/1998	ESP	26.000.000,00	100,00	23.614.321,00	5,790	M	MIIA	0,600	12	FRCC	04/12/2018	206	15,290	00000	00006	00110	303	00009
012805400510603507	22/10/2001	0510603507	23/12/1998	ESP	21.000.000,00	100,00	13.809.122,00	5,940	M	MIIA	0,750	12	FRCC	23/06/2010	105	15,440	02129	00341	00136	29063	00000
012805390510602071	22/10/2001	0510602071	23/12/1998	ESP	14.000.000,00	100,00	13.341.565,00	5,840	M	MIIA	0,650	12	FRCC	23/12/2028	327	15,340	03303	01135	00073	60911	00002
012803420510604583	22/10/2001	0510604583	23/12/1998	ESP	12.000.000,00	100,00	3.805.706,00	5,790	M	MIIA	0,600	12	FRCC	23/12/2013	147	15,290	01727	00349	00078	21141	00011
012803420510604653	22/10/2001	0510604653	23/12/1998	ESP	14.000.000,00	100,00	12.619.356,00	5,790	M	MIIA	0,600	12	FRCC	23/12/2023	267	15,290	01991	00336	00128	15079	00003
012803500510512954	22/10/2001	0510512954	23/12/1998	ESP	3.500.000,00	100,00	3.033.123,00	5,940	M	MIIA	0,750	12	FRCC	23/12/2013	147	15,440	01202	00908	00109	32033	00003
012803500510512961	22/10/2001	0510512961	23/12/1998	ESP	3.000.000,00	100,00	2.311.772,00	5,940	M	MIIA	0,750	12	FRCC	23/12/2008	87	15,440	01205	00910	00128	7349	00006
012802000510608312	22/10/2001	0510608312	23/12/1998	ESP	7.000.000,00	100,00	6.564.305,00	5,940	M	MIIA	0,750	12	FRCC	23/12/2023	267	15,440	00424	00073	00118	8389	00004
012802400519611395	22/10/2001	0519611395	23/12/1998	ESP	8.000.000,00	100,00	5.168.365,00	5,940	M	MIIA	0,750	12	FRCC	23/12/2008	87	15,440	02869	00354	00195	18230	00005

CARTERA DE PARTICIPACIONES HIPOTECARIAS

NUM.PARTICIP.	FEC.EMI.	NUM.PREST.	F.APERT.	DIV.	CAPITAL INIC.	%PART.	CAPITAL PEND.	%NOMIN.	(1)	(2)	DIFERE.	(3)	(4)	F.VENCI.	(5)	%DEMORA	TOMO	LIBRO	FOLIO	FINCA	INSC.
012802310510601287	22/10/2001	0510601287	23/12/1998	ESP	7.000.000,00	100,00	6.674.046,00	5,940	M	MI1A	0,750	12	FRCC	23/12/2028	327	15,440	03811	00350	00001	25840	00003
012801800510607032	22/10/2001	0510607032	23/12/1998	ESP	11.200.000,00	100,00	10.995.298,00	5,840	M	MI1A	0,650	12	FRCC	23/12/2023	267	15,340	00000	00892	00156	58156	00005
012806070510003163	22/10/2001	0510003163	23/12/1998	ESP	9.500.000,00	100,00	7.753.810,00	5,790	M	MI1A	0,600	12	FRCC	23/12/2013	147	15,290	02526	00857	00061	67391	00003
012806450519005873	22/10/2001	0519005873	23/12/1998	ESP	7.500.000,00	100,00	6.493.148,00	5,940	M	MI1A	0,750	12	FRCC	23/12/2013	147	15,440	00857	00465	00151	25127	00000
012806440510603401	22/10/2001	0510603401	23/12/1998	ESP	14.557.083,00	100,00	10.670.827,00	6,190	M	MI1A	1,000	12	FRCC	23/10/2007	73	15,690	01460	00261	00058	11871	00004
012807020510603473	22/10/2001	0510603473	23/12/1998	ESP	9.000.000,00	100,00	2.734.157,00	5,940	M	MI1A	0,750	12	FRCC	23/02/2003	17	15,440	01281	01280	00190	76.020	00000
012806900510005465	22/10/2001	0510005465	23/12/1998	ESP	8.800.000,00	100,00	8.208.515,00	5,940	M	MI1A	0,750	12	FRCC	23/12/2028	327	15,440	01803	00235	00017	16072	00004
012806440510603415	22/10/2001	0510603415	23/12/1998	ESP	3.500.000,00	100,00	3.210.843,00	6,940	M	MI1A	1,750	12	FRCC	23/12/2018	207	16,440	01076	00270	00078	24116	00003
012807500510609443	22/10/2001	0510609443	23/12/1998	ESP	55.000.000,00	100,00	45.493.387,00	5,690	M	MI1A	0,500	12	FRCC	23/12/2028	327	15,190	01288	00027	00179	1615	00003
012838860519762874	22/10/2001	0519762874	23/12/1998	ESP	16.000.000,00	100,00	15.520.879,00	6,190	M	MI1A	1,000	12	FRCC	23/12/2033	387	15,690	01536	00446	00031	1051	00000
012835670519758733	22/10/2001	0519758733	23/12/1998	ESP	18.600.000,00	100,00	16.996.459,00	5,100	M	MI1A	0,600	12	FRCC	23/12/2033	387	14,600	00361	00210	00080	11719	00000
012807340510604863	22/10/2001	0510604863	23/12/1998	ESP	19.000.000,00	100,00	18.135.913,00	5,940	M	MI1A	0,750	12	FRCC	23/12/2028	327	15,440	01903	00529	00130	6705	00000
012807340510605003	22/10/2001	0510605003	23/12/1998	ESP	9.000.000,00	100,00	8.215.947,00	6,090	M	MI1A	0,900	12	FRCC	23/12/2018	207	15,590	01377	00728	00140	35258	00005
012807400510608572	22/10/2001	0510608572	23/12/1998	ESP	15.000.000,00	100,00	10.130.370,00	5,940	M	MI1A	0,750	12	FRCC	23/06/2012	129	15,440	01075	00079	00075	15135	00008
012807900519004121	22/10/2001	0519004121	23/12/1998	ESP	14.000.000,00	100,00	12.767.392,00	5,610	M	MI1A	0,750	12	FRCC	02/01/2019	207	15,110	01205	00204	00146	13381	00002
012807340510604905	22/10/2001	0510604905	23/12/1998	ESP	13.500.000,00	100,00	12.295.985,00	5,940	M	MI1A	0,750	12	FRCC	23/12/2018	207	15,440	01379	00730	00220	35397	00006
012807920510605152	22/10/2001	0510605152	23/12/1998	ESP	4.500.000,00	100,00	3.692.702,00	5,990	M	MI1A	0,800	12	FRCC	23/12/2010	111	15,490	00000	00000	00000	2817	00000
012807810510607962	22/10/2001	0510607962	23/12/1998	ESP	6.000.000,00	100,00	4.627.207,00	6,190	M	MI1A	1,000	12	FRCC	23/12/2008	87	15,690	00539	00539	00098	24030	00005
012808500510609494	22/10/2001	0510609494	23/12/1998	ESP	18.000.000,00	100,00	11.125.624,00	5,940	M	MI1A	0,750	12	FRCC	23/05/2007	68	15,440	00176	00369	00095	23157	00001
012808020510605701	22/10/2001	0510605701	23/12/1998	ESP	17.000.000,00	100,00	14.687.982,00	5,790	M	MI1A	0,600	12	FRCC	23/12/2013	147	15,290	01345	00588	00061	40545	00002
012808030510671635	22/10/2001	0510671635	23/12/1998	ESP	9.000.000,00	100,00	6.501.662,00	5,790	M	MI1A	0,600	12	FRCC	23/06/2008	81	15,290	02642	00000	00205	24484	00001
012807700510603282	22/10/2001	0510603282	23/12/1998	ESP	10.000.000,00	100,00	8.198.888,00	6,040	M	MI1A	0,850	12	FRCC	23/12/2010	111	15,540	01922	00152	00192	13011	00007
012800710510603542	22/10/2001	0510603542	23/12/1998	ESP	8.000.000,00	100,00	4.381.448,00	5,940	M	MI1A	0,750	12	FRCC	23/12/2008	87	15,440	01795	01324	00206	70968	00004
012800180510607605	22/10/2001	0510607605	23/12/1998	ESP	17.751.307,00	100,00	7.396.157,00	5,840	M	MI1A	0,650	12	FRCC	23/12/2013	147	15,340	00927	00000	00036	21720	00006
012800710510603556	22/10/2001	0510603556	23/12/1998	ESP	20.000.000,00	100,00	18.247.769,00	5,940	M	MI1A	0,750	12	FRCC	23/12/2018	207	15,440	01774	00342	00133	9772	00008
012800220510602681	22/10/2001	0510602681	23/12/1998	ESP	20.000.000,00	100,00	14.797.796,00	5,690	M	MI1A	0,500	12	FRCC	23/06/2012	129	15,190	00859	00110	00000	26217	00000
012801000510609024	22/10/2001	0510609024	23/12/1998	ESP	11.000.000,00	100,00	5.059.084,00	5,690	M	MI1A	0,500	12	FRCC	23/01/2010	100	15,190	01241	01241	00193	72340	00002
012801000510608982	22/10/2001	0510608982	23/12/1998	ESP	11.000.000,00	100,00	6.755.508,00	5,840	M	MI1A	0,650	12	FRCC	23/10/2011	121	15,340	00000	01073	00085	88084	00000
012801300510602145	22/10/2001	0510602145	23/12/1998	ESP	14.000.000,00	100,00	10.453.329,00	5,840	M	MI1A	0,650	12	FRCC	23/12/2028	327	15,340	01416	00673	00016	48170	00007
012800460510605526	22/10/2001	0510605526	23/12/1998	ESP	8.500.000,00	100,00	5.311.778,00	5,790	M	MI1A	0,600	12	FRCC	23/03/2014	150	15,290	00000	00140	00120	12768	00000
012800850510603857	22/10/2001	0510603857	23/12/1998	ESP	7.000.000,00	100,00	6.383.949,00	5,940	M	MI1A	0,750	12	FRCC	23/12/2018	207	15,440	01775	00971	00190	57441	00001
012800850510603864	22/10/2001	0510603864	23/12/1998	ESP	7.000.000,00	100,00	6.383.949,00	5,940	M	MI1A	0,750	12	FRCC	23/12/2018	207	15,440	01775	00971	00182	57437	00002
012800660510602172	22/10/2001	0510602172	23/12/1998	ESP	10.000.000,00	100,00	8.674.498,00	5,940	M	MI1A	0,750	12	FRCC	23/12/2013	147	15,440	00327	00067	00011	4342	00004
012800360519003857	22/10/2001	0519003857	23/12/1998	ESP	13.500.000,00	100,00	12.901.998,00	5,940	M	MI1A	0,750	12	FRCC	23/12/2028	327	15,440	01756	00079	00043	4359	00003
012800260510604617	22/10/2001	0510604617	23/12/1998	ESP	6.000.000,00	100,00	3.883.868,00	5,940	M	MI1A	0,750	12	FRCC	23/09/2008	84	15,440	03007	00237	00221	7643	00009
012800310510603327	22/10/2001	0510603327	23/12/1998	ESP	27.000.000,00	100,00	25.308.146,00	5,890	M	MI1A	0,700	12	FRCC	23/12/2023	267	15,390	01795	01324	00014	51663	00000
012800380510602613	22/10/2001	0510602613	23/12/1998	ESP	13.000.000,00	100,00	8.580.526,00	5,790	M	MI1A	0,600	12	FRCC	23/12/2013	147	15,290	00000	00000	00000		00000
012800340510603897	22/10/2001	0510603897	23/12/1998	ESP	11.175.000,00	100,00	10.210.546,00	6,040	M	MI1A	0,850	12	FRCC	23/12/2018	207	15,540	01206	00124	00176	9810	00005
012800440519002696	22/10/2001	0519002696	23/12/1998	ESP	16.600.000,00	100,00	15.138.685,00	5,790	M	MI1A	0,600	12	FRCC	23/12/2018	207	15,290	02173	00000	00051	32113	00004
012800340510603904	22/10/2001	0510603904	23/12/1998	ESP	29.000.000,00	100,00	9.318.913,00	5,890	M	MI1A	0,700	12	FRCC	23/03/2009	90	15,390	00815	00387	00071	251	00004
012800480519006634	22/10/2001	0519006634	24/12/1998	ESP	35.000.000,00	100,00	32.804.024,00	5,620	M	MI1A	0,500	12	FRCC	24/12/2023	267	15,120	02412	00467	00082	8982	00005
012801400519007524	22/10/2001	0519007524	24/12/1998	ESP	9.000.000,00	100,00	6.310.926,00	5,870	M	MI1A	0,750	12	FRCC	24/02/2011	113	15,370	02893	02148	00017	21394	00000
012801300510602152	22/10/2001	0510602152	24/12/1998	ESP	14.500.000,00	100,00	12.461.974,00	5,770	M	MI1A	0,650	12	FRCC	24/12/2023	267	15,270	01623	00880	00105	57270	00003
012801000510609094	22/10/2001	0510609094	24/12/1998	ESP	33.000.000,00	100,00	10.432.015,00	5,620	M	MI1A	0,500	12	FRCC	24/12/2028	327	15,120	01727	01727	00105	88073	00000
012807900519004135	22/10/2001	0519004135	24/12/1998	ESP	11.500.000,00	100,00	9.009.906,00	5,870	M	MI1A	0,750	12	FRCC	24/03/2013	138	15,370	01216	00158	00143	9983	00000
012807350519007944	22/10/2001	0519007944	24/12/1998	ESP	7.000.000,00	100,00	6.776.708,00	6,120	M	MI1A	1,000	12	FRCC	24/12/2033	387	15,620	01683	00000	00036	14446	00005
012806610519004027	22/10/2001	0519004027	24/12/1998	ESP	9.000.000,00	100,00	7.656.981,00	5,670	M	MI1A	0,550	12	FRCC	24/12/2012	135	15,170	03290	00465	00167	5350	00006
012806700510011731	22/10/2001	0510011731	24/12/1998	ESP	12.750.000,00	100,00	12.181.785,00	5,870	M	MI1A	0,750	12	FRCC	24/12/2028	327	15,370	00887	00258	00083	22768	00003
012807040510603265	22/10/2001	0510603265	24/12/1998	ESP	7.000.000,00	100,00	6.376.571,00	5,770	M	MI1A	0,650	12	FRCC	24/12/2018	207	15,270	00528	00050	00158	4407	00003
012806500519005206	22/10/2001	0519005206	24/12/1998	ESP	9.900.000,00	100,00	9.022.699,00	5,970	M	MI1A	0,850	12	FRCC	24/12/2018	207	15,470	01368	00106	00003	9529	00002
012802400519611465	22/10/2001	0519611465	24/12/1998	ESP	10.000.000,00	100,00	7.408.884,00	5,770	M	MI1A	0,650	12	FRCC	24/06/2014	153	15,270	02567	00143	00153	10852	00007
012803400510610251	22/10/2001	0510610251	24/12/1998	ESP	40.000.000,00	100,00	29.546.092,00	5,720	M	MI1A	0,600	12	FRCC	24/12/2023	267	15,220	01427	00213	00202	149	00004
012803000510705474	22/10/2001	0510705474	24/12/1998	ESP	17.500.000,00	100,00	7.829.722,00	5,620	M	MI1A	0,500	12	FRCC	24/12/2033	387	15,120	00000	00048	00192	3740	00002
012803150510001177	22/10/2001	0510001177	24/12/1998	ESP	10.000.000,00	100,00	9.393.309,00	5,870	M	MI1A	0,750	12	FRCC	24/12/2023	267	15,370	00000	00029	00080	1639	00002
012805090519002804	22/10/2001	0519002804	24/12/1998	ESP	12.000.000,00	100,00	9.788.022,00	5,870	M	MI1A	0,750	12	FRCC	24/12/2010	111	15,370	02190	00402	00150	13828-N	00005
012805020510602671	22/10/2001	0510602671	24/12/1998	ESP	5.500.000,00	100,00	4.751.125,00	5,870	M	MI1A	0,750	12	FRCC	24/12/2013	147	15,370	02712	00079	00198	4872	00004
012803190510601571	22/10/2001	0510601571	24/12/1998	ESP	16.000.000,00	100,00	15.008.728,00	5,770	M	MI1A	0,650	12	FRCC	24/12/2023	267	15,270	00000	00049	00006	3750	00002
012804000510628322	22/10/2001	0510628322	24/12/1998	ESP	40.000.000,00	100,00	36.371.880,00	5,720	M	MI1A	0,600	12	FRCC	24/12/2018	207	15,220	04346	00230	00142	12507	00002
012803510510602513	22/10/2001	0510602513	24/12/1998	ESP	12.000.000,00	100,00	10.035.786,00	5,770	M	MI1A	0,650	12	FRCC	24/12/2023	267	15,270	01668	00414	00172	8343-N	00009
012803520510602605	22/10/2001	0510602605	24/12/1998	ESP	17.000.000,00	100,00	15.906.253,00	5,620	M	MI1A	0,500	12	FRCC	24/12/2023	267	15,120	01614	00240	00141	12221	00003
012807600510605323	22/10/2001	0510605323	26/12/1998	ESP	8.000.000,00	100,00	6.941.096,00	6,370	M	MI1A	1,250	12	FRCC	26/12/2013	147	15,870	01792	00394	00173	25150	00005
012807600510605344	22/10/2001	0510605344	28/12/1998	ESP	9.000.000,00	100,00	7.356.714,00	5,940	M	MI1A	0,750	12	FRCC	28/12/2010	111	15,440	01754	00332	00164	64610	00006
012808000510664331	22/10/2001	0510664331	28/12/1998	ESP	9.000.000,00	100,00	6.955.798,00	6,190	M	MI1A	1,000	12	FRCC	28/12/2008	87	15,690	00000	00107	00045	8688	00002
012808000510664345	22/10/2001	0510664345	28/12/1998	ESP	14.500.000,00	100,00	13.035.781,00	6,190	M	MI1A	1,000	12	FRCC	28/12/2016	183	15,690	00000	00107	00045	8688	00002
012808030510671677	22/10/2001	0510671677	28/12/1998	ESP	17.000.000,00	100,00	14.703.082,00	5,940	M	MI1A	0,750	12	FRCC	28/12/2013	147	15,440	01130	00122	00209	8106	00003
012808130510661712	22/10/2001	0510661712	28/12/1998	ESP	5.500.000,00	100,00	2.378.026,00	6,190	M	MI1A	1,000	12	FRCC	28/12/2013	147	15,690	01488	00038	00101	3001	00001
012808030510671691	22/10/2001	0510671691	28/12/1998	ESP	15.000.000,00	100,00	13.713.027,00	6,190	M	MI1A	1,000	12	FRCC	28/12/2018	207	15,690	00000	00107	00045	8688	00002
012836390519761206	22/10/2001	0519761206	28/12/1998	ESP	15.840.000,00	100,00	13.655.939,00	5,200	M	MI1A	0,700	12	FRCC	28/12/2013	147	14,700	02711	02512	00184	55688	00000
012808640510604223	22/10/2001	0510604223	28/12/1998	ESP	5.000.000,00	100,00	2.234.683,00	6,190	M	MI1A	1,000	12	FRCC	28/09/2008	84	15,690	00638	00070	00048	5057	00000
012806350510601404	22/10/2001	0510601404	28/12/1998	ESP	10.000.000,00	100,00	8.171.664,00	5,940	M	MI1A	0,750	12	FRCC	28/12/2013	147	15,440	02636	01708	00105	90747	00002
012807300519008842	22/10/2001	0519008842	28/12/1998	ESP	4.000.000,00	100,00	3.276.148,00	6,040	M	MI1A	0,850	12	FRCC	28/12/2010	111	15,540	01359	00301	00080	20809	00003
012807010510606202	22/10/2001	0510606202	28/12/1998	ESP	25.000.000,00	100,00	18.176.874,00	5,790	M	MI1A	0,600	12	FRCC	28/12/2015	171	15,290	00533	00263	00008	18513	00001
012833710519762107	22/10/2001	0519762107	28/12/1998	ESP	23.000.000,00	100,00	21.308.647,00	5,250	M	MI1A	0,750	12	FRCC	28/05/2032	368	14,750	03102	00045	00035	3157	00000
012835020519761622	22/10/2001	0519761622	28/12/1998	ESP	6.200.000,00	100,00	5.643.859,00	5,940	M	MI1A	0,750	12	FRCC	28/12/2018	207	15,440	04305	00183	00197	7618	00000
012801000510609031	22/10/2001	0510609031	28/12/1998	ESP	10.000.000,00	100,00	9.378.663,00	5,690	M	MI1A	0,500	12	FRCC	28/12/2023	267	15,190	00000	01313	00160	74580	00003
012801000510609087	22/10/2001	0510609087	28/12/1998	ESP	12.000.000,00	100,00	8.551.028,00	5,890	M	MI1A	0,700	12	FRCC	28/12/2013	147	15,390	01249	01249	00163	79149	00003
012801400519007545	22/10/2001	0519007545	28/12/1998	ESP	11.000.000,00	100,00	10.025.739,00	5,840	M	MI1A	0,650	12	FRCC	28/12/2018	207	15,340	00573	00573	00243	3139	00000
012801000510609003	22/10/2001	0510609003	28/12/1998	ESP	16.500.000,00	100,00	13.558.240,00	5,690	M	MI1A	0,500	12	FRCC	28/12/2023	267	15,190	01125	01125	00024	66703	00000
012801400519007251	22/10/2001	0519007251	28/12/1998	ESP	22.000.000,00	100,00	20.063.834,00	5,940	M	MI1A	0,750	12	FRCC	28/12/2018	207	15,440	00870	00745	00204	90680	00005
012801000510608905	22/10/2001	0510608905	28/12/1998	ESP	9.000.000,00	100,00	5.691.104,00	5,690	M	MI1A	0,500	12	FRCC	28/12/2013	147	15,190	00376	00376	00095	29183	00001
012800180510607626	22/10/2001	0510607626	28/12/1998	ESP	27.500.000,00	100,00	26.270.310,00	5,790	M	MI1A	0,600	12	FRCC	28/12/2028	327	15,290	01268	00295	00080	12033	00009
012800530510603517	22/10/2001	0510603517	28/12/1998	ESP	22.000.000,00	100,00	20.736.913,00	5,940	M	MI1A	0,750	12	FRCC	28/12/2018	207	15,440	00577	00000	00102	42386	00006
012800210510605711	22/10/2001	0510605711	28/12/1998	ESP	13.000.000,00	100,00	2.895.721,00	5,940	M	MI1A	0,750	12	FRCC	28/03/2004	30	15,440	00540	00000	00187	10264	00000
012800950510602236	22/10/2001	0510602236	28/12/1998	ESP	11.500.000,00	100,00	4.048.643,00	5,940	M	MI1A	0,750	12	FRCC	28/12/2028	327	15,440	02067	01012	00163	12555N	00007
012800170510603376	22/10/2001	0510603376	28/12/1998	ESP	11.000.000,00	100,00	10.056.219,00	6,190	M	MI1A	1,000	12	FRCC	28/12/2018	207	15,690	02153	01040	00125	35744	00007
012800350510605914	22/10/2001	0510605914	28/12/1998	ESP	13.000.000,00	100,00	9.409.166,00	5,940	M	MI1A	0,750	12	FRCC	28/12/2018	207	15,440	01799	01328	00118	46664	00007
012800170510603383	22/10/2001	0510603383	28/12/1998	ESP	14.000.000,00	100,00	13.200.994,00	6,190	M	MI1A	1,000	12	FRCC	28/12/2023	267	15,690	00887	00071	00224	5273	00004
012800260510604652	22/10/2001	0510604652	28/12/1998	ESP	14.500.000,00	100,00	11.871.165,00	5,840	M	MI1A	0,650	12	FRCC	28/12/2010	111	15,340	01587	00096	00154	6301	00000
012800250510604014	22/10/2001	0510604014	28/12/1998	ESP	12.000.000,00	100,00	9.279.243,00	5,940	M	MI1A	0,750	12	FRCC	28/03/2020	222	15,440	00924	00000	00182	17708	00008
012800280510605452	22/10/2001	0510605452	28/12/1998	ESP	17.000.000,00	100,00	14.746.648,00	5,940	M	MI1A	0,750	12	FRCC	28/12/2013	147	15,440	01633	00225	00098	12382	00003
012800640510603297	22/10/2001	0510603297	28/12/1998	ESP	19.000.000,00	100,00	16.295.802,00	5,890	M	MI1A	0,700	12	FRCC	03/01/2019	207	15,390	02168	00208	00131	12108	00006
012800580510606623	22/10/2001	0510606623	28/12/1998	ESP	15.500.000,00	100,00	14.114.194,00	5,840	M	MI1A	0,650	12	FRCC	28/12/2018	207	15,340	00799	00264	00081	13082	00002
012800300519005986	22/10/2001	0519005986	28/12/1998	ESP	10.000.000,00	100,00	8.666.075,00	5,940	M	MI1A	0,750	12	FRCC	28/12/2013	147	15,440	00619	00080	00089	5949	00005
012803800519003116	22/10/2001	0519003116	28/12/1998	ESP	18.000.000,00	100,00	17.169.772,00	5,940	M	MI1A	0,750	12	FRCC	28/12/2028	327	15,440	02101	00832	00103	66954	00003
012804000510628616	22/10/2001	0510628616	28/12/1998	ESP	15.000.000,00	100,00	13.594.481,00	5,690	M	MI1A	0,500	12	FRCC	28/12/2023	267	15,190	02614	00935	00113	52620	00002
012803560510003976	22/10/2001	0510003976	28/12/1998	ESP	5.000.000,00	100,00	3.176.109,00	6,190	M	MI1A	1,000	12	FRCC	28/08/2009	95	15,690	00136	00071	00163	3636	00000
012803100510602157	22/10/2001	0510602157	28/12/1998	ESP	20.000.000,00	100,00	17.703.709,00	5,940	M	MI1A	0,750	12	FRCC	28/01/2022	244	15,440	00000	00176	00023	9202	00008
012803160510600784	22/10/2001	0510600784	28/12/1998	ESP	18.000.000,00	100,00	16.887.403,00	5,840	M	MI1A	0,650	12	FRCC	28/12/2023	267	15,340	01085	00262	00181	12175N	00005
012803010510603156	22/10/2001	0510603156	28/12/1998	ESP	11.300.000,00	100,00	10.595.553,00	5,890	M	MI1A	0,700	12	FRCC	28/12/2023	267	15,390	00000	01153	00002	4149	00008
012803010510603163	22/10/2001	0510603163	28/12/1998	ESP	15.000.000,00	100,00	11.745.128,00	5,790	M	MI1A	0,600	12	FRCC	28/09/2015	168	15,290	00000	00000	00000		00000
012803130510700643	22/10/2001	0510700643	28/12/1998	ESP	9.000.000,00	100,00	7.775.515,00	5,840	M	MI1A	0,650	12	FRCC	28/12/2013	147	15,340	01585	00341	00036	4052	00003
012802610510601086	22/10/2001	0510601086	28/12/1998	ESP	11.500.000,00	100,00	10.478.275,00	5,940	M	MI1A	0,750	12	FRCC	28/12/2018	207	15,440	03567	00563	00174	16793	00008
012805000510627722	22/10/2001	0510627722	28/12/1998	ESP	5.700.000,00	100,00	4.924.856,00	5,940	M	MI1A	0,750	12	FRCC	28/12/2013	147	15,440	01592	00102	00091	4796	00002
012802800510602701	22/10/2001	0510602701	28/12/1998	ESP	11.500.000,00	100,00	10.465.227,00	5,890	M	MI1A	0,700	12	FRCC	28/12/2018	207	15,390	03582	00780	00139	41345	00003
012802600510605817	22/10/2001	0510605817	28/12/1998	ESP	11.000.000,00	100,00	9.504.112,00	5,940	M	MI1A	0,750	12	FRCC	28/12/2013	147	15,440	02055	00000	00177	63789	00000
012802700510602124	22/10/2001	0510602124	28/12/1998	ESP	8.250.000,00	100,00	5.720.081,00	5,940	M	MI1A	0,750	12	FRCC	28/12/2013	147	15,440	02011	00674	00140	61575	00004
012804050510628145	22/10/2001	0510628145	28/12/1998	ESP	10.000.000,00	100,00	7.420.794,00	5,940	M	MI1A	0,750	12	FRCC	28/12/2013	147	15,440	04392	00274	00114	14990	00000
012805240510605654	22/10/2001	0510605654	28/12/1998	ESP	33.000.000,00	100,00	16.836.691,00	5,890	M	MI1A	0,700	12	FRCC	28/12/2028	327	15,390	02814	00210	00088	8874	00004
012803400510610244	22/10/2001	0510610244	28/12/1998	ESP	35.000.000,00	100,00	18.608.207,00	5,840	M	MI1A	0,650	12	FRCC	28/12/2018	207	15,340	01297	00240	00031	11019	00009
012803410510604197	22/10/2001	0510604197	28/12/1998	ESP	19.000.000,00	100,00	17.132.262,00	5,840	M	MI1A	0,650	12	FRCC	28/12/2028	327	15,340	01537	00481	00086	10287/S	00007
012805380510607334	22/10/2001	0510607334	28/12/1998	ESP	22.000.000,00	100,00	16.846.187,00	5,790	M	MI1A	0,600	12	FRCC	28/01/2018	196	15,290	02096	01111	00042	22430	00011
012802400519611472	22/10/2001	0519611472	28/12/1998	ESP	10.000.000,00	100,00	8.638.189,00	5,690	M	MI1A	0,500	12	FRCC	28/12/2013	147	15,190	02680	00227	00086	16834	00004
012801800510607081	22/10/2001	0510607081	28/12/1998	ESP	6.000.000,00	100,00	4.495.807,00	5,940	M	MI1A	0,750	12	FRCC	28/12/2018	207	15,440	01717	00794	00165	46903	00011
012802020510602637	22/10/2001	0510602637	28/12/1998	ESP	16.000.000,00	100,00	14.456.059,00	5,590	M	EU1A	0,400	12	FRCC	28/12/2023	267	15,090	02004	00200	00023	17945	00004
012802020510602644	22/10/2001	0510602644	28/12/1998	ESP	25.000.000,00	100,00	23.866.830,00	5,940	M	MI1A	0,750	12	FRCC	28/12/2028	327	15,440	01002	00434	00167	5521	00007
012801800510607095	22/10/2001	0510607095	28/12/1998	ESP	15.000.000,00	100,00	14.053.772,00	5,840	M	MI1A	0,650	12	FRCC	28/12/2023	267	15,340	00781	00000	00118	63062	00006
012802010510602741	22/10/2001	0510602741	28/12/1998	ESP	12.000.000,00	100,00	10.916.916,00	5,690	M	MI1A	0,500	12	FRCC	28/12/2018	207	15,190	02302	00432	00099	39975	00001
012801800510607116	22/10/2001	0510607116	29/12/1998	ESP	9.000.000,00	100,00	6.194.238,00	5,890	M	MI1A	0,700	12	FRCC	29/12/2010	111	15,390	01070	00000	00202	71038	00003
012802020510602651	22/10/2001	0510602651	29/12/1998	ESP	4.000.000,00	100,00	3.459.548,00	5,940	M	MI1A	0,750	12	FRCC	29/12/2013	147	15,440	01028	00446	00184	33307	00002
012802400519611507	22/10/2001	0519611507	29/12/1998	ESP	17.000.000,00	100,00	13.941.120,00	5,840	M	MI1A	0,650	12	FRCC	29/12/2023	267	15,340	02879	00288	00051	19496	00003
012802500519003462	22/10/2001	0519003462	29/12/1998	ESP	11.500.000,00	100,00	10.795.122,00	5,940	M	MI1A	0,750	12	FRCC	29/12/2023	267	15,440	02300	00697	00094	43827	00003
012801800510607074	22/10/2001	0510607074	29/12/1998	ESP	16.000.000,00	100,00	14.997.420,00	5,890	M	MI1A	0,700	12	FRCC	29/12/2023	267	15,390	01070	00000	00220	71044	00003
012802J00510608305	22/10/2001	0510608305	29/12/1998	ESP	40.000.000,00	100,00	36.469.229,00	5,690	M	MI1A	0,500	12	FRCC	29/12/2023	267	15,190	01025	00395	00166	28759	00000
012805380510607271	22/10/2001	0510607271	29/12/1998	ESP	23.000.000,00	100,00	21.202.605,00	5,940	M	MI1A	0,750	12	FRCC	29/12/2028	327	15,440	02026	01072	00129	23215	00005
012803500510513031	22/10/2001	0510513031	29/12/1998	ESP	10.500.000,00	100,00	9.301.394,00	5,790	M	MI1A	0,600	12	FRCC	28/02/2022	245	15,290	01202	00908	00097	12014	00005
012803430510603114	22/10/2001	0510603114	29/12/1998	ESP	12.000.000,00	100,00	11.451.226,00	5,790	M	MI1A	0,600	12	FRCC	29/12/2028	327	15,290	02053	00100	00087	4359	00004
012805120510602765	22/10/2001	0510602765	29/12/1998	ESP	29.500.000,00	100,00	22.727.709,00	5,940	M	MI1A	0,750	12	FRCC	29/12/2020	231	15,440	00846	00465	00001	31851	00000

130

NOTARIA DE D. ROBERTO PAREJO GAMIR · MADRID

CARTERA DE PARTICIPACIONES HIPOTECARIAS

NUM.PARTICIP.	FEC.EMI.	NUM.PREST.	F.APERT.	DIV.	CAPITAL INIC.	%PART.	CAPITAL PEND.	%NOMIN.	(1)	(2)	DIFERE.	(3)	(4)	F.VENCI.	(5)	%DEMORA	TOMO	LIBRO	FOLIO	FINCA	INSC.
012805260510604844	22/10/2001	0510604844	29/12/1998	ESP	13.552.000,00	100,00	11.920.336,00	5,940	M	MIIA	0,750	12	FRCC	29/12/2023	267	15,440	02298	00180	00038	9467	00000
012805130510602871	22/10/2001	0510602871	29/12/1998	ESP	12.300.000,00	100,00	11.755.143,00	5,940	M	MIIA	0,750	12	FRCC	29/12/2028	327	15,440	03097	00345	00176	6558	00013
012805000510627806	22/10/2001	0510627806	29/12/1998	ESP	9.000.000,00	100,00	6.766.428,00	5,940	M	MIIA	0,750	12	FRCC	29/12/2012	135	15,440	00594	00594	00209	39018	00005
012802600510605852	22/10/2001	0510605852	29/12/1998	ESP	14.000.000,00	100,00	11.939.040,00	5,940	M	MIIA	0,750	12	FRCC	29/12/2015	171	15,440	03755	00346	00159	25857	00002
012803010510603177	22/10/2001	0510603177	29/12/1998	ESP	20.000.000,00	100,00	19.330.424,00	5,940	M	MIIA	0,750	12	FRCC	29/12/2033	387	15,440	00000	00000	00000		00000
012803100510602206	22/10/2001	0510602206	29/12/1998	ESP	40.000.000,00	100,00	36.414.581,00	5,740	M	MIIA	0,550	12	FRCC	29/12/2018	207	15,240	00000	00139	00072	9266	00003
012803020510603171	22/10/2001	0510603171	29/12/1998	ESP	12.000.000,00	100,00	10.056.115,00	5,890	M	MIIA	0,700	12	FRCC	29/12/2018	207	15,390	01787	01733	00208	19293	00010
012803190510601711	22/10/2001	0510601711	29/12/1998	ESP	24.000.000,00	100,00	19.586.333,00	5,690	M	MIIA	0,500	12	FRCC	29/12/2010	111	15,190	00000	00067	00015	4263	00002
012802610510601107	22/10/2001	0510601107	29/12/1998	ESP	11.500.000,00	100,00	6.532.164,00	5,940	M	MIIA	0,750	12	FRCC	29/10/2017	193	15,440	04252	01068	00160	10726	00005
012803550510601215	22/10/2001	0510601215	29/12/1998	ESP	17.000.000,00	100,00	15.922.477,00	5,690	M	MIIA	0,500	12	FRCC	29/12/2023	267	15,190	00849	00205	00022	11222	00005
012803000510705467	22/10/2001	0510705467	29/12/1998	ESP	30.000.000,00	100,00	25.491.094,00	5,740	M	MIIA	0,550	12	FRCC	29/12/2018	207	15,240	00000	00000	00072	55.958	00009
012804000510628427	22/10/2001	0510628427	29/12/1998	ESP	15.000.000,00	100,00	13.245.317,00	5,840	M	MIIA	0,650	12	FRCC	29/03/2018	198	15,340	04191	00075	00002	4159	00002
012803000510705257	22/10/2001	0510705257	29/12/1998	ESP	7.000.000,00	100,00	6.062.091,00	5,840	M	MIIA	0,650	12	FRCC	29/12/2013	147	15,340	00000	00545	00148	10348/A	00003
012804010510628603	22/10/2001	0510628603	29/12/1998	ESP	6.000.000,00	100,00	5.471.957,00	5,940	M	MIIA	0,750	12	FRCC	29/12/2018	207	15,440	02429	00501	00136	11591	00007
012805820510602716	22/10/2001	0510602716	29/12/1998	ESP	27.800.000,00	100,00	23.238.767,00	5,840	M	MIIA	0,650	12	FRCC	01/07/2013	141	15,340	04812	00776	00150	45888	00003
012803930519003675	22/10/2001	0519003675	29/12/1998	ESP	10.000.000,00	100,00	8.106.751,00	5,790	M	MIIA	0,600	12	FRCC	29/12/2013	147	15,290	02409	00152	00183	11577	00005
012800290519005712	22/10/2001	0519005712	29/12/1998	ESP	30.500.000,00	100,00	22.893.116,00	5,840	M	MIIA	0,650	12	FRCC	29/12/2018	207	15,340	02616	02616	00121	7892	00006
012800260510604701	22/10/2001	0510604701	29/12/1998	ESP	14.000.000,00	100,00	12.117.779,00	5,820	M	MIIA	0,630	12	FRCC	29/12/2013	147	15,320	02530	00768	00091	47589	00001
012800230510610277	22/10/2001	0510610277	29/12/1998	ESP	17.000.000,00	100,00	14.732.321,00	5,940	M	MIIA	0,750	12	FRCC	29/12/2013	147	15,440	02177	00000	00221	48834	00008
012800560510602715	22/10/2001	0510602715	29/12/1998	ESP	8.000.000,00	100,00	7.642.337,00	5,840	M	MIIA	0,650	12	FRCC	29/12/2028	327	15,340	00962	00181	00089	9220	00003
012800660510602221	22/10/2001	0510602221	29/12/1998	ESP	12.000.000,00	100,00	9.215.210,00	5,200	M	MIIA	0,700	12	FRCC	29/12/2008	87	14,700	01781	00348	00199	21540	00002
012800630519002274	22/10/2001	0519002274	29/12/1998	ESP	12.000.000,00	100,00	11.261.372,00	5,890	M	MIIA	0,700	12	FRCC	29/12/2023	267	15,390	01027	00133	00099	5703	00005
012800620519001874	22/10/2001	0519001874	29/12/1998	ESP	21.500.000,00	100,00	20.780.211,00	5,940	M	MIIA	0,750	12	FRCC	29/12/2033	387	15,440	01044	00831	00000	37602	00000
012800210510605865	22/10/2001	0510605865	29/12/1998	ESP	10.200.000,00	100,00	7.562.425,00	5,780	M	MIIA	0,590	12	FRCC	29/11/2011	122	15,280	00174	00000	00105	16164	00000
012800180510607633	22/10/2001	0510607633	29/12/1998	ESP	17.000.000,00	100,00	14.542.708,00	5,890	M	MIIA	0,700	12	FRCC	29/12/2018	207	15,390	02595	02595	00188	8727-N	00014
012800190510602832	22/10/2001	0510602832	29/12/1998	ESP	15.000.000,00	100,00	7.740.853,00	5,890	M	MIIA	0,700	12	FRCC	29/07/2009	94	15,390	01100	00057	00145	2496	00000
012800200519002525	22/10/2001	0519002525	29/12/1998	ESP	18.000.000,00	100,00	16.910.541,00	5,940	M	MIIA	0,750	12	FRCC	29/12/2023	267	15,440	01812	00000	00214	13101	00002
012800360519003885	22/10/2001	0519003885	29/12/1998	ESP	20.000.000,00	100,00	16.736.847,00	5,940	M	MIIA	0,750	12	FRCC	29/09/2020	228	15,440	00000	02589	00210	4147	00008
012800910510602484	22/10/2001	0510602484	29/12/1998	ESP	6.500.000,00	100,00	5.024.853,00	5,940	M	MIIA	0,750	12	FRCC	29/12/2008	87	15,440	00913	00408	00021	28592	00010
012800360519003934	22/10/2001	0519003934	29/12/1998	ESP	6.000.000,00	100,00	4.623.535,00	5,940	M	MIIA	0,750	12	FRCC	29/12/2008	87	15,440	01287	00126	00202	13913	00006
012800910510602512	22/10/2001	0510602512	29/12/1998	ESP	13.000.000,00	100,00	9.604.063,00	5,200	M	MIIA	0,700	12	FRCC	29/11/2009	98	14,700	01022	00514	00222	35854	00008
012800370510000066	22/10/2001	0510000066	29/12/1998	ESP	11.000.000,00	100,00	9.516.768,00	5,840	M	MIIA	0,650	12	FRCC	29/12/2013	147	15,340	01597	00131	00032	9916	00003
012800480519006557	22/10/2001	0519006557	29/12/1998	ESP	10.000.000,00	100,00	9.394.741,00	5,940	M	MIIA	0,750	12	FRCC	29/12/2023	267	15,440	01781	00795	00111	9313	00006
012801000510609122	22/10/2001	0510609122	29/12/1998	ESP	15.000.000,00	100,00	13.659.720,00	5,790	M	MIIA	0,600	12	FRCC	29/12/2018	207	15,290	00966	01765	00125	57477	00006
012800470510602293	22/10/2001	0510602293	29/12/1998	ESP	13.000.000,00	100,00	11.866.579,00	5,940	M	MIIA	0,750	12	FRCC	29/12/2018	207	15,440	01152	00149	00078	8532	00004
012801100510606066	22/10/2001	0510606066	29/12/1998	ESP	21.500.000,00	100,00	19.564.383,00	5,790	M	MIIA	0,600	12	FRCC	29/12/2018	207	15,290	00953	00292	00020	25300	00004
012801100510606115	22/10/2001	0510606115	29/12/1998	ESP	9.000.000,00	100,00	6.897.306,00	5,890	M	MIIA	0,700	12	FRCC	29/12/2010	111	15,390	01351	00310	00122	5249	00005
012800550510605052	22/10/2001	0510605052	29/12/1998	ESP	11.000.000,00	100,00	8.989.247,00	5,790	M	MIIA	0,600	12	FRCC	28/01/2013	136	15,290	02663	00670	00216	15530	00007
012800490510601602	22/10/2001	0510601602	29/12/1998	ESP	8.000.000,00	100,00	6.892.296,00	5,000	M	MIIA	0,500	12	FRCC	29/12/2013	147	14,500	01289	00089	00125	1407	00007
012800550510605332	22/10/2001	0510605332	29/12/1998	ESP	18.000.000,00	100,00	17.202.697,00	5,790	M	MIIA	0,600	12	FRCC	29/12/2028	327	15,290	00854	00118	00045	8781	00007
012801010510603453	22/10/2001	0510603453	29/12/1998	ESP	10.000.000,00	100,00	7.902.570,00	5,890	M	MIIA	0,700	12	FRCC	29/12/2023	267	15,390	00000	01696	00067	22097 N	00008
012801510510606065	22/10/2001	0510606065	29/12/1998	ESP	5.500.000,00	100,00	4.938.113,00	5,840	M	MIIA	0,650	12	FRCC	29/12/2016	183	15,340	02154	00254	00083	14003	00000
012801530519005227	22/10/2001	0519005227	29/12/1998	ESP	5.000.000,00	100,00	3.182.522,00	5,940	M	MIIA	0,750	12	FRCC	29/12/2010	111	15,440	02212	00343	00160	12605	00010
012800800510602662	22/10/2001	0510602662	29/12/1998	ESP	11.000.000,00	100,00	6.581.673,00	5,940	M	MIIA	0,750	12	FRCC	29/02/2008	77	15,440	00000	02554	00186	87.755	00005
012800820510604736	22/10/2001	0510604736	29/12/1998	ESP	7.000.000,00	100,00	3.086.146,00	5,790	M	MIIA	0,600	12	FRCC	29/08/2005	47	15,290	01597	00131	00154	9977	00003
012800750510602321	22/10/2001	0510602321	29/12/1998	ESP	14.850.000,00	100,00	13.310.828,00	6,040	M	MIIA	0,850	12	FRCC	29/07/2022	250	15,540	01861	00000	00025	56945	00008
012800100510620645	22/10/2001	0510620645	29/12/1998	ESP	11.000.000,00	100,00	10.041.420,00	5,890	M	MIIA	0,700	12	FRCC	29/12/2018	207	15,390	02586	02027	00107	34178	00008
012800810519002887	22/10/2001	0519002887	29/12/1998	ESP	25.500.000,00	100,00	23.582.448,00	5,890	M	MIIA	0,700	12	FRCC	29/12/2020	231	15,390	01539	01420	00059	46436-2	00000
012800720510602941	22/10/2001	0510602941	29/12/1998	ESP	15.000.000,00	100,00	13.672.383,00	5,940	M	MIIA	0,750	12	FRCC	29/12/2018	207	15,440	00820	00288	00200	19269	00007
012800780510603787	22/10/2001	0510603787	29/12/1998	ESP	24.000.000,00	100,00	20.448.774,00	5,790	M	MIIA	0,600	12	FRCC	29/12/2028	327	15,290	01722	01251	00177	51977N	00009
012807040510603307	22/10/2001	0510603307	29/12/1998	ESP	11.475.000,00	100,00	8.528.572,00	5,940	M	MIIA	0,750	12	FRCC	29/12/2018	207	15,440	00675	00345	00037	24005	00003
012807410510701834	22/10/2001	0510701834	29/12/1998	ESP	19.500.000,00	100,00	9.659.851,00	5,940	M	MIIA	0,750	12	FRCC	29/12/2023	267	15,440	01212	00351	00162	22925	00003
012806800510006561	22/10/2001	0510006561	29/12/1998	ESP	4.000.000,00	100,00	3.310.599,00	5,940	M	MIIA	0,750	12	FRCC	29/12/2018	207	15,440	01250	00093	00179	10877	00005
012806450519005852	22/10/2001	0519005852	29/12/1998	ESP	6.000.000,00	100,00	4.609.798,00	5,690	M	MIIA	0,500	12	FRCC	29/12/2008	87	15,190	00000	00000	00000	24460	00000
012806610519004034	22/10/2001	0519004034	29/12/1998	ESP	15.000.000,00	100,00	12.951.041,00	5,690	M	MIIA	0,500	12	FRCC	29/12/2013	147	15,190	01240	00470	00082	47573	00004
012806070510605863	22/10/2001	0510605863	29/12/1998	ESP	3.500.000,00	100,00	3.033.123,00	5,940	M	MIIA	0,750	12	FRCC	29/12/2013	147	15,440	02596	01034	00040	38801	00006
012806040510005176	22/10/2001	0510005176	29/12/1998	ESP	4.500.000,00	100,00	4.100.193,00	5,940	M	MIIA	0,750	12	FRCC	29/12/2018	207	15,440	02231	00054	00176	4417	00005
012806610519004041	22/10/2001	0519004041	29/12/1998	ESP	11.500.000,00	100,00	8.796.123,00	5,790	M	MIIA	0,600	12	FRCC	29/12/2023	267	15,290	01068	00363	00112	40135	00006
012808760519006335	22/10/2001	0519006335	29/12/1998	ESP	8.000.000,00	100,00	6.533.741,00	5,940	M	MIIA	0,750	12	FRCC	29/12/2010	111	15,440	01720	00320	00212	39276	00000
012837850519761604	22/10/2001	0519761604	29/12/1998	ESP	11.000.000,00	100,00	10.600.876,00	5,100	M	MIIA	0,600	12	FRCC	29/12/2033	387	14,600	01094	00827	00163	8977	00005
012837770519761596	22/10/2001	0519761596	29/12/1998	ESP	13.000.000,00	100,00	12.216.500,00	5,990	M	MIIA	0,800	12	FRCC	29/12/2023	267	15,490	01051	00325	00145	12129	00005
012807700510603373	22/10/2001	0510603373	29/12/1998	ESP	6.000.000,00	100,00	4.633.725,00	6,090	M	MIIA	0,900	12	FRCC	29/12/2008	87	15,590	01855	00085	00052	6702	00007
012807800510618461	22/10/2001	0510618461	29/12/1998	ESP	9.000.000,00	100,00	7.791.776,00	5,940	M	MIIA	0,750	12	FRCC	29/12/2013	147	15,440	00638	00000	00094	4919	00000
012806510519003947	22/10/2001	0519003947	29/12/1998	ESP	13.000.000,00	100,00	10.897.473,00	5,940	M	MIIA	0,750	12	FRCC	29/12/2016	183	15,440	00000	00577	00185	38528	00006
012806510519004024	22/10/2001	0519004024	30/12/1998	ESP	10.000.000,00	100,00	9.094.286,00	5,940	M	MIIA	0,750	12	FRCC	30/12/2018	207	15,440	00000	00024	00104	1463	00003
012807920510605187	22/10/2001	0510605187	30/12/1998	ESP	12.000.000,00	100,00	10.478.749,00	6,940	M	MIIA	1,750	12	FRCC	30/12/2013	147	16,440	00975	00726	00204	35392	00000
012836390519761997	22/10/2001	0519761997	30/12/1998	ESP	14.400.000,00	100,00	13.469.117,00	5,200	M	MIIA	0,700	12	FRCC	30/12/2023	267	14,700	01231	01219	00170	117326	00000
012808760519006377	22/10/2001	0519006377	30/12/1998	ESP	12.000.000,00	100,00	10.926.421,00	5,890	M	MIIA	0,700	12	FRCC	30/12/2018	207	15,390	01588	00210	00172	13634	00000
012806610519004055	22/10/2001	0519004055	30/12/1998	ESP	7.500.000,00	100,00	7.028.313,00	5,940	M	MIIA	0,750	12	FRCC	30/12/2023	267	15,440	01210	00452	00017	27791	00002
012806310510602527	22/10/2001	0510602527	30/12/1998	ESP	4.700.000,00	100,00	3.853.483,00	6,040	M	MIIA	0,850	12	FRCC	30/12/2010	111	15,540	01364	00820	00079	55811	00002
012806010510003444	22/10/2001	0510003444	30/12/1998	ESP	22.000.000,00	100,00	13.474.342,00	5,940	M	MIIA	0,750	12	FRCC	30/12/2028	327	15,440	01073	00357	00028	8727	00007
012806400510605931	22/10/2001	0510605931	30/12/1998	ESP	3.500.000,00	100,00	2.709.935,00	6,290	M	MIIA	1,100	12	FRCC	30/12/2008	87	15,790	01097	00626	00057	41225	00006
012806230510603765	22/10/2001	0510603765	30/12/1998	ESP	15.000.000,00	100,00	7.331.929,00	6,190	M	MIIA	1,000	12	FRCC	30/12/2008	87	15,690	00480	00107	00079	9662	00007
012806800510006547	22/10/2001	0510006547	30/12/1998	ESP	7.399.396,00	100,00	6.393.072,00	5,790	M	MIIA	0,600	12	FRCC	30/12/2013	147	15,290	01208	00804	00178	60992	00003
012807010510606174	22/10/2001	0510606174	30/12/1998	ESP	17.000.000,00	100,00	15.153.028,00	5,940	M	MIIA	0,750	12	FRCC	30/10/2025	289	15,440	00711	01178	00181	33237	00002
012807300519008933	22/10/2001	0519008933	30/12/1998	ESP	8.700.000,00	100,00	6.181.889,00	6,040	M	MIIA	0,850	12	FRCC	30/12/2017	195	15,540	00000	00000	00000	17876	00000
012807000510611766	22/10/2001	0510611766	30/12/1998	ESP	13.000.000,00	100,00	9.312.849,00	5,940	M	MIIA	0,750	12	FRCC	30/12/2013	147	15,440	00942	00533	00013	29765	00000
012807350519008007	22/10/2001	0519008007	30/12/1998	ESP	7.000.000,00	100,00	6.107.876,00	6,190	M	MIIA	1,000	12	FRCC	30/12/2023	267	15,690	01585	00000	00130	7404N	00007
012835000519763216	22/10/2001	0519763216	30/12/1998	ESP	12.500.000,00	100,00	10.799.982,00	5,790	M	MIIA	0,600	12	FRCC	30/12/2013	147	15,290	02687	01002	00006	56039	00000
012800810519002901	22/10/2001	0519002901	30/12/1998	ESP	13.800.000,00	100,00	11.955.093,00	5,890	M	MIIA	0,700	12	FRCC	30/12/2013	147	15,390	01390	00043	00047	3107	00000
012801500510606757	22/10/2001	0510606757	30/12/1998	ESP	11.000.000,00	100,00	10.142.364,00	6,090	M	MIIA	0,900	12	FRCC	30/12/2023	267	15,590	00922	00097	00113	382	00004
012800700510602785	22/10/2001	0510602785	30/12/1998	ESP	23.500.000,00	100,00	21.390.035,00	5,690	M	MIIA	0,500	12	FRCC	30/12/2018	207	15,190	01936	00445	00136	27517	00000
012801010510603446	22/10/2001	0510603446	30/12/1998	ESP	7.000.000,00	100,00	4.569.012,00	5,790	M	MIIA	0,600	12	FRCC	30/12/2013	147	15,290	00000	01749	00135	88.236N	00003
012800820510604701	22/10/2001	0510604701	30/12/1998	ESP	11.000.000,00	100,00	10.019.617,00	5,890	M	MIIA	0,700	12	FRCC	30/12/2018	207	15,390	01311	00705	00007	61475	00000
012801100510605961	22/10/2001	0510605961	30/12/1998	ESP	27.000.000,00	100,00	22.799.847,00	5,890	M	MIIA	0,700	12	FRCC	30/12/2023	267	15,390	00606	00201	00013	19902	00010
012800800510602711	22/10/2001	0510602711	30/12/1998	ESP	13.000.000,00	100,00	11.723.153,00	5,940	M	MIIA	0,750	12	FRCC	30/12/2023	267	15,440	00000	02571	00121	17208	00011
012800820510604722	22/10/2001	0510604722	30/12/1998	ESP	20.000.000,00	100,00	16.913.442,00	5,790	M	MIIA	0,600	12	FRCC	30/07/2020	226	15,290	02109	00000	00061	92419	00006
012800730510601864	22/10/2001	0510601864	30/12/1998	ESP	37.500.000,00	100,00	35.215.403,00	5,940	M	MIIA	0,750	12	FRCC	30/12/2023	267	15,440	00102	00000	00087	9176	00006
012800470510602335	22/10/2001	0510602335	30/12/1998	ESP	20.000.000,00	100,00	3.071.115,00	5,790	M	MIIA	0,600	12	FRCC	30/12/2003	27	15,290	00690	00321	00193	4652	00008
012800330510604015	22/10/2001	0510604015	30/12/1998	ESP	15.000.000,00	100,00	14.092.107,00	5,940	M	MIIA	0,750	12	FRCC	30/12/2023	267	15,440	00195	00158	00232	13124	00000
012800340510603281	22/10/2001	0510603281	30/12/1998	ESP	12.250.000,00	100,00	10.634.778,00	6,190	M	MIIA	1,000	12	FRCC	30/12/2018	207	15,690	02218	00000	00024	19754	00003
012800850510603885	22/10/2001	0510603885	30/12/1998	ESP	11.000.000,00	100,00	2.744.689,00	5,940	M	MIIA	0,750	12	FRCC	29/02/2004	29	15,440	01380	00658	00152	56379	00001
012800160510605132	22/10/2001	0510605132	30/12/1998	ESP	10.000.000,00	100,00	8.109.950,00	5,940	M	MIIA	0,750	12	FRCC	30/11/2014	158	15,440	01219	00158	00111	6442	00004
012800210510605802	22/10/2001	0510605802	30/12/1998	ESP	13.000.000,00	100,00	10.010.102,00	5,840	M	MIIA	0,650	12	FRCC	30/12/2008	87	15,340	01787	00188	00001	6339	00001
012800150510603633	22/10/2001	0510603633	30/12/1998	ESP	17.000.000,00	100,00	15.472.413,00	5,790	M	MIIA	0,600	12	FRCC	30/12/2018	207	15,290	01757	00080	00066	6210	00000
012800570510604935	22/10/2001	0510604935	30/12/1998	ESP	15.000.000,00	100,00	13.682.366,00	5,940	M	MIIA	0,750	12	FRCC	30/12/2018	207	15,440	03006	00193	00140	1279	00003
012800600519002565	22/10/2001	0519002565	30/12/1998	ESP	9.000.000,00	100,00	8.461.984,00	5,940	M	MIIA	0,750	12	FRCC	30/12/2023	267	15,440	01847	00384	00163	23008	00000
012800230510610403	22/10/2001	0510610403	30/12/1998	ESP	11.000.000,00	100,00	6.750.694,00	5,940	M	MIIA	0,750	12	FRCC	30/11/2012	134	15,440	00359	00000	00021	2812	00014
012800240510603936	22/10/2001	0510603936	30/12/1998	ESP	17.000.000,00	100,00	13.750.196,00	5,940	M	MIIA	0,750	12	FRCC	30/12/2013	147	15,440	00000	02722	00128	56782N	00006
012800280512840062	22/10/2001	0512840062	30/12/1998	ESP	9.500.000,00	100,00	7.014.222,00	5,940	M	MIIA	0,750	12	FRCC	30/12/2007	75	15,440	00000	00000	00000		00000
012800280510605557	22/10/2001	0510605557	30/12/1998	ESP	11.000.000,00	100,00	10.031.913,00	5,940	M	MIIA	0,750	12	FRCC	30/12/2018	207	15,440	01974	00000	00110	118028	00009
012803930519003577	22/10/2001	0519003577	30/12/1998	ESP	15.000.000,00	100,00	10.411.416,00	5,690	M	MIIA	0,500	12	FRCC	30/12/2013	147	15,190	01871	01817	00004	11865	00007
012805700510605532	22/10/2001	0510605532	30/12/1998	ESP	25.000.000,00	100,00	23.855.418,00	5,940	M	MIIA	0,750	12	FRCC	30/12/2028	327	15,440	01728	00874	00212	64019	00001
012805040510604171	22/10/2001	0510604171	30/12/1998	ESP	9.000.000,00	100,00	6.199.274,00	5,940	M	MIIA	0,750	12	FRCC	29/02/2008	77	15,440	00277	00277	00117	16241	00004
012805070510602361	22/10/2001	0510602361	30/12/1998	ESP	15.000.000,00	100,00	14.101.101,00	5,940	M	MIIA	0,750	12	FRCC	30/12/2023	267	15,440	01289	00655	00019	30595	00000
012805060512310024	22/10/2001	0512310024	30/12/1998	ESP	24.100.000,00	100,00	18.853.985,00	5,940	M	MIIA	0,750	12	FRCC	30/12/2020	231	5,940	00952	00556	00208		00000
012803550510601355	22/10/2001	0510601355	30/12/1998	ESP	19.000.000,00	100,00	17.285.122,00	5,690	M	MIIA	0,500	12	FRCC	30/12/2018	207	15,190	00909	00246	00141	15182	00007
012803190510601676	22/10/2001	0510601676	30/12/1998	ESP	6.500.000,00	100,00	5.621.773,00	5,940	M	MIIA	0,750	12	FRCC	30/12/2013	147	15,440	00000	00225	00139	16224	00002
012803560510004025	22/10/2001	0510004025	30/12/1998	ESP	7.000.000,00	100,00	6.026.557,00	5,940	M	MIIA	0,750	12	FRCC	30/12/2013	147	15,440	01608	00027	00067	338	00004
012803150510001254	22/10/2001	0510001254	30/12/1998	ESP	12.000.000,00	100,00	10.947.012,00	5,840	M	MIIA	0,650	12	FRCC	30/12/2018	207	15,340	00484	00391	00202	38193	00003
012803150510001275	22/10/2001	0510001275	30/12/1998	ESP	10.800.000,00	100,00	7.269.935,00	5,940	M	MIIA	0,750	12	FRCC	30/10/2013	145	15,440	01035	00318	00012	4367	00012
012803190510601725	22/10/2001	0510601725	30/12/1998	ESP	8.500.000,00	100,00	7.740.053,00	5,840	M	MIIA	0,650	12	FRCC	30/12/2018	207	15,340	00000	00065	00063	4107	00002
012803020510603157	22/10/2001	0510603157	30/12/1998	ESP	22.440.000,00	100,00	18.507.142,00	5,840	M	MIIA	0,650	12	FRCC	30/11/2019	218	15,340	01870	00410	00031	14200	00003
012803090510600721	22/10/2001	0510600721	30/12/1998	ESP	11.000.000,00	100,00	10.034.767,00	5,840	M	MIIA	0,650	12	FRCC	30/12/2018	207	15,340	01626	00181	00110	11457	00005
012803100510602045	22/10/2001	0510602045	30/12/1998	ESP	8.500.000,00	100,00	5.543.103,00	5,890	M	MIIA	0,700	12	FRCC	30/12/2006	63	15,390	00442	00352	00128	35.809	00004
012803100510602192	22/10/2001	0510602192	30/12/1998	ESP	6.000.000,00	100,00	5.473.938,00	5,940	M	MIIA	0,750	12	FRCC	30/12/2018	207	15,440	00000	00779	00066	45154	00002
012803090510600735	22/10/2001	0510600735	30/12/1998	ESP	10.000.000,00	100,00	7.702.985,00	5,890	M	MIIA	0,700	12	FRCC	30/12/2008	87	15,390	00972	00176	00199	16831	00003
012803120510602425	22/10/2001	0510602425	30/12/1998	ESP	7.000.000,00	100,00	6.389.707,00	5,940	M	MIIA	0,750	12	FRCC	30/12/2018	207	15,440	00975	00238	00132	9460	00008
012803130510700734	22/10/2001	0510700734	30/12/1998	ESP	10.000.000,00	100,00	8.634.182,00	5,840	M	MIIA	0,650	12	FRCC	30/12/2013	147	15,340	00000	00000	00000		00000
012803120510602467	22/10/2001	0510602467	30/12/1998	ESP	8.000.000,00	100,00	6.937.587,00	6,040	M	MIIA	0,850	12	FRCC	30/12/2013	147	15,540	00000	00220	00036	5482	00008
012804050510628803	22/10/2001	0510628803	30/12/1998	ESP	8.500.000,00	100,00	7.970.109,00	5,890	M	MIIA	0,700	12	FRCC	30/12/2023	267	15,390	01021	00019	00035	1802	00000
012805000510626924	22/10/2001	0510626924	30/12/1998	ESP	24.000.000,00	100,00	15.816.094,00	5,690	M	MIIA	0,500	12	FRCC	30/01/2013	136	15,190	00236	00236	00012	14375	00008
012805200519604934	22/10/2001	0519604934	30/12/1998	ESP	7.000.000,00	100,00	6.695.091,00	5,990	M	MIIA	0,800	12	FRCC	30/12/2028	327	15,490	03026	00220	00139	11588	00000
012805200519604941	22/10/2001	0519604941	30/12/1998	ESP	6.000.000,00	100,00	5.739.854,00	5,990	M	MIIA	0,800	12	FRCC	30/12/2028	327	15,490	03163	00357	00153	18312	00000
012803500510512996	22/10/2001	0510512996	30/12/1998	ESP	11.350.000,00	100,00	10.630.596,00	5,690	M	MIIA	0,500	12	FRCC	30/12/2023	267	15,190	01192	00900	00136	45590	00005
012803500510512807	22/10/2001	0510512807	30/12/1998	ESP	15.500.000,00	100,00	14.525.675,00	5,790	M	MIIA	0,600	12	FRCC	30/12/2023	267	15,290	01210	00914	00101	46104	00002
012803400510610342	22/10/2001	0510610342	30/12/1998	ESP	25.000.000,00	100,00	23.454.727,00	5,840	M	MIIA	0,650	12	FRCC	30/12/2023	267	15,340	01412	00355	00177	16887	00011

CARTERA DE PARTICIPACIONES HIPOTECARIAS

NUM.PARTICIP.	FEC.EMI.	NUM.PREST.	F.APERT.	DIV.	CAPITAL INIC.	%PART.	CAPITAL PEND.	%NOMIN.	(1)	(2)	DIFERE.	(3)	(4)	F.VENCI.	(5)	%DEMORA	TOMO	LIBRO	FOLIO	FINCA	INSC.
012803500510513115	22/10/2001	0510513115	30/12/1998	ESP	4.000.000,00	100,00	3.453.667,00	5,840	M	MI1A	0,650	12	FRCC	30/12/2013	147	15,340	01205	00910	00108	15046	00007
012803400510610216	22/10/2001	0510610216	30/12/1998	ESP	18.000.000,00	100,00	15.602.223,00	5,840	M	MI1A	0,650	12	FRCC	30/10/2024	277	15,340	02043	00361	00221	880	00006
012805220510604861	22/10/2001	0510604861	30/12/1998	ESP	7.500.000,00	100,00	5.509.399,00	5,940	M	MI1A	0,750	12	FRCC	30/08/2012	131	15,440	02123	00563	00055	22643	00003
012805220510604896	22/10/2001	0510604896	30/12/1998	ESP	35.000.000,00	100,00	33.803.811,00	5,940	M	MI1A	0,750	12	FRCC	30/12/2033	387	15,440	01713	00079	00122	1141	00013
012802000510608417	22/10/2001	0510608417	30/12/1998	ESP	11.500.000,00	100,00	10.476.326,00	5,940	M	MI1A	0,750	12	FRCC	30/12/2018	207	15,440	00842	00412	00103	34832	00002
012801800510607102	22/10/2001	0510607102	30/12/1998	ESP	8.400.000,00	100,00	7.603.269,00	5,840	M	MI1A	0,650	12	FRCC	30/09/2028	324	15,340	01399	00190	00037	7879N	00007
012802400519611521	22/10/2001	0519611521	30/12/1998	ESP	8.000.000,00	100,00	6.937.782,00	6,190	M	MI1A	1,000	12	FRCC	30/12/2013	147	15,690	02905	00046	00117	1820	00005
012802400519611556	22/10/2001	0519611556	30/12/1998	ESP	17.000.000,00	100,00	14.929.973,00	5,690	M	MI1A	0,500	12	FRCC	30/12/2023	267	15,190	02804	00064	00004	5478	00002
012802020510602602	22/10/2001	0510602602	30/12/1998	ESP	17.000.000,00	100,00	15.475.096,00	5,940	M	MI1A	0,750	12	FRCC	30/12/2018	207	15,440	00861	00032	00167	2531	00004
012802300510606235	22/10/2001	0510606235	30/12/1998	ESP	10.000.000,00	100,00	8.631.199,00	5,940	M	MI1A	0,750	12	FRCC	30/12/2013	147	15,440	00390	00000	00127	21636	00001
012805280510604307	22/10/2001	0510604307	31/12/1998	ESP	21.500.000,00	100,00	19.565.433,00	5,890	M	MI1A	0,700	12	FRCC	31/12/2018	207	15,390	01611	00191	00047	7572	00005
012805340510606014	22/10/2001	0510606014	31/12/1998	ESP	14.500.000,00	100,00	13.588.064,00	5,940	M	MI1A	0,750	12	FRCC	31/12/2023	267	15,440	02866	00878	00197	52513	00001
012805000510627267	22/10/2001	0510627267	31/12/1998	ESP	10.000.000,00	100,00	9.549.718,00	5,940	M	MI1A	0,750	12	FRCC	31/12/2028	327	15,440	02547	01445	00061	71712	00009
012805330510600931	22/10/2001	0510600931	31/12/1998	ESP	8.650.000,00	100,00	8.366.199,00	5,940	M	MI1A	0,750	12	FRCC	31/12/2033	387	15,440	00909	00103	00238	10851	00000
012803010510603184	22/10/2001	0510603184	31/12/1998	ESP	6.000.000,00	100,00	5.185.781,00	5,840	M	MI1A	0,650	12	FRCC	31/12/2013	147	15,340	00849	00427	00124	12879	00008
012803510510602646	22/10/2001	0510602646	31/12/1998	ESP	36.000.000,00	100,00	32.385.174,00	5,790	T	MI1A	0,600	12	FRCC	31/12/2028	327	15,290	01671	00415	00021	22871	00002
012803810519002676	22/10/2001	0519002676	31/12/1998	ESP	8.000.000,00	100,00	6.164.717,00	5,940	M	MI1A	0,750	12	FRCC	31/12/2008	87	15,440	01584	00118	00221	6397	00004
012803020510603185	22/10/2001	0510603185	31/12/1998	ESP	20.000.000,00	100,00	17.271.402,00	5,510	M	MI1A	0,650	12	FRCC	31/12/2013	147	15,010	01685	00210	00188	2038	00005
012805110510605219	22/10/2001	0510605219	31/12/1998	ESP	36.000.000,00	100,00	18.868.623,00	5,940	M	MI1A	0,750	12	FRCC	30/04/2008	79	15,440	03090	00169	00107	1910	00005
012803900519604027	22/10/2001	0519604027	31/12/1998	ESP	13.000.000,00	100,00	11.845.007,00	5,940	M	MI1A	0,750	12	FRCC	31/12/2018	207	15,440	00783	00325	00082	38546	00006
012804020510628884	22/10/2001	0510628884	31/12/1998	ESP	16.000.000,00	100,00	4.113.033,00	5,940	M	MI1A	0,750	12	FRCC	31/12/2018	207	15,440	00697	00426	00204	31043	00000
012800480519006585	22/10/2001	0519006585	31/12/1998	ESP	11.500.000,00	100,00	10.012.438,00	5,940	M	MI1A	0,750	12	FRCC	31/12/2018	207	15,440	03433	00741	00050	51941	00005
012800480519006641	22/10/2001	0519006641	31/12/1998	ESP	13.500.000,00	100,00	12.341.715,00	6,190	M	MI1A	1,000	12	FRCC	31/12/2018	207	15,690	03432	00740	00160	51865	00004
012801010510603481	22/10/2001	0510603481	31/12/1998	ESP	6.000.000,00	100,00	4.155.173,00	5,940	M	MI1A	0,750	12	FRCC	31/07/2019	214	15,440	00000	01174	00169	79.323 N	00005
012801510510606184	22/10/2001	0510606184	31/12/1998	ESP	6.000.000,00	100,00	5.194.522,00	5,940	M	MI1A	0,750	12	FRCC	31/12/2013	147	15,440	00000	00557	00004	35159	00002
012801400519007552	22/10/2001	0519007552	31/12/1998	ESP	3.500.000,00	100,00	2.864.559,00	5,940	M	MI1A	0,750	12	FRCC	31/12/2010	111	15,440	02794	02049	00136	7696	00005
012801400519007531	22/10/2001	0519007531	31/12/1998	ESP	5.000.000,00	100,00	4.324.442,00	5,940	M	MI1A	0,750	12	FRCC	31/12/2013	147	15,440	02894	02149	00131	21514	00000
012830820519762224	22/10/2001	0519762224	31/12/1998	ESP	27.000.000,00	100,00	24.528.238,00	5,200	M	MI1A	0,700	12	FRCC	31/12/2018	207	14,700	02191	00161	00216	9168	00000
012807330519006353	22/10/2001	0519006353	31/12/1998	ESP	10.500.000,00	100,00	9.090.410,00	5,940	M	MI1A	0,750	12	FRCC	31/12/2013	147	15,440	00930	00122	00048	6823	00002
012807300519008674	22/10/2001	0519008674	31/12/1998	ESP	6.000.000,00	100,00	5.639.860,00	6,190	M	MI1A	1,000	12	FRCC	31/12/2023	267	15,690	00000	00000	00000	14783	00000
012807300519008961	22/10/2001	0519008961	31/12/1998	ESP	6.700.000,00	100,00	6.302.995,00	6,190	M	MI1A	1,000	12	FRCC	31/12/2023	267	15,690	01579	00000	00175	25298	00006
012807330519006381	22/10/2001	0519006381	31/12/1998	ESP	7.000.000,00	100,00	6.385.101,00	5,940	M	MI1A	0,750	12	FRCC	31/12/2018	207	15,440	00922	00117	00051	6530	00003
012807040510603335	22/10/2001	0510603335	31/12/1998	ESP	7.600.000,00	100,00	6.081.675,00	5,940	M	MI1A	0,750	12	FRCC	30/12/2018	207	15,440	00188	00072	00234	4782	00006
012806310510602457	22/10/2001	0510602457	31/12/1998	ESP	15.000.000,00	100,00	9.244.870,00	5,940	M	MI1A	0,750	12	FRCC	31/12/2013	147	15,440	00469	00469	00059	30147	00000
012806400510605952	22/10/2001	0510605952	31/12/1998	ESP	8.000.000,00	100,00	6.912.073,00	5,940	M	MI1A	0,750	12	FRCC	31/12/2013	147	15,440	01213	00284	00186	19940	00005
012838780519761571	22/10/2001	0519761571	31/12/1998	ESP	7.800.000,00	100,00	7.088.838,00	5,250	M	MI1A	0,750	12	FRCC	31/12/2018	207	14,750	02246	00202	00069	16807	00000
012838410519760904	22/10/2001	0519760904	31/12/1998	ESP	13.600.000,00	100,00	12.740.383,00	5,350	M	MI1A	0,850	12	FRCC	31/12/2023	267	14,850	01922	00807	00070	89N	00000
012807800510618573	22/10/2001	0510618573	31/12/1998	ESP	4.000.000,00	100,00	3.087.995,00	6,040	M	MI1A	0,850	12	FRCC	31/12/2008	87	15,540	01416	00046	00046	38828	00000
012807900519004163	22/10/2001	0519004163	31/12/1998	ESP	10.000.000,00	100,00	8.672.216,00	6,190	M	MI1A	1,000	12	FRCC	31/12/2013	147	15,690	01396	00377	00038	12722	00000
012807600510605225	22/10/2001	0510605225	04/01/1999	ESP	8.000.000,00	100,00	7.654.024,00	5,740	M	MI1A	0,850	12	FRCC	04/01/2029	327	15,240	01736	00338	00033	55964	00007
012806400510605903	22/10/2001	0510605903	04/01/1999	ESP	9.000.000,00	100,00	8.190.994,00	5,640	M	MI1A	0,750	12	FRCC	04/01/2019	207	15,140	01337	00946	00056	55836	00007
012808100510662171	22/10/2001	0510662171	04/01/1999	ESP	10.832.800,00	100,00	8.790.201,00	5,640	M	MI1A	0,750	12	FRCC	04/02/2009	88	15,140	00106	00106	00137	8564	00008
012806250519001422	22/10/2001	0519001422	04/01/1999	ESP	7.000.000,00	100,00	6.054.746,00	5,690	M	MI1A	0,800	12	FRCC	04/01/2014	147	15,190	00379	00195	00157	18147-18087	00000
012806360510600033	22/10/2001	0510600033	04/01/1999	ESP	25.000.000,00	100,00	21.717.571,00	5,890	M	MI1A	1,000	12	FRCC	04/01/2014	147	15,390	00000	00000	00000	13873	00000
012806900510005444	22/10/2001	0510005444	04/01/1999	ESP	16.000.000,00	100,00	9.598.058,00	5,640	M	MI1A	0,750	12	FRCC	04/01/2034	387	15,140	02062	00240	00215	1513-N	00008
012800920510602135	22/10/2001	0510602135	04/01/1999	ESP	10.000.000,00	100,00	9.133.282,00	5,560	M	MI1A	1,000	12	FRCC	04/01/2019	207	15,060	01078	00217	00069	18516	00005
012805070510602403	22/10/2001	0510602403	04/01/1999	ESP	12.000.000,00	100,00	11.592.222,00	5,640	M	MI1A	0,750	12	FRCC	04/01/2034	387	15,140	03096	00205	00105	1915	00000
012803190510601473	22/10/2001	0510601473	04/01/1999	ESP	9.000.000,00	100,00	8.453.888,00	5,640	M	MI1A	0,750	12	FRCC	04/01/2024	267	15,140	00000	00223	00098	4154	00009
012802700510602145	22/10/2001	0510602145	04/01/1999	ESP	29.000.000,00	100,00	23.650.751,00	5,540	M	MI1A	0,650	12	FRCC	04/01/2011	111	15,040	02036	00699	00189	22245	00005
012804050510628663	22/10/2001	0510628663	04/01/1999	ESP	21.500.000,00	100,00	20.145.164,00	5,490	M	MI1A	0,600	12	FRCC	04/01/2024	267	14,990	04229	00111	00081	6078	00007
012803400510610272	22/10/2001	0510610272	04/01/1999	ESP	10.000.000,00	100,00	9.536.280,00	5,540	M	MI1A	0,650	12	FRCC	04/01/2029	327	15,040	01230	00093	00119	1660/S	00005
012804600510628277	22/10/2001	0510628277	04/01/1999	ESP	10.500.000,00	100,00	7.715.648,00	5,490	M	MI1A	0,600	12	FRCC	04/01/2014	147	14,990	01842	00372	00056	32562	00006
012803400510610062	22/10/2001	0510610062	04/01/1999	ESP	25.000.000,00	100,00	22.373.662,00	5,540	M	MI1A	0,650	12	FRCC	04/01/2029	327	15,040	01158	00057	00048	11249	00014
012803510510602492	22/10/2001	0510602492	05/01/1999	ESP	15.000.000,00	100,00	14.070.496,00	5,540	M	MI1A	0,650	12	FRCC	05/01/2024	267	15,040	01601	00387	00039	20727	00001
012805000510627757	22/10/2001	0510627757	05/01/1999	ESP	12.000.000,00	100,00	7.148.578,00	5,590	M	MI1A	0,700	12	FRCC	05/01/2019	207	15,090	02949	00150	00147	2404	00010
012805000510627785	22/10/2001	0510627785	05/01/1999	ESP	17.000.000,00	100,00	15.486.424,00	5,640	M	MI1A	0,750	12	FRCC	05/01/2019	207	15,140	02273	01171	00136	66850	00010
012803420510604716	22/10/2001	0510604716	05/01/1999	ESP	17.000.000,00	100,00	14.708.866,00	5,540	M	MI1A	0,650	12	FRCC	05/01/2024	267	15,040	01519	00284	00151	7570	00004
012803520510602703	22/10/2001	0510602703	05/01/1999	ESP	8.650.000,00	100,00	8.252.838,00	5,540	M	MI1A	0,650	12	FRCC	05/01/2029	327	15,040	01667	00247	00122	12588	00003
012805070510602396	22/10/2001	0510602396	05/01/1999	ESP	15.000.000,00	100,00	13.569.095,00	5,640	M	MI1A	0,750	12	FRCC	05/01/2018	195	15,140	00749	00749	00098	27795	00000
012805030510603995	22/10/2001	0510603995	05/01/1999	ESP	12.000.000,00	100,00	11.262.386,00	5,790	M	MI1A	0,900	12	FRCC	05/01/2024	267	15,290	02346	02003	00002	16189	00013
012804000510628672	22/10/2001	0510628672	05/01/1999	ESP	13.000.000,00	100,00	10.555.336,00	5,640	M	MI1A	0,750	12	FRCC	05/01/2014	147	15,140	01299	00575	00021	20895	00005
012805050519003521	22/10/2001	0519003521	05/01/1999	ESP	10.000.000,00	100,00	7.235.111,00	5,640	M	MI1A	0,750	12	FRCC	05/01/2014	147	15,140	02565	00858	00175	27386	00008
012801510510606142	22/10/2001	0510606142	05/01/1999	ESP	15.000.000,00	100,00	11.714.587,00	5,060	M	MI1A	0,750	12	FRCC	05/06/2012	128	14,560	00435	00109	00227	13416	00001
012801510510606044	22/10/2001	0510606044	05/01/1999	ESP	12.500.000,00	100,00	9.226.023,00	5,390	M	MI1A	0,500	12	FRCC	05/09/2014	155	14,890	01771	00104	00132	7522	00003
012800390510602572	22/10/2001	0510602572	05/01/1999	ESP	35.000.000,00	100,00	32.377.061,00	5,540	M	MI1A	0,650	12	FRCC	05/03/2027	305	15,040	00000	02722	00213	9274	00009
012800340510604002	22/10/2001	0510604002	05/01/1999	ESP	16.000.000,00	100,00	12.700.068,00	5,540	M	MI1A	0,650	12	FRCC	05/12/2015	170	15,040	02070	00316	00031	13008	00004
012800380510602564	22/10/2001	0510602564	05/01/1999	ESP	19.200.000,00	100,00	14.403.810,00	5,640	M	MI1A	0,750	12	FRCC	05/01/2029	327	15,140	02537	00630	00181	3872	00008
012800640510603325	22/10/2001	0510603325	05/01/1999	ESP	14.000.000,00	100,00	13.117.369,00	5,640	M	MI1A	0,750	12	FRCC	05/01/2024	267	15,140	01387	00453	00159	29672	00000
012800210510605767	22/10/2001	0510605767	05/01/1999	ESP	14.000.000,00	100,00	12.223.983,00	5,490	M	MI1A	0,600	12	FRCC	05/01/2018	195	14,990	01961	00876	00145	46853	00000
012800180510607661	22/10/2001	0510607661	05/01/1999	ESP	10.000.000,00	100,00	9.545.535,00	5,640	M	MI1A	0,750	12	FRCC	05/01/2029	327	15,140	00000	01504	00002	52598	00005
012800220510602744	22/10/2001	0510602744	05/01/1999	ESP	12.000.000,00	100,00	9.119.560,00	5,540	M	MI1A	0,650	12	FRCC	05/11/2011	121	15,040	00000	00979	00060	87335	00000
012800220510602751	22/10/2001	0510602751	05/01/1999	ESP	24.680.000,00	100,00	15.861.629,00	5,490	M	MI1A	0,600	12	FRCC	05/01/2029	327	14,990	01844	00118	00000	12474	00000
012800610510602412	22/10/2001	0510602412	05/01/1999	ESP	7.500.000,00	100,00	6.832.236,00	5,640	M	MI1A	0,750	12	FRCC	05/01/2019	207	15,140	02528	00108	00097	5188	00000
012801000510609164	22/10/2001	0510609164	05/01/1999	ESP	8.000.000,00	100,00	7.278.646,00	5,590	M	MI1A	0,700	12	FRCC	05/01/2019	207	15,090	00269	00269	00226	22605	00000
012800480519006697	22/10/2001	0519006697	05/01/1999	ESP	15.000.000,00	100,00	14.361.572,00	5,890	M	MI1A	1,000	12	FRCC	05/01/2029	327	15,390	03588	00852	00186	20664-N	00006
012807200510607852	22/10/2001	0510607852	05/01/1999	ESP	12.646.000,00	100,00	11.520.070,00	5,640	M	MI1A	0,750	12	FRCC	05/01/2019	207	15,140	01455	00803	00041	51158	00000
012807340510604807	22/10/2001	0510604807	05/01/1999	ESP	6.000.000,00	100,00	5.655.524,00	6,140	M	MI1A	1,250	12	FRCC	05/01/2024	267	15,640	01773	01124	00018	12582	00007
012808130510661726	22/10/2001	0510661726	05/01/1999	ESP	5.000.000,00	100,00	4.318.954,00	5,640	M	MI1A	0,750	12	FRCC	05/01/2014	147	15,140	01754	00828	00116	63192	00001
012808020510605806	22/10/2001	0510605806	05/01/1999	ESP	13.300.000,00	100,00	12.729.524,00	5,890	M	MI1A	1,000	12	FRCC	05/01/2029	327	15,390	01795	00201	00127	16289	00002
012806610519004062	22/10/2001	0519004062	05/01/1999	ESP	6.000.000,00	100,00	5.465.796,00	5,640	M	MI1A	0,750	12	FRCC	05/01/2019	207	15,140	00220	00045	00175	7821	00003
012806600519002304	22/10/2001	0519002304	05/01/1999	ESP	7.000.000,00	100,00	6.472.877,00	5,640	M	MI1A	0,750	12	FRCC	05/01/2024	267	15,140	01870	00061	00100	7191	00001
012806450519005901	22/10/2001	0519005901	05/01/1999	ESP	9.000.000,00	100,00	7.803.041,00	5,890	M	MI1A	1,000	12	FRCC	05/01/2014	147	15,390	00155	00095	00908	11035	00000
012806500519005255	22/10/2001	0519005255	05/01/1999	ESP	8.200.000,00	100,00	6.196.928,00	5,740	M	MI1A	0,850	12	FRCC	05/01/2014	147	15,240	02354	00301	00054	18639	00001
012806500519005234	22/10/2001	0519005234	05/01/1999	ESP	11.000.000,00	100,00	5.608.914,00	5,640	M	MI1A	0,750	12	FRCC	05/01/2024	267	15,140	00000	00000	00000	15793-15757	00000
012806450519005915	22/10/2001	0519005915	05/01/1999	ESP	8.400.000,00	100,00	7.263.206,00	5,640	M	MI1A	0,750	12	FRCC	05/01/2014	147	15,140	29062	00155	00130	18404	00000
012806480510600794	22/10/2001	0510600794	07/01/1999	ESP	10.000.000,00	100,00	9.123.541,00	5,890	M	MI1A	1,000	12	FRCC	07/01/2019	207	15,390	02161	01225	00073	31720	00001
012836470519759982	22/10/2001	0519759982	07/01/1999	ESP	10.500.000,00	100,00	9.549.068,00	5,060	M	MI1A	0,750	12	FRCC	07/01/2019	207	14,560	01648	00243	00175	23483	00000
012807800510618601	22/10/2001	0510618601	07/01/1999	ESP	5.000.000,00	100,00	4.330.611,00	5,740	M	MI1A	0,850	12	FRCC	07/01/2014	147	15,240	01871	00018	00195	742	00000
012806200510602712	22/10/2001	0510602712	07/01/1999	ESP	6.650.000,00	100,00	5.750.093,00	5,640	M	MI1A	0,750	12	FRCC	07/01/2014	147	15,140	02493	00275	00151	16947	00001
012806060510002133	22/10/2001	0510002133	07/01/1999	ESP	13.000.000,00	100,00	10.805.453,00	5,010	M	MI1A	0,700	12	FRCC	07/11/2016	181	14,510	00000	00000	00000	52611	00000
012806800510006491	22/10/2001	0510006491	07/01/1999	ESP	15.000.000,00	100,00	11.424.200,00	5,490	M	MI1A	0,600	12	FRCC	07/10/2012	132	14,990	00701	00701	00145	50351	00001
012806390519009451	22/10/2001	0519009451	07/01/1999	ESP	6.000.000,00	100,00	4.225.397,00	6,640	M	MI1A	1,750	12	FRCC	07/01/2007	63	16,140	02495	01356	00073	96410	00000
012800520510604636	22/10/2001	0510604636	07/01/1999	ESP	7.500.000,00	100,00	6.832.236,00	5,640	M	MI1A	0,750	12	FRCC	07/01/2019	207	15,140	00782	00683	00030	23729	00007
012801000510609171	22/10/2001	0510609171	07/01/1999	ESP	10.700.000,00	100,00	8.413.533,00	5,540	M	MI1A	0,650	12	FRCC	07/08/2012	130	15,040	02779	00314	00134	26832	00004
012801200519002793	22/10/2001	0519002793	07/01/1999	ESP	8.000.000,00	100,00	6.595.648,00	5,590	M	MI1A	0,700	12	FRCC	07/01/2019	207	15,090	01302	00863	00051	88594	00003
012801000510609185	22/10/2001	0510609185	07/01/1999	ESP	15.000.000,00	100,00	12.611.813,00	5,490	M	MI1A	0,600	12	FRCC	07/02/2017	184	14,990	00268	00268	00165	22159	00011
012801000510609206	22/10/2001	0510609206	07/01/1999	ESP	10.000.000,00	100,00	9.112.412,00	5,540	M	MI1A	0,650	12	FRCC	07/01/2019	207	15,040	00368	00368	00055	30065	00003
012800730510601871	22/10/2001	0510601871	07/01/1999	ESP	6.000.000,00	100,00	4.624.520,00	5,640	M	MI1A	0,750	12	FRCC	07/01/2009	87	15,140	02865	00748	00150	3924	00000
012800580510606644	22/10/2001	0510606644	07/01/1999	ESP	7.000.000,00	100,00	5.281.127,00	5,540	M	MI1A	0,650	12	FRCC	07/01/2012	123	15,040	00603	00454	00184	8209-N	00006
012800810519002915	22/10/2001	0519002915	07/01/1999	ESP	10.000.000,00	100,00	9.118.042,00	5,640	M	MI1A	0,750	12	FRCC	07/01/2019	207	15,140	00896	00129	00162	18552	00003
012800160510605111	22/10/2001	0510605111	07/01/1999	ESP	12.000.000,00	100,00	9.790.377,00	5,390	M	MI1A	0,500	12	FRCC	07/01/2011	111	14,890	02163	00000	00082	60454	00009
012801400519007615	22/10/2001	0519007615	07/01/1999	ESP	7.500.000,00	100,00	5.032.730,00	5,590	M	MI1A	0,700	12	FRCC	07/01/2019	207	15,090	02976	02144	00115	10604	00006
012800300519006126	22/10/2001	0519006126	07/01/1999	ESP	21.000.000,00	100,00	19.682.154,00	5,540	M	MI1A	0,650	12	FRCC	07/01/2024	267	15,040	03308	00060	00154	4345	00005
012800240510603901	22/10/2001	0510603901	07/01/1999	ESP	9.000.000,00	100,00	4.802.580,00	5,640	M	MI1A	0,750	12	FRCC	07/08/2006	58	15,140	00000	01051	00127	95876	00006
012800250510604105	22/10/2001	0510604105	07/01/1999	ESP	15.000.000,00	100,00	12.211.608,00	5,390	M	MI1A	0,500	12	FRCC	07/01/2014	147	14,890	02709	02709	00000	37674	00000
012804020510628947	22/10/2001	0510628947	07/01/1999	ESP	6.000.000,00	100,00	5.461.398,00	5,540	M	MI1A	0,650	12	FRCC	07/01/2019	207	15,040	04086	00000	00046	820	00000
012803150510001303	22/10/2001	0510001303	07/01/1999	ESP	10.000.000,00	100,00	8.171.112,00	5,540	M	MI1A	0,650	12	FRCC	07/01/2019	207	15,040	00000	00439	00126	14934-A	00008
012805380510607187	22/10/2001	0510607187	07/01/1999	ESP	11.700.000,00	100,00	10.962.375,00	5,640	M	MI1A	0,750	12	FRCC	07/01/2024	267	15,140	03329	00163	00025	8206	00003
012802800510602722	22/10/2001	0510602722	07/01/1999	ESP	10.000.000,00	100,00	9.098.306,00	5,590	M	MI1A	0,700	12	FRCC	07/01/2019	207	15,090	03582	00780	00131	41341	00003
012802800510602743	22/10/2001	0510602743	07/01/1999	ESP	12.000.000,00	100,00	10.917.964,00	5,590	M	MI1A	0,700	12	FRCC	07/01/2019	207	15,090	03584	00782	00042	41401	00003
012802600510605887	22/10/2001	0510605887	07/01/1999	ESP	17.000.000,00	100,00	11.622.847,00	5,540	M	MI1A	0,650	12	FRCC	07/01/2019	207	15,040	03614	00591	00011	40160	00003
012805000510627253	22/10/2001	0510627253	07/01/1999	ESP	17.000.000,00	100,00	14.724.902,00	5,640	M	MI1A	0,750	12	FRCC	07/08/2024	274	15,140	00936	00936	00176	19548N	00010
012801800510607137	22/10/2001	0510607137	07/01/1999	ESP	8.000.000,00	100,00	7.283.231,00	5,540	M	MI1A	0,650	12	FRCC	07/01/2019	207	15,040	01278	00441	00117	27997	00006
012802010510602902	22/10/2001	0510602902	08/01/1999	ESP	26.000.000,00	100,00	11.509.211,00	5,640	M	MI1A	0,750	12	FRCC	08/01/2019	207	15,140	00957	00527	00203	40196.40144	00005
012805000510627666	22/10/2001	0510627666	08/01/1999	ESP	16.000.000,00	100,00	6.392.647,00	5,390	M	MI1A	0,500	12	FRCC	08/01/2019	207	14,890	02464	00212	00030	5198	00005
012802610510601135	22/10/2001	0510601135	08/01/1999	ESP	8.500.000,00	100,00	7.342.227,00	5,640	M	MI1A	0,750	12	FRCC	08/01/2014	147	15,140	01833	00051	00029	40520	00001
012805280510604293	22/10/2001	0510604293	08/01/1999	ESP	15.000.000,00	100,00	12.573.630,00	5,590	M	MI1A	0,700	12	FRCC	08/03/2017	185	15,090	01355	00106	00059	2051	00009
012805240510605731	22/10/2001	0510605731	08/01/1999	ESP	12.000.000,00	100,00	10.916.116,00	5,640	M	MI1A	0,750	12	FRCC	08/08/2026	298	15,140	02265	00089	00161	4028	00000
012803190510601613	22/10/2001	0510601613	08/01/1999	ESP	20.000.000,00	100,00	18.214.797,00	5,540	M	MI1A	0,650	12	FRCC	08/01/2019	207	15,040	00000	00149	00150	10034	00003
012803500510512681	22/10/2001	0510512681	08/01/1999	ESP	8.000.000,00	100,00	7.283.231,00	5,540	M	MI1A	0,650	12	FRCC	08/01/2019	207	15,040	01202	00908	00222	15240	00007
012803300510601057	22/10/2001	0510601057	08/01/1999	ESP	7.000.000,00	100,00	4.060.907,00	5,640	M	MI1A	0,750	12	FRCC	08/03/2009	89	15,140	00723	00033	00133	4005	00000
012804700510628987	22/10/2001	0510628987	08/01/1999	ESP	11.000.000,00	100,00	10.511.425,00	5,640	M	MI1A	0,750	12	FRCC	08/01/2029	327	15,140	04357	00000	00015	14437	00001
012800280510605564	22/10/2001	0510605564	08/01/1999	ESP	10.000.000,00	100,00	8.658.287,00	5,690	M	MI1A	0,800	12	FRCC	08/01/2014	147	15,190	01335	01323	00216	123664	00003
012801510510606205	22/10/2001	0510606205	08/01/1999	ESP	8.500.000,00	100,00	7.343.716,00	5,640	M	MI1A	0,750	12	FRCC	08/01/2014	147	15,140	02013	00196	00222	15599	00001
012800190510602853	22/10/2001	0510602853	08/01/1999	ESP	21.500.000,00	100,00	18.577.107,00	5,640	M	MI1A	0,750	12	FRCC	08/08/2017	190	15,140	02124	00000	00078	14619	00000
012800190510602867	22/10/2001	0510602867	08/01/1999	ESP	10.500.000,00	100,00	9.079.008,00	5,640	M	MI1A	0,750	12	FRCC	08/01/2014	147	15,140	00677	00181	00124	14098	00002
012801500510606806	22/10/2001	0510606806	08/01/1999	ESP	28.000.000,00	100,00	12.028.876,00	5,540	M	MI1A	0,650	12	FRCC	08/10/2013	144	15,040	02790	02045	00088	12716	00000

131

NOTARIA DE D. ROBERTO PAREJO GAMIR · MADRID

CARTERA DE PARTICIPACIONES HIPOTECARIAS

NUM.PARTICIP.	FEC.EMI.	NUM.PREST.	F.APERT.	DIV.	CAPITAL INIC.	%PART.	CAPITAL PEND.	%NOMIN.	(1)	(2)	DIFERE.	(3)	(4)	F.VENCI.	(5)	%DEMORA	TOMO	LIBRO	FOLIO	FINCA	INSC.
012800900510604121	22/10/2001	0510604121	08/01/1999	ESP	6.000.000,00	100,00	4.627.098,00	5,640	M	MIIA	0,750	12	FRCC	08/01/2009	87	15,140	01579	00087	00163	7664	00005
012800910510602554	22/10/2001	0510602554	08/01/1999	ESP	10.500.000,00	100,00	9.599.818,00	5,790	M	MIIA	0,900	12	FRCC	08/01/2019	207	15,290	01086	00578	00176	41026	00005
012800580510606651	22/10/2001	0510606651	08/01/1999	ESP	17.000.000,00	100,00	15.491.088,00	5,540	M	MIIA	0,650	12	FRCC	08/01/2019	207	15,040	00803	00538	00020	3799-N	00006
012800130510606116	22/10/2001	0510606116	08/01/1999	ESP	22.000.000,00	100,00	2.059.199,00	5,640	M	MIIA	0,750	12	FRCC	08/01/2024	267	15,140	00798	00100	00159	5780	00004
012801000510609192	22/10/2001	0510609192	08/01/1999	ESP	5.000.000,00	100,00	3.850.331,00	5,590	M	MIIA	0,700	12	FRCC	08/01/2009	87	15,090	02880	00479	00115	34378	00000
012801100510606157	22/10/2001	0510606157	08/01/1999	ESP	14.500.000,00	100,00	12.091.025,00	5,490	M	MIIA	0,600	12	FRCC	08/01/2012	123	14,990	01311	00306	00079	28953	00003
012806360510600061	22/10/2001	0510600061	08/01/1999	ESP	6.300.000,00	100,00	4.451.387,00	5,890	M	MIIA	1,000	12	FRCC	08/01/2009	87	15,390	00000	00000	00000	18899	00000
012807000510611815	22/10/2001	0510611815	08/01/1999	ESP	12.000.000,00	100,00	10.921.448,00	5,490	M	MIIA	0,600	12	FRCC	08/01/2019	207	14,990	00357	00022	00069	615	00000
012806900510005507	22/10/2001	0510005507	08/01/1999	ESP	9.000.000,00	100,00	6.822.774,00	5,640	M	MIIA	0,750	12	FRCC	08/01/2014	147	15,140	01716	00148	00092	10910	00005
012806210510004451	22/10/2001	0510004451	08/01/1999	ESP	6.000.000,00	100,00	5.188.002,00	5,640	M	MIIA	0,750	12	FRCC	08/01/2014	147	15,140	01443	00000	00099	57112	00002
012807900519004191	22/10/2001	0519004191	08/01/1999	ESP	16.000.000,00	100,00	12.685.342,00	5,590	M	MIIA	0,700	12	FRCC	08/01/2014	147	15,090	01135	00135	00101	10301	00000
012806020510001485	22/10/2001	0510001485	08/01/1999	ESP	11.000.000,00	100,00	8.448.714,00	5,390	M	MIIA	0,500	12	FRCC	08/01/2009	87	14,890	01790	00477	00194	48200	00003
012807900519004205	22/10/2001	0519004205	08/01/1999	ESP	9.500.000,00	100,00	8.928.350,00	5,890	M	MIIA	1,000	12	FRCC	08/01/2024	267	15,390	01311	00533	00084	39991	00000
012807350519007951	22/10/2001	0519007951	08/01/1999	ESP	11.500.000,00	100,00	7.639.213,00	5,640	M	MIIA	0,750	12	FRCC	08/01/2019	207	15,140	01538	00000	00080	8533-N	00011
012806400510605987	22/10/2001	0510605987	08/01/1999	ESP	10.000.000,00	100,00	9.107.967,00	5,640	M	MIIA	0,750	12	FRCC	08/01/2019	207	15,140	01811	00781	00098	45642	00001
012807410510701862	22/10/2001	0510701862	08/01/1999	ESP	12.000.000,00	100,00	11.253.174,00	5,640	M	MIIA	0,750	12	FRCC	08/01/2024	267	15,140	00442	00162	00130	12.116	00000
012806470519990873	22/10/2001	0519990873	09/01/1999	ESP	10.000.000,00	100,00	9.140.156,00	5,890	M	MIIA	1,000	12	FRCC	09/01/2019	207	15,390	01246	00456	00058	36202	00005
012806900510005486	22/10/2001	0510005486	09/01/1999	ESP	16.000.000,00	100,00	13.829.088,00	5,640	M	MIIA	0,750	12	FRCC	09/01/2014	147	15,140	00965	00575	00113	6919	00005
012806700510011836	22/10/2001	0510011836	14/01/1999	ESP	14.000.000,00	100,00	12.753.525,00	5,640	M	MIIA	0,750	12	FRCC	14/01/2019	207	15,140	00524	00109	00109	44613	00002
012806320519000323	22/10/2001	0519000323	14/01/1999	ESP	4.500.000,00	100,00	3.931.589,00	6,640	M	MIIA	1,750	12	FRCC	14/01/2014	147	16,140	01818	01370	00091	110305	00000
012803150510001345	22/10/2001	0510001345	15/01/1999	ESP	16.000.000,00	100,00	13.847.266,00	5,540	M	MIIA	0,650	12	FRCC	15/01/2014	147	15,040	00439	00350	00025	35639	00006
012806500519005241	22/10/2001	0519005241	21/01/1999	ESP	15.500.000,00	100,00	13.656.811,00	5,310	M	MIIA	0,750	12	FRCC	02/12/2022	254	14,810	03062	00301	00107	22510	00005
012803500510513451	22/10/2001	0510513451	23/01/1999	ESP	11.000.000,00	100,00	8.552.870,00	5,490	M	MIIA	0,600	12	FRCC	23/01/2014	148	14,990	01054	00794	00030	9712	00008
012802500519003525	22/10/2001	0519003525	25/01/1999	ESP	7.300.000,00	100,00	3.391.267,00	5,590	M	MIIA	0,700	12	FRCC	25/07/2007	70	15,090	02527	00894	00059	57507	00004
012805070510602431	22/10/2001	0510602431	25/01/1999	ESP	18.000.000,00	100,00	9.170.709,00	5,390	M	MIIA	0,500	12	FRCC	25/01/2014	148	14,890	01974	01305	00035	82558	00000
012803000510705824	22/10/2001	0510705824	25/01/1999	ESP	20.000.000,00	100,00	18.796.286,00	5,540	M	MIIA	0,650	12	FRCC	25/01/2024	268	15,040	00000	00095	00127	6332	00004
012805070510602466	22/10/2001	0510602466	25/01/1999	ESP	10.500.000,00	100,00	9.576.441,00	5,390	M	MIIA	0,500	12	FRCC	25/01/2019	208	14,890	00283	00283	00146	16432	00000
012802000510608522	22/10/2001	0510608522	25/01/1999	ESP	15.000.000,00	100,00	9.266.672,00	5,640	M	MIIA	0,750	12	FRCC	25/01/2014	148	15,140	02296	00427	00113	18261	00007
012805280510604426	22/10/2001	0510604426	25/01/1999	ESP	10.000.000,00	100,00	8.630.520,00	5,640	M	MIIA	0,750	12	FRCC	25/01/2019	208	15,140	01039	00048	00110	4287N	00006
012804010510629541	22/10/2001	0510629541	25/01/1999	ESP	7.600.000,00	100,00	6.602.461,00	5,640	M	MIIA	0,750	12	FRCC	25/01/2014	148	15,140	02745	01056	00217	56923	00000
012803930519003661	22/10/2001	0519003661	25/01/1999	ESP	13.000.000,00	100,00	11.858.222,00	5,540	M	MIIA	0,650	12	FRCC	25/01/2019	208	15,040	02178	00718	00118	24061	00002
012805000510627932	22/10/2001	0510627932	25/01/1999	ESP	30.000.000,00	100,00	27.406.957,00	5,640	M	MIIA	0,750	12	FRCC	25/01/2019	208	15,140	04799	00642	00076	19571	00007
012803600510629633	22/10/2001	0510629633	25/01/1999	ESP	13.500.000,00	100,00	12.303.674,00	5,490	M	EUIA	0,600	12	FRCC	25/01/2019	208	14,990	01358	00043	00006	1756	00002
012803800519003186	22/10/2001	0519003186	25/01/1999	ESP	20.000.000,00	100,00	18.255.136,00	5,490	M	MIIA	0,600	12	FRCC	25/01/2019	208	14,990	01204	00086	00033	7502	00009
012805000510628072	22/10/2001	0510628072	25/01/1999	ESP	25.000.000,00	100,00	20.328.015,00	5,590	M	MIIA	0,700	12	FRCC	25/01/2014	148	15,090	00309	00309	00075	17346N	00003
012805390510602113	22/10/2001	0510602113	25/01/1999	ESP	16.000.000,00	100,00	12.710.262,00	5,640	M	MIIA	0,750	12	FRCC	25/01/2016	172	15,140	02885	00889	00034	52879	00000
012806000510018675	22/10/2001	0510018675	25/01/1999	ESP	21.000.000,00	100,00	14.216.785,00	5,640	M	MIIA	0,750	12	FRCC	25/09/2017	192	15,140	02482	00920	00117	54437	00007
012806610519004104	22/10/2001	0519004104	25/01/1999	ESP	5.000.000,00	100,00	4.567.821,00	5,640	M	MIIA	0,750	12	FRCC	25/01/2019	208	15,140	00678	00180	00080	23044	00002
012806510519004136	22/10/2001	0519004136	25/01/1999	ESP	5.000.000,00	100,00	4.330.317,00	5,640	M	MIIA	0,750	12	FRCC	25/01/2014	148	15,140	00000	00193	00122	15539	00002
012807900519004254	22/10/2001	0519004254	25/01/1999	ESP	8.000.000,00	100,00	6.224.470,00	5,890	M	MIIA	1,000	12	FRCC	25/01/2009	88	15,390	01291	00046	00147	2949	00000
012801400519007797	22/10/2001	0519007797	25/01/1999	ESP	13.000.000,00	100,00	11.894.228,00	5,740	M	MIIA	0,850	12	FRCC	25/01/2019	208	15,240	02770	02025	00072	5211	00017
012800540510602741	22/10/2001	0510602741	25/01/1999	ESP	18.000.000,00	100,00	12.794.317,00	5,640	M	MIIA	0,750	12	FRCC	25/02/2016	173	15,140	02370	00431	00024	11776	00000
012801400519007671	22/10/2001	0519007671	25/01/1999	ESP	26.000.000,00	100,00	24.308.556,00	5,640	M	MIIA	0,750	12	FRCC	25/01/2023	256	15,140	03064	02187	00073	9833	00002
012801010510603544	22/10/2001	0510603544	25/01/1999	ESP	13.000.000,00	100,00	12.213.775,00	5,640	M	MIIA	0,750	12	FRCC	25/01/2024	268	15,140	00000	01376	00007	76662N	00003
012801610510602435	22/10/2001	0510602435	25/01/1999	ESP	8.000.000,00	100,00	7.534.640,00	5,640	M	MIIA	0,750	12	FRCC	25/01/2024	268	15,140	00000	00000	00000	74922	00000
012800150510603731	22/10/2001	0510603731	25/01/1999	ESP	15.500.000,00	100,00	13.465.529,00	5,640	M	MIIA	0,750	12	FRCC	25/01/2014	148	15,140	00393	00000	00037	21383	00000
012800150510603696	22/10/2001	0510603696	26/01/1999	ESP	13.000.000,00	100,00	12.213.774,00	5,640	M	MIIA	0,750	12	FRCC	26/01/2024	268	15,140	00000	02248	00067	83982	00003
012800210510606033	22/10/2001	0510606033	26/01/1999	ESP	9.000.000,00	100,00	8.219.675,00	5,590	M	MIIA	0,700	12	FRCC	26/01/2019	208	15,090	01780	01695	00190	78153	00001
012801100510606164	22/10/2001	0510606164	26/01/1999	ESP	17.000.000,00	100,00	15.120.792,00	5,590	M	MIIA	0,700	12	FRCC	26/06/2020	225	15,090	01249	00291	00181	26394	00003
012800100510620862	22/10/2001	0510620862	26/01/1999	ESP	17.000.000,00	100,00	14.975.921,00	5,640	M	MIIA	0,750	12	FRCC	26/01/2015	160	15,140	00494	00267	00049	12438	00005
012800530510603643	22/10/2001	0510603643	26/01/1999	ESP	22.000.000,00	100,00	14.135.632,00	5,590	M	MIIA	0,700	12	FRCC	26/01/2015	160	15,090	00781	00774	00221	34711	00007
012800690519603006	22/10/2001	0519603006	26/01/1999	ESP	11.000.000,00	100,00	10.022.189,00	4,910	M	MIIA	0,600	12	FRCC	26/01/2019	208	14,410	02515	00831	00073	43342	00002
012800280510605655	22/10/2001	0510605655	26/01/1999	ESP	9.000.000,00	100,00	7.802.734,00	5,640	M	MIIA	0,750	12	FRCC	26/01/2014	148	15,140	01098	00821	00007	51653	00002
012807960510604526	22/10/2001	0510604526	26/01/1999	ESP	7.500.000,00	100,00	6.511.621,00	5,640	M	MIIA	0,750	12	FRCC	26/01/2014	148	15,140	01438	00660	00145	26691-D	00009
012806510519004164	22/10/2001	0519004164	26/01/1999	ESP	6.000.000,00	100,00	5.484.211,00	5,890	M	MIIA	1,000	12	FRCC	26/01/2019	208	15,390	02421	00342	00092	9000	00003
012806610519004125	22/10/2001	0519004125	26/01/1999	ESP	8.600.000,00	100,00	7.896.171,00	5,890	M	MIIA	1,000	12	FRCC	26/01/2019	208	15,390	01197	00444	00018	18736	00005
012806620519003286	22/10/2001	0519003286	26/01/1999	ESP	12.500.000,00	100,00	11.429.556,00	5,790	M	MIIA	0,900	12	FRCC	26/01/2019	208	15,290	01837	01557	00110	22269	00005
012806060510002154	22/10/2001	0510002154	26/01/1999	ESP	10.000.000,00	100,00	8.687.439,00	5,640	M	MIIA	0,750	12	FRCC	26/01/2014	148	15,140	00799	00168	00036	13228	00004
012807020510603676	22/10/2001	0510603676	26/01/1999	ESP	7.000.000,00	100,00	4.040.527,00	5,590	M	MIIA	0,700	12	FRCC	26/12/2008	87	15,090	00962	00714	00068	40.667	00000
012807300519009017	22/10/2001	0519009017	26/01/1999	ESP	16.000.000,00	100,00	12.374.611,00	5,640	M	MIIA	0,750	12	FRCC	26/01/2019	208	15,140	01352	00215	00000	3845	00007
012840580510606941	22/10/2001	0510606941	26/01/1999	ESP	16.500.000,00	100,00	15.059.678,00	5,640	M	MIIA	0,750	12	FRCC	26/01/2019	208	15,140	00230	00000	00172	16375	00003
012805540519002247	22/10/2001	0519002247	26/01/1999	ESP	9.500.000,00	100,00	8.691.483,00	5,890	M	MIIA	1,000	12	FRCC	26/01/2019	208	15,390	03005	00062	00126	1076	00008
012805320510604185	22/10/2001	0510604185	26/01/1999	ESP	13.500.000,00	100,00	12.672.584,00	5,640	M	MIIA	0,750	12	FRCC	26/01/2024	268	15,140	02508	01406	00198	86267	00000
012804300510629654	22/10/2001	0510629654	26/01/1999	ESP	8.000.000,00	100,00	6.940.634,00	5,590	M	MIIA	0,700	12	FRCC	26/01/2014	148	15,090	00000	01275	00147	16592	00002
012805320510604227	22/10/2001	0510604227	26/01/1999	ESP	19.000.000,00	100,00	14.701.766,00	5,640	M	MIIA	0,750	12	FRCC	26/07/2018	202	15,140	02508	01406	00220	86289	00000
012803600510629556	22/10/2001	0510629556	26/01/1999	ESP	17.000.000,00	100,00	13.988.559,00	5,490	M	MIIA	0,600	12	FRCC	26/11/2019	218	14,990	01069	00496	00158	5960	00004
012803620510626205	22/10/2001	0510626205	26/01/1999	ESP	7.000.000,00	100,00	6.075.248,00	5,490	M	MIIA	0,600	12	FRCC	26/01/2014	148	14,990	01367	00211	00088	7940	00000
012805240510605892	22/10/2001	0510605892	26/01/1999	ESP	7.000.000,00	100,00	6.590.702,00	5,890	M	MIIA	1,000	12	FRCC	26/01/2024	268	15,390	02995	00068	00079	4625	00000
012801810510602147	22/10/2001	0510602147	26/01/1999	ESP	14.000.000,00	100,00	12.397.371,00	5,640	M	MIIA	0,750	12	FRCC	26/01/2029	328	15,140	01770	00835	00000	56512-56685	00003
012803000510705803	22/10/2001	0510705803	26/01/1999	ESP	16.000.000,00	100,00	7.718.457,00	5,490	M	MIIA	0,600	12	FRCC	26/10/2007	73	14,990	00000	00225	00144	16226	00002
012802800510602813	22/10/2001	0510602813	26/01/1999	ESP	11.000.000,00	100,00	5.471.490,00	5,590	M	MIIA	0,700	12	FRCC	26/07/2008	82	15,090	03584	00782	00054	41405	00002
012802900510626574	22/10/2001	0510626574	26/01/1999	ESP	12.000.000,00	100,00	10.471.688,00	5,490	M	MIIA	0,600	12	FRCC	26/01/2019	208	14,990	01906	00526	00129	38995	00003
012802500519003567	22/10/2001	0519003567	26/01/1999	ESP	8.000.000,00	100,00	5.739.831,00	5,540	M	MIIA	0,650	12	FRCC	26/01/2009	88	15,040	02464	00831	00055	52980	00003
012803500510513276	22/10/2001	0510513276	26/01/1999	ESP	14.000.000,00	100,00	13.138.358,00	5,490	M	MIIA	0,600	12	FRCC	26/01/2024	268	14,990	01210	00914	00005	46076	00002
012803500510513185	22/10/2001	0510513185	26/01/1999	ESP	8.500.000,00	100,00	6.977.834,00	5,490	M	MIIA	0,600	12	FRCC	26/01/2024	268	14,990	01210	00914	00001	46075	00002
012802400519611612	22/10/2001	0519611612	26/01/1999	ESP	30.000.000,00	100,00	20.688.663,00	5,490	M	MIIA	0,600	12	FRCC	26/01/2034	388	14,990	00989	01302	00094	33802	00002
012803190510601403	22/10/2001	0510601403	26/01/1999	ESP	8.000.000,00	100,00	7.315.747,00	5,590	M	MIIA	0,700	12	FRCC	26/01/2019	208	15,090	00000	00125	00121	19.054	00004
012802400519611745	22/10/2001	0519611745	27/01/1999	ESP	8.000.000,00	100,00	7.308.531,00	5,640	M	MIIA	0,750	12	FRCC	27/01/2019	208	15,140	02886	00365	00203	19093	00002
012803500510513045	22/10/2001	0510513045	27/01/1999	ESP	7.500.000,00	100,00	6.506.550,00	5,490	M	MIIA	0,600	12	FRCC	27/01/2014	148	14,990	01210	00914	00039	48086	00002
012802500519003595	22/10/2001	0519003595	27/01/1999	ESP	25.000.000,00	100,00	9.375.934,00	5,440	M	MIIA	0,550	12	FRCC	27/01/2019	208	14,940	02768	01135	00136	69776	00003
012802440510606137	22/10/2001	0510606137	27/01/1999	ESP	6.800.000,00	100,00	5.907.466,00	5,640	M	MIIA	0,750	12	FRCC	27/01/2014	148	15,140	01763	00206	00078	18556	00003
012803420510604814	22/10/2001	0510604814	27/01/1999	ESP	12.000.000,00	100,00	11.268.311,00	5,540	M	MIIA	0,650	12	FRCC	27/01/2024	268	15,040	01311	00138	00048	10210	00007
012805240510605927	22/10/2001	0510605927	27/01/1999	ESP	15.000.000,00	100,00	13.700.927,00	5,640	M	MIIA	0,750	12	FRCC	27/01/2019	208	15,140	02981	00246	00224	3380	00000
012805200519605032	22/10/2001	0519605032	27/01/1999	ESP	14.000.000,00	100,00	12.690.547,00	5,640	M	MIIA	0,750	12	FRCC	27/01/2024	268	15,140	03132	00076	00217	1199	00000
012803800519003172	22/10/2001	0519003172	27/01/1999	ESP	32.319.350,00	100,00	30.858.647,00	5,490	M	MIIA	0,600	12	FRCC	27/01/2029	328	14,990	01935	00444	00021	27449	00002
012805360510602495	22/10/2001	0510602495	27/01/1999	ESP	8.500.000,00	100,00	7.002.462,00	5,640	M	MIIA	0,750	12	FRCC	27/01/2011	112	15,140	00528	00347	00028	14476	00010
012805380510607502	22/10/2001	0510607502	27/01/1999	ESP	27.000.000,00	100,00	22.970.952,00	5,540	M	MIIA	0,650	12	FRCC	27/10/2023	265	15,040	03161	00144	00214	7319	00004
012805360510602502	22/10/2001	0510602502	27/01/1999	ESP	6.400.000,00	100,00	6.030.714,00	5,890	M	MIIA	1,000	12	FRCC	27/01/2024	268	15,390	01429	00255	00163	8867N	00011
012803510510602786	22/10/2001	0510602786	27/01/1999	ESP	13.000.000,00	100,00	12.224.043,00	5,640	M	MIIA	0,750	12	FRCC	27/01/2024	268	15,140	01502	00357	00095	11009-N	00008
012803930519003752	22/10/2001	0519003752	27/01/1999	ESP	13.500.000,00	100,00	10.921.275,00	5,590	M	MIIA	0,700	12	FRCC	27/01/2019	208	15,090	00455	00363	00005	33912	00008
012805000510627925	22/10/2001	0510627925	27/01/1999	ESP	20.500.000,00	100,00	18.693.957,00	5,490	M	MIIA	0,600	12	FRCC	27/01/2019	208	14,990	00985	00985	00025	14829	00004
012804010510629912	22/10/2001	0510629912	27/01/1999	ESP	12.000.000,00	100,00	10.769.823,00	5,590	M	MIIA	0,700	12	FRCC	27/01/2024	268	15,090	02724	00284	00135	16686	00000
012805930510602706	22/10/2001	0510602706	27/01/1999	ESP	10.000.000,00	100,00	9.148.928,00	5,890	M	MIIA	1,000	12	FRCC	27/01/2019	208	15,390	02769	00070	00151	3928	00000
012803970519002041	22/10/2001	0519002041	27/01/1999	ESP	6.000.000,00	100,00	4.552.058,00	5,640	M	MIIA	0,750	12	FRCC	27/09/2017	192	15,140	00849	00427	00204	7281	00004
012807040510603391	22/10/2001	0510603391	27/01/1999	ESP	6.000.000,00	100,00	5.637.122,00	5,640	M	MIIA	0,750	12	FRCC	27/01/2024	268	15,140	01720	00022	00036	625	00001
012806370519004395	22/10/2001	0519004395	27/01/1999	ESP	4.500.000,00	100,00	4.143.378,00	6,390	M	MIIA	1,500	12	FRCC	27/01/2019	208	15,890	01605	00050	00079	828	00007
012806400510606155	22/10/2001	0510606155	27/01/1999	ESP	9.000.000,00	100,00	6.256.986,00	5,640	M	MIIA	0,750	12	FRCC	27/01/2019	208	15,140	01302	00358	00180	28193	00013
012806230510603814	22/10/2001	0510603814	27/01/1999	ESP	6.909.614,00	100,00	2.393.655,00	6,370	M	MIIA	1,250	12	FRCC	27/01/2014	148	15,870	02668	00933	00224	39605	00003
012807350519008175	22/10/2001	0519008175	27/01/1999	ESP	5.800.000,00	100,00	5.464.035,00	5,690	M	MIIA	0,800	12	FRCC	27/01/2024	268	15,190	01378	00729	00066	35274	00005
012806230510603821	22/10/2001	0510603821	27/01/1999	ESP	3.500.000,00	100,00	3.292.588,00	5,890	M	MIIA	1,000	12	FRCC	27/01/2024	268	15,390	01965	00722	00011	30043	00006
012806010510003486	22/10/2001	0510003486	27/01/1999	ESP	3.000.000,00	100,00	2.324.885,00	5,640	M	MIIA	0,750	12	FRCC	27/01/2009	88	15,140	02505	00954	00109	49599/7	00002
012807900519004275	22/10/2001	0519004275	27/01/1999	ESP	11.000.000,00	100,00	10.087.549,00	5,560	M	MIIA	1,000	12	FRCC	27/01/2019	208	15,060	00783	00563	00087	41365	00000
012806030510002935	22/10/2001	0510002935	27/01/1999	ESP	13.000.000,00	100,00	8.417.351,00	5,740	M	MIIA	0,850	12	FRCC	27/01/2019	208	15,240	02181	00630	00156	53820	00007
012808200519003192	22/10/2001	0519003192	27/01/1999	ESP	10.000.000,00	100,00	8.239.235,00	5,690	M	MIIA	0,800	12	FRCC	27/01/2011	112	15,190	01314	00262	00223	25020	00001
012808500510609641	22/10/2001	0510609641	27/01/1999	ESP	4.000.000,00	100,00	3.484.094,00	5,890	M	MIIA	1,000	12	FRCC	27/01/2014	148	15,390	00000	00101	00101	6008	00001
012800270510603365	22/10/2001	0510603365	27/01/1999	ESP	14.400.000,00	100,00	10.236.503,00	5,640	M	MIIA	0,750	12	FRCC	27/09/2019	216	15,140	01058	00191	00108	13191	00004
012800820510604792	22/10/2001	0510604792	27/01/1999	ESP	5.000.000,00	100,00	3.371.552,00	5,490	M	MIIA	0,600	12	FRCC	27/12/2007	75	14,990	01898	01813	00114	42307	00008
012800350510605872	22/10/2001	0510605872	27/01/1999	ESP	25.000.000,00	100,00	23.927.495,00	5,640	M	MIIA	0,750	12	FRCC	27/01/2029	328	15,140	01691	00290	00155	96	00005
012800440519002752	22/10/2001	0519002752	27/01/1999	ESP	8.800.000,00	100,00	8.054.013,00	5,640	M	MIIA	0,750	12	FRCC	27/01/2019	208	15,140	01173	00331	00173	24192	00002
012801000510609444	22/10/2001	0510609444	27/01/1999	ESP	10.000.000,00	100,00	9.376.307,00	5,590	M	MIIA	0,700	12	FRCC	27/01/2024	268	15,090	01366	01366	00043	76098	00000
012800900510604191	22/10/2001	0510604191	27/01/1999	ESP	18.000.000,00	100,00	15.668.492,00	5,640	M	MIIA	0,750	12	FRCC	27/01/2014	148	15,140	00922	00086	00005	5230	00011
012801530519005423	22/10/2001	0519005423	27/01/1999	ESP	10.000.000,00	100,00	9.390.247,00	5,540	M	MIIA	0,650	12	FRCC	27/01/2024	268	15,040	02153	00316	00077	23723	00006
012801400519007825	22/10/2001	0519007825	28/01/1999	ESP	10.500.000,00	100,00	7.692.980,00	5,640	M	MIIA	0,750	12	FRCC	28/08/2014	155	15,140	00731	00644	00079	50325	00005
012801000510609451	22/10/2001	0510609451	28/01/1999	ESP	16.000.000,00	100,00	15.002.091,00	5,590	M	MIIA	0,700	12	FRCC	28/01/2024	268	15,090	01753	01753	00168	88354 -N	00003
012800390510602635	22/10/2001	0510602635	28/01/1999	ESP	13.000.000,00	100,00	11.338.480,00	5,640	M	MIIA	0,750	12	FRCC	28/12/2017	195	15,140	01261	00365	00000	26300	00009
012801000510609486	22/10/2001	0510609486	28/01/1999	ESP	11.000.000,00	100,00	4.765.337,00	5,640	M	MIIA	0,750	12	FRCC	28/02/2007	65	15,140	01376	01376	00085	76714-N	00001
012800780510603934	22/10/2001	0510603934	28/01/1999	ESP	14.000.000,00	100,00	12.801.675,00	5,640	M	MIIA	0,750	12	FRCC	28/01/2019	208	15,140	00687	00368	00125	9723	00008
012800780510603955	22/10/2001	0510603955	28/01/1999	ESP	6.000.000,00	100,00	5.479.774,00	5,590	M	MIIA	0,700	12	FRCC	28/01/2019	208	15,090	01419	00401	00058	11904	00003
012800280510605641	22/10/2001	0510605641	28/01/1999	ESP	8.700.000,00	100,00	6.833.855,00	5,590	M	MIIA	0,700	12	FRCC	28/07/2012	130	15,090	00860	00093	00100	13492	00003
012800290519005775	22/10/2001	0519005775	28/01/1999	ESP	14.000.000,00	100,00	10.652.317,00	5,640	M	MIIA	0,750	12	FRCC	28/01/2019	208	15,140	02604	02604	00056	37828	00007
012800480519006963	22/10/2001	0519006963	28/01/1999	ESP	8.800.000,00	100,00	7.412.863,00	5,640	M	MIIA	0,750	12	FRCC	28/01/2012	124	15,140	03596	00859	00078	6017	00007
012800120510603994	22/10/2001	0510603994	28/01/1999	ESP	13.000.000,00	100,00	11.282.204,00	5,640	M	MIIA	0,750	12	FRCC	28/01/2014	148	15,140	01980	00000	00147	13848	00012
012800130510606256	22/10/2001	0510606256	28/01/1999	ESP	13.000.000,00	100,00	12.224.043,00	5,640	M	MIIA	0,750	12	FRCC	28/01/2024	268	15,140	01826	00682	00091	19462	00006
012800600519002593	22/10/2001	0519002593	28/01/1999	ESP	17.500.000,00	100,00	15.776.763,00	5,640	M	MIIA	0,750	12	FRCC	01/07/2017	189	15,140	01849	00365	00112	22480	00000
012808030510671733	22/10/2001	0510671733	28/01/1999	ESP	10.000.000,00	100,00	8.684.601,00	5,590	M	MIIA	0,700	12	FRCC	28/01/2014	148	15,090	00000	00334	00027	25795	00002
012806040510005197	22/10/2001	0510005197	28/01/1999	ESP	19.200.000,00	100,00	18.062.172,00	5,890	M	MIIA	1,000	12	FRCC	28/01/2024	268	15,390	01612	00319	00034	12865	00004
012806070510003275	22/10/2001	0510003275	28/01/1999	ESP	30.000.000,00	100,00	8.870.092,00	5,490	M	MIIA	0,600	12	FRCC	28/01/2019	208	14,990	01723	00449	00126	29039	00007

CARTERA DE PARTICIPACIONES HIPOTECARIAS

NUM.PARTICIP.	FEC.EMI.	NUM.PREST.	F.APERT.	DIV.	CAPITAL INIC.	%PART.	CAPITAL PEND.	%NOMIN.	(1)	(2)	DIFERE.	(3)	(4)	F.VENCI.	(5)	%DEMORA	TOMO	LIBRO	FOLIO	FINCA	INSC.
012807940510602907	22/10/2001	0510602907	28/01/1999	ESP	4.500.000,00	100,00	3.495.004,00	5,640	M	MI1A	0,750	12	FRCC	28/01/2009	88	15,140	00643	00451	00059	33090	00000
012807350519008105	22/10/2001	0519008105	28/01/1999	ESP	6.000.000,00	100,00	5.666.926,00	5,890	M	MI1A	1,000	12	FRCC	28/01/2024	268	15,390	01687	00667	00088	1697-N	00004
012806400510606162	22/10/2001	0510606162	28/01/1999	ESP	17.000.000,00	100,00	15.527.718,00	5,640	M	MI1A	0,750	12	FRCC	28/01/2019	208	15,140	01349	00805	00006	54459-54241	00640
012806370519004451	22/10/2001	0519004451	28/01/1999	ESP	3.400.000,00	100,00	2.656.200,00	5,810	M	MI1A	1,500	12	FRCC	28/01/2009	88	15,310	02494	01355	00095	96214	00003
012806370519004465	22/10/2001	0519004465	28/01/1999	ESP	3.000.000,00	100,00	2.343.705,00	5,810	M	MI1A	1,500	12	FRCC	28/01/2009	88	15,310	02494	01355	00141	96260	00002
012806370519004472	22/10/2001	0519004472	28/01/1999	ESP	5.300.000,00	100,00	4.135.643,00	5,810	M	MI1A	1,500	12	FRCC	28/01/2009	88	15,310	02494	01355	00165	96284	00002
012806320519000351	22/10/2001	0519000351	28/01/1999	ESP	6.000.000,00	100,00	4.235.285,00	6,640	M	MI1A	1,750	12	FRCC	28/01/2009	88	16,140	01748	01306	00037	102318	00001
012806390519009605	22/10/2001	0519009605	28/01/1999	ESP	9.100.000,00	100,00	7.971.682,00	6,640	M	MI1A	1,750	12	FRCC	28/01/2014	148	16,140	01813	00343	00135	28083	00001
012806390519009612	22/10/2001	0519009612	28/01/1999	ESP	7.000.000,00	100,00	5.487.088,00	6,640	M	MI1A	1,750	12	FRCC	28/01/2009	88	16,140	00924	00535	00015	37769	00000
012806900510005647	22/10/2001	0510005647	28/01/1999	ESP	5.000.000,00	100,00	4.342.853,00	5,640	M	MI1A	0,750	12	FRCC	28/01/2014	148	15,140	01943	00559	00138	37845	00003
012803910510002282	22/10/2001	0510002282	28/01/1999	ESP	5.500.000,00	100,00	3.190.990,00	5,540	M	MI1A	0,650	12	FRCC	28/01/2007	64	15,040	01597	00119	00132	12040	00003
012803930519003724	22/10/2001	0519003724	28/01/1999	ESP	15.000.000,00	100,00	7.307.185,00	5,640	M	MI1A	0,750	12	FRCC	28/01/2011	112	15,140	00492	00398	00199	24625	00006
012803930519003773	22/10/2001	0519003773	28/01/1999	ESP	7.000.000,00	100,00	6.570.968,00	5,640	M	MI1A	0,750	12	FRCC	28/01/2024	268	15,140	00489	00396	00190	11841	00007
012805950510602176	22/10/2001	0510602176	28/01/1999	ESP	9.000.000,00	100,00	6.690.749,00	5,390	M	MI1A	0,500	12	FRCC	28/01/2008	76	14,890	01493	00000	00111	11176	00002
012805000510628051	22/10/2001	0510628051	28/01/1999	ESP	8.000.000,00	100,00	7.300.274,00	5,640	M	MI1A	0,750	12	FRCC	28/01/2019	208	15,140	01823	00040	00019	1742	00004
012804030510629816	22/10/2001	0510629816	28/01/1999	ESP	6.000.000,00	100,00	5.486.434,00	5,640	M	MI1A	0,750	12	FRCC	28/01/2019	208	15,140	02414	00880	00062	54094	00007
012805000510627981	22/10/2001	0510627981	28/01/1999	ESP	10.000.000,00	100,00	7.758.188,00	5,640	M	MI1A	0,750	12	FRCC	28/01/2009	88	15,140	00471	00471	00216	1999	00007
012803550510601432	22/10/2001	0510601432	28/01/1999	ESP	5.000.000,00	100,00	4.336.613,00	5,390	M	MI1A	0,500	12	FRCC	28/01/2014	148	14,890	00582	00122	00076	2227	00004
012805380510607481	22/10/2001	0510607481	28/01/1999	ESP	18.000.000,00	100,00	15.587.383,00	5,490	M	MI1A	0,600	12	FRCC	28/10/2017	193	14,990	02519	00505	00118	25253	00003
012805200519605046	22/10/2001	0519605046	28/01/1999	ESP	15.000.000,00	100,00	13.695.412,00	5,540	M	MI1A	0,650	12	FRCC	28/01/2019	208	15,040	03280	00130	00109	5221	00000
012805240510605962	22/10/2001	0510605962	28/01/1999	ESP	11.600.000,00	100,00	9.776.663,00	5,640	M	MI1A	0,750	12	FRCC	28/09/2022	252	15,140	03083	00340	00088	8533	00009
012803500510513367	22/10/2001	0510513367	28/01/1999	ESP	5.000.000,00	100,00	4.339.469,00	5,490	M	MI1A	0,600	12	FRCC	28/01/2014	148	14,990	01205	00910	00147	13800	00009
012803410510604274	22/10/2001	0510604274	28/01/1999	ESP	11.000.000,00	100,00	10.033.870,00	5,540	M	MI1A	0,650	12	FRCC	28/01/2019	208	15,040	02049	00315	00176	929	00004
012802310510601497	22/10/2001	0510601497	28/01/1999	ESP	7.000.000,00	100,00	6.681.810,00	5,640	M	MI1A	0,750	12	FRCC	28/01/2029	328	15,140	03797	00337	00031	25389	00003
012803500510513563	22/10/2001	0510513563	28/01/1999	ESP	18.000.000,00	100,00	17.406.681,00	5,640	M	MI1A	0,750	12	FRCC	28/01/2034	388	15,140	01014	00765	00038	19113	00004
012802610510601002	22/10/2001	0510601002	28/01/1999	ESP	5.500.000,00	100,00	2.376.474,00	5,890	M	MI1A	1,000	12	FRCC	28/10/2009	97	15,390	04086	00902	00070	59178	00003
012802600510605922	22/10/2001	0510605922	28/01/1999	ESP	13.000.000,00	100,00	10.098.161,00	5,490	T	MI1A	0,600	12	FRCC	28/07/2017	190	14,990	03101	00044	00044	3085	00001
012802600510605936	22/10/2001	0510605936	28/01/1999	ESP	15.000.000,00	100,00	13.017.393,00	5,540	M	MI1A	0,650	12	FRCC	28/01/2014	148	15,040	03894	00389	00041	26364	00002
012802610510601184	22/10/2001	0510601184	29/01/1999	ESP	12.000.000,00	100,00	10.774.961,00	5,640	M	MI1A	0,750	12	FRCC	29/01/2017	184	15,140	03159	00116	00198	7808	00001
012803500510513423	22/10/2001	0510513423	29/01/1999	ESP	6.000.000,00	100,00	5.477.137,00	5,540	M	MI1A	0,650	12	FRCC	29/01/2019	208	15,040	00998	00754	00161	25668	00014
012803200510601152	22/10/2001	0510601152	29/01/1999	ESP	16.000.000,00	100,00	11.103.382,00	5,540	M	MI1A	0,650	12	FRCC	29/01/2024	268	15,040	04339	00903	00052	31642	00001
012803500510512933	22/10/2001	0510512933	29/01/1999	ESP	8.000.000,00	100,00	6.212.798,00	5,490	M	MI1A	0,600	12	FRCC	29/01/2014	148	14,990	01210	00914	00046	46088	00002
012803200510601166	22/10/2001	0510601166	29/01/1999	ESP	24.000.000,00	100,00	22.536.599,00	5,540	M	MI1A	0,650	12	FRCC	29/01/2024	268	15,040	04060	00624	00175	1799	00011
012803000510705852	22/10/2001	0510705852	29/01/1999	ESP	11.500.000,00	100,00	4.917.959,00	5,540	M	MI1A	0,650	12	FRCC	29/03/2007	66	15,040	00000	00726	00026	28411B	00006
012803000510705866	22/10/2001	0510705866	29/01/1999	ESP	12.000.000,00	100,00	9.025.792,00	5,540	M	MI1A	0,650	12	FRCC	29/01/2019	208	15,040	00000	00321	00171	8220A	00009
012802900510626833	22/10/2001	0510626833	29/01/1999	ESP	9.000.000,00	100,00	5.760.353,00	5,490	M	MI1A	0,600	12	FRCC	29/01/2014	148	14,990	01906	00526	00126	41053	00003
012802310510601532	22/10/2001	0510601532	29/01/1999	ESP	16.000.000,00	100,00	12.393.567,00	5,590	M	MI1A	0,700	12	FRCC	29/01/2029	328	15,090	03961	00628	00185	45265	00004
012803020510603255	22/10/2001	0510603255	29/01/1999	ESP	16.000.000,00	100,00	10.154.608,00	5,590	M	MI1A	0,700	12	FRCC	29/01/2019	208	15,090	02163	00703	00133	23753	00003
012802340510606897	22/10/2001	0510606897	29/01/1999	ESP	9.000.000,00	100,00	7.613.574,00	5,640	M	MI1A	0,750	12	FRCC	29/01/2029	328	15,140	01623	00427	00066	39446	00000
012802400519611682	22/10/2001	0519611682	29/01/1999	ESP	20.000.000,00	100,00	16.218.363,00	5,490	M	MI1A	0,600	12	FRCC	28/01/2024	268	14,990	02631	00209	00016	11909	00004
012805360510602523	22/10/2001	0510602523	29/01/1999	ESP	2.500.000,00	100,00	2.009.160,00	5,640	M	MI1A	0,750	12	FRCC	29/01/2010	100	15,140	01669	00081	00172	2970	00000
012801800510607256	22/10/2001	0510607256	29/01/1999	ESP	12.350.000,00	100,00	7.815.314,00	5,740	M	MI1A	0,850	12	FRCC	29/10/2017	193	15,240	01030	00287	00166	31725	00007
012805090519002636	22/10/2001	0519002636	29/01/1999	ESP	14.000.000,00	100,00	12.778.976,00	5,590	M	MI1A	0,700	12	FRCC	29/01/2019	208	15,090	00923	00923	00092	45164	00005
012803820510006921	22/10/2001	0510006921	29/01/1999	ESP	6.000.000,00	100,00	3.188.685,00	5,890	M	MI1A	1,000	12	FRCC	29/07/2006	58	15,390	02433	01163	00170	29925	00009
012805000510628121	22/10/2001	0510628121	29/01/1999	ESP	12.000.000,00	100,00	10.961.260,00	5,590	M	MI1A	0,700	12	FRCC	29/01/2019	208	15,090	02191	00147	00149	9570	00003
012806000510018801	22/10/2001	0510018801	29/01/1999	ESP	24.000.000,00	100,00	21.014.878,00	5,310	M	MI1A	0,750	12	FRCC	29/01/2019	208	14,810	01826	00415	00098	131	00006
012807300519009073	22/10/2001	0519009073	29/01/1999	ESP	8.000.000,00	100,00	7.310.670,00	5,690	M	MI1A	0,800	12	FRCC	29/01/2019	208	15,190	01451	00417	00185	7008	00005
012806390519009654	22/10/2001	0519009654	29/01/1999	ESP	7.110.000,00	100,00	5.585.128,00	6,640	M	MI1A	1,750	12	FRCC	29/01/2009	88	16,140	01807	01361	00172	106638	00001
012806390519009675	22/10/2001	0519009675	29/01/1999	ESP	10.500.000,00	100,00	9.550.732,00	5,390	M	MI1A	0,500	12	FRCC	29/01/2019	208	14,890	02368	01229	00107	87499	00001
012806400510606085	22/10/2001	0510606085	29/01/1999	ESP	12.000.000,00	100,00	9.338.783,00	5,640	M	MI1A	0,750	12	FRCC	29/06/2010	105	15,140	01258	00314	00144	25145	00006
012833760519764814	22/10/2001	0519764814	29/01/1999	ESP	12.000.000,00	100,00	10.996.178,00	5,060	M	MI1A	0,750	12	FRCC	29/01/2019	208	14,560	04261	00749	00070	49046	00000
012807400510608747	22/10/2001	0510608747	29/01/1999	ESP	6.500.000,00	100,00	5.364.038,00	5,890	M	MI1A	1,000	12	FRCC	29/01/2011	112	15,390	00878	00878	00152	34.741	00009
012807530510604385	22/10/2001	0510604385	29/01/1999	ESP	4.000.000,00	100,00	3.104.937,00	5,540	M	MI1A	0,650	12	FRCC	29/01/2009	88	15,040	01032	00052	00139	6033	00001
012807920510605264	22/10/2001	0510605264	29/01/1999	ESP	26.600.600,00	100,00	17.140.384,00	5,490	M	MI1A	0,600	12	FRCC	29/01/2019	208	14,990	00000	00000	00000	18604	00000
012807510510603403	22/10/2001	0510603403	29/01/1999	ESP	11.000.000,00	100,00	8.556.356,00	5,640	M	MI1A	0,750	12	FRCC	29/01/2014	148	15,140	01875	01210	00083	71767	00001
012806510519004171	22/10/2001	0519004171	29/01/1999	ESP	8.000.000,00	100,00	6.199.694,00	5,640	M	MI1A	0,750	12	FRCC	29/01/2009	88	15,140	00000	00388	00084	25768	00003
012806060510002203	22/10/2001	0510002203	29/01/1999	ESP	10.000.000,00	100,00	8.114.079,00	5,640	M	MI1A	0,750	12	FRCC	29/01/2014	148	15,140	02289	00620	00153	59729	00011
012806500519005465	22/10/2001	0519005465	29/01/1999	ESP	11.500.000,00	100,00	8.932.234,00	5,740	M	MI1A	0,850	12	FRCC	29/01/2009	88	15,240	00000	00235	00169	2926	00001
012808020510608585	22/10/2001	0510608585	29/01/1999	ESP	9.000.000,00	100,00	7.017.648,00	5,890	M	MI1A	1,000	12	FRCC	29/01/2009	88	15,390	01078	01737	00215	77	00001
012806500519005577	22/10/2001	0519005577	29/01/1999	ESP	18.300.000,00	100,00	16.711.980,00	5,640	M	MI1A	0,750	12	FRCC	05/02/2019	208	15,140	03356	00531	00121	36214	00001
012806500519005591	22/10/2001	0519005591	29/01/1999	ESP	11.500.000,00	100,00	9.993.421,00	5,740	M	MI1A	0,850	12	FRCC	02/02/2014	148	15,240	03214	00389	00136	30077	00001
012800550510605451	22/10/2001	0510605451	29/01/1999	ESP	22.000.000,00	100,00	20.092.529,00	5,590	M	MI1A	0,700	12	FRCC	29/01/2019	208	15,090	02606	00489	00077	23232	00007
012800690519603076	22/10/2001	0519603076	29/01/1999	ESP	23.000.000,00	100,00	14.314.917,00	5,390	M	MI1A	0,500	12	FRCC	29/01/2019	208	14,890	02573	02014	00144	42112N	00010
012801000510609535	22/10/2001	0510609535	29/01/1999	ESP	23.000.000,00	100,00	20.014.331,00	5,590	M	MI1A	0,700	12	FRCC	29/01/2014	148	15,090	02226	00268	00160	6299	00007
012801200519003024	22/10/2001	0519003024	29/01/1999	ESP	5.800.000,00	100,00	5.549.515,00	5,640	M	MI1A	0,750	12	FRCC	29/01/2029	328	15,140	01285	00846	00159	86586	00005
012800350510605795	22/10/2001	0510605795	29/01/1999	ESP	11.900.000,00	100,00	8.052.907,00	5,640	M	MI1A	0,750	12	FRCC	29/01/2019	208	15,140	02608	00491	00154	23723	00006
012800380510602697	22/10/2001	0510602697	29/01/1999	ESP	7.630.000,00	100,00	6.238.889,00	5,640	M	MI1A	0,750	12	FRCC	29/06/2016	177	15,140	00718	00205	00174	20170	00002
012806510519004262	22/10/2001	0519004262	30/01/1999	ESP	11.392.000,00	100,00	6.455.858,00	5,640	M	MI1A	0,750	12	FRCC	30/08/2007	71	15,140	01746	00188	00145	16275	00001
012806500519005514	22/10/2001	0519005514	01/02/1999	ESP	10.200.000,00	100,00	9.576.933,00	5,410	M	MI1A	0,850	12	FRCC	01/02/2024	268	14,910	03329	00504	00083	34846	00000
012808030510671705	22/10/2001	0510671705	01/02/1999	ESP	9.000.000,00	100,00	7.836.028,00	5,560	M	MI1A	1,000	12	FRCC	01/02/2014	148	15,060	01111	00325	00052	17729	00003
012808020510605925	22/10/2001	0510605925	01/02/1999	ESP	8.000.000,00	100,00	7.312.624,00	5,310	M	MI1A	0,750	12	FRCC	01/02/2019	208	14,810	02006	00498	00212	6626	00005
012806300510607615	22/10/2001	0510607615	01/02/1999	ESP	6.000.000,00	100,00	5.218.785,00	5,560	M	MI1A	1,000	12	FRCC	01/02/2014	148	15,060	01272	00728	00219	49524	00007
012807600510605547	22/10/2001	0510605547	01/02/1999	ESP	6.000.000,00	100,00	5.227.160,00	5,810	M	MI1A	1,250	12	FRCC	01/02/2014	148	15,310	01552	00130	00084	52448	00003
012806610519004167	22/10/2001	0519004167	01/02/1999	ESP	11.000.000,00	100,00	3.155.867,00	5,310	M	MI1A	0,750	12	FRCC	01/02/2014	148	14,810	03336	00511	00032	30676	00006
012807400510608712	22/10/2001	0510608712	01/02/1999	ESP	9.000.000,00	100,00	7.807.556,00	5,310	M	MI1A	0,750	12	FRCC	01/02/2014	148	14,810	01763	00685	00158	53831	00006
012806550519000031	22/10/2001	0519000031	01/02/1999	ESP	12.000.000,00	100,00	10.508.013,00	6,310	M	MI1A	1,750	12	FRCC	01/02/2014	148	15,810	01795	01349	00161	109183	00001
012833960519763973	22/10/2001	0519763973	01/02/1999	ESP	19.500.000,00	100,00	17.336.999,00	5,010	M	MI1A	0,700	12	FRCC	01/02/2024	268	14,510	03582	00780	00187	41369	00000
012806400510606204	22/10/2001	0510606204	01/02/1999	ESP	13.800.000,00	100,00	9.013.721,00	5,560	M	MI1A	1,000	12	FRCC	01/02/2009	88	15,060	01363	00972	00012	34683	00006
012806370519004493	22/10/2001	0519004493	01/02/1999	ESP	4.400.000,00	100,00	3.848.439,00	5,810	M	MI1A	1,500	12	FRCC	01/02/2014	148	15,310	02495	01356	00173	96490	00002
012837320519764491	22/10/2001	0519764491	01/02/1999	ESP	8.000.000,00	100,00	5.188.219,00	5,310	M	MI1A	0,750	12	FRCC	01/10/2007	72	14,810	02091	00385	00156	36385	00000
012801000510609563	22/10/2001	0510609563	01/02/1999	ESP	12.000.000,00	100,00	9.315.666,00	5,310	M	MI1A	0,750	12	FRCC	01/02/2009	88	14,810	01303	01303	00035	74146-N	00006
012805500519002915	22/10/2001	0519002915	01/02/1999	ESP	9.000.000,00	100,00	4.315.480,00	5,310	M	MI1A	0,750	12	FRCC	01/02/2014	148	14,810	02719	00480	00067	25894	00005
012804050510629599	22/10/2001	0510629599	01/02/1999	ESP	13.000.000,00	100,00	10.855.071,00	5,310	M	MI1A	0,750	12	FRCC	01/02/2017	184	14,810	02536	00608	00124	16674	00006
012804000510629337	22/10/2001	0510629337	01/02/1999	ESP	16.500.000,00	100,00	15.771.245,00	5,310	M	MI1A	0,750	12	FRCC	01/02/2029	328	14,810	04243	00073	00079	4580	00008
012803820510006942	22/10/2001	0510006942	01/02/1999	ESP	15.000.000,00	100,00	5.846.464,00	5,310	M	MI1A	0,750	12	FRCC	01/02/2014	148	14,810	02359	00739	00113	63246	00003
012805010519001697	22/10/2001	0519001697	01/02/1999	ESP	13.000.000,00	100,00	11.289.047,00	5,310	M	MI1A	0,750	12	FRCC	01/02/2014	148	14,810	00820	00116	00006	7637	00000
012803560510004137	22/10/2001	0510004137	01/02/1999	ESP	25.000.000,00	100,00	22.830.960,00	5,310	M	MI1A	0,750	12	FRCC	01/02/2019	208	14,810	01562	00506	00081	7546S	00004
012801800510607277	22/10/2001	0510607277	01/02/1999	ESP	4.000.000,00	100,00	3.305.129,00	5,810	M	MI1A	1,250	12	FRCC	01/02/2011	112	15,310	01727	00802	00044	54744	00003
012803820510006991	22/10/2001	0510006991	01/02/1999	ESP	12.000.000,00	100,00	11.269.894,00	5,360	M	MI1A	0,800	12	FRCC	01/02/2024	268	14,860	02355	00735	00061	30103	00004
012802440510606144	22/10/2001	0510606144	01/02/1999	ESP	6.000.000,00	100,00	5.210.326,00	5,310	M	MI1A	0,750	12	FRCC	01/02/2014	148	14,810	01422	00032	00166	4552	00002
012803600510630165	22/10/2001	0510630165	01/02/1999	ESP	15.000.000,00	100,00	11.366.316,00	5,160	M	MI1A	0,600	12	FRCC	01/09/2017	191	14,660	01358	00043	00001	1755	00002
012805280510604447	22/10/2001	0510604447	01/02/1999	ESP	9.000.000,00	100,00	6.978.123,00	5,260	M	MI1A	0,700	12	FRCC	01/02/2009	88	14,760	00804	00427	00034	30719	00005
012802900510628646	22/10/2001	0510628646	01/02/1999	ESP	9.000.000,00	100,00	6.093.075,00	5,180	M	MI1A	0,600	12	FRCC	01/02/2011	112	14,680	01829	00479	00049	38995	00000
012802800510602841	22/10/2001	0510602841	01/02/1999	ESP	11.000.000,00	100,00	9.020.798,00	5,310	M	MI1A	0,750	12	FRCC	01/04/2013	138	14,810	02246	02246	00124	83788	00003
012802800510602855	22/10/2001	0510602855	01/02/1999	ESP	6.000.000,00	100,00	4.202.877,00	5,260	M	MI1A	0,700	12	FRCC	01/02/2014	148	14,760	03571	00769	00135	40894	00003
012803500510513444	22/10/2001	0510513444	01/02/1999	ESP	12.000.000,00	100,00	10.945.026,00	5,160	M	MI1A	0,600	12	FRCC	01/02/2019	208	14,660	01210	00914	00016	46079	00002
012803420510604786	22/10/2001	0510604786	01/02/1999	ESP	31.000.000,00	100,00	29.616.786,00	5,210	M	MI1A	0,650	12	FRCC	01/02/2029	328	14,710	01583	00309	00211	8946	00002
012803500510513227	22/10/2001	0510513227	01/02/1999	ESP	10.000.000,00	100,00	8.208.580,00	5,160	M	MI1A	0,600	12	FRCC	01/02/2011	112	14,660	01210	00914	00074	46096	00002
012803500510513255	22/10/2001	0510513255	01/02/1999	ESP	8.000.000,00	100,00	7.726.346,00	5,160	M	MI1A	0,600	12	FRCC	01/02/2034	388	14,660	01209	00913	00176	46061	00002
012803500510513535	22/10/2001	0510513535	01/02/1999	ESP	19.400.000,00	100,00	18.519.724,00	5,210	M	MI1A	0,650	12	FRCC	01/02/2029	328	14,710	01209	00913	00184	46063	00002
012803500510513486	22/10/2001	0510513486	01/02/1999	ESP	12.600.000,00	100,00	10.253.762,00	5,160	M	MI1A	0,600	12	FRCC	01/02/2029	328	14,660	01209	00913	00180	46062	00002
012803420510604807	22/10/2001	0510604807	01/02/1999	ESP	25.000.000,00	100,00	22.727.177,00	5,160	M	MI1A	0,600	12	FRCC	01/02/2024	268	14,660	01210	00059	00148	1138	00006
012805130510603046	22/10/2001	0510603046	02/02/1999	ESP	20.000.000,00	100,00	18.230.171,00	5,310	M	MI1A	0,750	12	FRCC	02/02/2019	208	14,810	01862	00074	00047	17412 -N	00007
012805120510602884	22/10/2001	0510602884	02/02/1999	ESP	7.000.000,00	100,00	6.393.559,00	5,110	M	MI1A	0,800	12	FRCC	02/02/2019	208	14,610	02363	00094	00082	3805	00006
012803020510603283	22/10/2001	0510603283	02/02/1999	ESP	5.000.000,00	100,00	4.277.154,00	5,210	M	MI1A	0,650	12	FRCC	02/02/2019	208	14,710	01877	01143	00196	22172/A	00004
012803560510004116	22/10/2001	0510004116	02/02/1999	ESP	3.500.000,00	100,00	3.027.992,00	5,210	M	MI1A	0,650	12	FRCC	02/02/2014	148	14,710	00985	00742	00073	21490	00007
012803130510700174	22/10/2001	0510700174	02/02/1999	ESP	7.000.000,00	100,00	6.090.797,00	5,310	M	MI1A	0,750	12	FRCC	02/02/2014	148	14,810	00465	00047	00002	2500	00000
012802310510601546	22/10/2001	0510601546	02/02/1999	ESP	25.000.000,00	100,00	24.312.670,00	5,210	M	MI1A	0,650	12	FRCC	02/02/2029	328	14,710	03882	00587	00140	15734	00007
012805320510604094	22/10/2001	0510604094	02/02/1999	ESP	16.000.000,00	100,00	12.450.236,00	5,310	M	MI1A	0,750	12	FRCC	02/10/2015	168	14,810	02532	01430	00163	38574-N	00006
012804050510629034	22/10/2001	0510629034	02/02/1999	ESP	13.000.000,00	100,00	11.289.049,00	5,310	M	MI1A	0,750	12	FRCC	02/02/2014	148	14,810	02724	00796	00192	31564.V	00007
012805000510628016	22/10/2001	0510628016	02/02/1999	ESP	14.400.000,00	100,00	10.919.583,00	5,060	M	MI1A	0,500	12	FRCC	02/03/2012	125	14,560	02116	01772	00023	41230N	00009
012805000510627204	22/10/2001	0510627204	02/02/1999	ESP	17.000.000,00	100,00	7.585.227,00	5,310	M	MI1A	0,750	12	FRCC	02/02/2007	64	14,810	02436	00265	00175	1762N	00007
012801100510606374	22/10/2001	0510606374	02/02/1999	ESP	5.000.000,00	100,00	3.457.900,00	5,160	M	MI1A	0,600	12	FRCC	02/02/2014	148	14,660	00857	00097	00200	7647	00006
012801510510606401	22/10/2001	0510606401	02/02/1999	ESP	13.000.000,00	100,00	12.421.930,00	5,310	M	MI1A	0,750	12	FRCC	02/02/2029	328	14,810	00321	00000	00121	19258	00002
012801510510606436	22/10/2001	0510606436	02/02/1999	ESP	5.000.000,00	100,00	4.791.884,00	5,560	M	MI1A	1,000	12	FRCC	02/02/2029	328	15,060	02190	00559	00090	35227	00000
012800210510605991	22/10/2001	0510605991	02/02/1999	ESP	14.500.000,00	100,00	9.713.097,00	5,210	M	MI1A	0,650	12	FRCC	02/02/2019	208	14,710	00000	01226	00013	87882	00000
012801500510606974	22/10/2001	0510606974	02/02/1999	ESP	16.500.000,00	100,00	14.352.097,00	5,410	M	MI1A	0,850	12	FRCC	02/02/2014	148	14,910	01092	00267	00040	11607	00001
012801510510606457	22/10/2001	0510606457	02/02/1999	ESP	6.200.000,00	100,00	5.840.493,00	5,560	M	MI1A	1,000	12	FRCC	02/02/2024	268	15,060	01837	00235	00153	14434	00003
012800150510603752	22/10/2001	0510603752	02/02/1999	ESP	12.600.000,00	100,00	11.506.801,00	5,310	M	MI1A	0,750	12	FRCC	02/02/2019	208	14,810	01796	00000	00165	50594	00000
012800180510607787	22/10/2001	0510607787	02/02/1999	ESP	19.000.000,00	100,00	14.194.160,00	5,260	M	MI1A	0,700	12	FRCC	02/10/2014	156	14,760	00789	00375	00181	16147	00002
012800760510603785	22/10/2001	0510603785	02/02/1999	ESP	17.000.000,00	100,00	14.747.599,00	5,310	M	MI1A	0,750	12	FRCC	02/02/2014	148	14,810	02863	00147	00068	7414	00005
012800220510602842	22/10/2001	0510602842	02/02/1999	ESP	10.500.000,00	100,00	7.898.722,00	5,060	M	MI1A	0,500	12	FRCC	02/02/2024	268	14,560	00000	00939	00074	70826	00000
012800680510003716	22/10/2001	0510003716	02/02/1999	ESP	12.500.000,00	100,00	9.895.458,00	5,310	M	MI1A	0,750	12	FRCC	02/10/2015	168	14,810	00000	00000	00000		00000
012800550510605514	22/10/2001	0510605514	02/02/1999	ESP	8.000.000,00	100,00	7.511.878,00	5,260	M	MI1A	0,700	12	FRCC	02/02/2024	268	14,760	02184	00220	00057	12555	00009
012800520510604671	22/10/2001	0510604671	02/02/1999	ESP	17.000.000,00	100,00	14.467.425,00	5,210	M	MI1A	0,650	12	FRCC	02/02/2014	148	14,710	00618	00510	00025	32182	00004
012800460510605757	22/10/2001	0510605757	02/02/1999	ESP	7.500.000,00	100,00	6.849.287,00	5,310	M	MI1A	0,750	12	FRCC	02/02/2019	208	14,810	03588	00131	00009	16056	00004
012800240510603992	22/10/2001	0510603992	02/02/1999	ESP	5.000.000,00	100,00	3.258.545,00	5,310	M	MI1A	0,750	12	FRCC	05/10/2007	72	14,810	01810	01691	00150	17949	00007

132

CARTERA DE PARTICIPACIONES HIPOTECARIAS

NUM.PARTICIP.	FEC.EMI.	NUM.PREST.	F.APERT.	DIV.	CAPITAL INIC.	%PART.	CAPITAL PEND.	%NOMIN.	(1)	(2)	DIFERE.	(3)	(4)	F.VENCI.	(5)	%DEMORA	TOMO	LIBRO	FOLIO	FINCA	INSC.
012806320519000365	22/10/2001	0519000365	02/02/1999	ESP	10.000.000,00	100,00	4.579.529,00	6,310	M	MIIA	1,750	12	FRCC	02/02/2014	148	15,810	02275	00058	00027	5462	00003
012806900510005626	22/10/2001	0510005626	02/02/1999	ESP	10.000.000,00	100,00	7.763.053,00	5,310	M	MIIA	0,750	12	FRCC	02/02/2009	88	14,810	01943	00559	00154	37853	00003
012806550519000045	22/10/2001	0519000045	02/02/1999	ESP	3.000.000,00	100,00	2.342.291,00	5,810	M	MIIA	1,250	12	FRCC	02/02/2009	88	15,310	01803	01357	00185	106066	00003
012806800510006785	22/10/2001	0510006785	02/02/1999	ESP	8.800.000,00	100,00	7.641.811,00	5,310	M	MIIA	0,750	12	FRCC	02/02/2014	148	14,810	01278	00868	00199	62385	00004
012807400510608754	22/10/2001	0510608754	02/02/1999	ESP	11.000.000,00	100,00	10.045.626,00	5,310	M	MIIA	0,750	12	FRCC	02/02/2019	208	14,810	00799	00229	00162	15.294	00002
012808010510603992	22/10/2001	0510603992	02/02/1999	ESP	12.400.000,00	100,00	11.334.566,00	5,310	M	MIIA	0,750	12	FRCC	02/02/2019	208	14,810	01011	00220	00139	28191	00003
012808130510661796	22/10/2001	0510661796	03/02/1999	ESP	15.000.000,00	100,00	13.041.702,00	5,560	M	MIIA	1,000	12	FRCC	03/02/2014	148	15,060	01971	00144	00016	10301	00001
012808600510604814	22/10/2001	0510604814	03/02/1999	ESP	6.000.000,00	100,00	5.237.543,00	5,810	M	MIIA	1,250	12	FRCC	03/02/2014	148	15,310	01431	00602	00055	34824	00000
012807350519008224	22/10/2001	0519008224	03/02/1999	ESP	4.500.000,00	100,00	3.257.886,00	5,360	M	MIIA	0,800	12	FRCC	03/02/2024	268	14,860	01687	00000	00107	13697	00008
012806510519004255	22/10/2001	0519004255	03/02/1999	ESP	5.800.000,00	100,00	5.299.538,00	5,560	M	MIIA	1,000	12	FRCC	03/02/2019	208	15,060	03057	00243	00080	19869	00002
012806030510002942	22/10/2001	0510002942	03/02/1999	ESP	25.000.000,00	100,00	13.928.098,00	5,310	M	MIIA	0,750	12	FRCC	03/02/2024	268	14,810	00592	00177	00172	25115	00005
012806450519006181	22/10/2001	0519006181	03/02/1999	ESP	15.000.000,00	100,00	13.038.861,00	5,310	M	MIIA	0,750	12	FRCC	03/02/2014	148	14,810	00675	00149	00049	12903	00000
012806200510602775	22/10/2001	0510602775	03/02/1999	ESP	9.990.000,00	100,00	4.185.435,00	5,310	M	MIIA	0,750	12	FRCC	03/04/2008	78	14,810	02029	00125	00013	9939	00004
012832360519764996	22/10/2001	0519764996	03/02/1999	ESP	24.000.000,00	100,00	21.922.795,00	5,060	M	MIIA	0,750	12	FRCC	03/02/2019	208	14,560	01548	00414	00210	16896	00000
012806210510004633	22/10/2001	0510004633	03/02/1999	ESP	4.000.000,00	100,00	3.479.184,00	5,560	M	MIIA	1,000	12	FRCC	03/02/2014	148	15,060	01427	00655	00110	48111	00007
012800230510610361	22/10/2001	0510610361	03/02/1999	ESP	6.000.000,00	100,00	5.206.922,00	5,210	M	MIIA	0,650	12	FRCC	03/02/2014	148	14,710	02416	00000	00158	45934	00006
012800600519002614	22/10/2001	0519002614	03/02/1999	ESP	8.000.000,00	100,00	6.130.639,00	5,310	M	MIIA	0,750	12	FRCC	01/02/2011	112	14,810	01849	00365	00217	22550	00005
012800670510602201	22/10/2001	0510602201	03/02/1999	ESP	8.000.000,00	100,00	6.954.064,00	5,310	M	MIIA	0,750	12	FRCC	03/02/2014	148	14,810	00663	00213	00000	52741	00000
012800130510606263	22/10/2001	0510606263	03/02/1999	ESP	10.000.000,00	100,00	4.572.824,00	5,310	M	MIIA	0,750	12	FRCC	03/09/2007	71	14,810	03346	00671	00050	47497	00006
012800550512027186	22/10/2001	0512027186	03/02/1999	ESP	32.000.000,00	100,00	29.319.005,00	5,160	M	MIIA	0,600	12	FRCC	03/02/2024	268	14,660	02438	00445	00032	15413	00014
012800720510603095	22/10/2001	0510603095	03/02/1999	ESP	15.000.000,00	100,00	14.093.261,00	5,310	M	MIIA	0,750	12	FRCC	03/02/2024	268	14,810	01583	01112	00167	22687N	00000
012800220510602982	22/10/2001	0510602982	03/02/1999	ESP	13.400.000,00	100,00	12.989.968,00	5,560	M	MIIA	1,000	12	FRCC	03/02/2034	388	15,060	03250	00191	00070	5216	00000
012801700510602507	22/10/2001	0510602507	03/02/1999	ESP	13.000.000,00	100,00	10.682.506,00	5,160	M	MIIA	0,600	12	FRCC	03/02/2011	112	14,660	01363	00650	00205	52619	00003
012801000510609584	22/10/2001	0510609584	03/02/1999	ESP	9.500.000,00	100,00	8.680.292,00	5,560	M	MIIA	1,000	12	FRCC	03/02/2019	208	15,060	01375	01375	00100	76580	00003
012801000510609605	22/10/2001	0510609605	03/02/1999	ESP	28.000.000,00	100,00	16.774.666,00	5,160	M	MIIA	0,600	12	FRCC	03/02/2024	268	14,660	00000	01266	00001	80.521-N	00004
012800350510606096	22/10/2001	0510606096	03/02/1999	ESP	20.800.000,00	100,00	18.831.279,00	5,310	M	MIIA	0,750	12	FRCC	03/06/2026	296	14,810	00352	00282	00068	13430	00011
012800440519002647	22/10/2001	0519002647	03/02/1999	ESP	10.500.000,00	100,00	9.350.466,00	5,310	M	MIIA	0,750	12	FRCC	03/02/2016	172	14,810	01338	00275	00177	30558	00003
012804030510630096	22/10/2001	0510630096	03/02/1999	ESP	10.000.000,00	100,00	7.302.847,00	5,260	M	MIIA	0,700	12	FRCC	03/12/2012	134	14,760	04348	00232	00169	12609	00002
012805320510604311	22/10/2001	0510604311	03/02/1999	ESP	11.000.000,00	100,00	10.036.198,00	5,310	M	MIIA	0,750	12	FRCC	03/02/2019	208	14,810	02180	01078	00178	67429	00005
012805110510605375	22/10/2001	0510605375	03/02/1999	ESP	14.000.000,00	100,00	12.773.354,00	5,310	M	MIIA	0,750	12	FRCC	03/02/2019	208	14,810	00773	00048	00017	2862	00000
012803930519003801	22/10/2001	0519003801	03/02/1999	ESP	8.000.000,00	100,00	5.227.739,00	5,310	M	MIIA	0,750	12	FRCC	03/01/2012	123	14,810	00325	00247	00028	26927	00002
012802400519611801	22/10/2001	0519611801	03/02/1999	ESP	13.000.000,00	100,00	10.955.279,00	5,160	M	MIIA	0,600	12	FRCC	03/02/2019	208	14,660	02770	00281	00148	14781	00001
012805300510600921	22/10/2001	0510600921	03/02/1999	ESP	3.500.000,00	100,00	3.044.288,00	5,560	M	MIIA	1,000	12	FRCC	03/02/2014	148	15,060	00522	00160	00078	13370	00000
012802800510602862	22/10/2001	0510602862	03/02/1999	ESP	5.000.000,00	100,00	3.280.962,00	5,360	M	MIIA	0,800	12	FRCC	03/02/2006	52	14,860	03499	00087	00036	7366	00003
012805220510604952	22/10/2001	0510604952	04/02/1999	ESP	11.000.000,00	100,00	7.417.203,00	5,210	M	MIIA	0,650	12	FRCC	04/09/2011	119	14,710	02297	00288	00085	14655	00003
012802400519611822	22/10/2001	0519611822	04/02/1999	ESP	6.500.000,00	100,00	5.121.969,00	5,310	M	MIIA	0,750	12	FRCC	04/09/2012	131	14,810	01890	00246	00141	13116	00004
012805260510605033	22/10/2001	0510605033	04/02/1999	ESP	15.000.000,00	100,00	13.118.981,00	5,310	M	MIIA	0,750	12	FRCC	04/02/2024	268	14,810	02409	00179	00062	9811	00000
012802440510606151	22/10/2001	0510606151	04/02/1999	ESP	6.000.000,00	100,00	5.479.423,00	5,310	M	MIIA	0,750	12	FRCC	04/02/2019	208	14,810	00000	00001	01603	11061	00002
012805130510602906	22/10/2001	0510602906	04/02/1999	ESP	11.000.000,00	100,00	8.998.764,00	5,310	M	MIIA	0,750	12	FRCC	04/08/2026	298	14,810	00637	00050	00029	4496	00004
012804010510629681	22/10/2001	0510629681	04/02/1999	ESP	4.000.000,00	100,00	2.828.720,00	5,310	M	MIIA	0,750	12	FRCC	04/02/2007	64	14,810	02040	00712	00104	58241	00009
012805200519604906	22/10/2001	0519604906	04/02/1999	ESP	10.000.000,00	100,00	8.917.615,00	5,310	M	MIIA	0,750	12	FRCC	04/02/2024	268	14,810	03419	00613	00121	23774	00000
012803020510603311	22/10/2001	0510603311	04/02/1999	ESP	8.000.000,00	100,00	6.951.641,00	5,410	M	MIIA	0,850	12	FRCC	04/02/2014	148	14,910	01837	00377	00215	11978	00005
012803560510004193	22/10/2001	0510004193	04/02/1999	ESP	8.000.000,00	100,00	6.228.892,00	5,210	M	MIIA	0,650	12	FRCC	04/08/2015	166	14,710	00755	00485	00059	15212	00000
012805020510602811	22/10/2001	0510602811	04/02/1999	ESP	11.000.000,00	100,00	7.449.808,00	5,310	M	MIIA	0,750	12	FRCC	04/04/2009	90	14,810	02397	02054	00211	89036	00003
012805000510628611	22/10/2001	0510628611	04/02/1999	ESP	21.000.000,00	100,00	18.090.731,00	5,160	M	MIIA	0,600	12	FRCC	04/10/2017	192	14,660	05282	00109	00122	5282	00008
012800360519004046	22/10/2001	0519004046	04/02/1999	ESP	19.000.000,00	100,00	16.186.112,00	5,220	M	MIIA	0,660	12	FRCC	04/07/2017	189	14,720	01344	00007	00110	292	00004
012801000510609542	22/10/2001	0510609542	04/02/1999	ESP	6.900.000,00	100,00	6.301.822,00	5,260	M	MIIA	0,700	12	FRCC	04/02/2019	208	14,760	01426	00689	00039	27219	00004
012801400519007923	22/10/2001	0519007923	04/02/1999	ESP	20.700.000,00	100,00	18.852.142,00	5,310	M	MIIA	0,750	12	FRCC	04/12/2022	254	14,810	02847	02102	00014	17543	00004
012801100510606395	22/10/2001	0510606395	04/02/1999	ESP	11.000.000,00	100,00	10.353.728,00	5,560	M	MIIA	1,000	12	FRCC	04/02/2024	268	15,060	00547	00081	00055	12247	00004
012801400519007937	22/10/2001	0519007937	04/02/1999	ESP	14.000.000,00	100,00	12.776.811,00	5,260	M	MIIA	0,700	12	FRCC	04/02/2019	208	14,760	03046	02301	00005	29415	00001
012800210510606257	22/10/2001	0510606257	04/02/1999	ESP	24.000.000,00	100,00	18.597.553,00	5,210	M	MIIA	0,650	12	FRCC	04/02/2009	88	14,710	00707	00700	00103	14049	00007
012800570510605047	22/10/2001	0510605047	04/02/1999	ESP	8.000.000,00	100,00	5.700.619,00	5,310	M	MIIA	0,750	12	FRCC	04/02/2029	328	14,810	02846	00210	00054	3008	00008
012800150510603766	22/10/2001	0510603766	04/02/1999	ESP	12.000.000,00	100,00	6.473.877,00	5,310	M	MIIA	0,750	12	FRCC	04/09/2008	83	14,810	01661	01190	00110	36898	00000
012800190510602965	22/10/2001	0510602965	04/02/1999	ESP	9.000.000,00	100,00	7.294.604,00	5,310	M	MIIA	0,750	12	FRCC	04/02/2019	208	14,810	00977	00129	00174	7713	00000
012800620519001916	22/10/2001	0519001916	04/02/1999	ESP	22.500.000,00	100,00	17.799.278,00	5,310	M	MIIA	0,750	12	FRCC	04/02/2019	208	14,810	00419	00412	00000	23273	00000
012800230510610557	22/10/2001	0510610557	04/02/1999	ESP	16.000.000,00	100,00	12.288.241,00	5,310	M	MIIA	0,750	12	FRCC	04/04/2012	126	14,810	01391	00033	00101	1845	00004
012800260510000013	22/10/2001	0510000013	04/02/1999	ESP	16.000.000,00	100,00	14.598.109,00	5,310	M	MIIA	0,750	12	FRCC	04/02/2019	208	14,810	00000	00000	00000		00000
012800580510606742	22/10/2001	0510606742	04/02/1999	ESP	20.000.000,00	100,00	17.974.880,00	5,210	M	MIIA	0,650	12	FRCC	04/02/2017	184	14,710	00324	00324	00055	24254-N	00006
012800460510605764	22/10/2001	0510605764	04/02/1999	ESP	8.000.000,00	100,00	5.087.882,00	5,310	M	MIIA	0,750	12	FRCC	04/02/2024	268	14,810	03320	00098	00078	7774	00003
012800520510604664	22/10/2001	0510604664	04/02/1999	ESP	7.000.000,00	100,00	3.344.483,00	5,310	M	MIIA	0,750	12	FRCC	04/01/2006	51	14,810	01107	00965	00006	26370	00004
012800500519003843	22/10/2001	0519003843	04/02/1999	ESP	7.900.000,00	100,00	7.417.967,00	5,260	M	MIIA	0,700	12	FRCC	04/02/2024	268	14,760	00000	00000	00000	48312	00000
012800470510602482	22/10/2001	0510602482	04/02/1999	ESP	10.000.000,00	100,00	9.392.317,00	5,310	M	MIIA	0,750	12	FRCC	04/02/2024	268	14,810	01219	00031	00071	2464	00000
012800480519006893	22/10/2001	0519006893	04/02/1999	ESP	11.000.000,00	100,00	10.008.179,00	5,160	M	MIIA	0,600	12	FRCC	04/02/2019	208	14,660	03551	00821	00160	54757	00003
012800480519006921	22/10/2001	0519006921	04/02/1999	ESP	14.500.000,00	100,00	11.684.783,00	5,160	M	MIIA	0,600	12	FRCC	04/02/2024	268	14,660	03551	00821	00196	54781	00003
012806040510005225	22/10/2001	0510005225	04/02/1999	ESP	5.000.000,00	100,00	3.631.052,00	5,560	M	MIIA	1,000	12	FRCC	04/11/2016	181	15,060	02355	00378	00016	27305	00002
012806450519006097	22/10/2001	0519006097	04/02/1999	ESP	12.000.000,00	100,00	10.458.335,00	5,560	M	MIIA	1,000	12	FRCC	04/02/2014	148	15,060	00000	00476	00139	40522	00000
012806300510607566	22/10/2001	0510607566	04/02/1999	ESP	4.000.000,00	100,00	3.295.329,00	5,560	M	MIIA	1,000	12	FRCC	04/02/2011	112	15,060	01484	00619	00244	37744	00004
012806370519004591	22/10/2001	0519004591	04/02/1999	ESP	4.100.000,00	100,00	3.585.796,00	5,810	M	MIIA	1,500	12	FRCC	04/02/2014	148	15,310	02499	01360	00207	97078	00000
012806370519004563	22/10/2001	0519004563	04/02/1999	ESP	3.850.000,00	100,00	2.742.254,00	5,810	M	MIIA	1,500	12	FRCC	04/02/2007	64	15,310	02494	01355	00121	96240	00002
012836210519763946	22/10/2001	0519763946	04/02/1999	ESP	30.000.000,00	100,00	28.684.800,00	5,110	M	MIIA	0,800	12	FRCC	04/02/2029	328	14,610	01060	00048	00170	2191	00000
012806370519004577	22/10/2001	0519004577	04/02/1999	ESP	3.900.000,00	100,00	3.051.755,00	5,810	M	MIIA	1,500	12	FRCC	04/02/2009	88	15,310	02494	01355	00111	96230	00000
012806370519004521	22/10/2001	0519004521	04/02/1999	ESP	5.500.000,00	100,00	4.810.201,00	5,810	M	MIIA	1,500	12	FRCC	04/02/2014	148	15,310	02486	01347	00071	95264	00002
012806500519005612	22/10/2001	0519005612	04/02/1999	ESP	13.000.000,00	100,00	12.210.139,00	5,410	M	MIIA	0,850	12	FRCC	04/02/2024	268	14,910	01619	00136	00080	1079	00005
012806390519009766	22/10/2001	0519009766	04/02/1999	ESP	6.100.000,00	100,00	5.341.561,00	6,310	M	MIIA	1,750	12	FRCC	04/02/2014	148	15,810	01813	00343	00149	28097	00001
012807600510605554	22/10/2001	0510605554	04/02/1999	ESP	10.000.000,00	100,00	8.676.435,00	5,210	M	MIIA	0,650	12	FRCC	04/02/2014	148	14,710	01670	00248	00206	61005	00002
012806800510006827	22/10/2001	0510006827	04/02/1999	ESP	10.500.000,00	100,00	9.589.003,00	5,310	M	MIIA	0,750	12	FRCC	04/02/2019	208	14,810	01465	01040	00200	65682	00001
012806800510006841	22/10/2001	0510006841	04/02/1999	ESP	9.300.000,00	100,00	8.493.123,00	5,310	M	MIIA	0,750	12	FRCC	04/02/2019	208	14,810	01465	01040	00212	65685	00001
012806610519004195	22/10/2001	0519004195	04/02/1999	ESP	6.800.000,00	100,00	5.455.169,00	5,560	M	MIIA	1,000	12	FRCC	04/02/2024	268	15,060	00571	00142	00106	18565	00006
012806700510011997	22/10/2001	0510011997	04/02/1999	ESP	3.100.000,00	100,00	2.831.040,00	5,310	M	MIIA	0,750	12	FRCC	04/02/2019	208	14,810	00769	00018	00124	1492	00004
012806800510006855	22/10/2001	0510006855	04/02/1999	ESP	8.800.000,00	100,00	8.036.508,00	5,310	M	MIIA	0,750	12	FRCC	04/02/2019	208	14,810	01467	01042	00037	65697	00001
012807000510612004	22/10/2001	0510612004	04/02/1999	ESP	4.830.000,00	100,00	3.641.699,00	5,310	M	MIIA	1,000	12	FRCC	04/02/2029	328	14,810	01168	00110	00211	6782	00002
012807200510607936	22/10/2001	0510607936	04/02/1999	ESP	13.200.000,00	100,00	9.870.330,00	5,310	M	MIIA	0,750	12	FRCC	04/01/2012	123	14,810	01747	00081	00185	6548	00001
012807410510701904	22/10/2001	0510701904	04/02/1999	ESP	7.000.000,00	100,00	4.496.840,00	5,310	M	MIIA	0,750	12	FRCC	04/02/2014	148	14,810	00793	00793	00184	27786	00000
012808010510603971	22/10/2001	0510603971	05/02/1999	ESP	11.500.000,00	100,00	10.819.098,00	5,310	M	MIIA	0,750	12	FRCC	05/02/2024	268	14,810	00000	00178	00000	13185	00001
012806610519004251	22/10/2001	0519004251	05/02/1999	ESP	7.000.000,00	100,00	6.316.385,00	5,560	M	MIIA	1,000	12	FRCC	05/02/2017	184	15,060	00972	00302	00192	35628	00001
012807530510604427	22/10/2001	0510604427	05/02/1999	ESP	6.500.000,00	100,00	5.639.851,00	5,310	M	MIIA	0,750	12	FRCC	05/02/2019	208	14,810	01088	00097	00162	7724	00004
012806370519004535	22/10/2001	0519004535	05/02/1999	ESP	7.500.000,00	100,00	5.774.839,00	5,560	M	MIIA	1,000	12	FRCC	05/06/2015	164	15,060	02207	01069	00138	26139	00000
012806370519004514	22/10/2001	0519004514	05/02/1999	ESP	5.000.000,00	100,00	2.839.861,00	5,810	M	MIIA	1,500	12	FRCC	05/11/2006	61	15,310	02486	01347	00051	95244	00003
012838690519765146	22/10/2001	0519765146	05/02/1999	ESP	13.000.000,00	100,00	12.426.243,00	5,060	M	MIIA	0,750	12	FRCC	05/02/2029	328	14,560	01519	01400	00216	25677N	00000
012806040510005204	22/10/2001	0510005204	05/02/1999	ESP	6.000.000,00	100,00	3.908.847,00	5,560	M	MIIA	1,000	12	FRCC	05/05/2010	103	15,060	02450	00812	00213	33557	00007
012800500519003836	22/10/2001	0519003836	05/02/1999	ESP	7.000.000,00	100,00	6.086.794,00	5,360	M	MIIA	0,800	12	FRCC	05/02/2014	148	14,860	00833	00060	00089	8013	00004
012800660510602263	22/10/2001	0510602263	05/02/1999	ESP	35.000.000,00	100,00	22.277.524,00	5,260	M	MIIA	0,700	12	FRCC	05/02/2019	208	14,760	01347	00058	00095	3404	00008
012800670510602292	22/10/2001	0510602292	05/02/1999	ESP	10.000.000,00	100,00	8.617.473,00	5,310	M	MIIA	0,750	12	FRCC	05/02/2024	268	14,810	01965	00474	00061	28465	00005
012800110510606632	22/10/2001	0510606632	05/02/1999	ESP	25.000.000,00	100,00	23.460.524,00	5,310	M	MIIA	0,750	12	FRCC	05/02/2024	268	14,810	02622	02063	00200	76271	00000
012800150510603724	22/10/2001	0510603724	05/02/1999	ESP	10.000.000,00	100,00	3.965.449,00	5,260	M	MIIA	0,700	12	FRCC	05/08/2006	58	14,760	00581	00286	00025	22280	00003
012800110512024181	22/10/2001	0512024181	05/02/1999	ESP	15.000.000,00	100,00	12.543.367,00	5,310	M	MIIA	0,750	12	FRCC	05/02/2014	148	14,810	14265	02724	00185		00000
012800720510603046	22/10/2001	0510603046	05/02/1999	ESP	17.500.000,00	100,00	12.238.904,00	5,310	M	MIIA	0,750	12	FRCC	05/01/2015	159	14,810	01129	00209	00098	8276	00002
012801400519007972	22/10/2001	0519007972	05/02/1999	ESP	7.000.000,00	100,00	5.764.176,00	5,310	M	MIIA	0,750	12	FRCC	05/02/2011	112	14,810	00000	01344	00046	21415	00000
012801610510602414	22/10/2001	0510602414	05/02/1999	ESP	9.200.000,00	100,00	6.832.207,00	5,310	M	MIIA	0,750	12	FRCC	05/02/2029	328	14,810	00000	00000	00000	55041	00000
012800730510601983	22/10/2001	0510601983	05/02/1999	ESP	20.000.000,00	100,00	17.227.579,00	5,310	M	MIIA	0,750	12	FRCC	05/03/2021	233	14,810	02171	00000	00087	72149	00006
012801000510609612	22/10/2001	0510609612	05/02/1999	ESP	4.000.000,00	100,00	3.110.786,00	5,560	M	MIIA	1,000	12	FRCC	05/02/2009	88	15,060	01058	00360	00124	33902	00003
012805000510628457	22/10/2001	0510628457	05/02/1999	ESP	17.500.000,00	100,00	15.951.397,00	5,310	M	MIIA	0,750	12	FRCC	05/02/2019	208	14,810	01381	01381	00113	19061N	00011
012803520510602801	22/10/2001	0510602801	05/02/1999	ESP	17.000.000,00	100,00	14.001.629,00	5,060	M	MIIA	0,500	12	FRCC	05/02/2024	268	14,560	01534	00366	00122	5743N	00008
012805950510602183	22/10/2001	0510602183	05/02/1999	ESP	4.000.000,00	100,00	2.583.981,00	5,310	M	MIIA	0,750	12	FRCC	05/09/2007	71	14,810	01687	00128	00000	3511	00004
012803810519002802	22/10/2001	0519002802	05/02/1999	ESP	11.000.000,00	100,00	10.004.247,00	5,360	M	MIIA	0,800	12	FRCC	05/09/2027	311	14,860	02225	00605	00120	13518	00005
012803800519003193	22/10/2001	0519003193	05/02/1999	ESP	10.500.000,00	100,00	10.298.117,00	5,310	M	MIIA	0,750	12	FRCC	05/02/2024	268	14,810	00000	00710	00205	62038	00001
012803020510603325	22/10/2001	0510603325	05/02/1999	ESP	13.000.000,00	100,00	11.883.030,00	5,310	M	MIIA	0,750	12	FRCC	05/02/2019	208	14,810	02180	00720	00209	29208	00002
012805200519605095	22/10/2001	0519605095	05/02/1999	ESP	12.000.000,00	100,00	11.280.253,00	5,310	M	MIIA	0,750	12	FRCC	05/02/2024	268	14,810	02907	00043	00164	1314	00000
012805200519604997	22/10/2001	0519604997	05/02/1999	ESP	7.500.000,00	100,00	5.057.396,00	5,310	M	MIIA	0,750	12	FRCC	05/02/2014	148	14,810	00998	00082	00132	5943	00000
012804000510630247	22/10/2001	0510630247	05/02/1999	ESP	22.000.000,00	100,00	20.610.490,00	5,160	M	MIIA	0,600	12	FRCC	05/02/2024	268	14,660	02528	00308	00017	28553	00004
012801800510607333	22/10/2001	0510607333	05/02/1999	ESP	9.000.000,00	100,00	7.833.594,00	5,360	M	MIIA	0,800	12	FRCC	05/02/2014	148	14,860	01950	00957	00199	60627	00003
012802440510606116	22/10/2001	0510606116	05/02/1999	ESP	6.000.000,00	100,00	4.570.336,00	5,560	M	MIIA	1,000	12	FRCC	05/02/2012	124	15,060	01811	00238	00048	20513	00002
012803000510705873	22/10/2001	0510705873	05/02/1999	ESP	32.000.000,00	100,00	13.034.886,00	5,090	M	MIIA	0,530	12	FRCC	05/02/2012	124	14,590	01876	01822	00143	13063	00004
012802700510602285	22/10/2001	0510602285	05/02/1999	ESP	11.400.000,00	100,00	8.104.710,00	5,310	M	MIIA	0,750	12	FRCC	05/05/2011	115	14,810	02039	00702	00141	45963	00006
012802400519611591	22/10/2001	0519611591	05/02/1999	ESP	7.000.000,00	100,00	4.637.333,00	5,260	M	MIIA	0,700	12	FRCC	05/02/2014	148	14,760	02887	00265	00094	13835	00003
012802500519003602	22/10/2001	0519003602	05/02/1999	ESP	8.500.000,00	100,00	7.077.178,00	5,060	M	MIIA	0,500	12	FRCC	05/02/2014	148	14,560	02778	01145	00116	71092	00003
012802500519003616	22/10/2001	0519003616	08/02/1999	ESP	10.500.000,00	100,00	8.611.982,00	5,060	M	MIIA	0,500	12	FRCC	08/02/2014	148	14,560	02778	01145	00107	71086	00003
012802500519003623	22/10/2001	0519003623	08/02/1999	ESP	2.400.000,00	100,00	2.078.598,00	5,060	M	MIIA	0,500	12	FRCC	08/02/2014	148	14,560	02778	01145	00104	71084	00003
012802600510605985	22/10/2001	0510605985	08/02/1999	ESP	5.500.000,00	100,00	2.757.549,00	5,310	M	MIIA	0,750	12	FRCC	08/03/2011	113	14,810	03915	00011	00037	509	00002
012802800510602876	22/10/2001	0510602876	08/02/1999	ESP	19.000.000,00	100,00	12.831.445,00	5,260	M	MIIA	0,700	12	FRCC	08/02/2011	112	14,760	03582	00780	00195	41373	00003
012802600510606013	22/10/2001	0510606013	08/02/1999	ESP	9.000.000,00	100,00	7.202.383,00	5,310	M	MIIA	0,750	12	FRCC	08/01/2019	207	14,810	03241	00123	00010	8070	00000
012802500519003637	22/10/2001	0519003637	08/02/1999	ESP	28.000.000,00	100,00	27.033.272,00	5,260	M	MIIA	0,700	12	FRCC	08/02/2034	388	14,760	00820	00688	00219	17627	00005
012802500519003581	22/10/2001	0519003581	08/02/1999	ESP	9.000.000,00	100,00	6.963.434,00	5,060	M	MIIA	0,500	12	FRCC	08/06/2012	128	14,560	02778	01145	00128	71100	00004
012804000510630373	22/10/2001	0510630373	08/02/1999	ESP	19.000.000,00	100,00	11.661.310,00	5,310	M	MIIA	0,750	12	FRCC	08/04/2012	126	14,810	04350	00234	00014	12629	00001
012805240510606081	22/10/2001	0510606081	08/02/1999	ESP	20.000.000,00	100,00	17.343.005,00	5,310	M	MIIA	0,750	12	FRCC	08/02/2014	148	14,810	03140	00104	00071	1416	00000
012804010510629604	22/10/2001	0510629604	08/02/1999	ESP	9.000.000,00	100,00	8.219.151,00	5,310	M	MIIA	0,750	12	FRCC	08/02/2019	208	14,810	02300	00975	00094	11438	00008
012804020510630116	22/10/2001	0510630116	08/02/1999	ESP	8.000.000,00	100,00	7.298.050,00	5,160	M	MIIA	0,600	12	FRCC	08/02/2019	208	14,660	11248	00000	00017	23346	00000

CARTERA DE PARTICIPACIONES HIPOTECARIAS

NUM.PARTICIP.	FEC.EMI.	NUM.PREST.	F.APERT.	DIV.	CAPITAL INIC.	%PART.	CAPITAL PEND.	%NOMIN.	(1)	(2)	DIFERE.	(3)	(4)	F.VENCI.	(5)	%DEMORA	TOMO	LIBRO	FOLIO	FINCA	INSC.
012805500519002873	22/10/2001	0519002873	08/02/1999	ESP	17.000.000,00	100,00	14.270.435,00	4,960	M	MIIA	0,400	12	FRCC	08/02/2024	268	14,460	02526	00032	00095	1686	00009
012805030510603932	22/10/2001	0510603932	08/02/1999	ESP	15.600.000,00	100,00	12.774.386,00	5,310	M	MIIA	0,750	12	FRCC	08/12/2026	302	14,810	01530	00411	00052	15571	00000
012805380510607544	22/10/2001	0510607544	08/02/1999	ESP	19.000.000,00	100,00	17.771.829,00	5,160	M	MIIA	0,600	12	FRCC	08/02/2028	316	14,660	01302	00787	00069	41585	00003
012805040510604227	22/10/2001	0510604227	08/02/1999	ESP	14.000.000,00	100,00	13.149.252,00	5,310	M	MIIA	0,750	12	FRCC	08/02/2024	268	14,810	01449	00716	00151	41842	00005
012801000510609633	22/10/2001	0510609633	08/02/1999	ESP	10.000.000,00	100,00	7.427.252,00	5,210	M	MIIA	0,650	12	FRCC	08/02/2024	268	14,710	02763	00332	00013	28100	00000
012801400519007986	22/10/2001	0519007986	08/02/1999	ESP	7.000.000,00	100,00	5.660.219,00	5,310	M	MIIA	0,750	12	FRCC	08/04/2016	174	14,810	02192	01508	00009	556	00000
012801400519007944	22/10/2001	0519007944	08/02/1999	ESP	26.000.000,00	100,00	15.836.281,00	5,310	M	MIIA	0,750	12	FRCC	08/02/2024	268	14,810	03067	02270	00123	19505	00002
012801100510606416	22/10/2001	0510606416	08/02/1999	ESP	8.500.000,00	100,00	7.371.391,00	5,260	M	MIIA	0,700	12	FRCC	08/02/2014	148	14,760	00000	00929	00151	59311	00003
012800910510602694	22/10/2001	0510602694	08/02/1999	ESP	5.000.000,00	100,00	4.700.105,00	5,310	M	MIIA	0,750	12	FRCC	08/02/2024	268	14,810	01254	00746	00017	13796	00009
012800520510604692	22/10/2001	0510604692	08/02/1999	ESP	12.500.000,00	100,00	10.843.826,00	5,310	M	MIIA	0,750	12	FRCC	08/02/2014	148	14,810	01843	00352	00186	23587	00007
012806040510005232	22/10/2001	0510005232	08/02/1999	ESP	7.300.000,00	100,00	5.906.031,00	5,560	M	MIIA	1,000	12	FRCC	08/02/2024	268	15,060	02506	00329	00109	23751	00004
012806030510003005	22/10/2001	0510003005	08/02/1999	ESP	8.000.000,00	100,00	5.482.489,00	5,310	M	MIIA	0,750	12	FRCC	08/04/2013	138	14,810	01356	00147	00008	10589	00003
012807920510605306	22/10/2001	0510605306	08/02/1999	ESP	4.500.000,00	100,00	3.925.699,00	5,560	M	MIIA	1,000	12	FRCC	08/02/2014	148	15,060	01186	00185	00057	15023	00000
012808760519006531	22/10/2001	0519006531	08/02/1999	ESP	30.000.000,00	100,00	20.410.061,00	5,160	M	MIIA	0,600	12	FRCC	08/02/2019	208	14,660	01596	00196	00148	22562	00000
012806600519002402	22/10/2001	0519002402	08/02/1999	ESP	5.000.000,00	100,00	4.566.187,00	5,310	M	MIIA	0,750	12	FRCC	08/02/2019	208	14,810	00000	00439	00032	12029	00000
012807400510608796	22/10/2001	0510608796	08/02/1999	ESP	4.000.000,00	100,00	3.468.599,00	5,310	M	MIIA	0,750	12	FRCC	08/02/2014	148	14,810	01969	00143	00028	9826	00003
012806800510006897	22/10/2001	0510006897	08/02/1999	ESP	6.000.000,00	100,00	4.184.840,00	5,310	M	MIIA	0,750	12	FRCC	08/02/2024	268	14,810	01094	00700	00202	36006	00005
012807340510605262	22/10/2001	0510605262	08/02/1999	ESP	8.400.000,00	100,00	7.572.715,00	5,560	M	MIIA	1,000	12	FRCC	08/02/2017	184	15,060	01420	00771	00215	12621	00013
012807300519009094	22/10/2001	0519009094	08/02/1999	ESP	10.800.000,00	100,00	6.165.493,00	5,260	M	MIIA	0,700	12	FRCC	08/04/2009	90	14,760	00000	00131	00138	11207	00003
012806800510006925	22/10/2001	0510006925	09/02/1999	ESP	9.800.000,00	100,00	9.204.474,00	5,310	M	MIIA	0,750	12	FRCC	09/02/2024	268	14,810	01465	01040	00208	65684	00001
012806610519004111	22/10/2001	0519004111	09/02/1999	ESP	14.000.000,00	100,00	13.163.782,00	5,360	M	MIIA	0,800	12	FRCC	09/02/2024	268	14,860	00000	00303	00053	22811	00001
012806700510012004	22/10/2001	0510012004	09/02/1999	ESP	5.000.000,00	100,00	4.341.942,00	5,310	M	MIIA	0,750	12	FRCC	09/02/2014	148	14,810	01105	00202	00050	21526	00003
012808500510609753	22/10/2001	0510609753	09/02/1999	ESP	18.500.000,00	100,00	17.375.794,00	5,310	M	MIIA	0,750	12	FRCC	09/02/2024	268	14,810	01948	00508	00064	38132	00001
012808520510603301	22/10/2001	0510603301	09/02/1999	ESP	15.000.000,00	100,00	12.507.966,00	5,060	M	MIIA	0,500	12	FRCC	09/07/2013	141	14,560	01026	00454	00107	27528	00003
012806370519004633	22/10/2001	0519004633	09/02/1999	ESP	3.550.000,00	100,00	3.106.566,00	5,810	M	MIIA	1,500	12	FRCC	09/02/2014	148	15,310	02496	01357	00013	96554	00001
012806440510603576	22/10/2001	0510603576	09/02/1999	ESP	2.500.000,00	100,00	2.207.503,00	7,060	M	MIIA	2,500	12	FRCC	09/02/2014	148	16,560	01146	00306	00012	28226	00005
012831230519002835	22/10/2001	0519002835	09/02/1999	ESP	11.000.000,00	100,00	10.045.627,00	5,310	M	MIIA	0,750	12	FRCC	09/02/2019	208	14,810	02272	00332	00013	36167	00000
012801200519003045	22/10/2001	0519003045	09/02/1999	ESP	16.000.000,00	100,00	13.394.420,00	5,160	M	MIIA	0,600	12	FRCC	09/02/2014	148	14,660	01309	00870	00181	90440	00003
012801700510602521	22/10/2001	0510602521	09/02/1999	ESP	6.000.000,00	100,00	5.474.554,00	5,160	M	MIIA	0,600	12	FRCC	09/02/2019	208	14,660	01389	00101	00046	8884	00002
012800720510603116	22/10/2001	0510603116	09/02/1999	ESP	3.000.000,00	100,00	2.607.065,00	5,360	M	MIIA	0,800	12	FRCC	09/02/2014	148	14,860	01367	00983	00037	63439	00000
012801510510606513	22/10/2001	0510606513	09/02/1999	ESP	7.500.000,00	100,00	5.451.521,00	5,260	M	MIIA	0,700	12	FRCC	09/02/2019	208	14,760	01330	00505	00121	18616	00000
012803520510602815	22/10/2001	0510602815	09/02/1999	ESP	10.000.000,00	100,00	8.666.533,00	5,160	M	MIIA	0,600	12	FRCC	09/02/2014	148	14,660	01671	00415	00049	22884	00002
012804050510630196	22/10/2001	0510630196	09/02/1999	ESP	20.000.000,00	100,00	15.850.331,00	5,210	M	MIIA	0,650	12	FRCC	09/03/2018	197	14,710	04318	00202	00117	10988	00004
012803100510602262	22/10/2001	0510602262	09/02/1999	ESP	20.500.000,00	100,00	18.710.311,00	5,210	M	MIIA	0,650	12	FRCC	09/02/2019	208	14,710	00000	00002	00128	99	00004
012805300510600844	22/10/2001	0510600844	09/02/1999	ESP	9.000.000,00	100,00	8.602.499,00	5,310	M	MIIA	0,750	12	FRCC	09/02/2029	328	14,810	01339	00091	00025	6127	00000
012802440510606186	22/10/2001	0510606186	09/02/1999	ESP	6.200.000,00	100,00	5.830.830,00	5,560	M	MIIA	1,000	12	FRCC	09/02/2024	268	15,060	01813	00240	00006	20236	00002
012807350519008357	22/10/2001	0519008357	11/02/1999	ESP	6.800.000,00	100,00	6.230.417,00	5,560	M	MIIA	1,000	12	FRCC	11/02/2019	208	15,060	01395	00375	00011	26682	00007
012807600510605596	22/10/2001	0510605596	11/02/1999	ESP	4.100.000,00	100,00	3.568.258,00	5,810	M	MIIA	1,250	12	FRCC	11/02/2014	148	15,310	01648	00226	00137	59397	00005
012806370519004626	22/10/2001	0519004626	12/02/1999	ESP	13.300.000,00	100,00	12.222.898,00	5,810	M	MIIA	1,500	12	FRCC	12/02/2019	208	15,310	01778	01333	00145	104064	00001
012806610519004272	22/10/2001	0519004272	12/02/1999	ESP	6.700.000,00	100,00	6.321.416,00	5,560	M	MIIA	1,000	12	FRCC	12/02/2024	268	15,060	01164	00424	00099	20165	00007
012831420519765735	22/10/2001	0519765735	15/02/1999	ESP	18.000.000,00	100,00	17.442.208,00	5,460	M	MIIA	0,900	12	FRCC	15/02/2034	388	14,960	02680	00504	00038	32353	00000
012803400510610685	22/10/2001	0510610685	16/02/1999	ESP	6.000.000,00	100,00	5.476.186,00	5,210	M	MIIA	0,650	12	FRCC	16/02/2019	208	14,710	01810	00222	00124	10259	00006
012802500519003651	22/10/2001	0519003651	19/02/1999	ESP	12.000.000,00	100,00	10.473.168,00	5,310	M	MIIA	0,750	12	FRCC	28/02/2014	149	14,810	02141	00304	00197	27454	00005
012802700510602334	22/10/2001	0510602334	22/02/1999	ESP	7.500.000,00	100,00	6.511.593,00	5,310	M	MIIA	0,750	12	FRCC	22/02/2014	148	14,810	02030	00693	00044	62916	00000
012806500519005584	22/10/2001	0519005584	23/02/1999	ESP	16.250.000,00	100,00	12.876.857,00	5,410	M	MIIA	0,850	12	FRCC	23/02/2017	185	14,910	00000	00260	00199	17147	00000
012807020510603711	22/10/2001	0510603711	23/02/1999	ESP	11.500.000,00	100,00	10.822.188,00	5,310	M	MIIA	0,750	12	FRCC	23/02/2024	269	14,810	01600	00204	00099	9560	00001
012807000510612165	22/10/2001	0510612165	23/02/1999	ESP	20.000.000,00	100,00	7.455.698,00	5,310	M	MIIA	0,750	12	FRCC	23/05/2015	164	14,810	00000	01611	00118	44230	00007
012806400510606001	22/10/2001	0510606001	23/02/1999	ESP	12.000.000,00	100,00	10.031.609,00	5,310	M	MIIA	0,750	12	FRCC	23/02/2019	209	14,810	01496	00952	00159	60467	00007
012807940510602942	22/10/2001	0510602942	23/02/1999	ESP	5.500.000,00	100,00	4.442.353,00	5,560	M	MIIA	1,000	12	FRCC	23/12/2015	171	15,060	00661	00465	00009	33891	00000
012832630519764806	22/10/2001	0519764806	23/02/1999	ESP	8.300.000,00	100,00	7.812.280,00	5,060	M	MIIA	0,750	12	FRCC	23/02/2024	269	14,560	02056	00127	00928	4055	00000
012800550510605717	22/10/2001	0510605717	23/02/1999	ESP	14.000.000,00	100,00	12.819.164,00	5,260	M	MIIA	0,700	12	FRCC	23/02/2019	209	14,760	00054	00000	00048	3598	00005
012800290519005845	22/10/2001	0519005845	23/02/1999	ESP	25.000.000,00	100,00	15.271.680,00	5,210	M	MIIA	0,650	12	FRCC	23/05/2008	80	14,710	01945	00032	00154	53394	00003
012800540510602846	22/10/2001	0510602846	23/02/1999	ESP	14.000.000,00	100,00	8.691.949,00	5,360	M	MIIA	0,800	12	FRCC	23/11/2009	98	14,860	02408	00464	00066	23053	00000
012800140510605074	22/10/2001	0510605074	23/02/1999	ESP	5.000.000,00	100,00	3.913.512,00	5,160	M	MIIA	0,600	12	FRCC	23/02/2009	89	14,660	00000	01699	00001	37665	00005
012800360519004123	22/10/2001	0519004123	23/02/1999	ESP	7.500.000,00	100,00	6.332.273,00	5,310	M	MIIA	0,750	12	FRCC	23/02/2017	185	14,810	01454	01335	00195	44293	00007
012800210510606397	22/10/2001	0510606397	23/02/1999	ESP	6.000.000,00	100,00	5.488.772,00	5,260	M	MIIA	0,700	12	FRCC	23/02/2019	209	14,760	01646	00245	00000	17764	00000
012800130510606312	22/10/2001	0510606312	23/02/1999	ESP	26.500.000,00	100,00	24.271.658,00	5,310	M	MIIA	0,750	12	FRCC	23/02/2019	209	14,810	00999	00110	00144	4885	00006
012800120510604085	22/10/2001	0510604085	23/02/1999	ESP	14.500.000,00	100,00	12.903.424,00	5,310	M	MIIA	0,750	12	FRCC	23/02/2029	329	14,810	00799	00264	00214	13122	00003
012800100512025727	22/10/2001	0512025727	23/02/1999	ESP	25.000.000,00	100,00	21.746.088,00	5,310	M	MIIA	0,750	12	FRCC	23/02/2014	149	14,810	04601	00314	00018	7653	00007
012800100510621107	22/10/2001	0510621107	23/02/1999	ESP	16.000.000,00	100,00	15.292.792,00	5,360	M	MIIA	0,800	12	FRCC	23/02/2029	329	14,860	00755	00401	00211	8551	00004
012800100510621114	22/10/2001	0510621114	23/02/1999	ESP	8.000.000,00	100,00	6.366.710,00	5,310	M	MIIA	0,750	12	FRCC	23/10/2018	205	14,810	01806	01360	00131	106392	00010
012801510510606611	22/10/2001	0510606611	23/02/1999	ESP	5.000.000,00	100,00	3.917.535,00	5,310	M	MIIA	0,750	12	FRCC	23/02/2009	89	14,810	01042	01042	00028	33030	00000
012801510510606107	22/10/2001	0510606107	23/02/1999	ESP	20.000.000,00	100,00	18.933.686,00	5,160	M	MIIA	0,600	12	FRCC	23/02/2019	209	14,660	02144	00107	00086	8308	00003
012801500519767034	22/10/2001	0519767034	23/02/1999	ESP	17.000.000,00	100,00	16.001.084,00	5,060	M	MIIA	0,750	12	FRCC	23/02/2024	269	14,560	01729	00032	00036	2076	00000
012801100510606514	22/10/2001	0510606514	23/02/1999	ESP	16.000.000,00	100,00	13.778.048,00	5,130	M	MIIA	0,550	12	FRCC	05/03/2029	329	14,630	01430	00520	00130	43608	00006
012803400510610475	22/10/2001	0510610475	23/02/1999	ESP	11.000.000,00	100,00	8.764.515,00	5,210	M	MIIA	0,650	12	FRCC	23/11/2018	206	14,710	01588	00311	00165	9084	00002
012803400510610496	22/10/2001	0510610496	23/02/1999	ESP	27.000.000,00	100,00	25.804.462,00	5,160	M	MIIA	0,600	12	FRCC	23/02/2029	329	14,660	01598	00542	00186	14180	00002
012803500510513052	22/10/2001	0510513052	23/02/1999	ESP	13.000.000,00	100,00	11.892.344,00	5,160	M	MIIA	0,600	12	FRCC	23/02/2019	209	14,660	01213	00917	00085	46159	00002
012803550510601551	22/10/2001	0510601551	23/02/1999	ESP	5.000.000,00	100,00	4.573.076,00	5,060	M	MIIA	0,500	12	FRCC	23/02/2019	209	14,560	00908	00219	00093	6755-N	00006
012805000510628702	22/10/2001	0510628702	23/02/1999	ESP	16.000.000,00	100,00	15.056.949,00	5,310	M	MIIA	0,750	12	FRCC	23/02/2024	269	14,810	03331	00220	00208	15907	00003
012802440510606207	22/10/2001	0510606207	23/02/1999	ESP	13.000.000,00	100,00	10.748.781,00	5,210	M	MIIA	0,650	12	FRCC	23/02/2011	113	14,710	01674	00057	00224	5889	00003
012805000510628576	22/10/2001	0510628576	23/02/1999	ESP	8.000.000,00	100,00	6.973.207,00	5,310	M	MIIA	0,750	12	FRCC	23/02/2014	149	14,810	03708	00423	00020	12518	00000
012801810510602224	22/10/2001	0510602224	23/02/1999	ESP	15.600.000,00	100,00	10.097.447,00	5,310	M	MIIA	0,750	12	FRCC	23/04/2013	139	14,810	01537	00602	00213	45898	00009
012805000510626616	22/10/2001	0510626616	23/02/1999	ESP	11.000.000,00	100,00	8.111.402,00	5,260	M	MIIA	0,700	12	FRCC	23/02/2019	209	14,760	02336	00098	00154	5079	00003
012805390510602197	22/10/2001	0510602197	23/02/1999	ESP	12.000.000,00	100,00	10.699.199,00	5,310	M	MIIA	0,750	12	FRCC	23/09/2025	288	14,810	01591	00046	00173	2072	00005
012805390510602204	22/10/2001	0510602204	23/02/1999	ESP	10.300.000,00	100,00	8.848.352,00	5,310	M	MIIA	0,750	12	FRCC	23/02/2013	137	14,810	02211	00840	00074	42081	00007
012805090519002986	22/10/2001	0519002986	23/02/1999	ESP	25.000.000,00	100,00	23.868.127,00	4,960	M	MIIA	0,400	12	FRCC	23/02/2029	329	14,460	01304	00239	00026	14801	00006
012805090519002993	22/10/2001	0519002993	23/02/1999	ESP	5.500.000,00	100,00	4.794.088,00	5,310	M	MIIA	0,750	12	FRCC	23/02/2014	149	14,810	00122	00057	00086	4267	00004
012803190510601795	22/10/2001	0510601795	24/02/1999	ESP	5.000.000,00	100,00	3.060.039,00	5,210	M	MIIA	0,650	12	FRCC	24/02/2009	89	14,710	00408	00323	00066	33592	00001
012804020512330094	22/10/2001	0512330094	24/02/1999	ESP	7.000.000,00	100,00	6.093.982,00	5,310	M	MIIA	0,750	12	FRCC	24/02/2024	269	14,810	02409	00547	00093	22857	00000
012802400519611962	22/10/2001	0519611962	24/02/1999	ESP	10.000.000,00	100,00	9.150.559,00	5,210	M	MIIA	0,650	12	FRCC	24/02/2019	209	14,710	02424	00141	00193	3476	00002
012803930519003955	22/10/2001	0519003955	24/02/1999	ESP	14.000.000,00	100,00	12.190.542,00	5,310	M	MIIA	0,750	12	FRCC	24/02/2014	149	14,810	00183	00121	00095	11889	00001
012803400510610797	22/10/2001	0510610797	24/02/1999	ESP	9.000.000,00	100,00	8.230.840,00	5,210	M	MIIA	0,650	12	FRCC	24/02/2019	209	14,710	01580	00524	00106	12701S	00004
012803420510604905	22/10/2001	0510604905	24/02/1999	ESP	13.000.000,00	100,00	8.982.227,00	5,160	M	MIIA	0,600	12	FRCC	24/09/2017	192	14,660	01755	00201	00127	8193	00010
012801100510606542	22/10/2001	0510606542	24/02/1999	ESP	24.000.000,00	100,00	22.007.859,00	5,260	M	MIIA	0,700	12	FRCC	24/02/2019	209	14,760	00619	00207	00105	20164	00005
012801530519005675	22/10/2001	0519005675	24/02/1999	ESP	3.700.000,00	100,00	3.393.576,00	5,560	M	MIIA	1,000	12	FRCC	24/02/2019	209	15,060	01778	00160	00086	12919	00006
012801530519005717	22/10/2001	0519005717	24/02/1999	ESP	7.000.000,00	100,00	6.420.287,00	5,560	M	MIIA	1,000	12	FRCC	24/02/2019	209	15,060	02001	00233	00045	23434	00006
012800710510603871	22/10/2001	0510603871	24/02/1999	ESP	32.500.000,00	100,00	30.610.130,00	5,310	M	MIIA	0,750	12	FRCC	24/02/2024	269	14,810	01804	01333	00220	21204	00004
012800210510606425	22/10/2001	0510606425	24/02/1999	ESP	18.000.000,00	100,00	14.167.852,00	5,310	M	MIIA	0,750	12	FRCC	24/11/2015	170	14,810	01573	00172	00154	9772	00000
012800330510604127	22/10/2001	0510604127	24/02/1999	ESP	35.000.000,00	100,00	32.056.901,00	5,310	M	MIIA	0,750	12	FRCC	24/02/2019	209	14,810	00814	00428	00170	18079	00000
012800210510606453	22/10/2001	0510606453	24/02/1999	ESP	15.000.000,00	100,00	13.073.142,00	5,290	M	MIIA	0,730	12	FRCC	24/02/2014	149	14,790	00000	00000	00073	50441	00000
012800390510602663	22/10/2001	0510602663	24/02/1999	ESP	12.500.000,00	100,00	6.770.631,00	5,310	M	MIIA	0,750	12	FRCC	24/09/2011	120	14,810	02709	00719	00000	24198	00000
012800600519002663	22/10/2001	0519002663	24/02/1999	ESP	9.900.000,00	100,00	9.328.037,00	5,560	M	MIIA	1,000	12	FRCC	24/02/2024	269	15,060	01719	00256	00123	14523	00005
012800240510604034	22/10/2001	0510604034	24/02/1999	ESP	10.808.000,00	100,00	9.876.505,00	5,360	M	MIIA	0,800	12	FRCC	29/02/2024	269	14,860	02694	02135	00014	25153-N	00006
012800230510610606	22/10/2001	0510610606	24/02/1999	ESP	15.000.000,00	100,00	13.093.312,00	5,310	M	MIIA	0,750	12	FRCC	24/02/2014	149	14,810	00921	00506	00228	20311	00004
012800310510603446	22/10/2001	0510603446	24/02/1999	ESP	9.000.000,00	100,00	6.323.046,00	5,160	M	MIIA	0,600	12	FRCC	24/02/2014	149	14,660	01802	01331	00167	50191	00005
012830940519763713	22/10/2001	0519763713	24/02/1999	ESP	8.500.000,00	100,00	6.992.041,00	5,310	M	MIIA	1,000	6	FRCC	24/03/2019	210	14,810	01540	00373	00204	29176.0	00000
012807000510612221	22/10/2001	0510612221	24/02/1999	ESP	5.250.000,00	100,00	4.348.340,00	5,310	M	MIIA	0,750	12	FRCC	24/02/2011	113	14,810	01662	00000	00161	15773	00002
012806800510006974	22/10/2001	0510006974	24/02/1999	ESP	10.000.000,00	100,00	9.402.457,00	5,310	M	MIIA	0,750	12	FRCC	24/02/2024	269	14,810	01433	01011	00185	30167	00008
012806900510005815	22/10/2001	0510005815	24/02/1999	ESP	10.000.000,00	100,00	9.159.118,00	5,310	M	MIIA	0,750	12	FRCC	24/02/2019	209	14,810	01285	00086	00115	2162	00005
012806510519004332	22/10/2001	0519004332	24/02/1999	ESP	14.000.000,00	100,00	13.127.516,00	5,310	M	MIIA	0,750	12	FRCC	24/02/2024	269	14,810	00000	00237	00159	17696	00003
012806370519004724	22/10/2001	0519004724	24/02/1999	ESP	7.700.000,00	100,00	6.772.702,00	6,310	M	MIIA	1,750	12	FRCC	24/02/2014	149	15,810	02135	01002	00157	72474	00001
012806360510600117	22/10/2001	0510600117	24/02/1999	ESP	4.300.000,00	100,00	2.875.176,00	5,560	M	MIIA	1,000	12	FRCC	24/02/2006	53	15,060	00000	00000	00000	11884	00000
012808030510671782	22/10/2001	0510671782	24/02/1999	ESP	11.500.000,00	100,00	10.013.246,00	5,310	M	MIIA	0,750	12	FRCC	24/02/2014	149	14,810	01180	00423	00152	30220	00001
012808100510662164	22/10/2001	0510662164	24/02/1999	ESP	28.500.000,00	100,00	27.525.948,00	5,310	M	MIIA	0,750	12	FRCC	24/02/2034	389	14,810	01732	00318	00007	26142	00001
012808010510604055	22/10/2001	0510604055	24/02/1999	ESP	10.000.000,00	100,00	3.917.613,00	5,310	M	MIIA	0,750	12	FRCC	24/07/2008	82	14,810	01183	00342	00084	19158	00001
012808500510609774	22/10/2001	0510609774	25/02/1999	ESP	5.000.000,00	100,00	3.923.125,00	5,360	M	MIIA	0,800	12	FRCC	25/02/2009	89	14,860	00000	00678	00009	46887	00003
012806390519009997	22/10/2001	0519009997	25/02/1999	ESP	6.000.000,00	100,00	5.277.430,00	6,310	M	MIIA	1,750	12	FRCC	25/02/2014	149	15,810	02449	01310	00091	93138	00000
012806500519005836	22/10/2001	0519005836	25/02/1999	ESP	4.000.000,00	100,00	2.865.529,00	5,560	M	MIIA	1,000	12	FRCC	25/02/2007	65	15,060	00000	00203	00001	15564	00000
012806470519991034	22/10/2001	0519991034	25/02/1999	ESP	5.000.000,00	100,00	3.495.453,00	5,310	M	MIIA	0,750	12	FRCC	25/02/2014	149	14,810	01364	00531	00163	25810	00005
012806470519991041	22/10/2001	0519991041	25/02/1999	ESP	10.300.000,00	100,00	9.442.560,00	5,310	M	MIIA	0,750	12	FRCC	25/02/2019	209	14,810	01364	00531	00164	25810	00005
012806450519006454	22/10/2001	0519006454	25/02/1999	ESP	11.000.000,00	100,00	10.364.488,00	5,560	M	MIIA	1,000	12	FRCC	25/02/2024	269	15,060	00736	00079	00009	8055	00003
012806370519004766	22/10/2001	0519004766	25/02/1999	ESP	6.050.000,00	100,00	5.315.648,00	5,810	M	MIIA	1,500	12	FRCC	25/02/2014	149	15,310	00000	00000	00000		00000
012806610519004335	22/10/2001	0519004335	25/02/1999	ESP	5.700.000,00	100,00	5.386.398,00	5,560	M	MIIA	1,000	12	FRCC	25/02/2024	269	15,060	00564	00139	00178	18078	00000
012806380510601603	22/10/2001	0510601603	25/02/1999	ESP	6.000.000,00	100,00	4.710.960,00	5,460	M	MIIA	0,900	12	FRCC	25/02/2009	89	14,960	01642	00421	00421	27704	00001
012831420519767065	22/10/2001	0519767065	25/02/1999	ESP	4.500.000,00	100,00	4.247.054,00	5,560	M	MIIA	1,000	12	FRCC	25/02/2024	269	15,060	01684	00880	00099	53468	00000
012807960510604673	22/10/2001	0510604673	25/02/1999	ESP	11.000.000,00	100,00	9.606.807,00	5,460	M	MIIA	0,900	12	FRCC	25/02/2014	149	14,960	01299	00669	00196	34144	00003
012800260510605002	22/10/2001	0510605002	25/02/1999	ESP	13.500.000,00	100,00	12.361.340,00	5,260	M	MIIA	0,700	12	FRCC	25/02/2019	209	14,760	01616	00048	00034	2014	00000
012800600519002684	22/10/2001	0519002684	25/02/1999	ESP	13.500.000,00	100,00	10.734.874,00	5,310	M	MIIA	0,750	12	FRCC	25/02/2024	269	14,810	01924	00460	00000	26889	00000
012800540510602797	22/10/2001	0510602797	25/02/1999	ESP	18.000.000,00	100,00	16.288.134,00	5,310	M	MIIA	0,750	12	FRCC	25/02/2019	209	14,810	02451	02451	00013	89027	00000
012800530510603874	22/10/2001	0510603874	25/02/1999	ESP	6.200.000,00	100,00	5.311.330,00	5,310	M	MIIA	0,750	12	FRCC	25/11/2020	230	14,810	02937	00174	00090	8074	00005
012800560510602841	22/10/2001	0510602841	25/02/1999	ESP	7.000.000,00	100,00	6.110.362,00	5,060	M	MIIA	0,750	12	FRCC	25/02/2014	149	14,560	02425	00000	00215	68375	00004
012800580510606812	22/10/2001	0510606812	25/02/1999	ESP	6.000.000,00	100,00	3.675.929,00	5,210	M	MIIA	0,650	12	FRCC	25/04/2007	67	14,710	00587	00140	00120	8596	00008
012800490510601966	22/10/2001	0510601966	25/02/1999	ESP	15.000.000,00	100,00	5.500.754,00	5,060	M	MIIA	0,750	12	FRCC	25/12/2008	87	14,560	01242	00049	00211	6468	00000
012800460510605967	22/10/2001	0510605967	25/02/1999	ESP	10.000.000,00	100,00	6.357.138,00	5,160	M	MIIA	0,600	12	FRCC	25/02/2019	209	14,660	03467	00026	00108	4027	00003
012800420510602771	22/10/2001	0510602771	25/02/1999	ESP	10.000.000,00	100,00	8.734.086,00	5,310	M	MIIA	0,750	12	FRCC	25/02/2014	149	14,810	01287	00094	00053	11360	00005
012800210510606481	22/10/2001	0510606481	25/02/1999	ESP	14.500.000,00	100,00	12.238.975,00	5,290	M	MIIA	0,730	12	FRCC	25/03/2017	186	14,790	00000	00437	00187	20745	00003

NOTARIA DE D. ROBERTO PAREJO GAMIR MADRID

137

CARTERA DE PARTICIPACIONES HIPOTECARIAS

NUM.PARTICIP.	FEC.EMI.	NUM.PREST.	F.APERT.	DIV.	CAPITAL INIC.	%PART.	CAPITAL PEND.	%NOMIN.	(1)	(2)	DIFERE.	(3)	(4)	F.VENCI.	(5)	%DEMORA	TOMO	LIBRO	FOLIO	FINCA	INSC.
012800730510602011	22/10/2001	0510602011	25/02/1999	ESP	26.000.000,00	100,00	7.366.200,00	5,310	M	MIIA	0,750	12	FRCC	25/02/2019	209	14,810	02456	00000	00216	46853	00004
012800810519003097	22/10/2001	0519003097	25/02/1999	ESP	6.500.000,00	100,00	5.680.985,00	5,260	M	MIIA	0,700	12	FRCC	25/02/2014	149	14,760	01008	00000	00114	13949	00006
012800800510602886	22/10/2001	0510602886	25/02/1999	ESP	16.000.000,00	100,00	11.948.867,00	5,310	M	MIIA	0,750	12	FRCC	25/02/2024	269	14,810	00000	01297	00093	95166	00008
012800820510604911	22/10/2001	0510604911	25/02/1999	ESP	14.000.000,00	100,00	12.366.492,00	5,310	M	MIIA	0,750	12	FRCC	25/02/2015	161	14,810	01898	01813	00214	42567	00006
012800150510603941	22/10/2001	0510603941	25/02/1999	ESP	15.000.000,00	100,00	13.751.312,00	5,310	M	MIIA	0,750	12	FRCC	25/02/2019	209	14,810	00404	00000	00041	22235	00000
012801400519007965	22/10/2001	0519007965	25/02/1999	ESP	6.000.000,00	100,00	5.126.718,00	5,310	M	MIIA	0,750	12	FRCC	25/10/2020	229	14,810	02885	02140	00017	2227	00012
012800130510606396	22/10/2001	0510606396	25/02/1999	ESP	19.500.000,00	100,00	16.653.478,00	5,110	M	MIIA	0,550	12	FRCC	25/02/2024	269	14,610	01815	00251	00060	13203	00002
012801200519003185	22/10/2001	0519003185	25/02/1999	ESP	10.000.000,00	100,00	8.756.212,00	5,560	M	MIIA	1,000	12	FRCC	25/02/2014	149	15,060	01309	00870	00176	90430	00003
012800860510603445	22/10/2001	0510603445	25/02/1999	ESP	34.500.000,00	100,00	21.597.691,00	5,060	M	MIIA	0,500	12	FRCC	25/02/2012	125	14,560	01656	01537	00211	54566	00001
012800840510600034	22/10/2001	0510600034	25/02/1999	ESP	9.000.000,00	100,00	7.244.869,00	5,310	M	MIIA	0,750	12	FRCC	25/02/2014	149	14,810	01192	00396	00038	25802	00003
012801000510609794	22/10/2001	0510609794	25/02/1999	ESP	15.000.000,00	100,00	9.862.287,00	5,210	M	MIIA	0,650	12	FRCC	25/05/2010	104	14,710	01207	01207	00136	72605	00006
012803420510604933	22/10/2001	0510604933	25/02/1999	ESP	18.000.000,00	100,00	9.552.868,00	5,140	M	MIIA	0,580	12	FRCC	25/02/2029	329	14,640	02062	00065	00130	2604	00002
012803400510610776	22/10/2001	0510610776	25/02/1999	ESP	13.000.000,00	100,00	11.140.357,00	5,310	M	MIIA	0,750	12	FRCC	25/02/2021	233	14,810	01214	00085	00184	21804/S	00010
012803930519003983	22/10/2001	0519003983	25/02/1999	ESP	12.000.000,00	100,00	11.467.043,00	5,310	M	MIIA	0,750	12	FRCC	25/02/2029	329	14,810	00355	00274	00094	20865	00011
012802400519611976	22/10/2001	0519611976	25/02/1999	ESP	18.000.000,00	100,00	16.477.166,00	5,310	M	MIIA	0,750	12	FRCC	25/02/2019	209	14,810	02690	00058	00065	5088	00004
012803960510003057	22/10/2001	0510003057	25/02/1999	ESP	16.500.000,00	100,00	14.498.446,00	5,310	M	MIIA	0,750	12	FRCC	25/07/2021	238	14,810	00855	00146	00036	19539	00005
012802300510606816	22/10/2001	0510606816	25/02/1999	ESP	17.000.000,00	100,00	11.854.180,00	5,160	M	MIIA	0,600	12	FRCC	25/04/2016	175	14,660	02263	00198	00149	16169	00006
012802600510606104	22/10/2001	0510606104	25/02/1999	ESP	8.000.000,00	100,00	7.334.027,00	5,310	M	MIIA	0,750	12	FRCC	25/02/2019	209	14,810	03987	00475	00050	31575	00003
012802400519612025	22/10/2001	0519612025	25/02/1999	ESP	11.700.000,00	100,00	11.004.827,00	5,210	M	MIIA	0,650	12	FRCC	25/02/2024	269	14,710	02918	00299	00127	19819	00003
012801800510607452	22/10/2001	0510607452	25/02/1999	ESP	4.000.000,00	100,00	3.507.814,00	5,810	M	MIIA	1,250	12	FRCC	25/02/2014	149	15,310	00691	00000	00210	61503	00001
012805810510604612	22/10/2001	0510604612	25/02/1999	ESP	10.800.000,00	100,00	10.336.966,00	5,310	M	MIIA	0,750	12	FRCC	25/02/2029	329	14,810	05385	01349	00153	78281	00000
012805110510605431	22/10/2001	0510605431	25/02/1999	ESP	12.700.000,00	100,00	11.610.045,00	5,310	M	MIIA	0,750	12	FRCC	25/02/2019	209	14,810	03131	00243	00041	8821	00000
012805930510602895	22/10/2001	0510602895	25/02/1999	ESP	11.500.000,00	100,00	10.027.088,00	5,360	M	MIIA	0,800	12	FRCC	25/02/2014	149	14,860	00841	00061	00000	2543	00000
012805110510605445	22/10/2001	0510605445	25/02/1999	ESP	11.000.000,00	100,00	7.945.281,00	5,310	M	MIIA	0,750	12	FRCC	25/02/2017	185	14,810	03131	00243	00111	8828	00003
012805110510605501	22/10/2001	0510605501	25/02/1999	ESP	8.000.000,00	100,00	4.886.967,00	5,310	M	MIIA	0,750	12	FRCC	25/02/2009	89	14,810	03130	00242	00001	8794	00003
012805020510602825	22/10/2001	0510602825	26/02/1999	ESP	45.000.000,00	100,00	39.886.331,00	5,060	M	MIIA	0,500	12	FRCC	26/08/2025	287	14,560	02254	00140	00100	1416	00006
012805800510609847	22/10/2001	0510609847	26/02/1999	ESP	11.500.000,00	100,00	11.027.498,00	5,560	M	MIIA	1,000	12	FRCC	26/02/2029	329	15,060	00000	00025	00224	1293	00000
012805400510603822	22/10/2001	0510603822	26/02/1999	ESP	13.000.000,00	100,00	10.677.112,00	5,310	M	MIIA	0,750	12	FRCC	26/04/2015	163	14,810	01874	00093	00031	6410	00000
012803120510602516	22/10/2001	0510602516	26/02/1999	ESP	10.000.000,00	100,00	9.580.727,00	5,360	M	MIIA	0,800	12	FRCC	26/02/2029	329	14,860	00933	00226	00219	15493	00012
012806310510602737	22/10/2001	0510602737	26/02/1999	ESP	6.000.000,00	100,00	5.658.112,00	5,560	M	MIIA	1,000	12	FRCC	26/02/2024	269	15,060	01663	00794	00133	48583	00000
012802020510602455	22/10/2001	0510602455	26/02/1999	ESP	19.000.000,00	100,00	16.552.294,00	5,060	M	MIIA	0,500	12	FRCC	26/02/2014	149	14,560	02401	00512	00093	43320	00005
012802400519612032	22/10/2001	0519612032	26/02/1999	ESP	11.000.000,00	100,00	10.351.647,00	5,310	M	MIIA	0,750	12	FRCC	26/02/2024	269	14,810	02918	00299	00101	19811	00003
012802340510606981	22/10/2001	0510606981	26/02/1999	ESP	7.500.000,00	100,00	4.990.817,00	5,310	M	MIIA	0,750	12	FRCC	26/07/2010	106	14,810	01675	00454	00095	23003	00000
012802020510602462	22/10/2001	0510602462	26/02/1999	ESP	11.000.000,00	100,00	9.080.878,00	5,060	M	MIIA	0,500	12	FRCC	26/01/2020	220	14,560	02401	00512	00075	43302	00001
012802900510630704	22/10/2001	0510630704	26/02/1999	ESP	12.000.000,00	100,00	8.461.147,00	5,160	M	MIIA	0,600	12	FRCC	26/12/2009	99	14,660	01663	00374	00164	32751	00000
012804000510630625	22/10/2001	0510630625	26/02/1999	ESP	20.000.000,00	100,00	15.135.000,00	5,210	M	MIIA	0,650	12	FRCC	26/02/2014	149	14,710	02773	01082	00121	58079	00002
012804010510631445	22/10/2001	0510631445	26/02/1999	ESP	10.000.000,00	100,00	8.721.834,00	5,310	M	MIIA	0,750	12	FRCC	26/02/2014	149	14,810	02604	01111	00751	13985	00005
012803000510705936	22/10/2001	0510705936	26/02/1999	ESP	20.000.000,00	100,00	17.391.219,00	5,160	M	MIIA	0,600	12	FRCC	26/06/2021	237	14,660	00849	00085	00072	7809	00006
012803970519002104	22/10/2001	0519002104	26/02/1999	ESP	8.000.000,00	100,00	7.506.574,00	5,260	M	MIIA	0,700	12	FRCC	26/02/2024	269	14,760	00531	00275	00156	25746	00005
012803610510631041	22/10/2001	0510631041	26/02/1999	ESP	14.000.000,00	100,00	10.790.950,00	5,210	M	MIIA	0,650	12	FRCC	26/04/2015	163	14,710	01325	00303	00001	13728	00004
012803400510610755	22/10/2001	0510610755	26/02/1999	ESP	18.000.000,00	100,00	15.879.951,00	5,060	M	MIIA	0,500	12	FRCC	26/02/2019	209	14,560	01463	00224	00111	6594	00002
012803430510603282	22/10/2001	0510603282	26/02/1999	ESP	18.000.000,00	100,00	17.220.510,00	5,210	M	MIIA	0,650	12	FRCC	26/02/2029	329	14,710	01143	00087	00085	3795	00009
012803500510513815	22/10/2001	0510513815	26/02/1999	ESP	29.000.000,00	100,00	28.052.858,00	5,310	M	MIIA	0,750	12	FRCC	26/02/2034	389	14,810	00886	00662	00083	38270	00005
012803540510602901	22/10/2001	0510602901	26/02/1999	ESP	8.500.000,00	100,00	5.849.747,00	5,310	M	MIIA	0,750	12	FRCC	26/11/2010	110	14,810	00918	00472	00073	6472-N	00005
012803600510631411	22/10/2001	0510631411	26/02/1999	ESP	10.000.000,00	100,00	9.134.041,00	5,160	M	MIIA	0,600	12	FRCC	26/02/2019	209	14,660	02129	00267	00048	12141	00000
012801100510606577	22/10/2001	0510606577	26/02/1999	ESP	13.000.000,00	100,00	8.300.522,00	5,260	M	MIIA	0,700	12	FRCC	26/02/2014	149	14,760	01126	00168	00045	15724	00004
012800900510604366	22/10/2001	0510604366	26/02/1999	ESP	10.000.000,00	100,00	9.016.020,00	5,310	M	MIIA	0,750	12	FRCC	26/02/2017	185	14,810	00000	00333	00012	11151	00007
012801010510603642	22/10/2001	0510603642	26/02/1999	ESP	9.500.000,00	100,00	9.110.428,00	5,410	M	MIIA	0,850	12	FRCC	26/02/2029	329	14,910	01778	00709	00188	55218	00003
012800110510606716	22/10/2001	0510606716	26/02/1999	ESP	30.000.000,00	100,00	24.821.229,00	5,310	M	MIIA	0,750	12	FRCC	26/02/2011	113	14,810	02685	02126	00216	50842	00000
012801400519008021	22/10/2001	0519008021	26/02/1999	ESP	18.000.000,00	100,00	17.223.283,00	5,260	M	MIIA	0,700	12	FRCC	26/02/2029	329	14,760	00983	00839	00082	75871	00007
012801510510606632	22/10/2001	0510606632	26/02/1999	ESP	7.800.000,00	100,00	5.145.911,00	5,560	M	MIIA	1,000	12	FRCC	26/02/2024	269	15,060	01283	00458	00156	8211-A	00001
012800190510603056	22/10/2001	0510603056	26/02/1999	ESP	11.000.000,00	100,00	10.342.720,00	5,310	M	MIIA	0,750	12	FRCC	26/02/2024	269	14,810	00942	00000	00077	45784	00000
012800160510605335	22/10/2001	0510605335	26/02/1999	ESP	5.871.000,00	100,00	5.046.588,00	5,260	M	MIIA	0,700	12	FRCC	26/02/2014	149	14,760	01531	00141	00144	7141	00007
012800150510608043	22/10/2001	0510608043	26/02/1999	ESP	17.000.000,00	100,00	15.561.735,00	5,210	M	MIIA	0,650	12	FRCC	26/02/2019	209	14,710	02580	00079	00145	4282	00008
012800200519002616	22/10/2001	0519002616	26/02/1999	ESP	6.000.000,00	100,00	3.196.137,00	5,360	M	MIIA	0,800	12	FRCC	26/02/2009	89	14,860	01994	00119	00000	9278	00006
012800180510607843	22/10/2001	0510607843	26/02/1999	ESP	15.000.000,00	100,00	12.680.462,00	5,210	M	MIIA	0,650	12	FRCC	26/02/2019	209	14,710	02565	02565	00219	5777	00006
012800810519003076	22/10/2001	0519003076	26/02/1999	ESP	7.000.000,00	100,00	6.108.159,00	5,160	M	MIIA	0,600	12	FRCC	26/02/2014	149	14,660	02715	02156	00131	64768	00006
012800460510605946	22/10/2001	0510605946	26/02/1999	ESP	10.000.000,00	100,00	8.079.778,00	5,260	M	MIIA	0,700	12	FRCC	26/05/2016	176	14,760	03710	00275	00225	22602	00003
012800560510602925	22/10/2001	0510602925	26/02/1999	ESP	10.000.000,00	100,00	7.700.251,00	5,310	M	MIIA	0,750	12	FRCC	26/04/2012	127	14,810	03070	00395	00126	13653	00000
012800290519005873	22/10/2001	0519005873	26/02/1999	ESP	7.045.230,00	100,00	5.356.755,00	5,890	M	MIIA	1,000	12	FRCC	24/07/2013	142	15,390	03461	00258	00138	14101	00006
012800630519002414	22/10/2001	0519002414	26/02/1999	ESP	10.000.000,00	100,00	8.267.359,00	5,310	M	MIIA	0,750	12	FRCC	26/02/2011	113	14,810	01405	00057	00107	3036	00004
012800250510604385	22/10/2001	0510604385	26/02/1999	ESP	12.500.000,00	100,00	10.903.310,00	5,260	M	MIIA	0,700	12	FRCC	26/02/2014	149	14,760	01702	00058	00175	3096	00004
012800230510610676	22/10/2001	0510610676	26/02/1999	ESP	20.000.000,00	100,00	14.985.645,00	5,560	M	MIIA	1,000	12	FRCC	26/08/2017	191	15,060	03255	00217	00136	2829	00007
012800230510610634	22/10/2001	0510610634	26/02/1999	ESP	10.000.000,00	100,00	7.399.709,00	5,310	M	MIIA	0,750	12	FRCC	26/09/2014	156	14,810	00815	00684	00146	9715	00007
012807810510608291	22/10/2001	0510608291	26/02/1999	ESP	24.000.000,00	100,00	9.028.700,00	5,310	M	MIIA	0,750	12	FRCC	26/02/2014	149	14,810	00106	00106	00080	2527	00000
012806400510606386	22/10/2001	0510606386	26/02/1999	ESP	8.000.000,00	100,00	7.344.216,00	5,560	M	MIIA	1,000	12	FRCC	26/02/2019	209	15,060	01183	00792	00051	64150	00000
012807530510604511	22/10/2001	0510604511	26/02/1999	ESP	7.000.000,00	100,00	6.321.756,00	5,310	M	MIIA	0,750	12	FRCC	26/02/2019	209	14,810	00981	00010	00011	1211	00005
012807600510605701	22/10/2001	0510605701	26/02/1999	ESP	7.000.000,00	100,00	6.587.404,00	5,310	M	MIIA	0,750	12	FRCC	26/02/2024	269	14,810	00744	00074	00159	3422	00012
012866070510000042	22/10/2001	0510000042	26/02/1999	ESP	18.000.000,00	100,00	10.338.518,00	5,310	M	MIIA	0,750	12	FRCC	26/02/2019	209	14,810	01313	00142	00209	13793	00003
012807800510618951	22/10/2001	0510618951	26/02/1999	ESP	14.700.000,00	100,00	10.668.629,00	5,310	M	MIIA	0,750	12	FRCC	26/08/2016	179	14,810	01016	00443	00209	29634	00003
012806350510601523	22/10/2001	0510601523	26/02/1999	ESP	25.000.000,00	100,00	16.660.825,00	5,310	M	MIIA	0,750	12	FRCC	26/02/2015	161	14,810	00918	00184	00095	11797	00000
012807800510618993	22/10/2001	0510618993	26/02/1999	ESP	16.000.000,00	100,00	4.806.801,00	5,310	M	MIIA	0,750	12	FRCC	26/08/2014	155	14,810	01528	00734	00000	29297	00000
012806800510007142	22/10/2001	0510007142	26/02/1999	ESP	5.800.000,00	100,00	4.552.101,00	5,560	M	MIIA	1,000	12	FRCC	26/02/2009	89	15,060	01391	00972	00007	36328	00007
012807300519008604	22/10/2001	0519008604	26/02/1999	ESP	10.200.000,00	100,00	9.603.606,00	5,410	M	MIIA	0,850	12	FRCC	26/02/2024	269	14,910	00000	00000	00000	20412	00000
012807350519008595	22/10/2001	0519008595	26/02/1999	ESP	4.500.000,00	100,00	3.225.068,00	5,460	M	MIIA	0,900	12	FRCC	26/02/2007	65	14,960	01331	00682	00030	32465	00005
012807200510608006	22/10/2001	0510608006	26/02/1999	ESP	7.500.000,00	100,00	6.546.815,00	5,060	M	MIIA	0,750	12	FRCC	26/02/2014	149	14,560	01614	00127	00167	11577	00000
012806470519991006	22/10/2001	0519991006	26/02/1999	ESP	10.000.000,00	100,00	9.170.106,00	5,360	M	MIIA	0,800	12	FRCC	26/02/2019	209	14,860	00493	00000	00074	21618	00001
012808200519003493	22/10/2001	0519003493	26/02/1999	ESP	14.000.000,00	100,00	12.822.758,00	5,310	M	MIIA	0,750	12	FRCC	26/02/2019	209	14,810	01104	00108	00175	8778	00008
012806500519005913	22/10/2001	0519005913	26/02/1999	ESP	2.200.000,00	100,00	2.014.235,00	5,410	M	MIIA	0,850	12	FRCC	26/02/2019	209	14,910	01368	00106	00003	9529	00002
012806510519004542	22/10/2001	0519004542	26/02/1999	ESP	9.000.000,00	100,00	8.219.540,00	5,310	M	MIIA	0,750	12	FRCC	26/02/2019	209	14,810	01748	00190	00097	16392	00000
012806500519005822	22/10/2001	0519005822	26/02/1999	ESP	10.500.000,00	100,00	8.671.925,00	5,410	M	MIIA	0,850	12	FRCC	26/02/2014	149	14,910	03179	00092	00031	7429	00001
012806450519006524	22/10/2001	0519006524	01/03/1999	ESP	10.400.000,00	100,00	9.970.054,00	5,580	M	MIIA	1,000	12	FRCC	01/03/2029	329	15,080	00732	00340	00017	28355	00002
012806900510005906	22/10/2001	0510005906	01/03/1999	ESP	6.000.000,00	100,00	5.237.893,00	5,330	M	MIIA	0,750	12	FRCC	01/03/2014	149	14,830	01217	00171	00069	11046	00003
012806400510606407	22/10/2001	0510606407	01/03/1999	ESP	16.500.000,00	100,00	15.068.119,00	5,330	M	MIIA	0,750	12	FRCC	01/03/2019	209	14,830	01400	01009	00175	72063	00003
012800240510604041	22/10/2001	0510604041	01/03/1999	ESP	8.000.000,00	100,00	5.799.212,00	5,330	M	MIIA	0,750	12	FRCC	01/03/2014	149	14,830	00950	00109	00199	6196	00007
012800520510604846	22/10/2001	0510604846	01/03/1999	ESP	16.000.000,00	100,00	15.065.674,00	5,330	M	MIIA	0,750	12	FRCC	01/03/2024	269	14,830	00543	00445	00083	26781	00008
012800420510602974	22/10/2001	0510602974	01/03/1999	ESP	10.000.000,00	100,00	8.367.658,00	5,580	M	MIIA	1,000	12	FRCC	01/03/2020	221	15,080	01239	00045	00057	3999	00003
012801400519008147	22/10/2001	0519008147	01/03/1999	ESP	7.000.000,00	100,00	5.331.180,00	5,330	M	MIIA	0,750	12	FRCC	01/03/2011	113	14,830	02654	01914	00127	1885	00005
012801000510609906	22/10/2001	0510609906	01/03/1999	ESP	13.500.000,00	100,00	10.562.051,00	6,080	M	MIIA	1,500	12	FRCC	01/03/2029	329	15,580	00000	00316	00073	27365	00003
012801000510609927	22/10/2001	0510609927	01/03/1999	ESP	17.000.000,00	100,00	15.071.424,00	5,480	M	MIIA	0,900	12	FRCC	01/08/2025	286	14,980	00000	00373	00163	27307	00002
012801000510609955	22/10/2001	0510609955	01/03/1999	ESP	5.900.000,00	100,00	5.165.251,00	5,830	M	MIIA	1,250	12	FRCC	01/03/2014	149	15,330	00708	00708	00130	41623	00002
012800900510604352	22/10/2001	0510604352	01/03/1999	ESP	5.500.000,00	100,00	4.811.917,00	5,330	M	MIIA	0,750	12	FRCC	01/03/2014	149	14,830	01406	00303	00034	20406	00007
012800950510602614	22/10/2001	0510602614	01/03/1999	ESP	7.000.000,00	100,00	4.176.387,00	5,330	M	MIIA	0,750	12	FRCC	01/03/2014	149	14,830	01763	00708	00190	41859	00004
012803510510602807	22/10/2001	0510602807	01/03/1999	ESP	29.000.000,00	100,00	27.252.899,00	5,230	M	MIIA	0,650	12	FRCC	01/03/2028	317	14,730	01674	00417	00111	23054	00002
012803560510003927	22/10/2001	0510003927	01/03/1999	ESP	9.000.000,00	100,00	2.259.613,00	5,080	M	MIIA	0,500	12	FRCC	01/03/2010	101	14,580	00000	00000	00000		00000
012803410510604351	22/10/2001	0510604351	01/03/1999	ESP	14.000.000,00	100,00	13.140.871,00	5,230	M	MIIA	0,650	12	FRCC	01/03/2024	269	14,730	01488	00246	00178	6597	00004
012805260510605131	22/10/2001	0510605131	01/03/1999	ESP	10.000.000,00	100,00	9.399.583,00	5,330	M	MIIA	0,750	12	FRCC	01/03/2024	269	14,830	02418	00725	00130	38227	00000
012802500519003693	22/10/2001	0519003693	01/03/1999	ESP	8.500.000,00	100,00	7.999.431,00	5,580	M	MIIA	1,000	12	FRCC	01/03/2024	269	15,080	02443	00810	00057	14248	00004
012803130510700825	22/10/2001	0510700825	01/03/1999	ESP	8.000.000,00	100,00	5.213.391,00	5,330	M	MIIA	0,750	12	FRCC	04/09/2012	131	14,830	01591	00219	00026	4633	00005
012805500519003062	22/10/2001	0519003062	01/03/1999	ESP	8.800.000,00	100,00	8.422.267,00	5,380	M	MIIA	0,800	12	FRCC	01/03/2029	329	14,880	03251	00218	00115	2340/BIS	00005
012805090519003007	22/10/2001	0519003007	01/03/1999	ESP	14.360.000,00	100,00	13.497.789,00	5,330	M	MIIA	0,750	12	FRCC	01/03/2024	269	14,830	02600	00521	00007	39086	00005
012805820510602863	22/10/2001	0510602863	02/03/1999	ESP	9.000.000,00	100,00	4.962.662,00	5,330	M	MIIA	0,750	12	FRCC	02/09/2006	59	14,830	03648	00516	00103	32775	00000
012803010510603345	22/10/2001	0510603345	02/03/1999	ESP	28.000.000,00	100,00	24.070.101,00	5,180	M	MIIA	0,600	12	FRCC	02/10/2017	192	14,680	00000	00000	00000		00000
012803020510603416	22/10/2001	0510603416	02/03/1999	ESP	10.000.000,00	100,00	7.941.083,00	5,330	M	MIIA	0,750	12	FRCC	02/02/2017	184	14,830	00421	00334	00184	34671	00004
012802400519612011	22/10/2001	0519612011	02/03/1999	ESP	9.000.000,00	100,00	5.882.286,00	5,330	M	MIIA	0,750	12	FRCC	02/03/2014	149	14,830	02569	00160	00146	9350	00005
012802310510601343	22/10/2001	0510601343	02/03/1999	ESP	14.000.000,00	100,00	13.159.417,00	5,330	M	MIIA	0,750	12	FRCC	02/03/2024	269	14,830	03697	00030	00150	3222	00006
012805240510606214	22/10/2001	0510606214	02/03/1999	ESP	14.750.000,00	100,00	14.113.752,00	5,330	M	MIIA	0,750	12	FRCC	02/03/2029	329	14,830	02930	00230	00052	3368	00000
012806300510607923	22/10/2001	0510607923	02/03/1999	ESP	9.500.000,00	100,00	6.878.256,00	5,580	M	MIIA	1,000	12	FRCC	02/07/2015	165	15,080	01661	00437	00027	39339	00002
012804300510630585	22/10/2001	0510630585	02/03/1999	ESP	8.760.000,00	100,00	7.130.092,00	5,330	M	MIIA	0,750	12	FRCC	02/02/2013	136	14,830	01235	01235	00213	15937	00003
012803500510513857	22/10/2001	0510513857	02/03/1999	ESP	10.000.000,00	100,00	5.973.230,00	5,230	M	MIIA	0,650	12	FRCC	02/08/2009	94	14,730	00896	00671	00007	38487	00007
012803960510003113	22/10/2001	0510003113	02/03/1999	ESP	10.000.000,00	100,00	8.418.268,00	5,330	M	MIIA	0,750	12	FRCC	02/03/2024	269	14,830	01137	00080	00107	7053	00005
012802600510606083	22/10/2001	0510606083	02/03/1999	ESP	7.500.000,00	100,00	2.377.088,00	5,580	M	MIIA	1,000	12	FRCC	02/07/2005	45	15,080	04215	01031	00173	36429	00005
012800900510604324	22/10/2001	0510604324	02/03/1999	ESP	11.000.000,00	100,00	9.065.131,00	5,330	M	MIIA	0,750	12	FRCC	02/08/2016	178	14,830	00000	00048	00146	1591	00003
012801700510602577	22/10/2001	0510602577	02/03/1999	ESP	15.300.000,00	100,00	13.434.856,00	5,330	M	MIIA	0,750	12	FRCC	02/03/2024	269	14,830	01405	00255	00009	23441	00006
012800350510606264	22/10/2001	0510606264	02/03/1999	ESP	10.000.000,00	100,00	9.407.924,00	5,330	M	MIIA	0,750	12	FRCC	02/03/2024	269	14,830	00000	00677	00156	27891	00008
012800380510602795	22/10/2001	0510602795	02/03/1999	ESP	9.220.000,00	100,00	8.829.271,00	5,330	M	MIIA	0,750	12	FRCC	02/03/2029	329	14,830	02697	00713	00088	24055	00003
012800380510602816	22/10/2001	0510602816	02/03/1999	ESP	24.000.000,00	100,00	19.738.508,00	5,230	M	MIIA	0,650	12	FRCC	02/03/2034	389	14,730	00517	00510	00190	27609	00006
012800520510604811	22/10/2001	0510604811	02/03/1999	ESP	11.000.000,00	100,00	7.995.549,00	5,330	M	MIIA	0,750	12	FRCC	02/09/2011	119	14,830	01045	00913	00016	20752	00009
012800680510003856	22/10/2001	0510003856	02/03/1999	ESP	9.500.000,00	100,00	8.921.468,00	5,330	M	MIIA	0,750	12	FRCC	02/03/2024	269	14,830	00165	00000	00112	15052	00001
012800480519007271	22/10/2001	0519007271	02/03/1999	ESP	10.000.000,00	100,00	9.181.718,00	5,330	M	MIIA	0,750	12	FRCC	02/03/2019	209	14,830	01738	00000	00137	63706	00009
012800810510000334	22/10/2001	0510000334	02/03/1999	ESP	15.500.000,00	100,00	11.425.818,00	5,330	M	MIIA	0,750	12	FRCC	02/03/2019	209	14,830	01718	01263	00074	35151	00005
012800710510603955	22/10/2001	0510603955	02/03/1999	ESP	18.000.000,00	100,00	16.925.813,00	5,230	M	MIIA	0,650	12	FRCC	02/03/2024	269	14,730	02409	00000	00081	70084	00000
012800520510604853	22/10/2001	0510604853	02/03/1999	ESP	10.100.000,00	100,00	8.707.751,00	5,330	M	MIIA	0,750	12	FRCC	02/07/2024	273	14,830	00825	00692	00069	13368	00004
012800210510606467	22/10/2001	0510606467	02/03/1999	ESP	15.000.000,00	100,00	6.895.096,00	5,310	M	MIIA	0,730	12	FRCC	02/03/2014	149	14,810	01140	00124	00074	6507	00000
012800170510603614	22/10/2001	0510603614	02/03/1999	ESP	34.900.000,00	100,00	22.339.414,00	5,330	M	MIIA	0,750	12	FRCC	02/03/2024	269	14,830	01516	00530	00059	32534	00007
012800300519006413	22/10/2001	0519006413	02/03/1999	ESP	12.000.000,00	100,00	10.998.032,00	5,330	M	MIIA	0,750	12	FRCC	02/03/2019	209	14,830	02100	00419	00166	18667	00004
012800620519002014	22/10/2001	0519002014	02/03/1999	ESP	6.500.000,00	100,00	5.663.944,00	5,330	M	MIIA	0,750	12	FRCC	02/03/2014	149	14,830	00806	00048	00109	2566	00000

CARTERA DE PARTICIPACIONES HIPOTECARIAS

NUM.PARTICIP.	FEC.EMI.	NUM.PREST.	F.APERT.	DIV.	CAPITAL INIC.	%PART.	CAPITAL PEND.	%NOMIN.	(1)	(2)	DIFERE.	(3)	(4)	F.VENCI.	(5)	%DEMORA	TOMO	LIBRO	FOLIO	FINCA	INSC.
012800560510602876	22/10/2001	0510602876	02/03/1999	ESP	46.000.000,00	100,00	44.058.646,00	5,330	M	MI1A	0,750	12	FRCC	02/03/2029	329	14,830	01124	00259	00010	12355	00000
012800280510605781	22/10/2001	0510605781	02/03/1999	ESP	15.000.000,00	100,00	13.747.551,00	5,330	M	MI1A	0,750	12	FRCC	02/03/2019	209	14,830	02152	00000	00133	12928	00005
012800260510605016	22/10/2001	0510605016	02/03/1999	ESP	13.500.000,00	100,00	11.794.984,00	5,230	M	MI1A	0,650	12	FRCC	02/03/2014	149	14,730	01820	00252	00081	12058	00002
012806910512790003	22/10/2001	0512790003	02/03/1999	ESP	14.000.000,00	100,00	13.180.221,00	5,330	M	MI1A	0,750	12	FRCC	02/03/2024	269	14,830	01811	00442	00117	14129	00005
012807530510604581	22/10/2001	0510604581	02/03/1999	ESP	12.000.000,00	100,00	10.467.276,00	5,330	M	MI1A	0,750	12	FRCC	02/03/2014	149	14,830	01305	00289	00203	20407	00001
012807920510605411	22/10/2001	0510605411	02/03/1999	ESP	9.500.000,00	100,00	8.985.141,00	5,580	M	MI1A	1,000	12	FRCC	02/03/2024	269	15,080	00899	00011	00167	90503	00000
012807920510605327	22/10/2001	0510605327	02/03/1999	ESP	17.000.000,00	100,00	12.983.599,00	5,330	M	MI1A	0,750	12	FRCC	02/06/2017	188	14,830	01181	00180	00162	14084	00000
012806500519005843	22/10/2001	0519005843	02/03/1999	ESP	7.000.000,00	100,00	6.413.052,00	5,430	M	MI1A	0,850	12	FRCC	02/03/2019	209	14,930	01632	00915	00077	5642	00000
012806500519005934	22/10/2001	0519005934	03/03/1999	ESP	9.750.000,00	100,00	9.169.399,00	5,430	M	MI1A	0,850	12	FRCC	03/03/2024	269	14,930	00992	00183	00171	10258	00000
012806450519006272	22/10/2001	0519006272	03/03/1999	ESP	11.000.000,00	100,00	10.351.926,00	5,330	M	MI1A	0,750	12	FRCC	03/03/2024	269	14,830	00908	00095	00157	11039	00001
012806510519004591	22/10/2001	0519004591	03/03/1999	ESP	10.500.000,00	100,00	8.832.792,00	5,330	M	MI1A	0,750	12	FRCC	03/03/2019	209	14,830	00000	00000	00000	5425	00000
012807800510619035	22/10/2001	0510619035	03/03/1999	ESP	8.700.000,00	100,00	7.973.866,00	5,330	M	MI1A	0,750	12	FRCC	03/03/2019	209	14,830	00515	00258	00000	13930	00000
012808100510662381	22/10/2001	0510662381	03/03/1999	ESP	10.000.000,00	100,00	9.177.952,00	5,580	M	MI1A	1,000	12	FRCC	03/03/2019	209	15,080	00170	00170	00106	14735	00001
012808020510606072	22/10/2001	0510606072	03/03/1999	ESP	6.000.000,00	100,00	4.986.828,00	5,580	M	MI1A	1,000	12	FRCC	03/03/2011	113	15,080	01687	00165	00053	15674	00003
012838980519767625	22/10/2001	0519767625	03/03/1999	ESP	11.500.000,00	100,00	10.530.271,00	5,330	M	MI1A	0,750	12	FRCC	03/03/2019	209	14,830	02246	00875	00071	21228N	00000
012800620519001993	22/10/2001	0519001993	03/03/1999	ESP	8.000.000,00	100,00	7.519.899,00	5,330	M	MI1A	0,750	12	FRCC	03/03/2024	269	14,830	00569	00048	00000	2985	00000
012800620519002007	22/10/2001	0519002007	03/03/1999	ESP	23.000.000,00	100,00	17.566.320,00	5,330	M	MI1A	0,750	12	FRCC	03/03/2014	149	14,830	01513	01394	00178	48215	00000
012800210510606635	22/10/2001	0510606635	03/03/1999	ESP	13.500.000,00	100,00	12.361.620,00	5,330	M	MI1A	0,750	12	FRCC	03/03/2019	209	14,830	00000	00809	00144	50760	00003
012800480519007334	22/10/2001	0519007334	03/03/1999	ESP	6.000.000,00	100,00	5.661.485,00	5,580	M	MI1A	1,000	12	FRCC	03/03/2024	269	15,080	03437	00744	00091	29708	00008
012800470519002713	22/10/2001	0519002713	03/03/1999	ESP	30.000.000,00	100,00	23.524.684,00	5,330	M	MI1A	0,750	12	FRCC	03/03/2009	89	14,830	00275	00151	00037	8023	00004
012800180510607822	22/10/2001	0510607822	03/03/1999	ESP	10.500.000,00	100,00	8.686.786,00	5,230	M	MI1A	0,650	12	FRCC	03/03/2011	113	14,730	01330	00647	00088	7585	00000
012800190510603063	22/10/2001	0510603063	03/03/1999	ESP	16.000.000,00	100,00	12.056.681,00	5,330	M	MI1A	0,750	12	FRCC	03/02/2012	124	14,830	00724	00483	00117	37305	00000
012800520510604783	22/10/2001	0510604783	03/03/1999	ESP	10.000.000,00	100,00	9.571.017,00	5,380	M	MI1A	0,800	12	FRCC	03/03/2029	329	14,880	00606	00500	00104	31713	00003
012800810519003125	22/10/2001	0519003125	03/03/1999	ESP	16.800.000,00	100,00	9.973.558,00	5,280	M	MI1A	0,700	12	FRCC	03/06/2011	116	14,780	00000	00307	00143	12530	00004
012801530519005577	22/10/2001	0519005577	03/03/1999	ESP	8.000.000,00	100,00	5.451.218,00	5,330	M	MI1A	0,750	12	FRCC	03/04/2011	114	14,830	01904	00169	00138	1186	00006
012800800510602305	22/10/2001	0510602305	03/03/1999	ESP	12.000.000,00	100,00	10.488.822,00	5,330	M	MI1A	0,750	12	FRCC	03/03/2014	149	14,830	00000	02735	00104	67491	00005
012801530519005843	22/10/2001	0519005843	03/03/1999	ESP	12.000.000,00	100,00	11.482.704,00	5,330	M	MI1A	0,750	12	FRCC	03/03/2029	329	14,830	02113	00308	00149	3126	00003
012800950510602733	22/10/2001	0510602733	03/03/1999	ESP	10.000.000,00	100,00	9.583.824,00	5,330	M	MI1A	0,750	12	FRCC	03/03/2029	329	14,830	01982	00927	00066	58344	00004
[illegible]0510606647	22/10/2001	0510606647	03/03/1999	ESP	13.679.207,00	100,00	12.552.321,00	5,280	M	MI1A	0,700	12	FRCC	03/03/2019	209	9,280	00593	00195	00095	20307	00005
012803930519003976	22/10/2001	0519003976	03/03/1999	ESP	16.500.000,00	100,00	15.108.641,00	5,330	M	MI1A	0,750	12	FRCC	03/03/2019	209	14,830	00484	00391	00198	38191	00003
012803400510610825	22/10/2001	0510610825	03/03/1999	ESP	15.000.000,00	100,00	13.384.890,00	5,230	M	MI1A	0,650	12	FRCC	03/04/2022	246	14,730	02066	00377	00087	18052	00002
012805000510629066	22/10/2001	0510629066	03/03/1999	ESP	9.200.000,00	100,00	6.683.729,00	5,380	M	MI1A	0,800	12	FRCC	03/11/2018	205	14,880	02218	00094	00019	4378	00003
012803560510004361	22/10/2001	0510004361	03/03/1999	ESP	5.000.000,00	100,00	3.320.886,00	5,330	M	MI1A	0,750	12	FRCC	03/03/2006	53	14,830	02065	00376	00123	17220	00001
012805000510628947	22/10/2001	0510628947	03/03/1999	ESP	12.000.000,00	100,00	9.531.467,00	5,280	M	MI1A	0,700	12	FRCC	03/03/2019	209	14,780	02769	00595	00028	54129	00005
012805240510606165	22/10/2001	0510606165	03/03/1999	ESP	20.000.000,00	100,00	18.816.438,00	5,330	M	MI1A	0,750	12	FRCC	03/03/2024	269	14,830	03024	00081	00117	5549	00000
012802400519612165	22/10/2001	0519612165	03/03/1999	ESP	13.500.000,00	100,00	12.712.069,00	5,330	M	MI1A	0,750	12	FRCC	03/03/2024	269	14,830	02918	00299	00109	19813	00003
012805300510601033	22/10/2001	0510601033	03/03/1999	ESP	16.000.000,00	100,00	14.650.806,00	5,330	M	MI1A	0,750	12	FRCC	03/03/2019	209	14,830	00457	00457	00100	21194	00000
012802400519612102	22/10/2001	0519612102	03/03/1999	ESP	12.000.000,00	100,00	11.491.803,00	5,330	M	MI1A	0,750	12	FRCC	03/03/2029	329	14,830	02918	00299	00106	19812	00003
012803020510603451	22/10/2001	0510603451	03/03/1999	ESP	14.500.000,00	100,00	12.331.618,00	5,280	M	MI1A	0,700	12	FRCC	03/03/2019	209	14,780	01871	01817	00183	27037	00004
012805390510602246	22/10/2001	0510602246	04/03/1999	ESP	26.500.000,00	100,00	25.346.412,00	5,230	M	MI1A	0,650	12	FRCC	04/03/2029	329	14,730	03303	01135	00097	60927	00000
012805380510607642	22/10/2001	0510607642	04/03/1999	ESP	10.000.000,00	100,00	8.723.069,00	5,330	M	MI1A	0,750	12	FRCC	04/03/2014	149	14,830	01273	00647	00043	30368	00004
012805800510609931	22/10/2001	0510609931	04/03/1999	ESP	4.200.000,00	100,00	3.663.690,00	5,330	M	MI1A	0,750	12	FRCC	04/03/2014	149	14,830	03656	00421	00001	23344	00000
012805110510605291	22/10/2001	0510605291	04/03/1999	ESP	16.000.000,00	100,00	13.962.604,00	5,330	M	MI1A	0,750	12	FRCC	04/03/2014	149	14,830	02896	00076	00095	4144	00005
012806000510019417	22/10/2001	0510019417	04/03/1999	ESP	16.500.000,00	100,00	14.617.216,00	5,230	M	MI1A	0,650	12	FRCC	04/03/2019	209	14,730	01788	00389	00090	497	00011
012805240510606151	22/10/2001	0510606151	04/03/1999	ESP	15.000.000,00	100,00	14.141.800,00	5,580	M	MI1A	1,000	12	FRCC	04/03/2024	269	15,080	03161	00325	00150	1720	00000
012805280510604601	22/10/2001	0510604601	04/03/1999	ESP	10.800.000,00	100,00	10.353.797,00	5,580	M	MI1A	1,000	12	FRCC	04/03/2029	329	15,080	01707	00226	00115	44624	00007
012805950510602337	22/10/2001	0510602337	04/03/1999	ESP	7.000.000,00	100,00	5.483.089,00	5,330	M	MI1A	0,750	12	FRCC	04/03/2009	89	14,830	01606	00000	00222	9065	00000
012804030510631587	22/10/2001	0510631587	04/03/1999	ESP	6.500.000,00	100,00	4.262.093,00	5,180	M	MI1A	0,600	12	FRCC	04/03/2014	149	14,680	00510	00336	00001	18382	00006
012805000510626742	22/10/2001	0510626742	04/03/1999	ESP	20.000.000,00	100,00	13.509.089,00	5,280	M	MI1A	0,700	12	FRCC	04/03/2019	209	14,780	00152	00593	00152	10603	00010
012804050510631435	22/10/2001	0510631435	04/03/1999	ESP	7.500.000,00	100,00	4.778.165,00	5,330	M	MI1A	0,750	12	FRCC	04/03/2019	209	14,830	04318	00185	00179	12362	00004
012801800510607522	22/10/2001	0510607522	04/03/1999	ESP	7.000.000,00	100,00	5.645.072,00	5,430	M	MI1A	0,850	12	FRCC	04/03/2014	149	14,930	01222	00000	00001	18287	00006
012803820510007117	22/10/2001	0510007117	04/03/1999	ESP	4.000.000,00	100,00	3.489.942,00	5,330	M	MI1A	0,750	12	FRCC	04/03/2014	149	14,830	02501	01231	00101	51281	00005
012803800519003277	22/10/2001	0519003277	04/03/1999	ESP	12.500.000,00	100,00	7.402.450,00	5,830	M	MI1A	1,250	12	FRCC	04/03/2014	149	15,330	02062	00803	00078	65398	00001
012803540510602943	22/10/2001	0510602943	04/03/1999	ESP	11.000.000,00	100,00	8.274.227,00	5,330	M	MI1A	0,750	12	FRCC	04/12/2011	122	14,830	00688	00358	00046	16324	00003
012803540510603006	22/10/2001	0510603006	04/03/1999	ESP	8.500.000,00	100,00	7.414.603,00	5,330	M	MI1A	0,750	12	FRCC	04/03/2014	149	14,830	01684	00217	00226	14511-N	00005
012803400510610636	22/10/2001	0510610636	04/03/1999	ESP	5.500.000,00	100,00	3.471.369,00	5,280	M	MI1A	0,700	12	FRCC	04/03/2009	89	14,780	01672	00416	00065	22968	00002
012803500510513983	22/10/2001	0510513983	04/03/1999	ESP	11.500.000,00	100,00	10.550.352,00	5,230	M	MI1A	0,650	12	FRCC	04/03/2019	209	14,730	00795	00589	00172	29094	00008
012801100510606584	22/10/2001	0510606584	04/03/1999	ESP	9.500.000,00	100,00	8.279.224,00	5,180	M	MI1A	0,600	12	FRCC	04/03/2014	149	14,680	00628	00210	00628	21081	00006
012801400519008154	22/10/2001	0519008154	04/03/1999	ESP	18.000.000,00	100,00	14.729.492,00	5,330	M	MI1A	0,750	12	FRCC	31/08/2010	107	14,830	00758	00668	00182	64796	00003
012801000510609871	22/10/2001	0510609871	04/03/1999	ESP	9.500.000,00	100,00	9.200.830,00	5,330	M	MI1A	0,750	12	FRCC	04/03/2034	389	14,830	00288	00288	00066	25715	00006
012800810519003104	22/10/2001	0519003104	04/03/1999	ESP	8.500.000,00	100,00	8.010.627,00	5,330	M	MI1A	0,750	12	FRCC	04/03/2024	269	14,830	00932	00000	00015	32174	00004
012801010510603677	22/10/2001	0510603677	04/03/1999	ESP	15.000.000,00	100,00	12.873.680,00	5,180	M	MI1A	0,600	12	FRCC	04/03/2019	209	14,680	01289	01289	00105	80961V	00003
012801300510602243	22/10/2001	0510602243	04/03/1999	ESP	5.200.000,00	100,00	4.121.991,00	5,330	M	MI1A	0,750	12	FRCC	04/03/2024	269	14,830	01713	00970	00150	60689	00003
012800530510603937	22/10/2001	0510603937	04/03/1999	ESP	15.000.000,00	100,00	13.570.170,00	5,330	M	MI1A	0,750	12	FRCC	04/10/2022	252	14,830	02455	00176	00133	9611	00004
012800460510605953	22/10/2001	0510605953	04/03/1999	ESP	9.000.000,00	100,00	7.705.300,00	5,380	M	MI1A	0,800	12	FRCC	04/03/2024	269	14,880	03479	00037	00090	5776	00006
012801010510603684	22/10/2001	0510603684	04/03/1999	ESP	9.000.000,00	100,00	8.619.615,00	5,280	M	MI1A	0,700	12	FRCC	04/03/2029	329	14,780	00348	00348	00203	28981	00005
012800350510606285	22/10/2001	0510606285	04/03/1999	ESP	14.000.000,00	100,00	8.626.297,00	5,180	M	MI1A	0,600	12	FRCC	04/04/2016	174	14,680	00000	00809	00144	50760	00003
012800350510606236	22/10/2001	0510606236	04/03/1999	ESP	47.000.000,00	100,00	42.938.075,00	5,230	M	MI1A	0,650	12	FRCC	04/03/2019	209	14,730	01588	00000	00132	6447	00009
012800140510605186	22/10/2001	0510605186	04/03/1999	ESP	19.500.000,00	100,00	16.422.673,00	5,180	M	MI1A	0,600	12	FRCC	04/03/2024	269	14,680	00692	00075	00162	5210	00005
012800210510606565	22/10/2001	0510606565	04/03/1999	ESP	18.000.000,00	100,00	16.215.187,00	5,230	M	MI1A	0,650	12	FRCC	04/03/2017	185	14,730	00478	00258	00006	8805	00014
012800420510603086	22/10/2001	0510603086	04/03/1999	ESP	8.500.000,00	100,00	7.947.446,00	5,330	M	MI1A	0,750	12	FRCC	04/03/2024	269	14,830	01824	01824	00133	65843	00003
012800290519005887	22/10/2001	0519005887	04/03/1999	ESP	13.000.000,00	100,00	10.775.880,00	5,330	M	MI1A	0,750	12	FRCC	04/03/2011	113	14,830	01788	00354	00073	21695	00001
012808020510606156	22/10/2001	0510606156	04/03/1999	ESP	6.975.000,00	100,00	6.117.552,00	5,730	M	MI1A	1,150	12	FRCC	04/03/2014	149	15,230	00860	00174	00218	15012	00002
012808030510671803	22/10/2001	0510671803	04/03/1999	ESP	16.000.000,00	100,00	13.096.191,00	5,280	M	MI1A	0,700	12	FRCC	04/03/2019	209	14,780	02222	00355	00111	36663	00003
012807600510605736	22/10/2001	0510605736	04/03/1999	ESP	7.000.000,00	100,00	6.200.295,00	5,330	M	MI1A	0,750	12	FRCC	04/03/2025	281	14,830	01890	00522	00005	25210	00002
012807300519009276	22/10/2001	0519009276	04/03/1999	ESP	7.600.000,00	100,00	7.158.192,00	5,380	M	MI1A	0,800	12	FRCC	04/03/2024	269	14,880	01131	00006	00118	189	00004
012806330519010047	22/10/2001	0519010047	04/03/1999	ESP	6.300.000,00	100,00	4.308.220,00	5,330	M	MI1A	0,750	12	FRCC	04/03/2014	149	14,830	00846	00076	00067	7518	00003
012807500510609261	22/10/2001	0510609261	04/03/1999	ESP	31.000.000,00	100,00	28.385.953,00	5,330	M	MI1A	0,750	12	FRCC	04/03/2019	209	14,830	01406	00100	00081	7017	00000
012860640519766564	22/10/2001	0519766564	04/03/1999	ESP	35.000.000,00	100,00	32.072.760,00	5,330	M	MI1A	0,750	12	FRCC	04/03/2019	209	14,830	01125	00442	00191	31558	00000
012807350519008133	22/10/2001	0519008133	05/03/1999	ESP	8.200.000,00	100,00	7.744.192,00	5,430	M	MI1A	0,850	12	FRCC	05/03/2024	269	14,930	01330	00269	00003	25369	00009
012806370519004773	22/10/2001	0519004773	05/03/1999	ESP	2.700.000,00	100,00	2.375.337,00	5,610	M	MI1A	1,030	12	FRCC	05/03/2014	149	15,110	02247	01108	00083	50792	00007
012806800510007191	22/10/2001	0510007191	05/03/1999	ESP	7.000.000,00	100,00	6.112.359,00	5,330	M	MI1A	0,750	12	FRCC	05/03/2014	149	14,830	00501	00079	00094	8621	00004
012806370519004843	22/10/2001	0519004843	05/03/1999	ESP	3.300.000,00	100,00	2.609.504,00	5,610	M	MI1A	1,030	12	FRCC	05/03/2009	89	15,110	02486	01347	00029	95222	00003
012807800510619014	22/10/2001	0510619014	05/03/1999	ESP	26.500.000,00	100,00	21.795.543,00	5,330	M	MI1A	0,750	12	FRCC	05/08/2019	214	14,830	01638	00844	00000	12508N	00000
012807800510619021	22/10/2001	0510619021	05/03/1999	ESP	6.000.000,00	100,00	5.499.208,00	5,330	M	MI1A	0,750	12	FRCC	05/03/2019	209	14,830	01933	00149	00000	8518	00000
012806450519006552	22/10/2001	0519006552	05/03/1999	ESP	8.000.000,00	100,00	6.992.537,00	5,330	M	MI1A	0,750	12	FRCC	05/03/2014	149	14,830	00801	00315	00020	14618	00000
012806610519004384	22/10/2001	0519004384	05/03/1999	ESP	9.000.000,00	100,00	7.858.736,00	5,330	M	MI1A	0,750	12	FRCC	05/03/2014	149	14,830	00645	00169	00129	21685	00003
012806700510012193	22/10/2001	0510012193	05/03/1999	ESP	5.000.000,00	100,00	4.364.199,00	5,330	M	MI1A	0,750	12	FRCC	05/03/2014	149	14,830	00443	00000	00005	40303	00006
012800330510604211	22/10/2001	0510604211	05/03/1999	ESP	15.000.000,00	100,00	13.736.520,00	5,180	M	MI1A	0,600	12	FRCC	05/03/2019	209	14,680	01709	01624	00064	42490	00000
012800640510603654	22/10/2001	0510603654	05/03/1999	ESP	14.000.000,00	100,00	13.166.329,00	5,430	M	MI1A	0,850	12	FRCC	05/03/2024	269	14,930	01815	00251	00199	13249	00002
012800180510607857	22/10/2001	0510607857	05/03/1999	ESP	5.600.000,00	100,00	5.273.160,00	5,330	M	MI1A	0,750	12	FRCC	05/03/2024	269	14,830	02423	00000	00082	15210	00006
012800810519003132	22/10/2001	0519003132	05/03/1999	ESP	9.500.000,00	100,00	8.707.795,00	5,180	M	MI1A	0,600	12	FRCC	05/03/2019	209	14,680	02305	00000	00210	24015	00000
012800800510602907	22/10/2001	0510602907	05/03/1999	ESP	13.500.000,00	100,00	9.008.068,00	5,330	M	MI1A	0,750	12	FRCC	05/03/2006	53	14,830	01803	01332	00098	51163	00004
012800800510602935	22/10/2001	0510602935	05/03/1999	ESP	7.000.000,00	100,00	2.687.450,00	5,180	M	MI1A	0,600	12	FRCC	05/03/2005	41	14,680	00000	02620	00080	8045	00005
012800220510603192	22/10/2001	0510603192	05/03/1999	ESP	8.000.000,00	100,00	5.602.627,00	5,330	M	MI1A	0,750	12	FRCC	05/03/2011	113	14,830	00000	00795	00105	66633	00000
012800820510604953	22/10/2001	0510604953	05/03/1999	ESP	17.500.000,00	100,00	14.944.674,00	5,330	M	MI1A	0,750	12	FRCC	05/10/2020	228	14,830	02358	01220	00218	40100	00005
012800780510604193	22/10/2001	0510604193	05/03/1999	ESP	12.000.000,00	100,00	9.234.197,00	5,280	M	MI1A	0,700	12	FRCC	05/04/2015	162	14,780	00256	00477	00131	12083	00004
012803810519002816	22/10/2001	0519002816	05/03/1999	ESP	6.000.000,00	100,00	3.858.056,00	5,380	M	MI1A	0,800	12	FRCC	05/03/2024	269	14,880	02107	00487	00154	46074	00006
012801800510607543	22/10/2001	0510607543	05/03/1999	ESP	11.000.000,00	100,00	10.080.020,00	5,330	M	MI1A	0,750	12	FRCC	05/03/2019	209	14,830	01481	00132	00017	11338	00004
012802000510608774	22/10/2001	0510608774	05/03/1999	ESP	7.000.000,00	100,00	6.099.858,00	5,330	M	MI1A	0,750	12	FRCC	05/03/2014	149	14,830	01733	00068	00043	6609	00000
012802600510606132	22/10/2001	0510606132	05/03/1999	ESP	12.000.000,00	100,00	9.409.873,00	5,330	M	MI1A	0,750	12	FRCC	05/03/2009	89	14,830	03776	00658	00157	44172	00003
012805000510627876	22/10/2001	0510627876	05/03/1999	ESP	20.500.000,00	100,00	19.286.845,00	5,330	M	MI1A	0,750	12	FRCC	05/03/2024	269	14,830	02448	00080	00091	5111	00003
012805000510629297	22/10/2001	0510629297	05/03/1999	ESP	8.000.000,00	100,00	5.752.103,00	5,330	M	MI1A	0,750	12	FRCC	05/03/2014	149	14,830	00501	00330	00002	22647	00007
012803000510705971	22/10/2001	0510705971	05/03/1999	ESP	20.000.000,00	100,00	18.335.080,00	5,280	M	MI1A	0,700	12	FRCC	05/03/2019	209	14,780	01050	00019	00125	60	00021
012806230510604031	22/10/2001	0510604031	05/03/1999	ESP	7.000.000,00	100,00	6.409.739,00	5,330	M	MI1A	0,750	12	FRCC	05/03/2019	209	14,830	01508	00491	00089	31861	00010
012805540519002366	22/10/2001	0519002366	05/03/1999	ESP	6.000.000,00	100,00	5.495.085,00	5,330	M	MI1A	0,750	12	FRCC	05/03/2019	209	14,830	02975	00062	00143	2782	00004
012805280510604594	22/10/2001	0510604594	05/03/1999	ESP	6.250.000,00	100,00	5.736.220,00	5,580	M	MI1A	1,000	12	FRCC	05/03/2019	209	15,080	01617	00171	00094	42856NA	00007
012805240510606235	22/10/2001	0510606235	05/03/1999	ESP	30.000.000,00	100,00	7.799.973,00	5,330	M	MI1A	0,750	12	FRCC	05/06/2005	44	14,830	03292	00418	00207	23080	00000
012806700510012172	22/10/2001	0510012172	06/03/1999	ESP	12.000.000,00	100,00	5.731.010,00	5,280	T	MI1A	0,700	12	FRCC	06/03/2014	149	14,780	00475	00251	00112	8786	00004
012806620519003384	22/10/2001	0519003384	08/03/1999	ESP	4.400.000,00	100,00	3.851.798,00	5,580	M	MI1A	1,000	12	FRCC	08/03/2014	149	15,080	02218	01871	00145	21270	00006
012808030510671796	22/10/2001	0510671796	08/03/1999	ESP	10.800.000,00	100,00	9.296.446,00	5,080	M	MI1A	0,500	12	FRCC	08/03/2019	209	14,580	01698	00176	00105	16767	00003
012806900510005766	22/10/2001	0510005766	08/03/1999	ESP	12.500.000,00	100,00	8.605.300,00	5,330	M	MI1A	0,750	12	FRCC	08/12/2007	74	14,830	01852	00343	00080	22305	00004
012807300519009367	22/10/2001	0519009367	08/03/1999	ESP	8.000.000,00	100,00	6.637.814,00	5,480	M	MI1A	0,900	12	FRCC	08/03/2011	113	14,980	00000	00000	00000	10447	00000
012806440510603674	22/10/2001	0510603674	08/03/1999	ESP	13.000.000,00	100,00	11.895.683,00	5,380	M	MI1A	0,800	12	FRCC	08/03/2019	209	14,880	01523	00284	00128	22413	00002
012806440510603702	22/10/2001	0510603702	08/03/1999	ESP	9.000.000,00	100,00	7.850.757,00	5,330	M	MI1A	0,750	12	FRCC	08/03/2014	149	14,830	02662	00397	00077	21539	00000
012800850510604256	22/10/2001	0510604256	08/03/1999	ESP	14.500.000,00	100,00	13.086.284,00	5,380	M	MI1A	0,800	12	FRCC	08/03/2017	185	14,880	01694	00890	00167	53817	00006
012800560510602974	22/10/2001	0510602974	08/03/1999	ESP	12.000.000,00	100,00	6.330.484,00	5,280	M	MI1A	0,700	12	FRCC	08/03/2009	89	14,780	00000	00178	00047	9084	00000
012801010510603593	22/10/2001	0510603593	08/03/1999	ESP	10.000.000,00	100,00	8.714.095,00	5,330	M	MI1A	0,750	12	FRCC	08/03/2014	149	14,830	00780	00161	00107	16446	00005
012800570510605152	22/10/2001	0510605152	08/03/1999	ESP	10.500.000,00	100,00	3.996.300,00	5,330	M	MI1A	0,750	12	FRCC	08/05/2006	55	14,830	02585	00468	00020	22086	00008
012801200519003206	22/10/2001	0519003206	08/03/1999	ESP	15.000.000,00	100,00	7.575.185,00	5,130	M	MI1A	0,550	12	FRCC	08/03/2014	149	14,630	01309	00870	00175	90428	00003
012805500519003076	22/10/2001	0519003076	08/03/1999	ESP	10.600.000,00	100,00	9.706.162,00	5,330	M	MI1A	0,750	12	FRCC	08/03/2019	209	14,830	03016	00171	00139	8185	00005
012806230510604052	22/10/2001	0510604052	08/03/1999	ESP	8.000.000,00	100,00	7.542.305,00	5,580	M	MI1A	1,000	12	FRCC	08/03/2024	269	15,080	01966	00723	00156	8205	00005
012805000510628387	22/10/2001	0510628387	08/03/1999	ESP	12.000.000,00	100,00	10.643.739,00	5,330	M	MI1A	0,750	12	FRCC	08/01/2022	243	14,830	03178	00261	00051	9369	00003
012801800510607557	22/10/2001	0510607557	08/03/1999	ESP	10.500.000,00	100,00	10.059.714,00	5,430	M	MI1A	0,850	12	FRCC	08/03/2029	329	14,930	00908	00000	00137	47717	00004
012801800510607305	22/10/2001	0510607305	08/03/1999	ESP	4.200.000,00	100,00	3.852.983,00	5,330	M	MI1A	0,750	12	FRCC	08/03/2019	209	14,830	00473	00110	00099	17785	00003
012802010510603133	22/10/2001	0510603133	08/03/1999	ESP	7.000.000,00	100,00	6.111.119,00	5,330	M	MI1A	0,750	12	FRCC	08/03/2014	149	14,830	01638	00064	00081	7110	00003
012803600510631726	22/10/2001	0510631726	08/03/1999	ESP	5.000.000,00	100,00	4.445.304,00	5,330	M	MI1A	0,750	12	FRCC	08/03/2018	197	14,830	01254	00037	00083	1527	00003

134

CARTERA DE PARTICIPACIONES HIPOTECARIAS

NUM.PARTICIP.	FEC.EMI.	NUM.PREST.	F.APERT.	DIV.	CAPITAL INIC.	%PART.	CAPITAL PEND.	%NOMIN.	(1)	(2)	DIFERE.	(3)	(4)	F.VENCI.	(5)	%DEMORA	TOMO	LIBRO	FOLIO	FINCA	INSC.
012805390510602295	22/10/2001	0510602295	08/03/1999	ESP	7.700.000,00	100,00	7.376.031,00	5,580	H	MIIA	1,000	12	FRCC	08/03/2029	329	15,080	01349	00397	00110	18215	00002
012805400510603815	22/10/2001	0510603815	08/03/1999	ESP	16.000.000,00	100,00	15.297.743,00	5,330	H	MIIA	0,750	12	FRCC	08/03/2029	329	14,830	02573	00559	00052	108130	00002
012803540510603027	22/10/2001	0510603027	09/03/1999	ESP	10.000.000,00	100,00	4.003.316,00	5,430	H	MIIA	0,850	12	FRCC	09/03/2014	149	14,930	00865	00444	00214	9503-N	00004
012803510510602653	22/10/2001	0510602653	09/03/1999	ESP	31.000.000,00	100,00	26.712.378,00	5,180	H	MIIA	0,600	12	FRCC	09/03/2029	329	14,680	01674	00417	00046	23031	00002
012805050519003675	22/10/2001	0519003675	09/03/1999	ESP	12.000.000,00	100,00	9.313.287,00	5,230	H	MIIA	0,650	12	FRCC	09/04/2018	198	14,730	02573	00866	00080	5430	00004
012803130510700776	22/10/2001	0510700776	09/03/1999	ESP	15.000.000,00	100,00	13.361.883,00	5,330	H	MIIA	0,750	12	FRCC	09/03/2029	329	14,830	01583	00340	00222	21523	00003
012805020510602657	22/10/2001	0510602657	09/03/1999	ESP	27.000.000,00	100,00	17.989.940,00	5,330	H	MIIA	0,750	12	FRCC	09/03/2019	209	14,830	01848	00071	00129	4855	00000
012801810510602266	22/10/2001	0510602266	09/03/1999	ESP	5.000.000,00	100,00	4.365.978,00	5,330	H	MIIA	0,750	12	FRCC	09/03/2014	149	14,830	01631	00696	00125	52048	00003
012804010510631634	22/10/2001	0510631634	09/03/1999	ESP	12.000.000,00	100,00	9.038.370,00	5,280	H	MIIA	0,700	12	FRCC	09/03/2014	149	14,780	02003	00825	00013	41077	00000
012802600510606174	22/10/2001	0510606174	09/03/1999	ESP	9.500.000,00	100,00	8.952.142,00	5,480	H	MIIA	0,900	12	FRCC	09/03/2024	269	14,980	04055	00871	00202	8487	00006
012805810510604577	22/10/2001	0510604577	09/03/1999	ESP	9.800.000,00	100,00	8.562.564,00	5,430	H	MIIA	0,850	12	FRCC	09/03/2014	149	14,930	02251	00301	00163	17252	00000
012805810510604682	22/10/2001	0510604682	09/03/1999	ESP	12.000.000,00	100,00	11.491.800,00	5,330	H	MIIA	0,750	12	FRCC	09/03/2029	329	14,830	01925	00247	00154	12740	00000
012802800510602995	22/10/2001	0510602995	09/03/1999	ESP	16.000.000,00	100,00	13.075.770,00	5,330	H	MIIA	0,750	12	FRCC	09/03/2024	269	14,830	03596	00794	00090	14186	00006
012801500510607275	22/10/2001	0510607275	09/03/1999	ESP	6.500.000,00	100,00	5.690.144,00	5,580	H	MIIA	1,000	12	FRCC	09/03/2014	149	15,080	00701	00497	00188	32967	00000
012801510510606702	22/10/2001	0510606702	09/03/1999	ESP	6.000.000,00	100,00	5.504.267,00	5,330	H	MIIA	0,750	12	FRCC	09/03/2019	209	14,830	00660	00000	00019	4030	00002
012801610510602624	22/10/2001	0510602624	09/03/1999	ESP	8.195.000,00	100,00	7.148.552,00	5,330	H	MIIA	0,750	12	FRCC	09/03/2014	149	14,830	00000	00000	00000	61549	00000
012807300519009381	22/10/2001	0519009381	09/03/1999	ESP	15.000.000,00	100,00	10.269.436,00	5,380	H	MIIA	0,800	12	FRCC	09/04/2017	186	14,880	01411	00353	00109	22658	00000
012807300519009332	22/10/2001	0519009332	09/03/1999	ESP	18.000.000,00	100,00	16.409.700,00	5,330	H	MIIA	0,750	12	FRCC	09/03/2024	269	14,830	01456	00203	00092	10252	00002
012808030510671866	22/10/2001	0510671866	09/03/1999	ESP	20.000.000,00	100,00	18.340.848,00	5,430	H	MIIA	0,850	12	FRCC	09/03/2019	209	14,930	01436	00679	00241	21251	00001
012808020510606163	22/10/2001	0510606163	09/03/1999	ESP	23.000.000,00	100,00	20.172.567,00	5,730	H	MIIA	1,150	12	FRCC	09/03/2014	149	15,230	01232	00327	00051	27260	00001
012808010510604027	22/10/2001	0510604027	09/03/1999	ESP	11.000.000,00	100,00	8.659.034,00	5,580	H	MIIA	1,000	12	FRCC	09/03/2009	89	15,080	00716	00055	00208	4504	00003
012806900510005983	22/10/2001	0510005983	09/03/1999	ESP	18.000.000,00	100,00	12.684.361,00	5,330	H	MIIA	0,750	12	FRCC	09/03/2034	389	14,830	01988	00440	00091	6246-N	00008
012806360510600152	22/10/2001	0510600152	09/03/1999	ESP	14.000.000,00	100,00	12.240.972,00	5,580	H	MIIA	1,000	12	FRCC	09/03/2014	149	15,080	00000	00000	00000	1179	00000
012806800510007233	22/10/2001	0510007233	09/03/1999	ESP	11.400.000,00	100,00	9.452.720,00	5,380	H	MIIA	0,800	12	FRCC	09/03/2011	113	14,880	01346	00523	00172	44305	00003
012806510519004584	22/10/2001	0519004584	09/03/1999	ESP	18.000.000,00	100,00	16.466.374,00	5,330	H	MIIA	0,750	12	FRCC	09/03/2019	209	14,830	00000	00084	00159	8537	00003
012807960510604694	22/10/2001	0510604694	09/03/1999	ESP	5.200.000,00	100,00	4.547.563,00	5,580	H	MIIA	1,000	12	FRCC	09/03/2014	149	15,080	01569	00939	00050	2086	00006
012806510519004696	22/10/2001	0519004696	12/03/1999	ESP	16.000.000,00	100,00	14.636.778,00	5,330	H	MIIA	0,750	12	FRCC	12/03/2019	209	14,830	00000	00277	00049	21663	00001
012807040510603475	22/10/2001	0510603475	12/03/1999	ESP	10.500.000,00	100,00	9.168.527,00	5,330	H	MIIA	0,750	12	FRCC	12/03/2014	149	14,830	00436	00203	00165	12115	00004
012800120510604134	22/10/2001	0510604134	12/03/1999	ESP	15.000.000,00	100,00	13.734.651,00	5,330	H	MIIA	0,750	12	FRCC	02/03/2019	209	14,830	00812	00386	00072	16293	00002
012800210510606516	22/10/2001	0510606516	12/03/1999	ESP	7.250.000,00	100,00	6.825.157,00	5,280	H	MIIA	0,700	12	FRCC	12/03/2024	269	14,780	01079	00187	00130	19140	00000
012806300510607811	22/10/2001	0510607811	12/03/1999	ESP	10.000.000,00	100,00	9.210.778,00	5,580	T	MIIA	1,000	12	FRCC	12/03/2019	209	15,080	00655	00113	00203	6835	00004
012806700510012186	22/10/2001	0510012186	18/03/1999	ESP	20.000.000,00	100,00	19.140.899,00	5,080	T	MIIA	0,500	12	FRCC	18/03/2029	329	14,580	01069	00354	00141	25665	00003
012805000510628891	22/10/2001	0510628891	22/03/1999	ESP	20.000.000,00	100,00	16.900.999,00	5,330	H	MIIA	0,750	12	FRCC	23/03/2024	270	14,830	00387	00387	00171	13239	00006
012803600510632363	22/10/2001	0510632363	22/03/1999	ESP	36.000.000,00	100,00	32.104.949,00	5,080	H	MIIA	0,500	12	FRCC	03/03/2024	269	14,580	01358	00043	00108	1778	00002
012802020510602833	22/10/2001	0510602833	23/03/1999	ESP	8.000.000,00	100,00	2.472.930,00	5,330	H	MIIA	0,750	12	FRCC	23/03/2006	54	14,830	02117	00286	00057	25753	00002
012800340510604205	22/10/2001	0510604205	23/03/1999	ESP	15.000.000,00	100,00	11.690.407,00	5,380	H	MIIA	0,800	12	FRCC	23/05/2015	164	14,880	02590	00473	00123	22385	00004
012800270510603456	22/10/2001	0510603456	23/03/1999	ESP	24.000.000,00	100,00	19.225.658,00	5,180	H	MIIA	0,600	12	FRCC	23/03/2019	210	14,680	01320	00203	00174	8427	00004
012800210510605662	22/10/2001	0510605662	23/03/1999	ESP	11.000.000,00	100,00	9.048.947,00	5,230	H	MIIA	0,650	12	FRCC	23/07/2016	178	14,730	00000	01220	00085	88889	00000
012800220510603353	22/10/2001	0510603353	23/03/1999	ESP	4.500.000,00	100,00	3.945.192,00	5,280	H	MIIA	0,700	12	FRCC	23/03/2014	150	14,780	01443	00247	00000	10037	00000
012800570510605292	22/10/2001	0510605292	23/03/1999	ESP	10.000.000,00	100,00	8.289.131,00	5,330	H	MIIA	0,750	12	FRCC	05/03/2011	113	14,830	02988	00234	00116	4188	00006
012800640510603465	22/10/2001	0510603465	23/03/1999	ESP	32.000.000,00	100,00	22.960.713,00	5,330	H	MIIA	0,750	12	FRCC	23/03/2019	210	14,830	01823	00000	00054	13308	00002
012800560510602995	22/10/2001	0510602995	23/03/1999	ESP	21.000.000,00	100,00	19.619.472,00	4,860	H	MIIA	0,750	12	FRCC	23/07/2027	310	14,360	00512	00505	00164	27369	00007
012800160510605412	22/10/2001	0510605412	23/03/1999	ESP	17.000.000,00	100,00	15.199.659,00	5,330	H	MIIA	0,750	12	FRCC	23/05/2022	248	14,830	01980	00890	00204	49984	00005
012800780510604361	22/10/2001	0510604361	23/03/1999	ESP	11.520.000,00	100,00	7.459.668,00	5,180	H	MIIA	0,600	12	FRCC	23/09/2007	72	14,680	01557	00472	00061	19003	00003
012801400519008301	22/10/2001	0519008301	23/03/1999	ESP	13.000.000,00	100,00	9.320.536,00	5,330	H	MIIA	0,750	12	FRCC	23/03/2024	270	14,830	00976	00833	00076	94150	00002
012800810519003153	22/10/2001	0519003153	23/03/1999	ESP	8.500.000,00	100,00	8.038.255,00	5,480	H	MIIA	0,900	12	FRCC	23/03/2024	270	14,980	01361	00152	00046	3414	00005
012800680510003933	22/10/2001	0510003933	23/03/1999	ESP	9.000.000,00	100,00	8.616.510,00	5,330	H	MIIA	0,750	12	FRCC	23/03/2029	330	14,830	00000	01798	00235	51728	00000
012801510510606583	22/10/2001	0510606583	23/03/1999	ESP	14.000.000,00	100,00	12.270.021,00	5,330	H	MIIA	0,750	12	FRCC	23/03/2014	150	14,830	01994	00376	00209	19226	00001
012801500510607394	22/10/2001	0510607394	23/03/1999	ESP	8.500.000,00	100,00	8.169.927,00	5,530	H	MIIA	0,950	12	FRCC	23/03/2029	330	15,030	00788	00000	00191	964	00001
012801510510606765	22/10/2001	0510606765	23/03/1999	ESP	10.500.000,00	100,00	9.651.521,00	5,330	H	MIIA	0,750	12	FRCC	23/03/2019	210	14,830	01870	00138	00069	9558	00003
012801500510607121	22/10/2001	0510607121	23/03/1999	ESP	15.000.000,00	100,00	13.787.901,00	5,330	H	MIIA	0,750	12	FRCC	23/03/2019	210	14,830	01842	00241	00158	22345	00000
012801510510606772	22/10/2001	0510606772	23/03/1999	ESP	7.500.000,00	100,00	7.203.446,00	5,530	H	MIIA	0,950	12	FRCC	23/03/2029	330	15,030	00930	00230	00000	28770	00003
012801510510606786	22/10/2001	0510606786	23/03/1999	ESP	19.000.000,00	100,00	10.845.222,00	5,080	H	MIIA	0,500	12	FRCC	23/03/2019	210	14,580	01875	00140	00122	10479	00000
012806800510007331	22/10/2001	0510007331	23/03/1999	ESP	6.000.000,00	100,00	3.693.797,00	5,280	H	MIIA	0,700	12	FRCC	23/05/2007	68	14,780	01401	00981	00103	64723	00006
012806610519004517	22/10/2001	0519004517	23/03/1999	ESP	16.500.000,00	100,00	14.803.491,00	5,330	H	MIIA	0,750	12	FRCC	23/03/2016	174	14,830	00958	00292	00161	33991	00006
012808000510664786	22/10/2001	0510664786	23/03/1999	ESP	9.000.000,00	100,00	7.893.577,00	5,280	H	MIIA	0,700	12	FRCC	23/03/2014	150	14,780	02001	00128	00154	11328	00001
012808000510664793	22/10/2001	0510664793	23/03/1999	ESP	17.000.000,00	100,00	16.331.075,00	5,580	H	MIIA	1,000	12	FRCC	23/03/2029	330	15,080	01579	00653	00031	53034	00002
012806450519006664	22/10/2001	0519006664	23/03/1999	ESP	7.500.000,00	100,00	4.025.997,00	5,830	H	MIIA	1,250	12	FRCC	23/06/2007	69	15,330	00789	00171	00017	13443-N	00000
012807500510609366	22/10/2001	0510609366	23/03/1999	ESP	11.000.000,00	100,00	8.589.831,00	5,330	H	MIIA	0,750	12	FRCC	23/06/2012	129	14,830	01550	01567	00060	90572	00001
012808020510606345	22/10/2001	0510606345	23/03/1999	ESP	11.000.000,00	100,00	9.618.241,00	5,080	H	MIIA	0,500	12	FRCC	23/03/2014	150	14,580	02420	00059	00194	2317	00004
012805090519003175	22/10/2001	0519003175	23/03/1999	ESP	7.000.000,00	100,00	6.128.692,00	5,330	H	MIIA	0,750	12	FRCC	23/03/2014	150	14,830	02678	00139	00081	8144	00008
012806000510019522	22/10/2001	0510019522	23/03/1999	ESP	11.360.000,00	100,00	9.928.048,00	5,330	H	MIIA	0,750	12	FRCC	23/03/2014	150	14,830	02139	00061	00067	4838	00003
012805050519003703	22/10/2001	0519003703	23/03/1999	ESP	12.500.000,00	100,00	11.481.311,00	5,330	H	MIIA	0,750	12	FRCC	23/03/2019	210	14,830	00765	00534	00087	23204	00011
012805330510601162	22/10/2001	0510601162	23/03/1999	ESP	25.000.000,00	100,00	19.705.032,00	5,230	H	MIIA	0,650	12	FRCC	23/03/2009	90	14,730	00792	00792	00022	39173N	00000
012803810519003026	22/10/2001	0519003026	23/03/1999	ESP	18.000.000,00	100,00	15.478.701,00	5,330	H	MIIA	0,750	12	FRCC	23/03/2024	270	14,830	02314	00692	00202	60952	00007
012803420510604842	22/10/2001	0510604842	23/03/1999	ESP	7.000.000,00	100,00	5.137.251,00	5,270	H	MIIA	0,690	12	FRCC	23/07/2011	118	14,770	02068	00378	00001	17264	00002
012803410510604491	22/10/2001	0510604491	23/03/1999	ESP	8.000.000,00	100,00	6.321.652,00	5,280	H	MIIA	0,700	12	FRCC	23/03/2009	90	14,780	01580	00524	00191	102775	00006
012803550510601691	22/10/2001	0510601691	23/03/1999	ESP	5.000.000,00	100,00	3.609.184,00	5,180	H	MIIA	0,600	12	FRCC	23/03/2007	66	14,680	00692	00174	00025	11423	00003
012803540510602957	22/10/2001	0510602957	23/03/1999	ESP	15.200.000,00	100,00	14.328.066,00	5,330	H	MIIA	0,750	12	FRCC	23/03/2024	270	14,830	00986	00083	00049	4473	00004
012802600510606335	22/10/2001	0510606335	23/03/1999	ESP	10.000.000,00	100,00	9.434.498,00	5,330	H	MIIA	0,750	12	FRCC	23/03/2024	270	14,830	03986	00474	00188	31523	00003
012806030510003075	22/10/2001	0510003075	23/03/1999	ESP	9.000.000,00	100,00	6.618.791,00	5,330	H	MIIA	0,750	12	FRCC	23/08/2008	83	14,830	02362	00811	00126	58412	00006
012805000510629857	22/10/2001	0510629857	23/03/1999	ESP	13.500.000,00	100,00	10.954.747,00	5,580	H	MIIA	1,000	12	FRCC	23/03/2019	210	15,080	02239	00161	00181	10254	00000
012803020510603591	22/10/2001	0510603591	23/03/1999	ESP	14.000.000,00	100,00	12.827.270,00	5,080	H	MIIA	0,500	12	FRCC	23/03/2019	210	14,580	01519	00113	00074	7480	00004
012804600510632155	22/10/2001	0510632155	24/03/1999	ESP	8.500.000,00	100,00	7.454.321,00	5,330	H	MIIA	0,750	12	FRCC	24/03/2014	150	14,830	01819	00012	00062	691	00012
012806080510003661	22/10/2001	0510003661	24/03/1999	ESP	30.000.000,00	100,00	28.739.330,00	5,280	H	MIIA	0,700	12	FRCC	24/03/2029	330	14,780	01244	00181	00047	3841	00006
012802330510603256	22/10/2001	0510603256	24/03/1999	ESP	13.600.000,00	100,00	13.170.245,00	4,980	H	MIIA	0,400	12	FRCC	24/03/2034	390	14,480	01633	00401	00000	3992-N	00003
012806060510002252	22/10/2001	0510002252	24/03/1999	ESP	10.500.000,00	100,00	2.707.945,00	5,330	H	MIIA	0,750	12	FRCC	24/09/2018	204	14,830	00798	00167	00137	9971	00008
012802600510606251	22/10/2001	0510606251	24/03/1999	ESP	13.500.000,00	100,00	11.196.220,00	5,330	H	MIIA	0,750	12	FRCC	24/02/2020	221	14,830	04135	00623	00080	41134	00003
012805240510606396	22/10/2001	0510606396	24/03/1999	ESP	5.000.000,00	100,00	4.594.064,00	5,430	H	MIIA	0,850	12	FRCC	24/03/2019	210	14,930	02184	00171	00048	13554	00000
012805260510605243	22/10/2001	0510605243	24/03/1999	ESP	28.000.000,00	100,00	12.790.324,00	5,330	H	MIIA	0,750	12	FRCC	24/03/2024	270	14,830	02396	00173	00043	9557	00000
012802700510602474	22/10/2001	0510602474	24/03/1999	ESP	9.500.000,00	100,00	8.947.101,00	5,330	H	MIIA	0,750	12	FRCC	24/03/2024	270	14,830	02033	00696	00019	63116	00003
012803800512560036	22/10/2001	0512560036	24/03/1999	ESP	8.000.000,00	100,00	6.078.538,00	5,330	H	MIIA	0,750	12	FRCC	24/03/2019	210	14,830	02273	00653	00139	58657	00005
012805330510601183	22/10/2001	0510601183	24/03/1999	ESP	8.000.000,00	100,00	5.988.157,00	5,330	H	MIIA	0,750	12	FRCC	24/11/2011	122	14,830	02053	00309	00023	13466	00000
012803800519003326	22/10/2001	0519003326	24/03/1999	ESP	9.000.000,00	100,00	8.264.980,00	5,330	H	MIIA	0,750	12	FRCC	24/03/2019	210	14,830	02428	00380	00208	29326N	00012
012803960510003141	22/10/2001	0510003141	24/03/1999	ESP	23.000.000,00	100,00	21.661.387,00	5,330	H	MIIA	0,750	12	FRCC	24/03/2024	270	14,830	01352	00114	00114	1926	00008
012805110510605592	22/10/2001	0510605592	24/03/1999	ESP	6.500.000,00	100,00	5.696.801,00	5,330	H	MIIA	0,750	12	FRCC	24/03/2014	150	14,830	01652	00199	00120	10434	00005
012805110510605564	22/10/2001	0510605564	24/03/1999	ESP	31.000.000,00	100,00	22.677.256,00	5,080	H	MIIA	0,500	12	FRCC	24/03/2019	210	14,580	00738	00370	00082	28868	00004
012807350519008756	22/10/2001	0519008756	24/03/1999	ESP	6.200.000,00	100,00	5.855.675,00	5,380	H	MIIA	0,800	12	FRCC	24/03/2024	270	14,880	00000	00451	00165	18091	00007
012807330519006696	22/10/2001	0519006696	24/03/1999	ESP	11.500.000,00	100,00	10.594.973,00	5,580	H	MIIA	1,000	12	FRCC	24/03/2019	210	15,080	00000	00000	00000	45593	00000
012807400510609132	22/10/2001	0510609132	24/03/1999	ESP	14.000.000,00	100,00	7.376.790,00	5,330	H	MIIA	0,750	12	FRCC	24/04/2007	67	14,830	02838	00537	00054	25104	00002
012838200519768891	22/10/2001	0519768891	24/03/1999	ESP	6.000.000,00	100,00	5.767.013,00	5,530	H	MIIA	0,950	12	FRCC	24/03/2029	330	15,030	01224	00000	00005	30890	00000
012806500519006165	22/10/2001	0519006165	24/03/1999	ESP	7.000.000,00	100,00	5.019.272,00	5,430	H	MIIA	0,850	12	FRCC	24/05/2008	80	14,930	00000	00030	00007	2215	00002
012806510519004843	22/10/2001	0519004843	24/03/1999	ESP	4.000.000,00	100,00	3.154.838,00	5,330	H	MIIA	0,750	12	FRCC	24/03/2009	90	14,830	02959	02959	00141	12530	00007
012806800510007373	22/10/2001	0510007373	24/03/1999	ESP	6.500.000,00	100,00	6.139.546,00	5,580	H	MIIA	1,000	12	FRCC	24/03/2024	270	15,080	01090	00696	00127	45363	00010
012801510510606744	22/10/2001	0510606744	24/03/1999	ESP	6.000.000,00	100,00	3.176.936,00	5,430	H	MIIA	0,850	12	FRCC	24/03/2014	150	14,930	01360	00535	00176	18125	00001
012800680510003877	22/10/2001	0510003877	24/03/1999	ESP	8.000.000,00	100,00	2.965.906,00	5,330	H	MIIA	0,750	12	FRCC	24/03/2008	78	14,830	00019	00000	00099	254	00000
012801500510607324	22/10/2001	0510607324	24/03/1999	ESP	18.000.000,00	100,00	15.232.118,00	4,760	H	MIIA	0,650	12	FRCC	24/03/2024	270	14,260	01994	00376	00219	19236	00001
012801530519006074	22/10/2001	0519006074	24/03/1999	ESP	8.000.000,00	100,00	7.671.482,00	5,330	H	MIIA	0,750	12	FRCC	24/03/2029	330	14,830	02110	00307	00161	3360	00004
012801530519006095	22/10/2001	0519006095	24/03/1999	ESP	7.400.000,00	100,00	7.101.163,00	5,580	H	MIIA	1,000	12	FRCC	24/03/2029	330	15,080	02219	00347	00155	1663N	00006
012800600519002754	22/10/2001	0519002754	24/03/1999	ESP	6.800.000,00	100,00	5.448.887,00	5,580	H	MIIA	1,000	12	FRCC	04/08/2009	94	15,080	01532	00000	00000	3531	00000
012800230510610823	22/10/2001	0510610823	24/03/1999	ESP	15.000.000,00	100,00	10.637.011,00	5,230	H	MIIA	0,650	12	FRCC	24/12/2012	135	14,730	02175	00000	00121	35103	00008
012800350510606397	22/10/2001	0510606397	24/03/1999	ESP	24.000.000,00	100,00	20.984.573,00	5,280	H	MIIA	0,700	12	FRCC	24/03/2014	150	14,780	02800	00138	00100	6740	00005
012800350510606411	22/10/2001	0510606411	24/03/1999	ESP	14.300.000,00	100,00	13.467.739,00	5,330	H	MIIA	0,750	12	FRCC	24/03/2024	270	14,830	01199	00123	00195	11406	00006
012800380510602914	22/10/2001	0510602914	24/03/1999	ESP	13.000.000,00	100,00	11.590.880,00	5,330	H	MIIA	0,750	12	FRCC	24/03/2021	234	14,830	00213	00000	00204	8159	00005
012800550510605535	22/10/2001	0510605535	24/03/1999	ESP	26.500.000,00	100,00	23.218.612,00	5,280	H	MIIA	0,700	12	FRCC	24/03/2014	150	14,780	02633	00640	00159	35499	00003
012800380510602935	22/10/2001	0510602935	24/03/1999	ESP	10.000.000,00	100,00	9.174.516,00	5,330	H	MIIA	0,750	12	FRCC	24/03/2019	210	14,830	01690	00289	00055	21605	00003
012801810510602287	22/10/2001	0510602287	24/03/1999	ESP	13.000.000,00	100,00	12.460.259,00	5,330	H	MIIA	0,750	12	FRCC	24/03/2029	330	14,830	00000	00618	00205	47154	00009
012801810510602301	22/10/2001	0510602301	24/03/1999	ESP	4.000.000,00	100,00	3.509.272,00	5,330	H	MIIA	0,750	12	FRCC	24/03/2014	150	14,830	01123	00000	00093	43523	00003
012800390510602684	22/10/2001	0510602684	24/03/1999	ESP	13.000.000,00	100,00	12.243.386,00	5,330	H	MIIA	0,750	12	FRCC	24/03/2024	270	14,830	01160	01148	00087	68615	00000
012800350510606404	22/10/2001	0510606404	25/03/1999	ESP	23.000.000,00	100,00	10.452.581,00	5,280	T	MIIA	0,700	12	FRCC	25/03/2019	210	14,780	00516	00509	00154	27544	00007
012800440519002815	22/10/2001	0519002815	25/03/1999	ESP	23.000.000,00	100,00	22.039.300,00	5,230	H	MIIA	0,650	12	FRCC	25/03/2029	330	14,730	01206	00439	00137	7796	00001
012802010510603301	22/10/2001	0510603301	25/03/1999	ESP	7.500.000,00	100,00	6.573.225,00	5,330	H	MIIA	0,750	12	FRCC	25/03/2014	150	14,830	02241	00535	00024	43988	00003
012801800510607725	22/10/2001	0510607725	25/03/1999	ESP	14.500.000,00	100,00	13.680.030,00	5,330	H	MIIA	0,750	12	FRCC	25/03/2024	270	14,830	01123	00000	00099	67946	00008
012801010510603775	22/10/2001	0510603775	25/03/1999	ESP	6.000.000,00	100,00	4.306.341,00	5,280	H	MIIA	0,700	12	FRCC	25/03/2014	150	14,780	01770	01770	00145	88662	00003
012802000510608837	22/10/2001	0510608837	25/03/1999	ESP	12.500.000,00	100,00	10.661.856,00	5,330	H	MIIA	0,750	12	FRCC	25/03/2024	270	14,830	01034	00068	00199	5468	00000
012800490510602267	22/10/2001	0510602267	25/03/1999	ESP	8.000.000,00	100,00	7.557.474,00	5,430	H	MIIA	0,850	12	FRCC	25/03/2024	270	14,930	00902	00166	00179	908	00005
012800490510602281	22/10/2001	0510602281	25/03/1999	ESP	12.764.471,00	100,00	3.207.885,00	5,430	H	MIIA	0,850	12	FRCC	25/12/2010	111	14,930	00853	00117	00157	581	00008
012800280510605984	22/10/2001	0510605984	25/03/1999	ESP	8.000.000,00	100,00	5.334.350,00	5,330	H	MIIA	0,750	12	FRCC	25/06/2008	81	14,830	02175	00000	00110	80100	00004
012800460510606156	22/10/2001	0510606156	25/03/1999	ESP	12.000.000,00	100,00	11.034.629,00	5,230	H	MIIA	0,650	12	FRCC	25/03/2019	210	14,730	03267	00000	00157	6848	00004
012801400519008343	22/10/2001	0519008343	25/03/1999	ESP	12.000.000,00	100,00	11.503.610,00	5,330	H	MIIA	0,750	12	FRCC	25/03/2029	330	14,830	03109	02364	00061	31888	00002
012800140510605305	22/10/2001	0510605305	25/03/1999	ESP	9.000.000,00	100,00	3.321.262,00	5,230	H	MIIA	0,650	12	FRCC	25/12/2004	39	14,730	00000	00000	00058	4889	00007
012801400519008357	22/10/2001	0519008357	25/03/1999	ESP	28.000.000,00	100,00	26.828.908,00	5,330	H	MIIA	0,750	12	FRCC	25/03/2029	330	14,830	02767	02022	00086	3444	00003
012801400519008364	22/10/2001	0519008364	25/03/1999	ESP	30.000.000,00	100,00	21.517.585,00	5,330	H	MIIA	0,750	12	FRCC	25/03/2029	330	14,830	02934	02189	00056	17488	00005
012800150510604074	22/10/2001	0510604074	25/03/1999	ESP	24.000.000,00	100,00	21.525.342,00	5,180	H	MIIA	0,600	12	FRCC	25/03/2016	174	14,680	01490	00024	00130	1266	00006
012800780510604354	22/10/2001	0510604354	25/03/1999	ESP	11.500.000,00	100,00	10.582.364,00	5,330	H	MIIA	0,750	12	FRCC	25/03/2019	210	14,830	01539	00034	00026	1686	00010
012800200519002707	22/10/2001	0519002707	25/03/1999	ESP	22.000.000,00	100,00	17.867.604,00	5,230	H	EU1A	0,650	12	FRCC	25/03/2024	270	14,730	03369	00042	00100	4192	00006
012807040510603594	22/10/2001	0510603594	25/03/1999	ESP	13.600.000,00	100,00	11.408.206,00	5.230	H	MIIA	0.650	12	FRCC	25/01/2017	184	14.730	01223	00715	00051	13107	00002

BANKINTER 3 FONDO DE TITULIZACION HIPOTECARIA

CARTERA DE PARTICIPACIONES HIPOTECARIAS

NUM.PARTICIP.	FEC.EMI.	NUM.PREST.	F.APERT.	DIV.	CAPITAL INIC.	%PART.	CAPITAL PEND.	%NOMIN.	(1)	(2)	DIFERE.	(3)	(4)	F.VENCI.	(5)	%DEMORA	TOMO	LIBRO	FOLIO	FINCA	INSC.
012807200510608223	22/10/2001	0510608223	25/03/1999	ESP	9.000.000,00	100,00	6.881.672,00	5,380	M	MI1A	0,800	12	FRCC	25/02/2012	125	14,880	01649	00932	00032	41213	00000
012806500519006186	22/10/2001	0519006186	25/03/1999	ESP	6.000.000,00	100,00	5.261.652,00	5,430	M	MI1A	0,850	12	FRCC	25/03/2014	150	14,930	00000	00259	00127	19264	00004
012807940510603047	22/10/2001	0510603047	25/03/1999	ESP	7.350.000,00	100,00	6.990.025,00	5,580	M	MI1A	1,000	12	FRCC	25/03/2024	270	15,080	01013	00765	00092	17481	00005
012838930519768215	22/10/2001	0519768215	25/03/1999	ESP	14.000.000,00	100,00	7.060.635,00	4,860	M	MI1A	0,750	12	FRCC	25/02/2008	77	14,360	01237	00031	00070	2223	00000
012807600510605932	22/10/2001	0510605932	25/03/1999	ESP	6.500.000,00	100,00	6.143.290,00	5,530	M	MI1A	0,950	12	FRCC	25/03/2024	270	15,030	01160	00005	00034	40353	00006
012807800510619126	22/10/2001	0510619126	25/03/1999	ESP	7.800.000,00	100,00	7.176.309,00	5,330	M	MI1A	0,750	12	FRCC	25/03/2019	210	14,830	01016	00000	00233	29650	00000
012806370519005067	22/10/2001	0519005067	25/03/1999	ESP	5.600.000,00	100,00	4.949.498,00	5,610	M	MI1A	1,500	12	FRCC	25/03/2014	150	15,110	01847	00358	00041	29854	00003
012807600510605946	22/10/2001	0510605946	25/03/1999	ESP	5.000.000,00	100,00	3.629.324,00	5,330	M	MI1A	0,750	12	FRCC	25/03/2007	66	14,830	01594	00128	00209	10562	00005
012806370519005046	22/10/2001	0519005046	25/03/1999	ESP	5.000.000,00	100,00	3.190.059,00	6,080	M	MI1A	1,500	12	FRCC	25/05/2008	80	15,580	01847	00358	00127	29940	00003
012807400510609125	22/10/2001	0510609125	25/03/1999	ESP	10.000.000,00	100,00	8.473.064,00	5,180	M	MI1A	0,600	12	FRCC	25/04/2017	187	14,680	02623	02064	00032	72265	00008
012808010510604083	22/10/2001	0510604083	25/03/1999	ESP	11.500.000,00	100,00	10.617.300,00	5,830	M	MI1A	1,250	12	FRCC	25/03/2019	210	15,330	00910	00010	00127	849	00003
012803970519002146	22/10/2001	0519002146	25/03/1999	ESP	6.000.000,00	100,00	5.247.683,00	5,330	M	MI1A	0,750	12	FRCC	25/03/2014	150	14,830	00334	00036	00149	6423	00004
012806000510019564	22/10/2001	0510019564	25/03/1999	ESP	24.000.000,00	100,00	21.055.704,00	5,330	M	MI1A	0,750	12	FRCC	25/03/2014	150	14,830	01648	00180	00025	4663N	00005
012803610510630971	22/10/2001	0510630971	25/03/1999	ESP	17.000.000,00	100,00	15.603.375,00	5,230	M	MI1A	0,650	12	FRCC	25/03/2019	210	14,730	01012	00479	00008	22847	00000
012805500519003216	22/10/2001	0519003216	25/03/1999	ESP	8.700.000,00	100,00	7.989.486,00	5,330	M	MI1A	0,750	12	FRCC	25/03/2019	210	14,830	03269	00223	00173	8264	00006
012805340510606651	22/10/2001	0510606651	25/03/1999	ESP	13.640.000,00	100,00	13.066.784,00	5,280	M	MI1A	0,700	12	FRCC	25/03/2029	330	14,780	03389	01179	00031	60900	00001
012803000510705845	22/10/2001	0510705845	25/03/1999	ESP	8.500.000,00	100,00	7.825.069,00	5,230	M	MI1A	0,650	12	FRCC	25/03/2019	210	14,730	00000	00865	00131	36159	00007
012803000510706083	22/10/2001	0510706083	25/03/1999	ESP	11.680.000,00	100,00	11.032.396,00	5,330	M	MI1A	0,750	12	FRCC	25/03/2024	270	14,830	01041	00785	00198	14438	00004
012803400510611042	22/10/2001	0510611042	25/03/1999	ESP	20.000.000,00	100,00	17.454.941,00	5,150	M	MI1A	0,570	12	FRCC	25/10/2021	241	14,650	01856	00054	00205	2485	00002
012805300510600907	22/10/2001	0510600907	25/03/1999	ESP	5.000.000,00	100,00	4.382.146,00	5,330	M	MI1A	0,750	12	FRCC	25/03/2014	150	14,830	02188	00192	00052	22433	00000
012806070510003324	22/10/2001	0510003324	25/03/1999	ESP	7.000.000,00	100,00	3.839.974,00	5,280	M	MI1A	0,700	12	FRCC	25/03/2014	150	14,780	02448	00810	00128	47540	00013
012806030510003103	22/10/2001	0510003103	25/03/1999	ESP	12.000.000,00	100,00	5.648.628,00	5,330	M	MI1A	0,750	12	FRCC	25/03/2014	150	14,830	01258	00106	00039	4486N	00007
012802400519612116	22/10/2001	0519612116	25/03/1999	ESP	29.000.000,00	100,00	24.916.274,00	5,230	M	MI1A	0,650	12	FRCC	25/04/2022	247	14,730	02844	00276	00036	19033	00006
012804800510632497	22/10/2001	0510632497	25/03/1999	ESP	8.000.000,00	100,00	7.344.433,00	5,280	M	MI1A	0,700	12	FRCC	25/03/2019	210	14,780	00537	00211	00124	12169	00000
012802400519612263	22/10/2001	0519612263	25/03/1999	ESP	7.000.000,00	100,00	6.434.393,00	5,330	M	MI1A	0,750	12	FRCC	25/03/2019	210	14,830	02860	00282	00195	19292	00003
012804300510631796	22/10/2001	0510631796	25/03/1999	ESP	15.000.000,00	100,00	13.186.778,00	5,280	M	MI1A	0,700	12	FRCC	25/03/2019	210	14,780	01111	01111	00109	11069	00003
012803130510700881	22/10/2001	0510700881	25/03/1999	ESP	9.000.000,00	100,00	7.894.988,00	5,380	M	MI1A	0,800	12	FRCC	25/03/2014	150	14,880	00688	00078	00090	1748	00005
012805000510629556	22/10/2001	0510629556	26/03/1999	ESP	17.000.000,00	100,00	9.389.646,00	5,180	M	MI1A	0,600	12	FRCC	26/03/2024	270	14,680	02125	00337	00071	28890	00003
012802440510606305	22/10/2001	0510606305	26/03/1999	ESP	12.500.000,00	100,00	9.853.920,00	5,080	M	MI1A	0,500	12	FRCC	26/03/2009	90	14,580	01758	00203	00222	18418	00003
012802500519003756	22/10/2001	0519003756	26/03/1999	ESP	11.500.000,00	100,00	10.787.029,00	5,280	M	MI1A	0,700	12	FRCC	01/03/2024	269	14,780	02785	01152	00016	72058	00004
012802310510601882	22/10/2001	0510601882	26/03/1999	ESP	8.500.000,00	100,00	6.043.906,00	5,230	M	MI1A	0,650	12	FRCC	26/03/2024	270	14,730	03984	00651	00206	46737	00003
012804050510631932	22/10/2001	0510631932	26/03/1999	ESP	9.000.000,00	100,00	7.498.336,00	5,230	M	MI1A	0,650	12	FRCC	26/03/2011	114	14,730	00887	00320	00099	8842.N	00004
012806080510003787	22/10/2001	0510003787	26/03/1999	ESP	15.000.000,00	100,00	8.655.440,00	5,180	M	MI1A	0,600	12	FRCC	26/03/2019	210	14,680	02498	00429	00176	33295	00006
012806300510608063	22/10/2001	0510608063	26/03/1999	ESP	8.300.000,00	100,00	7.852.736,00	5,580	M	MI1A	1,000	12	FRCC	26/03/2024	270	15,080	02570	00309	00079	16831	00006
012806300510608091	22/10/2001	0510608091	26/03/1999	ESP	12.000.000,00	100,00	10.515.732,00	5,430	M	MI1A	0,850	12	FRCC	26/03/2024	270	14,930	02641	00376	00085	20510	00000
012805260510605236	22/10/2001	0510605236	26/03/1999	ESP	11.000.000,00	100,00	10.368.994,00	5,330	M	MI1A	0,750	12	FRCC	26/03/2024	270	14,830	01360	00167	00055	11558	00000
012803420510604954	22/10/2001	0510604954	26/03/1999	ESP	30.000.000,00	100,00	2.576.068,00	5,230	M	MI1A	0,650	12	FRCC	26/03/2024	270	14,730	01582	00308	00147	1656	00009
012805240510606326	22/10/2001	0510606326	26/03/1999	ESP	17.500.000,00	100,00	16.768.070,00	5,330	M	MI1A	0,750	12	FRCC	26/03/2029	330	14,830	03043	00080	00145	5028	00000
012802700510602467	22/10/2001	0510602467	26/03/1999	ESP	9.300.000,00	100,00	7.180.910,00	5,280	M	MI1A	0,700	12	FRCC	26/03/2014	150	14,780	02037	00700	00092	62879	00003
012805400510604025	22/10/2001	0510604025	26/03/1999	ESP	19.000.000,00	100,00	18.205.322,00	5,330	M	MI1A	0,750	12	FRCC	26/03/2029	330	14,830	02006	00039	00037	757	00000
012805390510602337	22/10/2001	0510602337	26/03/1999	ESP	14.000.000,00	100,00	12.663.082,00	5,330	M	MI1A	0,750	12	FRCC	26/03/2017	186	14,830	02254	00883	00044	15799N	00000
012805540519002457	22/10/2001	0519002457	26/03/1999	ESP	6.000.000,00	100,00	3.968.629,00	5,330	M	MI1A	0,750	12	FRCC	26/11/2008	86	14,830	02863	00178	00069	12176	00004
012803560510004445	22/10/2001	0510004445	26/03/1999	ESP	18.000.000,00	100,00	16.928.944,00	5,230	M	MI1A	0,650	12	FRCC	26/03/2024	270	14,730	00000	00000	00000		00000
012805700510606141	22/10/2001	0510606141	26/03/1999	ESP	7.500.000,00	100,00	6.040.700,00	5,080	M	MI1A	0,500	12	FRCC	26/12/2012	135	14,580	01854	01000	00053	12767	00010
012805800510610036	22/10/2001	0510610036	26/03/1999	ESP	10.500.000,00	100,00	9.616.943,00	5,330	M	MI1A	0,750	12	FRCC	26/03/2019	210	14,830	03842	00644	00200	43073	00000
012804010510632537	22/10/2001	0510632537	26/03/1999	ESP	6.500.000,00	100,00	5.972.522,00	5,330	M	MI1A	0,750	12	FRCC	26/03/2019	210	14,830	02606	00678	00208	18324	00009
012805070510602627	22/10/2001	0510602627	26/03/1999	ESP	10.000.000,00	100,00	9.170.777,00	5,180	M	MI1A	0,600	12	FRCC	26/03/2019	210	14,680	02011	01673	00093	107897	00000
012805030510604282	22/10/2001	0510604282	26/03/1999	ESP	19.000.000,00	100,00	12.444.302,00	5,330	M	MI1A	0,750	12	FRCC	26/04/2010	103	14,830	02300	01957	00047	116641	00002
012808200519003591	22/10/2001	0519003591	26/03/1999	ESP	15.000.000,00	100,00	6.995.442,00	5,380	M	MI1A	0,800	12	FRCC	26/09/2015	168	14,880	01017	00232	00014	26756	00001
012807330519006731	22/10/2001	0519006731	26/03/1999	ESP	4.700.000,00	100,00	3.728.057,00	5,530	M	MI1A	0,950	12	FRCC	26/03/2009	90	15,030	01142	00801	00000	54794	00000
012806370519005025	22/10/2001	0519005025	26/03/1999	ESP	6.000.000,00	100,00	4.787.473,00	5,610	M	MI1A	1,500	12	FRCC	26/03/2009	90	15,110	02329	01146	00127	85899	00003
012807350519008721	22/10/2001	0519008721	26/03/1999	ESP	9.250.000,00	100,00	8.520.262,00	5,380	M	MI1A	0,800	12	FRCC	26/03/2019	210	14,880	01328	00000	00128	25155	00007
012806370519005032	22/10/2001	0519005032	26/03/1999	ESP	4.500.000,00	100,00	2.851.464,00	5,610	M	MI1A	1,500	12	FRCC	26/05/2007	68	15,110	02329	01146	00129	85900	00003
012807900519004422	22/10/2001	0519004422	26/03/1999	ESP	4.000.000,00	100,00	3.173.841,00	5,580	M	MI1A	1,000	12	FRCC	26/03/2009	90	15,080	00550	00478	00240	11204A	00000
012808000510664877	22/10/2001	0510664877	26/03/1999	ESP	25.000.000,00	100,00	23.009.758,00	5,580	M	MI1A	1,000	12	FRCC	26/03/2019	210	15,080	01188	00173	00045	10200	00001
012836500519765746	22/10/2001	0519765746	26/03/1999	ESP	14.500.000,00	100,00	13.695.393,00	4,910	M	MI1A	0,800	12	FRCC	26/03/2024	270	14,410	01079	00169	00137	22764	00000
012838650519766206	22/10/2001	0519766206	26/03/1999	ESP	18.000.000,00	100,00	16.995.857,00	4,860	M	MI1A	0,750	12	FRCC	26/03/2024	270	14,360	01207	00365	00192	28692	00000
012806400510606722	22/10/2001	0510606722	26/03/1999	ESP	8.000.000,00	100,00	7.014.384,00	5,580	M	MI1A	1,000	12	FRCC	26/03/2014	150	15,080	01865	00835	00088	19875	00008
012800200519002721	22/10/2001	0519002721	26/03/1999	ESP	4.500.000,00	100,00	3.048.670,00	5,330	M	MI1A	0,750	12	FRCC	26/03/2009	90	14,830	01015	00023	00045	2842	00005
012800780510604186	22/10/2001	0510604186	26/03/1999	ESP	6.000.000,00	100,00	3.651.144,00	5,330	M	MI1A	0,750	12	FRCC	26/10/2006	61	14,830	02051	00000	00218	71355	00007
012800210510606523	22/10/2001	0510606523	26/03/1999	ESP	19.000.000,00	100,00	17.932.147,00	5,230	M	MI1A	0,650	12	FRCC	26/03/2024	270	14,730	00000	02622	00083	8154	00008
012800950510603006	22/10/2001	0510603006	26/03/1999	ESP	9.000.000,00	100,00	6.139.250,00	5,330	M	MI1A	0,750	12	FRCC	26/01/2008	76	14,830	02091	01036	00017	23750N	00006
012800950510602852	22/10/2001	0510602852	26/03/1999	ESP	28.000.000,00	100,00	25.713.262,00	5,330	M	MI1A	0,750	12	FRCC	26/03/2019	210	14,830	00521	00514	00193	27818	00003
012800200519002742	22/10/2001	0519002742	26/03/1999	ESP	15.000.000,00	100,00	14.139.528,00	5,330	M	MI1A	0,750	12	FRCC	26/03/2024	270	14,830	01720	01601	00145	56416	00004
012800200519002672	22/10/2001	0519002672	26/03/1999	ESP	17.000.000,00	100,00	9.433.379,00	5,430	M	MI1A	0,850	12	FRCC	26/03/2024	270	14,930	00000	01451	00150	7466	00006
012801700510602605	22/10/2001	0510602605	26/03/1999	ESP	19.000.000,00	100,00	18.223.534,00	5,380	M	MI1A	0,800	12	FRCC	26/03/2029	330	14,880	01216	00150	00188	19141	00005
012800500519003962	22/10/2001	0519003962	26/03/1999	ESP	25.000.000,00	100,00	23.973.349,00	5,330	M	MI1A	0,750	12	FRCC	26/03/2029	330	14,830	00000	00000	00000	3705	00000
012800530510604077	22/10/2001	0510604077	26/03/1999	ESP	15.000.000,00	100,00	13.842.175,00	5,330	M	MI1A	0,750	12	FRCC	26/04/2027	307	14,830	00742	00735	00173	36307	00004
012800630519002526	22/10/2001	0519002526	26/03/1999	ESP	18.000.000,00	100,00	15.780.768,00	5,280	M	MI1A	0,700	12	FRCC	26/03/2014	150	14,780	00231	00231	00158	10343	00008
012800570510605355	22/10/2001	0510605355	26/03/1999	ESP	3.700.000,00	100,00	3.401.024,00	5,330	M	MI1A	0,750	12	FRCC	26/03/2019	210	14,830	01419	00142	00192	7828	00004
012800570510605257	22/10/2001	0510605257	26/03/1999	ESP	6.500.000,00	100,00	5.702.585,00	5,330	M	MI1A	0,750	12	FRCC	26/03/2014	150	14,830	02593	00476	00133	22610	00006
012800670510602397	22/10/2001	0510602397	26/03/1999	ESP	40.000.000,00	100,00	38.234.767,00	4,860	M	MI1A	0,750	12	FRCC	26/03/2024	270	14,360	01994	00503	00180	29983	00005
012801800510607746	22/10/2001	0510607746	26/03/1999	ESP	15.500.000,00	100,00	14.106.399,00	5,330	M	MI1A	0,750	12	FRCC	26/03/2024	270	14,830	00000	00910	00111	58807	00000
012800130510606515	22/10/2001	0510606515	26/03/1999	ESP	17.000.000,00	100,00	15.736.310,00	5,230	M	MI1A	0,650	12	FRCC	26/03/2024	270	14,730	00005	00005	00146	210	00007
012801100510606731	22/10/2001	0510606731	26/03/1999	ESP	20.000.000,00	100,00	17.518.338,00	5,230	M	MI1A	0,650	12	FRCC	26/03/2014	150	14,730	00926	00277	00169	24439	00004
012800350510606495	22/10/2001	0510606495	26/03/1999	ESP	23.500.000,00	100,00	20.612.091,00	5,330	M	MI1A	0,750	12	FRCC	26/07/2028	322	14,830	00428	00091	00090	5690	00004
012800420510603296	22/10/2001	0510603296	26/03/1999	ESP	6.500.000,00	100,00	5.543.337,00	5,330	M	MI1A	0,750	12	FRCC	26/03/2012	126	14,830	00819	00083	00100	6395	00005
012803910510002387	22/10/2001	0510002387	27/03/1999	ESP	5.800.000,00	100,00	5.462.435,00	5,330	M	MI1A	0,750	12	FRCC	27/03/2024	270	14,830	01231	00075	00141	9539	00004
012805050519003773	22/10/2001	0519003773	29/03/1999	ESP	11.600.000,00	100,00	10.662.632,00	5,330	M	MI1A	0,750	12	FRCC	29/03/2019	210	14,830	02988	00814	00204	62004	00003
012805810510604794	22/10/2001	0510604794	29/03/1999	ESP	14.700.000,00	100,00	14.096.340,00	5,330	M	MI1A	0,750	12	FRCC	29/03/2029	330	14,830	05195	01159	00050	21082	00000
012803620510632883	22/10/2001	0510632883	29/03/1999	ESP	19.000.000,00	100,00	13.427.874,00	5,180	M	MI1A	0,600	12	FRCC	29/05/2011	116	14,680	01212	00033	00159	1372	00000
012803610510632462	22/10/2001	0510632462	29/03/1999	ESP	12.000.000,00	100,00	11.308.260,00	5,230	M	MI1A	0,650	12	FRCC	29/03/2024	270	14,730	00986	00513	00165	26068	00005
012805240510606347	22/10/2001	0510606347	29/03/1999	ESP	11.500.000,00	100,00	10.563.574,00	5,380	M	MI1A	0,800	12	FRCC	29/03/2019	210	14,880	02979	00059	00078	3108	00000
012803400510610846	22/10/2001	0510610846	29/03/1999	ESP	11.000.000,00	100,00	6.573.452,00	5,230	M	MI1A	0,650	12	FRCC	29/10/2015	169	14,730	01252	00123	00004	2149	00004
012805280510604797	22/10/2001	0510604797	29/03/1999	ESP	13.000.000,00	100,00	7.637.513,00	5,330	M	MI1A	0,750	12	FRCC	29/03/2019	210	14,830	01567	00377	00064	11102	00009
012803500510514235	22/10/2001	0510514235	29/03/1999	ESP	10.000.000,00	100,00	8.822.339,00	5,130	M	MI1A	0,550	12	FRCC	29/03/2024	270	14,630	00774	00576	00058	34128	00007
012806300510608133	22/10/2001	0510608133	29/03/1999	ESP	9.500.000,00	100,00	8.970.110,00	5,580	M	MI1A	1,000	12	FRCC	29/03/2024	270	15,080	01762	00541	00037	30544	00003
012805000510629661	22/10/2001	0510629661	29/03/1999	ESP	20.000.000,00	100,00	17.641.168,00	5,280	M	MI1A	0,700	12	FRCC	29/03/2018	198	14,780	01852	00977	00191	39951	00003
012804030510633001	22/10/2001	0510633001	29/03/1999	ESP	10.000.000,00	100,00	9.191.931,00	5,330	M	MI1A	0,750	12	FRCC	29/03/2019	210	14,830	04286	00153	00011	9997	00004
012800520510604937	22/10/2001	0510604937	29/03/1999	ESP	16.000.000,00	100,00	15.095.196,00	5,330	M	MI1A	0,750	12	FRCC	29/03/2024	270	14,830	00829	00696	00084	33307	00007
012800280510606054	22/10/2001	0510606054	29/03/1999	ESP	9.000.000,00	100,00	7.101.720,00	5,230	M	MI1A	0,650	12	FRCC	29/03/2009	90	14,730	01053	01041	00136	94995	00003
012801400519008203	22/10/2001	0519008203	29/03/1999	ESP	12.500.000,00	100,00	5.956.098,00	5,330	M	MI1A	0,750	12	FRCC	29/03/2019	210	14,830	02233	01546	00084	366	00004
012801400519008224	22/10/2001	0519008224	29/03/1999	ESP	16.000.000,00	100,00	15.086.471,00	5,280	M	MI1A	0,700	12	FRCC	29/03/2024	270	14,780	03004	02155	00001	11150	00003
012806510519004913	22/10/2001	0519004913	29/03/1999	ESP	17.000.000,00	100,00	9.164.116,00	5,330	M	MI1A	0,750	12	FRCC	29/12/2013	147	14,830	03226	00337	00216	25517	00005
012806470519991146	22/10/2001	0519991146	29/03/1999	ESP	5.954.900,00	100,00	4.745.887,00	6,080	M	MI1A	1,500	12	FRCC	29/03/2009	90	15,580	01032	00001	00019	31892	00001
012806900510005962	22/10/2001	0510005962	29/03/1999	ESP	8.000.000,00	100,00	7.670.266,00	5,330	M	MI1A	0,750	12	FRCC	29/03/2029	330	14,830	02035	00471	00125	591-N	00011
012806390519010207	22/10/2001	0519010207	29/03/1999	ESP	7.000.000,00	100,00	6.142.343,00	5,430	M	MI1A	0,850	12	FRCC	29/03/2014	150	14,930	00861	00077	00078	7614	00002
012807500510609954	22/10/2001	0510609954	29/03/1999	ESP	12.000.000,00	100,00	11.005.336,00	5,080	M	MI1A	0,500	12	FRCC	29/03/2019	210	14,580	00979	01092	00156	63412	00003
012807410510701967	22/10/2001	0510701967	29/03/1999	ESP	5.000.000,00	100,00	4.397.372,00	5,580	M	MI1A	1,000	12	FRCC	29/03/2014	150	15,080	00971	00971	00054	374	00000
012807500510609982	22/10/2001	0510609982	29/03/1999	ESP	4.900.000,00	100,00	3.873.254,00	5,330	M	MI1A	0,750	12	FRCC	29/03/2009	90	14,830	01496	01513	00182	88935	00001
012808500510609991	22/10/2001	0510609991	30/03/1999	ESP	19.000.000,00	100,00	17.961.438,00	5,580	M	MI1A	1,000	12	FRCC	30/03/2024	270	15,080	01468	00068	00067	5527	00002
012806900510006165	22/10/2001	0510006165	30/03/1999	ESP	8.500.000,00	100,00	7.352.408,00	5,330	M	MI1A	0,750	12	FRCC	30/03/2013	138	14,830	02070	00497	00122	8592- N	00007
012807300519009416	22/10/2001	0519009416	30/03/1999	ESP	8.000.000,00	100,00	7.547.596,00	5,330	M	MI1A	0,750	12	FRCC	30/03/2024	270	14,830	01333	00275	00052	19523	00003
012807000510612557	22/10/2001	0510612557	30/03/1999	ESP	9.700.000,00	100,00	9.309.884,00	4,860	M	MI1A	0,750	12	FRCC	30/03/2029	330	14,360	00970	00969	00168	65017	00001
012808520519003623	22/10/2001	0519003623	30/03/1999	ESP	16.700.000,00	100,00	14.871.033,00	5,080	M	MI1A	0,500	12	FRCC	30/06/2018	201	14,580	01940	00502	00188	37598	00000
012806440510603793	22/10/2001	0510603793	30/03/1999	ESP	5.000.000,00	100,00	4.209.044,00	5,830	M	MI1A	1,250	12	FRCC	30/10/2016	181	15,330	01544	00545	00095	42174	00003
012836390519768885	22/10/2001	0519768885	30/03/1999	ESP	31.500.000,00	100,00	14.603.755,00	4,760	M	MI1A	0,650	12	FRCC	30/03/2029	330	14,260	00817	00028	00026	1403	00000
012801510510606793	22/10/2001	0510606793	30/03/1999	ESP	7.500.000,00	100,00	7.210.223,00	5,580	M	MI1A	1,000	12	FRCC	30/03/2029	330	15,080	00991	00766	00105	12298	00001
012801510510606814	22/10/2001	0510606814	30/03/1999	ESP	25.000.000,00	100,00	15.989.366,00	5,080	M	MI1A	0,500	12	FRCC	30/03/2029	330	14,580	01938	00073	00161	5235	00002
012800260510605233	22/10/2001	0510605233	30/03/1999	ESP	17.300.000,00	100,00	16.341.043,00	5,230	M	MI1A	0,650	12	FRCC	30/03/2024	270	14,730	00820	00110	00215	6640	00000
012800310510603565	22/10/2001	0510603565	30/03/1999	ESP	23.000.000,00	100,00	21.029.217,00	4,980	M	MI1A	0,400	12	FRCC	30/03/2019	210	14,480	00802	00795	00029	16695	00004
012801610510602694	22/10/2001	0510602694	30/03/1999	ESP	10.500.000,00	100,00	9.202.523,00	5,330	M	MI1A	0,750	12	FRCC	30/03/2014	150	14,830	00000	00000	00000	42250	00000
012801610510602785	22/10/2001	0510602785	30/03/1999	ESP	7.500.000,00	100,00	5.855.285,00	5,330	M	MI1A	0,750	12	FRCC	30/06/2015	165	14,830	00000	00000	00000	60863	00000
012801610510602792	22/10/2001	0510602792	30/03/1999	ESP	7.500.000,00	100,00	4.968.135,00	5,330	M	MI1A	0,750	12	FRCC	30/01/2013	136	14,830	00000	00000	00000	35196	00000
012800200519002693	22/10/2001	0519002693	30/03/1999	ESP	9.500.000,00	100,00	7.733.178,00	5,330	M	MI1A	0,750	12	FRCC	30/01/2013	136	14,830	00872	00873	00175	57752N	00009
012800150510604102	22/10/2001	0510604102	30/03/1999	ESP	9.000.000,00	100,00	4.551.105,00	5,330	M	MI1A	0,750	12	FRCC	30/03/2006	54	14,830	01100	00220	00059	15255	00003
012800680510003982	22/10/2001	0510003982	30/03/1999	ESP	14.000.000,00	100,00	12.838.503,00	5,430	M	MI1A	0,850	12	FRCC	30/03/2019	210	14,930	01096	00003	00034	14863	00003
012802000510608921	22/10/2001	0510608921	30/03/1999	ESP	10.000.000,00	100,00	7.884.564,00	5,280	M	MI1A	0,700	12	FRCC	30/03/2009	90	14,780	00842	00018	00178	947	00000
012802000510608963	22/10/2001	0510608963	30/03/1999	ESP	8.700.000,00	100,00	7.712.349,00	5,330	M	MI1A	0,750	12	FRCC	30/03/2024	270	14,830	00481	00000	00216	12176	00000
012800720510603263	22/10/2001	0510603263	30/03/1999	ESP	14.500.000,00	100,00	12.203.052,00	5,330	M	MI1A	0,750	12	FRCC	30/07/2013	142	14,830	00481	00223	00070	10142	00000
012801000510610242	22/10/2001	0510610242	30/03/1999	ESP	8.500.000,00	100,00	6.118.414,00	5,230	M	MI1A	0,650	12	FRCC	30/07/2011	118	14,730	00000	00367	00187	30034	00001
012800680510004017	22/10/2001	0510004017	30/03/1999	ESP	13.000.000,00	100,00	12.072.143,00	5,330	M	MI1A	0,750	12	FRCC	30/03/2021	234	14,830	00000	00000	00000	23898	00000
012800710510603885	22/10/2001	0510603885	30/03/1999	ESP	15.000.000,00	100,00	13.774.957,00	5,330	M	MI1A	0,750	12	FRCC	30/03/2019	210	14,830	00000	02733	00062	80193	00004
012800100510621317	22/10/2001	0510621317	30/03/1999	ESP	9.500.000,00	100,00	8.594.479,00	5,330	M	MI1A	0,750	12	FRCC	30/03/2017	186	14,830	00936	00936	00150	27621	00011
012800100510621401	22/10/2001	0510621401	30/03/1999	ESP	14.000.000,00	100,00	9.927.372,00	5,330	M	MI1A	0,750	12	FRCC	30/03/2014	150	14,830	00825	00279	00208	13970	00002
012800100510621415	22/10/2001	0510621415	30/03/1999	ESP	14.000.000,00	100,00	10.495.979,00	5,330	M	MI1A	0,750	12	FRCC	28/04/2021	235	14,830	02464	00000	00181	43224	00004
012800820510605016	22/10/2001	0510605016	30/03/1999	ESP	11.000.000,00	100,00	9.866.232,00	5,280	M	MI1A	0,700	12	FRCC	30/03/2016	174	14,780	02176	00000	00033	17501	00005

CARTERA DE PARTICIPACIONES HIPOTECARIAS

NUM.PARTICIP.	FEC.EMI.	NUM.PREST.	F.APERT.	DIV.	CAPITAL INIC.	%PART.	CAPITAL PEND.	%NOMIN.	(1)	(2)	DIFERE.	(3)	(4)	F.VENCI.	(5)	%DEMORA	TOMO	LIBRO	FOLIO	FINCA	INSC.
012805000510629745	22/10/2001	0510629745	30/03/1999	ESP	10.000.000,00	100,00	7.973.061,00	5,330	M	MIIA	0,750	12	FRCC	30/03/2024	270	14,830	02574	00867	00177	38844	00004
012803150510001492	22/10/2001	0510001492	30/03/1999	ESP	17.500.000,00	100,00	15.997.482,00	5,280	M	MIIA	0,700	12	FRCC	30/12/2022	255	14,780	02164	00704	00029	11456/A	00003
012805000510629514	22/10/2001	0510629514	30/03/1999	ESP	11.000.000,00	100,00	8.561.143,00	5,280	M	MIIA	0,700	12	FRCC	30/03/2029	330	14,780	02240	00348	00095	8709	00011
012803010510603387	22/10/2001	0510603387	30/03/1999	ESP	16.000.000,00	100,00	11.365.763,00	5,130	M	MIIA	0,550	12	FRCC	30/08/2017	179	14,630	02192	00732	00174	29454	00002
012803190510601886	22/10/2001	0510601886	30/03/1999	ESP	10.000.000,00	100,00	8.787.211,00	5,330	M	MIIA	0,750	12	FRCC	30/03/2014	150	14,830	00000	00042	00121	2857	00006
012803190510601662	22/10/2001	0510601662	30/03/1999	ESP	13.000.000,00	100,00	12.256.131,00	5,180	M	MIIA	0,600	12	FRCC	30/03/2024	270	14,680	00000	00075	00014	4033	00002
012803510510602982	22/10/2001	0510602982	30/03/1999	ESP	7.000.000,00	100,00	6.434.343,00	5,330	M	MIIA	0,750	12	FRCC	30/03/2019	210	14,830	01587	00382	00053	17777	00011
012802800510603072	22/10/2001	0510603072	30/03/1999	ESP	4.000.000,00	100,00	2.900.836,00	5,330	M	MIIA	0,750	12	FRCC	30/03/2007	66	14,830	03202	00473	00149	27036	00005
012805810510604766	22/10/2001	0510604766	30/03/1999	ESP	8.500.000,00	100,00	7.812.269,00	5,380	M	MIIA	0,800	12	FRCC	30/03/2019	210	14,880	02161	00389	00115	22565	00000
012805770510602662	22/10/2001	0510602662	30/03/1999	ESP	6.000.000,00	100,00	5.271.575,00	5,580	M	MIIA	1,000	12	FRCC	30/03/2014	150	15,080	02235	00443	00198	23494	00002
012805820510602982	22/10/2001	0510602982	30/03/1999	ESP	11.500.000,00	100,00	10.852.219,00	5,380	M	MIIA	0,800	12	FRCC	30/03/2024	270	14,880	03838	01242	00172	72534	00001
012805300510629824	22/10/2001	0510629824	30/03/1999	ESP	14.500.000,00	100,00	13.651.343,00	5,080	M	MIIA	0,500	12	FRCC	30/03/2024	270	14,580	02486	00380	00073	24299	00000
012805340510606707	22/10/2001	0510606707	30/03/1999	ESP	27.000.000,00	100,00	22.784.948,00	5,180	M	MIIA	0,600	12	FRCC	30/03/2019	210	14,680	03367	00172	00193	8786	00001
012805330510601197	22/10/2001	0510601197	30/03/1999	ESP	13.800.000,00	100,00	12.182.310,00	5,230	M	MIIA	0,650	12	FRCC	30/03/2019	210	14,730	01085	00445	00001	30270	00000
012805110510605417	22/10/2001	0510605417	30/03/1999	ESP	20.900.000,00	100,00	19.718.115,00	5,330	M	MIIA	0,750	12	FRCC	30/03/2024	270	14,830	02951	00777	00034	60551	00004
012804000510632991	22/10/2001	0510632991	30/03/1999	ESP	20.000.000,00	100,00	18.356.214,00	5,030	M	MIIA	0,450	12	FRCC	30/03/2019	210	14,530	04246	00000	00034	7565	00000
012803930519004074	22/10/2001	0519004074	30/03/1999	ESP	32.000.000,00	100,00	25.400.729,00	5,280	M	MIIA	0,700	12	FRCC	30/07/2026	298	14,780	02229	00322	00008	34145	00007
012803970519002153	22/10/2001	0519002153	30/03/1999	ESP	8.500.000,00	100,00	4.469.323,00	5,230	M	MIIA	0,650	12	FRCC	30/03/2024	270	14,730	00709	00354	00099	16889	00000
012804020510631425	22/10/2001	0510631425	30/03/1999	ESP	12.000.000,00	100,00	8.916.366,00	5,230	M	MIIA	0,650	12	FRCC	30/03/2024	270	14,730	01005	00240	00046	13684	00000
012804020510633063	22/10/2001	0510633063	31/03/1999	ESP	5.500.000,00	100,00	4.398.734,00	5,580	M	MIIA	1,000	12	FRCC	30/01/2019	208	15,080	04283	00000	00215	10645	00000
012803930519003591	22/10/2001	0519003591	31/03/1999	ESP	6.000.000,00	100,00	5.264.554,00	5,180	M	MIIA	0,600	12	FRCC	31/03/2014	150	14,680	00427	00340	00201	35171	00004
012805400510604081	22/10/2001	0510604081	31/03/1999	ESP	5.200.000,00	100,00	4.552.749,00	5,330	M	MIIA	0,750	12	FRCC	31/03/2014	150	14,830	02212	01869	00049	35214N	00000
012803930519003605	22/10/2001	0519003605	31/03/1999	ESP	10.000.000,00	100,00	7.802.834,00	5,180	M	MIIA	0,600	12	FRCC	30/06/2012	129	14,680	00427	00340	00203	35172	00004
012805530519001595	22/10/2001	0519001595	31/03/1999	ESP	13.000.000,00	100,00	12.264.853,00	5,330	M	MIIA	0,750	12	FRCC	31/03/2024	270	14,830	00747	00032	00215	1267	00003
012805800510610064	22/10/2001	0510610064	31/03/1999	ESP	9.000.000,00	100,00	7.865.524,00	5,330	M	MIIA	0,750	12	FRCC	31/03/2014	150	14,830	02122	01028	00067	59784	00000
012803000510704725	22/10/2001	0510704725	31/03/1999	ESP	22.000.000,00	100,00	20.221.092,00	5,180	M	MIIA	0,600	12	FRCC	31/03/2019	210	14,680	00000	00077	00197	4206	00002
012805500519003223	22/10/2001	0519003223	31/03/1999	ESP	10.000.000,00	100,00	9.195.264,00	5,580	M	MIIA	1,000	12	FRCC	31/03/2019	210	15,080	03210	00779	00080	7978	00004
012803520510603123	22/10/2001	0510603123	31/03/1999	ESP	14.000.000,00	100,00	12.861.911,00	5,230	M	MIIA	0,650	12	FRCC	31/03/2019	210	14,730	01114	00164	00040	8073	00003
012803430510603324	22/10/2001	0510603324	31/03/1999	ESP	16.000.000,00	100,00	10.549.672,00	5,230	M	MIIA	0,650	12	FRCC	31/10/2012	133	14,730	01864	00042	00096	1732	00003
012805240510606494	22/10/2001	0510606494	31/03/1999	ESP	17.000.000,00	100,00	12.769.378,00	5,330	M	MIIA	0,750	12	FRCC	31/03/2019	210	14,830	02697	00247	00054	10498	00000
012805260510605313	22/10/2001	0510605313	31/03/1999	ESP	11.000.000,00	100,00	5.917.914,00	5,330	M	MIIA	0,750	12	FRCC	31/03/2012	126	14,830	02418	00725	00091	38214	00000
012805260510605201	22/10/2001	0510605201	31/03/1999	ESP	10.000.000,00	100,00	6.894.796,00	5,330	M	MIIA	0,750	12	FRCC	31/03/2024	270	14,830	02411	00141	00146	7118	00000
012803400510611203	22/10/2001	0510611203	31/03/1999	ESP	10.400.000,00	100,00	9.807.246,00	5,230	M	MIIA	0,650	12	FRCC	31/03/2024	270	14,730	01204	00032	00015	2680	00008
012805000510629703	22/10/2001	0510629703	31/03/1999	ESP	16.000.000,00	100,00	13.604.236,00	5,330	M	MIIA	0,750	12	FRCC	31/10/2022	253	14,830	02599	00211	00118	12570	00008
012804030510632973	22/10/2001	0510632973	31/03/1999	ESP	10.000.000,00	100,00	7.365.683,00	5,230	M	MIIA	0,650	12	FRCC	31/03/2014	150	14,730	01679	00689	00029	10112/MATRI	00008
012800730510602046	22/10/2001	0510602046	31/03/1999	ESP	16.000.000,00	100,00	14.343.057,00	5,330	M	MIIA	0,750	12	FRCC	31/03/2016	174	14,830	00364	00000	00156	19567	00002
012800120510604232	22/10/2001	0510604232	31/03/1999	ESP	7.800.000,00	100,00	6.307.654,00	5,330	M	MIIA	0,750	12	FRCC	05/12/2012	134	14,830	00365	00000	00056	19615	00002
012801000510610305	22/10/2001	0510610305	31/03/1999	ESP	11.000.000,00	100,00	9.080.947,00	5,580	M	MIIA	1,000	12	FRCC	28/02/2026	293	15,080	02699	00316	00001	27341	00005
012801800510607144	22/10/2001	0510607144	31/03/1999	ESP	8.500.000,00	100,00	6.754.215,00	5,330	M	MIIA	0,750	12	FRCC	31/03/2014	150	14,830	00960	00000	00101	67869	00006
012800350510606467	22/10/2001	0510606467	31/03/1999	ESP	8.000.000,00	100,00	7.527.547,00	5,330	M	MIIA	0,750	12	FRCC	31/03/2024	270	14,830	00888	00057	00015	8513	00003
012800210510606845	22/10/2001	0510606845	31/03/1999	ESP	14.000.000,00	100,00	11.897.242,00	5,180	M	MIIA	0,600	12	FRCC	31/03/2019	210	14,680	01743	00165	00136	5561	00004
012801400519008455	22/10/2001	0519008455	31/03/1999	ESP	5.500.000,00	100,00	4.828.083,00	5,430	M	MIIA	0,850	12	FRCC	31/03/2014	150	14,930	01056	00362	00120	47995	00000
012803180510608046	22/10/2001	0510608046	31/03/1999	ESP	8.000.000,00	100,00	7.554.745,00	5,180	M	MIIA	0,600	12	FRCC	31/03/2024	270	14,680	01128	00136	00160	1941	00004
012800220510603486	22/10/2001	0510603486	31/03/1999	ESP	6.000.000,00	100,00	5.259.293,00	5,180	M	MIIA	0,600	12	FRCC	31/03/2014	150	14,680	00602	00062	00194	2792 DUPL	00000
012800190510603147	22/10/2001	0510603147	31/03/1999	ESP	7.000.000,00	100,00	5.845.483,00	5,430	M	MIIA	0,850	12	FRCC	31/03/2011	114	14,930	00933	00109	00098	7275	00000
012801530519006102	22/10/2001	0519006102	31/03/1999	ESP	6.250.000,00	100,00	4.953.743,00	5,580	M	MIIA	1,000	12	FRCC	31/03/2009	90	15,080	02062	00292	00088	10499	00012
012802800510606012	22/10/2001	0510606012	31/03/1999	ESP	14.200.000,00	100,00	11.694.931,00	5,580	M	MIIA	1,000	12	FRCC	31/03/2029	330	15,080	02366	00000	00073	23650-A	00004
012801400519008427	22/10/2001	0519008427	31/03/1999	ESP	12.000.000,00	100,00	11.030.308,00	5,330	M	MIIA	0,750	12	FRCC	31/03/2019	210	14,830	01190	00406	00139	53754	00003
012806400510606176	22/10/2001	0510606176	31/03/1999	ESP	5.000.000,00	100,00	4.385.217,00	5,380	M	MIIA	0,800	12	FRCC	31/03/2014	150	14,880	01419	01028	00038	53597	00007
012806500519005941	22/10/2001	0519005941	31/03/1999	ESP	40.000.000,00	100,00	22.897.343,00	5,330	M	MIIA	0,750	12	FRCC	31/03/2019	210	14,830	00558	00295	00057	14072	00002
012807920510605607	22/10/2001	0510605607	31/03/1999	ESP	10.300.000,00	100,00	9.067.537,00	5,580	M	MIIA	1,000	12	FRCC	31/03/2014	150	15,080	01145	00096	00099	6750	00000
012807410510701974	22/10/2001	0510701974	31/03/1999	ESP	6.700.000,00	100,00	6.171.425,00	5,380	M	MIIA	0,800	12	FRCC	31/03/2019	210	14,880	00864	00864	00045	33911	00000
012806370519005102	22/10/2001	0519005102	31/03/1999	ESP	6.400.000,00	100,00	5.088.755,00	6,080	M	MIIA	1,500	12	FRCC	31/03/2009	90	15,580	01502	00237	00127	21817	00001
012806800510007436	22/10/2001	0510007436	01/04/1999	ESP	16.000.000,00	100,00	8.904.244,00	5,320	M	MIIA	0,850	12	FRCC	01/04/2019	210	14,820	01097	00703	00179	50174	00007
012806440510603814	22/10/2001	0510603814	01/04/1999	ESP	8.000.000,00	100,00	6.347.739,00	5,470	M	MIIA	1,000	12	FRCC	01/04/2009	90	14,970	01430	00474	00075	39847	00003
012801400519008476	22/10/2001	0519008476	05/04/1999	ESP	13.000.000,00	100,00	6.414.236,00	5,220	M	MIIA	0,750	12	FRCC	05/04/2019	210	14,720	02658	01918	00129	2517	00007
012800330510604267	22/10/2001	0510604267	05/04/1999	ESP	9.000.000,00	100,00	7.172.766,00	5,220	M	MIIA	0,750	12	FRCC	05/04/2016	174	14,720	00109	00109	00116	7159	00003
012801610510602813	22/10/2001	0510602813	05/04/1999	ESP	4.000.000,00	100,00	2.745.798,00	5,220	M	MIIA	0,750	12	FRCC	05/04/2019	210	14,720	00000	00000	00000	5942	00000
012802020510602861	22/10/2001	0510602861	05/04/1999	ESP	12.000.000,00	100,00	10.499.668,00	5,220	M	MIIA	0,750	12	FRCC	05/04/2014	150	14,720	01549	00187	00037	13869	00004
012801610510602827	22/10/2001	0510602827	05/04/1999	ESP	4.000.000,00	100,00	2.750.833,00	5,220	M	MIIA	0,750	12	FRCC	05/04/2019	210	14,720	00000	00000	00000	5938	00000
012801610510602834	22/10/2001	0510602834	05/04/1999	ESP	4.000.000,00	100,00	3.674.674,00	5,220	M	MIIA	0,750	12	FRCC	05/04/2019	210	14,720	00000	00000	00000	5944	00000
012802440510606284	22/10/2001	0510606284	05/04/1999	ESP	10.000.000,00	100,00	7.644.220,00	5,220	M	MIIA	0,750	12	FRCC	05/04/2014	150	14,720	01797	00088	00216	7718	00003
012805930510602993	22/10/2001	0510602993	05/04/1999	ESP	11.000.000,00	100,00	9.196.944,00	5,320	M	MIIA	0,850	12	FRCC	05/04/2014	150	14,820	02272	00034	00056	1901	00000
012802600510606363	22/10/2001	0510606363	05/04/1999	ESP	9.500.000,00	100,00	7.953.823,00	5,120	M	MIIA	0,650	12	FRCC	05/04/2024	270	14,620	04162	00258	00063	17673	00001
012802700510602516	22/10/2001	0510602516	05/04/1999	ESP	7.500.000,00	100,00	6.890.030,00	5,220	M	MIIA	0,750	12	FRCC	05/04/2019	210	14,720	02030	00693	00210	63082	00003
012803960510002322	22/10/2001	0510002322	05/04/1999	ESP	7.500.000,00	100,00	7.057.502,00	4,970	M	MIIA	0,500	12	FRCC	05/04/2024	270	14,470	01284	00087	00047	10331	00004
012804020510633371	22/10/2001	0510633371	06/04/1999	ESP	19.500.000,00	100,00	16.866.937,00	5,120	M	MIIA	0,650	12	FRCC	06/04/2024	270	14,620	01893	00031	00221	1362	00000
012805260510606356	22/10/2001	0510606356	06/04/1999	ESP	14.000.000,00	100,00	8.563.213,00	5,120	M	MIIA	0,650	12	FRCC	06/04/2014	150	14,620	04259	01075	00166	21590	00002
012802800510603065	22/10/2001	0510603065	06/04/1999	ESP	8.000.000,00	100,00	3.795.622,00	5,470	M	MIIA	1,000	12	FRCC	06/06/2010	104	14,970	02924	00343	00070	20492	00005
012805800510610022	22/10/2001	0510610022	06/04/1999	ESP	5.000.000,00	100,00	4.399.148,00	5,470	M	MIIA	1,000	12	FRCC	06/04/2014	150	14,970	05478	01442	00058	23235	00000
012805700510606113	22/10/2001	0510606113	06/04/1999	ESP	26.000.000,00	100,00	23.326.562,00	5,220	M	MIIA	0,750	12	FRCC	06/11/2025	289	14,720	00986	00385	00065	34906	00002
012805700510606022	22/10/2001	0510606022	06/04/1999	ESP	9.500.000,00	100,00	8.727.383,00	5,220	M	MIIA	0,750	12	FRCC	06/04/2019	210	14,720	00595	00094	00150	3518	00002
012805030510604065	22/10/2001	0510604065	06/04/1999	ESP	9.500.000,00	100,00	8.329.500,00	5,220	M	MIIA	0,750	12	FRCC	06/04/2014	150	14,720	02297	00088	00125	5988	00002
012805810510604801	22/10/2001	0510604801	06/04/1999	ESP	15.000.000,00	100,00	13.902.479,00	5,220	M	MIIA	0,750	12	FRCC	06/04/2029	330	14,720	02034	00994	00163	57762	00000
012803810519003054	22/10/2001	0519003054	06/04/1999	ESP	16.000.000,00	100,00	12.747.914,00	5,220	M	MIIA	0,750	12	FRCC	06/04/2019	210	14,720	02367	00747	00208	24833	00010
012803820510007243	22/10/2001	0510007243	06/04/1999	ESP	27.000.000,00	100,00	12.469.000,00	5,220	M	MIIA	0,750	12	FRCC	06/04/2029	330	14,720	02368	00748	00118	29704	00006
012805700510605896	22/10/2001	0510605896	06/04/1999	ESP	9.500.000,00	100,00	8.727.383,00	5,220	M	MIIA	0,750	12	FRCC	06/04/2019	210	14,720	01855	01001	00072	9426	00004
012803400510610986	22/10/2001	0510610986	06/04/1999	ESP	7.000.000,00	100,00	6.411.861,00	5,220	M	MIIA	0,750	12	FRCC	06/04/2019	210	14,720	02068	00378	00204	17350	00002
012801610510602806	22/10/2001	0510602806	06/04/1999	ESP	4.000.000,00	100,00	3.674.674,00	5,220	M	MIIA	0,750	12	FRCC	06/04/2019	210	14,720	00000	00000	00000	5940	00000
012802020510602875	22/10/2001	0510602875	06/04/1999	ESP	5.700.000,00	100,00	4.497.673,00	5,220	M	MIIA	0,750	12	FRCC	06/04/2009	90	14,720	01549	00187	00041	13870	00000
012801800510607732	22/10/2001	0510607732	06/04/1999	ESP	20.988.000,00	100,00	10.311.885,00	5,220	M	MIIA	0,750	12	FRCC	06/04/2024	270	14,720	00000	00604	00006	45916	00009
012801700510602703	22/10/2001	0510602703	06/04/1999	ESP	21.000.000,00	100,00	13.972.071,00	5,220	M	MIIA	0,750	12	FRCC	06/04/2015	162	14,720	01414	00676	00059	35721	00001
012800550510605976	22/10/2001	0510605976	06/04/1999	ESP	7.000.000,00	100,00	6.427.319,00	5,120	M	MIIA	0,650	12	FRCC	06/04/2019	210	14,620	02618	00625	00160	34675	00003
012800820510605065	22/10/2001	0510605065	06/04/1999	ESP	23.000.000,00	100,00	15.895.795,00	5,170	M	MIIA	0,700	12	FRCC	06/04/2034	390	14,670	00000	00000	00000		00000
012800360519004193	22/10/2001	0519004193	06/04/1999	ESP	14.300.000,00	100,00	10.536.919,00	5,220	M	MIIA	0,750	12	FRCC	06/04/2024	270	14,720	02037	00000	00137	28789	00006
012800360519004214	22/10/2001	0519004214	06/04/1999	ESP	13.350.000,00	100,00	10.601.895,00	5,320	M	MIIA	0,850	12	FRCC	06/10/2018	204	14,820	00000	01384	00187	73120N	00004
012800370510605342	22/10/2001	0510605342	06/04/1999	ESP	23.750.000,00	100,00	20.138.509,00	5,170	M	MIIA	0,700	12	FRCC	06/07/2020	225	14,670	01099	00123	00159	5107	00005
012800780510604347	22/10/2001	0510604347	06/04/1999	ESP	17.000.000,00	100,00	12.680.067,00	5,220	M	MIIA	0,750	12	FRCC	06/04/2014	150	14,720	00304	00000	00222	15557	00006
012800310510603572	22/10/2001	0510603572	06/04/1999	ESP	22.500.000,00	100,00	17.541.891,00	5,220	M	MIIA	0,750	12	FRCC	06/07/2018	201	14,720	01995	00504	00008	53697	00000
012800280510605627	22/10/2001	0510605627	06/04/1999	ESP	10.000.000,00	100,00	8.479.318,00	5,270	M	MIIA	0,800	12	FRCC	06/04/2019	210	14,770	01471	00000	00085	39955	00005
012800310510603586	22/10/2001	0510603586	06/04/1999	ESP	27.800.000,00	100,00	17.176.808,00	4,970	M	MIIA	0,500	12	FRCC	06/07/2012	129	14,470	01557	00472	00161	19023	00008
012800210510606775	22/10/2001	0510606775	06/04/1999	ESP	8.000.000,00	100,00	7.013.494,00	5,200	M	MIIA	0,730	12	FRCC	06/04/2014	150	14,700	00000	00835	00109	43579	00003
012800150510604095	22/10/2001	0510604095	06/04/1999	ESP	8.000.000,00	100,00	7.000.958,00	5,220	M	MIIA	0,750	12	FRCC	06/04/2014	150	14,720	00000	00000	00067	37487	00010
012800240510604132	22/10/2001	0510604132	06/04/1999	ESP	13.000.000,00	100,00	11.169.945,00	5,220	M	MIIA	0,750	12	FRCC	06/04/2019	210	14,720	01540	01421	00204	31479	00010
012806800510007464	22/10/2001	0510007464	06/04/1999	ESP	3.000.000,00	100,00	2.756.000,00	5,220	M	MIIA	0,750	12	FRCC	06/04/2019	210	14,720	01469	01044	00161	38776	00002
012808030510671894	22/10/2001	0510671894	06/04/1999	ESP	20.000.000,00	100,00	18.390.677,00	5,220	M	MIIA	0,750	12	FRCC	06/04/2019	210	14,720	01927	00101	00097	8041	00003
012807040510603685	22/10/2001	0510603685	06/04/1999	ESP	11.000.000,00	100,00	10.390.138,00	5,220	M	MIIA	0,750	12	FRCC	06/04/2024	270	14,720	00701	00361	00063	3/25070	00003
012808000510664884	22/10/2001	0510664884	06/04/1999	ESP	16.000.000,00	100,00	5.793.690,00	4,970	M	MIIA	0,500	12	FRCC	06/04/2014	150	14,470	02379	00469	00175	45318	00001
012807900519004415	22/10/2001	0519004415	06/04/1999	ESP	9.000.000,00	100,00	8.286.533,00	5,470	M	MIIA	1,000	12	FRCC	06/04/2019	210	14,970	01311	00308	00046	23858	00000
012808000510664821	22/10/2001	0510664821	06/04/1999	ESP	10.300.000,00	100,00	9.805.337,00	5,370	M	MIIA	0,900	12	FRCC	06/04/2019	210	14,870	01987	00138	00095	11084	00001
012807000510612354	22/10/2001	0510612354	07/04/1999	ESP	20.000.000,00	100,00	19.414.325,00	5,320	M	MIIA	0,850	12	FRCC	07/04/2034	390	14,820	00595	00072	00061	3737	00002
012807410510702002	22/10/2001	0510702002	07/04/1999	ESP	8.000.000,00	100,00	7.552.800,00	5,350	M	MIIA	0,900	12	FRCC	07/04/2024	270	14,850	01584	00519	00061	40623	00000
012807340510605724	22/10/2001	0510605724	07/04/1999	ESP	5.300.000,00	100,00	5.101.684,00	5,720	M	MIIA	1,250	12	FRCC	07/04/2029	330	15,220	01688	01039	00147	16405	00009
012806370519005095	22/10/2001	0519005095	07/04/1999	ESP	4.800.000,00	100,00	4.244.374,00	5,970	M	MIIA	1,500	12	FRCC	07/04/2014	150	15,470	02551	01412	00201	99560	00003
012836700510000017	22/10/2001	0510000017	07/04/1999	ESP	10.000.000,00	100,00	6.886.793,00	5,070	M	MIIA	0,600	12	FRCC	07/04/2014	150	14,570	02500	00785	00115	52272	00000
012860010519769392	22/10/2001	0519769392	07/04/1999	ESP	32.000.000,00	100,00	29.425.067,00	5,220	M	MIIA	0,750	12	FRCC	07/04/2019	210	14,720	02928	00154	00186	7762	00000
012831500519769551	22/10/2001	0519769551	07/04/1999	ESP	8.500.000,00	100,00	7.116.425,00	4,770	M	MIIA	1,000	12	FRCC	07/04/2011	114	14,270	00405	00000	00045	22321	00000
012800140510605354	22/10/2001	0510605354	07/04/1999	ESP	10.000.000,00	100,00	9.196.535,00	5,070	M	MIIA	0,600	12	FRCC	07/04/2019	210	14,570	00000	00829	00046	52291	00002
012800180510608074	22/10/2001	0510608074	07/04/1999	ESP	8.000.000,00	100,00	7.541.832,00	5,170	M	MIIA	0,700	12	FRCC	07/04/2024	270	14,670	02074	00972	00170	29226	00008
012800180510607927	22/10/2001	0510607927	07/04/1999	ESP	16.200.000,00	100,00	15.275.786,00	5,220	M	MIIA	0,750	12	FRCC	07/04/2024	270	14,720	00842	00000	00031	64688	00004
012800720510603291	22/10/2001	0510603291	07/04/1999	ESP	14.000.000,00	100,00	7.450.453,00	5,270	M	MIIA	0,800	12	FRCC	07/04/2017	186	14,770	00000	00538	00232	39233	00000
012800800510603061	22/10/2001	0510603061	07/04/1999	ESP	13.700.000,00	100,00	13.282.395,00	5,170	M	MIIA	0,700	12	FRCC	07/04/2034	390	14,670	02928	00222	00054	9989	00005
012800760510603932	22/10/2001	0510603932	07/04/1999	ESP	23.000.000,00	100,00	20.169.450,00	5,220	M	MIIA	0,750	12	FRCC	01/04/2014	150	14,720	02178	00000	00024	73665	00003
012800380510602956	22/10/2001	0510602956	07/04/1999	ESP	17.500.000,00	100,00	16.273.238,00	5,120	M	MIIA	0,650	12	FRCC	07/04/2029	330	14,620	01806	00000	00085	78871	00005
012800920510602415	22/10/2001	0510602415	07/04/1999	ESP	5.000.000,00	100,00	2.831.838,00	5,220	M	MIIA	0,750	12	FRCC	07/04/2011	114	14,720	02734	00734	00036	10989	00007
012801100510606745	22/10/2001	0510606745	07/04/1999	ESP	12.000.000,00	100,00	10.524.837,00	5,170	M	MIIA	0,700	12	FRCC	07/04/2014	150	14,670	01245	00287	00205	26063	00004
012800620519002091	22/10/2001	0519002091	07/04/1999	ESP	7.000.000,00	100,00	6.600.649,00	5,220	M	MIIA	0,750	12	FRCC	07/04/2024	270	14,720	00000	00000	00001	81308	00000
012800660510602354	22/10/2001	0510602354	07/04/1999	ESP	14.000.000,00	100,00	12.283.945,00	5,170	M	MIIA	0,700	12	FRCC	07/04/2014	150	14,670	01744	01625	00182	57032	00004
012803400510611091	22/10/2001	0510611091	07/04/1999	ESP	9.000.000,00	100,00	8.480.559,00	5,070	M	MIIA	0,600	12	FRCC	07/04/2024	270	14,570	01904	00283	00115	13882	00004
012803100510602395	22/10/2001	0510602395	07/04/1999	ESP	20.000.000,00	100,00	16.822.480,00	5,170	M	MIIA	0,700	12	FRCC	07/04/2020	222	14,670	00000	00235	00046	12456	00006
012803400510611021	22/10/2001	0510611021	07/04/1999	ESP	5.000.000,00	100,00	3.279.253,00	5,220	M	MIIA	0,750	12	FRCC	07/04/2007	66	14,720	02071	00379	00044	17376	00001
012805110510605641	22/10/2001	0510605641	07/04/1999	ESP	13.000.000,00	100,00	11.398.260,00	5,220	M	MIIA	0,750	12	FRCC	07/04/2014	150	14,720	00986	00585	00017	34882	00002
012803000510705705	22/10/2001	0510705705	07/04/1999	ESP	9.000.000,00	100,00	6.858.914,00	5,170	M	MIIA	0,700	12	FRCC	07/03/2012	125	14,670	01468	00015	00017	367/8	00005
012804000510632865	22/10/2001	0510632865	07/04/1999	ESP	9.500.000,00	100,00	8.329.500,00	5,220	M	MIIA	0,750	12	FRCC	07/04/2014	150	14,720	01952	00798	00167	40345	00000
012803960510003344	22/10/2001	0510003344	08/04/1999	ESP	8.000.000,00	100,00	7.007.083,00	5,220	M	MIIA	0,750	12	FRCC	08/04/2014	150	14,720	01010	00354	00127	10779	00003
012805390510602365	22/10/2001	0510602365	08/04/1999	ESP	11.000.000,00	100,00	7.977.412,00	5,220	M	MIIA	0,750	12	FRCC	08/04/2007	66	14,720	02250	00881	00217	43470	00000
012804010510633426	22/10/2001	0510633426	08/04/1999	ESP	11.500.000,00	100,00	9.388.528,00	5,220	M	MIIA	0,750	12	FRCC	08/04/2024	270	14,720	02735	00807	00118	22181	00003

135

CARTERA DE PARTICIPACIONES HIPOTECARIAS

NUM.PARTICIP.	FEC.EMI.	NUM.PREST.	F.APERT.	DIV.	CAPITAL INIC.	%PART.	CAPITAL PEND.	%NOMIN.	(1)	(2)	DIFERE.	(3)	(4)	F.VENCI.	(5)	%DEMORA	TOMO	LIBRO	FOLIO	FINCA	INSC.
012802440510606333	22/10/2001	0510606333	08/04/1999	ESP	13.500.000,00	100,00	12.718.532,00	5,220	M	MI1A	0,750	12	FRCC	08/04/2024	270	14,720	01805	00092	00049	7738	00003
012803820510007236	22/10/2001	0510007236	08/04/1999	ESP	6.500.000,00	100,00	5.713.170,00	5,470	M	MI1A	1,000	12	FRCC	08/04/2014	150	14,970	02368	00748	00043	4792	00004
012802310510601966	22/10/2001	0510601966	08/04/1999	ESP	10.750.000,00	100,00	7.649.392,00	5,170	M	MI1A	0,700	12	FRCC	08/07/2015	165	14,670	03993	00660	00034	47425	00003
012802400519612256	22/10/2001	0519612256	08/04/1999	ESP	9.000.000,00	100,00	8.490.969,00	5,220	M	MI1A	0,750	12	FRCC	08/04/2024	270	14,720	02861	00283	00055	19320	00002
012803600510633455	22/10/2001	0510633455	08/04/1999	ESP	20.000.000,00	100,00	15.009.627,00	4,970	M	MI1A	0,500	12	FRCC	08/04/2019	210	14,470	00936	00455	00170	11429	00022
012805240510606424	22/10/2001	0510606424	08/04/1999	ESP	6.000.000,00	100,00	3.884.333,00	5,320	M	MI1A	0,850	12	FRCC	08/04/2009	90	14,820	02750	00204	00069	8565	00000
012805950510602421	22/10/2001	0510602421	08/04/1999	ESP	14.000.000,00	100,00	13.418.448,00	5,220	M	MI1A	0,750	12	FRCC	08/04/2029	330	14,720	01925	00646	00001	2658	00012
012805540519002485	22/10/2001	0519002485	08/04/1999	ESP	15.000.000,00	100,00	9.929.287,00	4,870	M	MI1A	0,400	12	FRCC	08/08/2010	106	14,370	02832	00013	00060	266-N	00004
012805820510602996	22/10/2001	0510602996	08/04/1999	ESP	12.000.000,00	100,00	11.034.402,00	5,220	M	MI1A	0,750	12	FRCC	08/04/2019	210	14,720	03788	00483	00077	26553	00000
012805200519605186	22/10/2001	0519605186	08/04/1999	ESP	6.500.000,00	100,00	5.973.379,00	5,470	M	MI1A	1,000	12	FRCC	08/04/2019	210	14,970	01482	00555	00041	26317	00003
012805000510629591	22/10/2001	0510629591	08/04/1999	ESP	30.000.000,00	100,00	27.606.077,00	5,070	M	MI1A	0,600	12	FRCC	08/04/2029	330	14,570	02431	00352	00211	22924	00005
012806210510004983	22/10/2001	0510004983	08/04/1999	ESP	9.000.000,00	100,00	8.481.048,00	5,470	M	MI1A	1,000	12	FRCC	08/04/2024	270	14,970	00746	00746	00174	27285	00000
012800560510603023	22/10/2001	0510603023	08/04/1999	ESP	23.000.000,00	100,00	18.741.510,00	5,120	M	MI1A	0,650	12	FRCC	08/04/2019	210	14,620	00000	00661	00212	3753	00000
012801100510606521	22/10/2001	0510606521	08/04/1999	ESP	9.000.000,00	100,00	7.895.918,00	5,220	M	MI1A	0,750	12	FRCC	08/04/2014	150	14,720	01318	00312	00153	29461	00003
012801000510610326	22/10/2001	0510610326	08/04/1999	ESP	10.000.000,00	100,00	4.532.082,00	5,220	M	MI1A	0,750	12	FRCC	08/05/2007	67	14,720	00375	00375	00017	29080	00006
012801400519008385	22/10/2001	0519008385	08/04/1999	ESP	8.000.000,00	100,00	7.547.530,00	5,220	M	MI1A	0,750	12	FRCC	08/04/2024	270	14,720	02455	01735	00027	4577	00006
012800550510605997	22/10/2001	0510605997	08/04/1999	ESP	6.500.000,00	100,00	5.704.911,00	5,220	M	MI1A	0,750	12	FRCC	08/04/2014	150	14,720	02589	00596	00210	26056	00008
012800460510606212	22/10/2001	0510606212	08/04/1999	ESP	7.000.000,00	100,00	6.149.914,00	5,220	M	MI1A	0,750	12	FRCC	08/04/2014	150	14,720	03556	00101	00181	13815	00000
012800480519007726	22/10/2001	0519007726	08/04/1999	ESP	10.300.000,00	100,00	9.897.556,00	5,470	M	MI1A	1,000	12	FRCC	08/04/2029	330	14,970	03571	00839	00169	11032	00008
012801400519008462	22/10/2001	0519008462	08/04/1999	ESP	6.000.000,00	100,00	5.657.693,00	5,220	M	MI1A	0,750	12	FRCC	08/04/2024	270	14,720	01385	00756	00097	3628	00005
012800820510604456	22/10/2001	0510604456	08/04/1999	ESP	17.000.000,00	100,00	14.495.337,00	5,120	M	MI1A	0,650	12	FRCC	08/04/2012	126	14,620	02688	02129	00055	9366	00009
012800750510602622	22/10/2001	0510602622	08/04/1999	ESP	10.000.000,00	100,00	6.452.547,00	5,220	M	MI1A	0,750	12	FRCC	08/09/2007	71	14,720	00218	00218	00211	99	00007
012831600519769995	22/10/2001	0519769995	08/04/1999	ESP	5.000.000,00	100,00	4.612.169,00	4,770	M	MI1A	1,000	12	FRCC	08/04/2019	210	14,270	00857	00857	00007	32626	00000
012866160510000226	22/10/2001	0510000226	08/04/1999	ESP	4.500.000,00	100,00	3.963.136,00	5,470	M	MI1A	1,000	12	FRCC	08/04/2014	150	14,970	02089	00299	00021	14748	00007
012806620519003391	22/10/2001	0519003391	08/04/1999	ESP	8.500.000,00	100,00	7.816.031,00	5,220	M	MI1A	0,750	12	FRCC	08/04/2019	210	14,720	02147	00454	00157	43882	00003
012807600510605785	22/10/2001	0510605785	08/04/1999	ESP	6.500.000,00	100,00	5.700.790,00	5,270	M	MI1A	0,800	12	FRCC	08/04/2014	150	14,770	00622	00172	00018	7155	00005
012807900519004457	22/10/2001	0519004457	09/04/1999	ESP	8.000.000,00	100,00	7.365.800,00	5,470	M	MI1A	1,000	12	FRCC	09/04/2019	210	14,970	01218	00215	00140	17379	00000
012806610519004664	22/10/2001	0519004664	09/04/1999	ESP	12.000.000,00	100,00	11.068.823,00	5,470	M	MI1A	1,000	12	FRCC	09/04/2019	210	14,970	03303	00478	00105	33179	00002
012807000510612585	22/10/2001	0510612585	09/04/1999	ESP	10.300.000,00	100,00	8.459.037,00	5,170	M	MI1A	0,700	12	FRCC	09/04/2022	246	14,670	00429	00197	00045	11435	00005
012807400510608922	22/10/2001	0510608922	09/04/1999	ESP	5.600.000,00	100,00	3.854.096,00	5,220	M	MI1A	0,750	12	FRCC	09/06/2006	56	14,720	01887	00061	00022	4456	00004
012807330519006801	22/10/2001	0519006801	09/04/1999	ESP	10.000.000,00	100,00	9.227.410,00	5,720	M	MI1A	1,250	12	FRCC	09/04/2019	210	15,220	00000	00000	00000	50108 50090	00000
012807200510608314	22/10/2001	0510608314	09/04/1999	ESP	11.649.754,00	100,00	10.703.507,00	5,220	M	MI1A	0,750	12	FRCC	09/04/2019	210	14,720	01671	00954	00166	62953	00003
012806510519005032	22/10/2001	0519005032	09/04/1999	ESP	10.000.000,00	100,00	5.735.864,00	5,220	M	MI1A	0,750	12	FRCC	09/12/2006	62	14,720	01751	00193	00089	16551	00001
012806450519006776	22/10/2001	0519006776	09/04/1999	ESP	8.000.000,00	100,00	7.388.576,00	5,720	M	MI1A	1,250	12	FRCC	09/04/2019	210	15,220	00649	00059	00201	6984	00002
012844360510604274	22/10/2001	0510604274	09/04/1999	ESP	13.000.000,00	100,00	12.258.345,00	5,220	M	MI1A	0,750	12	FRCC	09/04/2024	270	14,720	02370	00377	00148	22164	00000
012806320519000435	22/10/2001	0519000435	09/04/1999	ESP	6.900.000,00	100,00	5.509.179,00	6,220	M	MI1A	1,750	12	FRCC	09/04/2009	90	15,720	01873	00029	00163	2920	00004
012801510510606884	22/10/2001	0510606884	09/04/1999	ESP	4.500.000,00	100,00	3.550.793,00	5,220	M	MI1A	0,750	12	FRCC	09/04/2009	90	14,720	01133	00430	00027	43247	00004
012801530519006137	22/10/2001	0519006137	09/04/1999	ESP	7.500.000,00	100,00	7.191.595,00	5,320	M	MI1A	0,850	12	FRCC	09/04/2029	330	14,820	02075	00283	00041	7626	00009
012801530519006144	22/10/2001	0519006144	09/04/1999	ESP	12.300.000,00	100,00	11.789.064,00	5,220	M	MI1A	0,750	12	FRCC	09/04/2029	330	14,720	01959	00454	00096	40861	00005
012801010510603831	22/10/2001	0510603831	09/04/1999	ESP	10.000.000,00	100,00	9.485.016,00	5,320	M	MI1A	0,850	12	FRCC	09/04/2029	330	14,820	01771	01771	00033	34517	00004
012801200519003262	22/10/2001	0519003262	09/04/1999	ESP	10.000.000,00	100,00	8.977.851,00	5,270	M	MI1A	0,800	12	FRCC	09/04/2016	174	14,770	00318	00014	00067	1357	00003
012801800510607795	22/10/2001	0510607795	09/04/1999	ESP	9.000.000,00	100,00	8.501.022,00	5,220	M	MI1A	0,750	12	FRCC	09/04/2024	270	14,720	01227	00205	00256	25312	00005
012802100510602911	22/10/2001	0510602911	09/04/1999	ESP	13.000.000,00	100,00	10.452.920,00	5,220	M	MI1A	0,750	12	FRCC	09/04/2014	150	14,720	01568	00356	00201	26256	00002
012806300510608147	22/10/2001	0510608147	09/04/1999	ESP	7.800.000,00	100,00	6.427.925,00	5,470	M	MI1A	1,000	12	FRCC	09/04/2024	270	14,970	01723	00466	00147	40741	00007
012806300510608042	22/10/2001	0510608042	09/04/1999	ESP	8.000.000,00	100,00	7.379.209,00	5,470	M	MI1A	1,000	12	FRCC	09/04/2019	210	14,970	01434	00490	00214	36009	00004
012804300510628653	22/10/2001	0510628653	09/04/1999	ESP	18.500.000,00	100,00	16.057.161,00	5,120	M	MI1A	0,650	12	FRCC	09/04/2019	210	14,620	00000	01138	00026	11054	00002
012805800510610092	22/10/2001	0510610092	09/04/1999	ESP	18.500.000,00	100,00	13.616.500,00	4,970	M	MI1A	0,500	12	FRCC	09/08/2014	154	14,470	03983	00634	00149	33015	00000
012803810519003103	22/10/2001	0519003103	09/04/1999	ESP	11.500.000,00	100,00	10.574.630,00	5,220	M	MI1A	0,750	12	FRCC	09/04/2019	210	14,720	00000	00335	00051	30262BIS	00000
012802400519612403	22/10/2001	0519612403	09/04/1999	ESP	18.000.000,00	100,00	16.523.028,00	5,070	M	MI1A	0,600	12	FRCC	09/04/2019	210	14,570	01719	00176	00211	17261	00002
012803010510603415	22/10/2001	0510603415	09/04/1999	ESP	19.000.000,00	100,00	14.268.541,00	4,970	M	MI1A	0,500	12	FRCC	09/09/2013	143	14,470	01618	00554	00125	3696	00008
012803150510001485	22/10/2001	0510001485	09/04/1999	ESP	13.000.000,00	100,00	11.372.767,00	5,170	M	MI1A	0,700	12	FRCC	09/04/2023	258	14,670	01728	00319	00142	19331	00003
012803500510513913	22/10/2001	0510513913	09/04/1999	ESP	13.500.000,00	100,00	12.723.843,00	5,120	M	MI1A	0,650	12	FRCC	09/04/2024	270	14,620	00852	00635	00097	11704	00007
012803000510706132	22/10/2001	0510706132	09/04/1999	ESP	12.000.000,00	100,00	6.850.079,00	5,220	M	MI1A	0,750	12	FRCC	09/11/2007	73	14,720	01156	00500	00046	18806	00006
012801510510606534	22/10/2001	0510606534	16/04/1999	ESP	7.200.000,00	100,00	6.805.542,00	5,370	M	MI1A	0,900	12	FRCC	16/04/2024	270	14,870	00000	00177	00120	12512	00002
012807510510603613	22/10/2001	0510603613	23/04/1999	ESP	22.000.000,00	100,00	20.776.007,00	5,120	M	MI1A	0,650	12	FRCC	23/04/2024	271	14,620	01599	00065	00003	4023	00005
012806500519006417	22/10/2001	0519006417	23/04/1999	ESP	9.500.000,00	100,00	8.360.196,00	5,220	M	MI1A	0,750	12	FRCC	23/04/2014	151	14,720	00316	00259	00050	20065	00003
012838760519770291	22/10/2001	0519770291	23/04/1999	ESP	5.000.000,00	100,00	3.074.280,00	6,210	M	MI1A	1,000	12	FRCC	23/04/2014	151	15,710	02991	00413	00177	20212	00000
012806450519006951	22/10/2001	0519006951	23/04/1999	ESP	10.000.000,00	100,00	8.804.422,00	5,120	M	MI1A	0,650	12	FRCC	23/04/2014	151	14,620	01041	00188	00129	16460	00001
012866160510000205	22/10/2001	0510000205	23/04/1999	ESP	5.500.000,00	100,00	4.866.302,00	5,470	M	MI1A	1,000	12	FRCC	23/04/2014	151	14,970	01648	00237	00169	13768	00010
012806510519005011	22/10/2001	0519005011	23/04/1999	ESP	16.000.000,00	100,00	15.089.359,00	5,220	M	MI1A	0,750	12	FRCC	23/04/2024	271	14,720	01242	00471	00149	47818	00004
012806610519004741	22/10/2001	0519004741	23/04/1999	ESP	8.300.000,00	100,00	7.667.033,00	5,370	M	MI1A	0,900	12	FRCC	23/04/2019	211	14,870	00815	00223	00025	28462	00002
012808760519006951	22/10/2001	0519006951	23/04/1999	ESP	10.000.000,00	100,00	9.258.353,00	5,470	M	MI1A	1,000	12	FRCC	23/04/2019	211	14,970	01896	00121	00136	12412	00002
012808100510662542	22/10/2001	0510662542	23/04/1999	ESP	15.000.000,00	100,00	14.399.243,00	5,270	M	MI1A	0,800	12	FRCC	23/04/2029	331	14,770	01658	00208	00039	5313	00007
012808020510606527	22/10/2001	0510606527	23/04/1999	ESP	10.000.000,00	100,00	8.005.326,00	5,170	M	MI1A	0,700	12	FRCC	02/05/2009	91	14,670	02398	00257	00087	24385	00002
012808030510671943	22/10/2001	0510671943	23/04/1999	ESP	7.300.000,00	100,00	3.262.416,00	5,470	M	MI1A	1,000	12	FRCC	23/11/2007	74	14,970	00859	00173	00070	11481	00002
012808500510610166	22/10/2001	0510610166	23/04/1999	ESP	4.400.000,00	100,00	3.834.367,00	5,470	M	MI1A	1,000	12	FRCC	23/02/2014	149	14,970	00462	00080	00151	4337	00000
012806360510600222	22/10/2001	0510600222	23/04/1999	ESP	8.500.000,00	100,00	7.498.111,00	5,470	M	MI1A	1,000	12	FRCC	23/04/2014	151	14,970	00844	00169	00018	4768	00001
012800750510602706	22/10/2001	0510602706	23/04/1999	ESP	13.000.000,00	100,00	10.021.779,00	5,220	M	MI1A	0,750	12	FRCC	23/04/2014	151	14,720	02345	00196	00000	45706	00007
012800660510602375	22/10/2001	0510602375	23/04/1999	ESP	30.000.000,00	100,00	28.261.116,00	5,070	M	MI1A	0,600	12	FRCC	23/04/2029	331	14,570	01690	00199	00001	14586	00006
012800800510603103	22/10/2001	0510603103	23/04/1999	ESP	34.000.000,00	100,00	25.339.470,00	5,170	M	MI1A	0,700	12	FRCC	23/03/2016	174	14,670	00000	02720	00095	60031	00005
012800250510604476	22/10/2001	0510604476	23/04/1999	ESP	20.000.000,00	100,00	18.921.439,00	4,960	M	MI1A	0,480	12	FRCC	23/04/2024	271	14,460	02061	00000	00055	60500	00000
012800370510605405	22/10/2001	0510605405	23/04/1999	ESP	26.000.000,00	100,00	11.991.853,00	5,220	M	MI1A	0,750	12	FRCC	23/06/2010	105	14,720	00817	00028	00057	1411	00004
012800230510610907	22/10/2001	0510610907	23/04/1999	ESP	19.000.000,00	100,00	18.239.137,00	5,070	M	MI1A	0,600	12	FRCC	23/04/2029	331	14,570	02050	02050	00191	34306	00008
012801010510603915	22/10/2001	0510603915	23/04/1999	ESP	14.000.000,00	100,00	12.724.206,00	5,270	M	MI1A	0,800	12	FRCC	23/09/2022	252	14,770	02373	00178	00003	9722	00003
012801700510602801	22/10/2001	0510602801	23/04/1999	ESP	10.500.000,00	100,00	8.825.907,00	5,220	M	MI1A	0,750	12	FRCC	23/04/2011	115	14,720	01070	00477	00129	43434	00005
012801000510610494	22/10/2001	0510610494	23/04/1999	ESP	10.000.000,00	100,00	7.074.888,00	5,220	M	MI1A	0,750	12	FRCC	23/06/2009	93	14,720	00747	00054	00118	6284	00004
012800550510605927	22/10/2001	0510605927	23/04/1999	ESP	10.000.000,00	100,00	8.815.795,00	5,170	M	MI1A	0,700	12	FRCC	23/04/2014	151	14,670	00000	00538	00182	26488	00005
012801100510606752	22/10/2001	0510606752	23/04/1999	ESP	13.600.000,00	100,00	12.530.276,00	5,220	M	MI1A	0,750	12	FRCC	23/04/2019	211	14,720	00953	00292	00119	25392	00003
012800520510604986	22/10/2001	0510604986	23/04/1999	ESP	12.000.000,00	100,00	11.535.095,00	5,220	M	MI1A	0,750	12	FRCC	23/04/2029	331	14,720	00832	00698	00132	7212	00004
012801000510610564	22/10/2001	0510610564	23/04/1999	ESP	8.700.000,00	100,00	8.361.384,00	5,370	M	MI1A	0,900	12	FRCC	23/04/2029	331	14,870	00000	00318	00083	22356	00008
012801000510610571	22/10/2001	0510610571	23/04/1999	ESP	15.000.000,00	100,00	7.069.711,00	5,070	M	MI1A	0,600	12	FRCC	23/04/2029	331	14,570	01499	01499	00046	38118	00008
012800220510603661	22/10/2001	0510603661	23/04/1999	ESP	9.000.000,00	100,00	7.943.499,00	5,960	M	MI1A	0,750	12	FRCC	23/04/2014	151	15,460	01096	01084	00157	98483	00000
012800180510608053	22/10/2001	0510608053	23/04/1999	ESP	26.000.000,00	100,00	22.905.488,00	5,120	M	MI1A	0,650	12	FRCC	23/04/2014	151	14,620	00635	00060	00093	3892	00005
012800180510607696	22/10/2001	0510607696	23/04/1999	ESP	11.500.000,00	100,00	10.597.514,00	5,070	M	MI1A	0,600	12	FRCC	23/04/2019	211	14,570	00430	00092	00125	5783	00003
012800140510605424	22/10/2001	0510605424	23/04/1999	ESP	3.500.000,00	100,00	3.225.339,00	5,070	M	MI1A	0,600	12	FRCC	23/04/2019	211	14,570	01680	00694	00173	38997	00003
012800170510603803	22/10/2001	0510603803	23/04/1999	ESP	13.000.000,00	100,00	12.535.109,00	5,470	M	MI1A	1,000	12	FRCC	23/04/2029	331	14,970	01212	00445	00010	36898	00002
012800160510605594	22/10/2001	0510605594	23/04/1999	ESP	7.000.000,00	100,00	6.172.758,00	5,220	M	MI1A	0,750	12	FRCC	23/04/2014	151	14,720	00906	00059	00157	4382	00004
012800160510605566	22/10/2001	0510605566	23/04/1999	ESP	27.000.000,00	100,00	23.103.586,00	5,120	M	MI1A	0,650	12	FRCC	23/06/2017	189	14,620	02678	00703	00017	3313	00004
012806300510608266	22/10/2001	0510608266	23/04/1999	ESP	11.000.000,00	100,00	4.971.180,00	5,370	M	MI1A	0,900	12	FRCC	23/04/2014	151	14,870	01683	00462	00216	28797	00004
012806030510003187	22/10/2001	0510003187	23/04/1999	ESP	7.000.000,00	100,00	5.658.890,00	5,960	M	MI1A	0,750	12	FRCC	23/04/2024	271	15,460	01623	00322	00011	23341	00004
012803930519004193	22/10/2001	0519004193	23/04/1999	ESP	6.000.000,00	100,00	4.516.987,00	5,220	M	MI1A	0,750	12	FRCC	23/02/2010	101	14,720	00317	00240	00195	24552	00009
012806030510003194	22/10/2001	0510003194	23/04/1999	ESP	12.000.000,00	100,00	11.345.251,00	5,220	M	MI1A	0,750	12	FRCC	23/04/2024	271	14,720	01618	00320	00184	23330	00004
012805700510606302	22/10/2001	0510606302	23/04/1999	ESP	10.000.000,00	100,00	9.597.614,00	5,220	M	MI1A	0,750	12	FRCC	23/04/2029	331	14,720	01855	01001	00161	32402	00007
012805820510602926	22/10/2001	0510602926	23/04/1999	ESP	6.000.000,00	100,00	3.393.847,00	5,270	M	MI1A	0,800	12	FRCC	23/04/2014	151	14,770	03728	00551	00025	36047	00000
012805810510604913	22/10/2001	0510604913	23/04/1999	ESP	6.800.000,00	100,00	6.180.458,00	5,220	M	MI1A	0,750	12	FRCC	23/04/2017	187	14,720	05420	01384	00060	5551-N	00000
012803520510603221	22/10/2001	0510603221	23/04/1999	ESP	9.000.000,00	100,00	8.506.620,00	5,120	M	MI1A	0,650	12	FRCC	23/04/2024	271	14,620	01670	00184	00187	4734N	00005
012803800519003452	22/10/2001	0519003452	23/04/1999	ESP	7.600.000,00	100,00	6.696.416,00	5,220	M	MI1A	0,750	12	FRCC	23/04/2014	151	14,720	02399	00371	00208	39497	00002
012803800519003466	22/10/2001	0519003466	23/04/1999	ESP	7.600.000,00	100,00	6.696.416,00	5,220	M	MI1A	0,750	12	FRCC	23/04/2014	151	14,720	02399	00371	00210	39499	00005
012803090510600833	22/10/2001	0510600833	23/04/1999	ESP	5.000.000,00	100,00	2.311.546,00	5,170	M	MI1A	0,700	12	FRCC	23/05/2007	68	14,670	01594	00860	00134	8212	00009
012803020510603535	22/10/2001	0510603535	23/04/1999	ESP	20.000.000,00	100,00	17.466.645,00	5,120	M	MI1A	0,650	12	FRCC	23/04/2024	271	14,620	02028	00568	00124	21958	00003
012805400510604242	22/10/2001	0510604242	23/04/1999	ESP	4.875.000,00	100,00	4.294.527,00	5,220	M	MI1A	0,750	12	FRCC	23/04/2014	151	14,720	02525	00383	00153	43813	00000
012805330510601302	22/10/2001	0510601302	23/04/1999	ESP	17.000.000,00	100,00	15.651.190,00	5,070	M	MI1A	0,600	12	FRCC	23/04/2019	211	14,570	00715	00715	00168	8137	00000
012805340510606812	22/10/2001	0510606812	23/04/1999	ESP	11.500.000,00	100,00	11.026.071,00	5,170	M	MI1A	0,700	12	FRCC	23/04/2029	331	14,670	02291	00610	00110	25267-N	00007
012803000510706181	22/10/2001	0510706181	24/04/1999	ESP	11.000.000,00	100,00	8.812.512,00	5,220	M	MI1A	0,750	12	FRCC	24/04/2011	115	14,720	01065	00275	00023	21853	00003
012803000510705915	22/10/2001	0510705915	26/04/1999	ESP	12.000.000,00	100,00	10.600.008,00	5,170	M	MI1A	0,700	12	FRCC	26/04/2014	151	14,670	00485	00392	00079	38244	00003
012802600510606461	22/10/2001	0510606461	26/04/1999	ESP	7.000.000,00	100,00	6.443.247,00	5,220	M	MI1A	0,750	12	FRCC	26/04/2019	211	14,720	04278	00766	00171	49972	00001
012805340510606875	22/10/2001	0510606875	26/04/1999	ESP	4.000.000,00	100,00	3.528.519,00	5,470	M	MI1A	1,000	12	FRCC	26/04/2014	151	14,970	01281	00041	00151	5181	00002
012805110510605795	22/10/2001	0510605795	26/04/1999	ESP	9.000.000,00	100,00	5.674.616,00	5,220	M	MI1A	0,750	12	FRCC	26/11/2009	98	14,720	00986	00585	00009	34878	00003
012806060510002287	22/10/2001	0510002287	26/04/1999	ESP	16.000.000,00	100,00	10.947.877,00	5,170	M	MI1A	0,700	12	FRCC	26/04/2012	127	14,670	02485	00816	00126	66442	00004
012805110510605865	22/10/2001	0510605865	26/04/1999	ESP	11.000.000,00	100,00	3.506.173,00	4,970	M	MI1A	0,500	12	FRCC	26/05/2005	44	14,470	00986	00585	00089	34918	00003
012803190510706004	22/10/2001	0510706004	26/04/1999	ESP	14.750.000,00	100,00	8.215.735,00	5,220	M	MI1A	0,750	12	FRCC	26/04/2024	271	14,720	00000	00153	00190	10325	00006
012803820510007355	22/10/2001	0510007355	26/04/1999	ESP	3.000.000,00	100,00	2.403.801,00	5,720	M	MI1A	1,250	12	FRCC	26/04/2009	91	15,220	01592	00145	00121	11059	00008
012803810519003187	22/10/2001	0519003187	26/04/1999	ESP	15.500.000,00	100,00	14.629.312,00	5,220	M	MI1A	0,750	12	FRCC	26/04/2029	331	14,720	01532	00148	00137	22222	00000
012803010510603471	22/10/2001	0510603471	26/04/1999	ESP	11.800.000,00	100,00	7.595.036,00	5,020	M	MI1A	0,550	12	FRCC	26/01/2011	112	14,520	00000	01179	00191	20513	00006
012805000510629402	22/10/2001	0510629402	26/04/1999	ESP	12.000.000,00	100,00	11.056.138,00	5,220	M	MI1A	0,750	12	FRCC	26/04/2019	211	14,720	02046	02063	00113	77712N	00005
012801000510610627	22/10/2001	0510610627	26/04/1999	ESP	11.000.000,00	100,00	3.515.726,00	5,220	M	MI1A	0,750	12	FRCC	26/04/2024	271	14,720	01739	01739	00180	88044	00001
012800520510605035	22/10/2001	0510605035	26/04/1999	ESP	17.500.000,00	100,00	16.044.456,00	5,220	M	MI1A	0,750	12	FRCC	26/04/2024	271	14,720	00686	00572	00213	34910	00004
012800540510603021	22/10/2001	0510603021	26/04/1999	ESP	5.000.000,00	100,00	3.327.171,00	5,220	M	MI1A	0,750	12	FRCC	26/04/2011	115	14,720	01272	05209	00151	13171	00000
012802000510609131	22/10/2001	0510609131	26/04/1999	ESP	15.275.000,00	100,00	13.577.213,00	4,970	T	MI1A	0,500	12	FRCC	26/04/2014	151	14,470	02097	00272	00077	24660	00000
012801530519006214	22/10/2001	0519006214	26/04/1999	ESP	15.000.000,00	100,00	13.837.072,00	5,470	M	MI1A	1,000	12	FRCC	26/04/2019	211	14,970	02221	00527	00034	30928	00006
012801400519008581	22/10/2001	0519008581	26/04/1999	ESP	11.500.000,00	100,00	10.551.342,00	5,220	M	MI1A	0,750	12	FRCC	26/04/2029	331	14,720	02902	02149	00007	11852	00008
012802020510602476	22/10/2001	0510602476	26/04/1999	ESP	12.000.000,00	100,00	9.586.201,00	4,970	M	MI1A	0,500	12	FRCC	26/01/2016	172	14,470	02401	00512	00049	43276	00004
012806360510600201	22/10/2001	0510600201	26/04/1999	ESP	20.000.000,00	100,00	13.628.514,00	5,620	M	MI1A	1,150	12	FRCC	26/04/2014	151	15,120	00000	00000	00000	20178	00000
012806510519005151	22/10/2001	0519005151	26/04/1999	ESP	14.000.000,00	100,00	8.997.889,00	5,220	M	MI1A	0,750	12	FRCC	26/04/2019	211	14,720	01751	00193	00080	16545	00000
012806510519005214	22/10/2001	0519005214	26/04/1999	ESP	10.000.000,00	100,00	2.252.287,00	5,220	M	MI1A	0,750	12	FRCC	26/09/2003	24	14,720	01751	00193	00065	16535	00001
012806510519003954	22/10/2001	0519003954	26/04/1999	ESP	18.000.000,00	100,00	15.788.968,00	5,220	M	MI1A	0,750	12	FRCC	26/11/2021	242	14,720	03163	00298	00179	22314	00001
012834670510000056	22/10/2001	0510000056	26/04/1999	ESP	17.000.000,00	100,00	16.330.360,00	5,960	M	MI1A	0,750	12	FRCC	26/04/2029	331	15,460	02541	00872	00181	38295	00004

CARTERA DE PARTICIPACIONES HIPOTECARIAS

NUM.PARTICIP.	FEC.EMI.	NUM.PREST.	F.APERT.	DIV.	CAPITAL INIC.	%PART.	CAPITAL PEND.	%NOMIN.	(1)	(2)	DIFERE.	(3)	(4)	F.VENCI.	(5)	%DEMORA	TOMO	LIBRO	FOLIO	FINCA	INSC.
012868590519769445	22/10/2001	0519769445	26/04/1999	ESP	30.000.000,00	100,00	26.143.966,00	4,920	M	MIIA	0,450	12	FRCC	26/04/2034	391	14,420	01937	00499	00125	37202	00001
012806800510007597	22/10/2001	0510007597	26/04/1999	ESP	9.000.000,00	100,00	8.639.551,00	5,270	M	MIIA	0,800	12	FRCC	26/04/2029	331	14,770	01138	00740	00075	59241	00004
012807200510608377	22/10/2001	0510608377	26/04/1999	ESP	5.000.000,00	100,00	4.002.249,00	5,370	M	MIIA	0,900	12	FRCC	26/04/2009	91	14,870	01250	00598	00091	38339	00000
012807200510608363	22/10/2001	0510608363	27/04/1999	ESP	26.000.000,00	100,00	10.783.100,00	5,220	M	MIIA	0,750	12	FRCC	27/04/2019	211	14,720	01462	00775	00027	53920	00002
012806390519010515	22/10/2001	0519010515	27/04/1999	ESP	8.000.000,00	100,00	7.404.237,00	5,970	M	MIIA	1,500	12	FRCC	27/04/2019	211	15,470	02568	00151	00109	7160	00000
012806900510006354	22/10/2001	0510006354	27/04/1999	ESP	7.500.000,00	100,00	5.773.908,00	5,220	M	MIIA	0,750	12	FRCC	27/03/2012	126	14,720	01923	00542	00170	37059	00003
012806900510006417	22/10/2001	0510006417	27/04/1999	ESP	6.000.000,00	100,00	5.532.227,00	5,220	M	MIIA	0,750	12	FRCC	27/04/2019	211	14,720	02077	00501	00007	10082	00004
012831760519769143	22/10/2001	0519769143	27/04/1999	ESP	6.000.000,00	100,00	5.678.013,00	6,060	M	MIIA	0,850	12	FRCC	27/04/2024	271	15,560	01666	00862	00185	17183	00000
012833710519770871	22/10/2001	0519770871	27/04/1999	ESP	10.000.000,00	100,00	9.224.662,00	5,960	M	MIIA	0,750	12	FRCC	27/04/2019	211	15,460	03110	00053	00149	4510	00000
012807200510608286	22/10/2001	0510608286	27/04/1999	ESP	6.000.000,00	100,00	4.016.060,00	5,270	M	MIIA	0,800	12	FRCC	27/11/2007	74	14,770	00685	00094	00168	31894	00006
012807960510604862	22/10/2001	0510604862	27/04/1999	ESP	8.000.000,00	100,00	7.392.796,00	5,720	M	MIIA	1,250	12	FRCC	27/04/2019	211	15,220	01209	00431	00156	31537	00004
012806500519006312	22/10/2001	0519006312	27/04/1999	ESP	15.000.000,00	100,00	13.806.948,00	5,220	M	MIIA	0,750	12	FRCC	27/04/2019	211	14,720	00000	00017	00081	1328	00003
012806450519006671	22/10/2001	0519006671	27/04/1999	ESP	10.000.000,00	100,00	8.839.106,00	5,470	M	MIIA	1,000	12	FRCC	27/04/2014	151	14,970	00751	00068	00164	9086	00002
012806470519991216	22/10/2001	0519991216	27/04/1999	ESP	6.000.000,00	100,00	4.814.795,00	5,970	M	MIIA	1,500	12	FRCC	27/04/2009	91	15,470	00001	00001	00001	1	00001
012807940510603117	22/10/2001	0510603117	27/04/1999	ESP	8.400.000,00	100,00	7.948.935,00	5,470	M	MIIA	1,000	12	FRCC	27/04/2024	271	14,970	00970	00722	00635	19829	00000
012806480510601151	22/10/2001	0510601151	27/04/1999	ESP	5.000.000,00	100,00	4.413.348,00	5,470	M	MIIA	1,000	12	FRCC	27/04/2014	151	14,970	00776	00419	00068	32374	00003
012836240519772006	22/10/2001	0519772006	27/04/1999	ESP	14.000.000,00	100,00	11.918.186,00	6,110	M	MIIA	0,900	12	FRCC	27/08/2022	251	15,610	02116	00000	00115	96117N	00000
012836540510000001	22/10/2001	0510000001	27/04/1999	ESP	7.000.000,00	100,00	6.161.381,00	5,070	M	MIIA	0,600	12	FRCC	27/04/2014	151	14,570	01715	00133	00052	10096	00008
012836240519772013	22/10/2001	0519772013	27/04/1999	ESP	15.800.000,00	100,00	14.568.017,00	5,960	M	MIIA	0,750	12	FRCC	27/04/2019	211	15,460	01424	00794	00194	29184	00000
012807370510602346	22/10/2001	0510602346	27/04/1999	ESP	10.000.000,00	100,00	9.230.590,00	5,220	M	MIIA	0,750	12	FRCC	27/04/2019	211	14,720	01305	00964	00162	25806	00004
012801400519008651	22/10/2001	0519008651	27/04/1999	ESP	6.000.000,00	100,00	4.352.706,00	5,220	M	MIIA	0,750	12	FRCC	27/04/2014	151	14,720	02835	02090	00208	16462	00006
012801400519008672	22/10/2001	0519008672	27/04/1999	ESP	12.500.000,00	100,00	11.011.596,00	5,220	M	MIIA	0,750	12	FRCC	27/04/2014	151	14,720	00676	00271	00057	11962	00003
012800440519771247	22/10/2001	0519771247	27/04/1999	ESP	40.000.000,00	100,00	24.906.566,00	5,220	M	MIIA	0,750	12	FRCC	27/03/2016	174	14,720	01029	00293	00143	26992	00000
012800700510603142	22/10/2001	0510603142	27/04/1999	ESP	16.000.000,00	100,00	14.235.036,00	5,220	M	MIIA	0,750	12	FRCC	27/05/2018	200	14,720	02655	00538	00003	26	00000
012800340510604296	22/10/2001	0510604296	27/04/1999	ESP	62.000.000,00	100,00	30.027.411,00	5,220	M	MIIA	0,750	12	FRCC	27/04/2024	271	14,720	00507	00221	00145	4067N	00005
012800470519002902	22/10/2001	0519002902	27/04/1999	ESP	13.000.000,00	100,00	10.917.115,00	5,220	M	MIIA	0,750	12	FRCC	27/04/2011	115	14,720	00687	00350	00021	16309	00001
012800350510606523	22/10/2001	0510606523	27/04/1999	ESP	25.000.000,00	100,00	14.716.335,00	5,220	M	MIIA	0,750	12	FRCC	27/04/2024	271	14,720	01269	00062	00142	3831	00006
012800470519002951	22/10/2001	0519002951	27/04/1999	ESP	10.000.000,00	100,00	8.397.773,00	5,220	M	MIIA	0,750	12	FRCC	27/04/2011	115	14,720	00687	00350	00037	16313	00001
012800120510604365	22/10/2001	0510604365	27/04/1999	ESP	20.000.000,00	100,00	15.360.714,00	5,220	M	MIIA	0,750	12	FRCC	27/02/2015	161	14,720	02049	00000	00075	66247	00010
012800130510606634	22/10/2001	0510606634	27/04/1999	ESP	34.000.000,00	100,00	26.226.313,00	5,120	M	MIIA	0,650	12	FRCC	27/04/2014	151	14,620	01118	00974	00042	27348	00008
012800300519006665	22/10/2001	0519006665	27/04/1999	ESP	9.000.000,00	100,00	5.656.264,00	5,270	M	MIIA	0,800	12	FRCC	27/04/2029	331	14,770	00903	00058	00092	1245	00009
012800840510600223	22/10/2001	0510600223	27/04/1999	ESP	15.500.000,00	100,00	13.759.496,00	5,220	M	MIIA	0,750	12	FRCC	27/04/2019	211	14,720	01931	00440	00125	3259	00014
012803010510603513	22/10/2001	0510603513	27/04/1999	ESP	22.000.000,00	100,00	19.174.121,00	4,970	M	MIIA	0,500	12	FRCC	27/09/2024	276	14,470	00000	00032	00030	1274	00013
012803810519003222	22/10/2001	0519003222	27/04/1999	ESP	12.000.000,00	100,00	10.576.257,00	5,220	M	MIIA	0,750	12	FRCC	27/04/2014	151	14,720	02194	00574	00157	23849	00005
012803510510603017	22/10/2001	0510603017	27/04/1999	ESP	13.000.000,00	100,00	12.062.815,00	5,220	M	MIIA	0,750	12	FRCC	27/04/2014	151	14,720	01461	00121	00143	1930	00003
012805120510602982	22/10/2001	0510602982	27/04/1999	ESP	10.000.000,00	100,00	9.452.753,00	5,220	M	MIIA	0,750	12	FRCC	27/04/2024	271	14,720	00131	00080	00021	6410	00000
012806210510005235	22/10/2001	0510005235	27/04/1999	ESP	7.000.000,00	100,00	6.160.065,00	5,370	M	MIIA	0,900	12	FRCC	27/04/2014	151	14,870	01281	00000	00000	2681	00000
012802400519612557	22/10/2001	0519612557	27/04/1999	ESP	8.000.000,00	100,00	6.594.735,00	5,220	M	MIIA	0,750	12	FRCC	27/04/2024	271	14,720	02911	00383	00005	20845	00003
012805020510602993	22/10/2001	0510602993	27/04/1999	ESP	12.000.000,00	100,00	11.337.386,00	5,220	M	MIIA	0,750	12	FRCC	27/04/2024	271	14,720	01013	01012	00177	64450	00000
012804020510633847	22/10/2001	0510633847	27/04/1999	ESP	31.000.000,00	100,00	29.290.537,00	5,120	M	MIIA	0,650	12	FRCC	27/04/2024	271	14,620	01877	00752	00084	18552	00000
012805040510604402	22/10/2001	0510604402	27/04/1999	ESP	15.000.000,00	100,00	14.159.171,00	5,220	M	MIIA	0,750	12	FRCC	27/04/2024	271	14,720	03378	00572	00211	23429	00004
012805380510607663	22/10/2001	0510607663	27/04/1999	ESP	17.000.000,00	100,00	14.265.867,00	5,220	M	MIIA	0,750	12	FRCC	27/04/2020	223	14,720	01872	00989	00086	40269	00004
012802700510602565	22/10/2001	0510602565	28/04/1999	ESP	4.300.000,00	100,00	3.814.753,00	5,970	M	MIIA	1,500	12	FRCC	28/04/2014	151	15,470	01810	00170	00008	10699	00003
012803930519004214	22/10/2001	0519004214	28/04/1999	ESP	16.000.000,00	100,00	10.794.893,00	5,220	M	MIIA	0,750	12	FRCC	28/04/2019	211	14,720	00397	00314	00165	32971	00005
012802400519612445	22/10/2001	0519612445	28/04/1999	ESP	22.000.000,00	100,00	18.785.516,00	5,120	M	MIIA	0,650	12	FRCC	28/04/2024	271	14,620	02856	00067	00129	5682	00003
012803800519003431	22/10/2001	0519003431	28/04/1999	ESP	13.500.000,00	100,00	11.824.246,00	5,220	M	MIIA	0,750	12	FRCC	28/06/2021	237	14,720	00330	00000	00126	17659	00000
012805000510630235	22/10/2001	0510630235	28/04/1999	ESP	15.000.000,00	100,00	7.352.437,00	5,170	M	MIIA	0,700	12	FRCC	28/04/2024	271	14,670	01428	01428	00091	57039	00000
012805000510630305	22/10/2001	0510630305	28/04/1999	ESP	7.000.000,00	100,00	6.172.758,00	5,220	M	MIIA	0,750	12	FRCC	28/04/2014	151	14,720	01017	00107	00146	6840-N	00005
012800900510604793	22/10/2001	0510604793	28/04/1999	ESP	4.500.000,00	100,00	2.836.028,00	5,220	M	MIIA	0,750	12	FRCC	28/04/2005	43	14,720	01016	00032	00148	602	00006
012800310510603656	22/10/2001	0510603656	28/04/1999	ESP	12.414.000,00	100,00	11.049.701,00	5,220	M	MIIA	0,750	12	FRCC	28/04/2024	271	14,720	02806	00178	00178	9692	00005
012801200519003367	22/10/2001	0519003367	28/04/1999	ESP	16.000.000,00	100,00	14.128.472,00	5,070	M	MIIA	0,600	12	FRCC	28/04/2014	151	14,570	01168	00133	00121	11589	00004
012800160510605587	22/10/2001	0510605587	28/04/1999	ESP	6.000.000,00	100,00	4.468.910,00	5,220	M	MIIA	0,750	12	FRCC	28/10/2011	121	14,720	01222	00925	00011	11781	00006
012800210510607272	22/10/2001	0510607272	28/04/1999	ESP	6.000.000,00	100,00	5.278.667,00	5,170	M	MIIA	0,700	12	FRCC	28/04/2014	151	14,670	01697	00296	00174	21156	00002
012800700510603156	22/10/2001	0510603156	28/04/1999	ESP	9.000.000,00	100,00	6.870.748,00	5,220	M	MIIA	0,750	12	FRCC	28/08/2009	95	14,720	01134	00214	00188	8564	00000
012800210510607293	22/10/2001	0510607293	28/04/1999	ESP	14.000.000,00	100,00	12.407.796,00	5,170	M	MIIA	0,700	12	FRCC	28/04/2018	199	14,670	00748	00067	00166	3635	00006
012801400519008595	22/10/2001	0519008595	28/04/1999	ESP	20.000.000,00	100,00	17.602.845,00	5,170	M	MIIA	0,700	12	FRCC	28/04/2014	151	14,670	01050	00255	00095	29202	00000
012801510510607052	22/10/2001	0510607052	28/04/1999	ESP	7.300.000,00	100,00	6.908.669,00	5,220	M	MIIA	0,750	12	FRCC	28/04/2024	271	14,720	01711	00078	00074	6157	00000
012800650510601933	22/10/2001	0510601933	28/04/1999	ESP	15.000.000,00	100,00	9.004.914,00	5,170	M	MIIA	0,700	12	FRCC	28/04/2014	151	14,670	01620	00132	00047	9882	00002
012807350519009204	22/10/2001	0519009204	28/04/1999	ESP	4.500.000,00	100,00	4.160.847,00	5,570	M	MIIA	1,100	12	FRCC	28/04/2019	211	15,070	01591	00000	00028	6077-N	00007
012838650519771155	22/10/2001	0519771155	28/04/1999	ESP	8.800.000,00	100,00	7.034.420,00	5,960	M	MIIA	0,750	12	FRCC	28/04/2009	91	15,460	01076	00243	00031	15892	00000
012807350519008945	22/10/2001	0519008945	28/04/1999	ESP	8.700.000,00	100,00	7.681.646,00	5,270	M	MIIA	0,800	12	FRCC	28/04/2014	151	14,770	01686	00000	00187	42732	00003
012838960519771172	22/10/2001	0519771172	28/04/1999	ESP	6.000.000,00	100,00	4.795.671,00	5,960	M	MIIA	0,750	12	FRCC	28/04/2009	91	15,460	02213	00669	00026	12034-N	00000
012808020510606597	22/10/2001	0510606597	28/04/1999	ESP	18.000.000,00	100,00	15.840.238,00	5,220	M	MIIA	0,750	12	FRCC	28/03/2014	150	14,720	01133	00126	00220	11997	00002
012808100510662556	22/10/2001	0510662556	28/04/1999	ESP	7.500.000,00	100,00	6.632.219,00	5,320	M	MIIA	0,850	12	FRCC	05/05/2014	151	14,820	01699	00285	00137	24341	00007
012806700510012396	22/10/2001	0510012396	28/04/1999	ESP	10.000.000,00	100,00	9.216.389,00	5,170	M	MIIA	0,700	12	FRCC	28/04/2019	211	14,670	01153	00250	00007	29979	00004
012806700510012571	22/10/2001	0510012571	28/04/1999	ESP	22.000.000,00	100,00	19.344.437,00	5,070	M	MIIA	0,600	12	FRCC	28/04/2014	151	14,570	03141	00466	00199	3313N	00004
012806350510601677	22/10/2001	0510601677	28/04/1999	ESP	10.000.000,00	100,00	9.195.632,00	5,220	M	MIIA	0,750	12	FRCC	28/04/2019	211	14,720	02641	00376	00137	20536	00000
012806500519006501	22/10/2001	0519006501	28/04/1999	ESP	10.000.000,00	100,00	9.200.151,00	5,320	M	MIIA	0,850	12	FRCC	28/04/2019	211	14,820	00376	00376	00165	30794	00000
012807600510606492	22/10/2001	0510606492	28/04/1999	ESP	6.300.000,00	100,00	5.538.340,00	5,220	M	MIIA	0,750	12	FRCC	28/04/2014	151	14,720	01769	00193	00111	16332	06332
012806390519010543	22/10/2001	0519010543	28/04/1999	ESP	5.000.000,00	100,00	3.878.119,00	6,220	M	MIIA	1,750	12	FRCC	28/04/2008	79	15,720	01786	01341	00154	105128	00000
012807940510603166	22/10/2001	0510603166	29/04/1999	ESP	5.400.000,00	100,00	4.976.572,00	5,470	M	MIIA	1,000	12	FRCC	29/04/2019	211	14,970	00913	00665	00123	16091	00005
012832630519770476	22/10/2001	0519770476	29/04/1999	ESP	4.500.000,00	100,00	3.598.624,00	6,010	M	MIIA	0,800	12	FRCC	29/04/2009	91	15,510	01736	00083	00088	4233	00000
012806500519006515	22/10/2001	0519006515	29/04/1999	ESP	8.000.000,00	100,00	6.579.178,00	5,470	M	MIIA	1,000	12	FRCC	29/04/2024	271	14,970	02222	00241	00205	11699	00006
012806350510601684	22/10/2001	0510601684	29/04/1999	ESP	6.000.000,00	100,00	5.287.335,00	5,470	M	MIIA	1,000	12	FRCC	29/04/2014	151	14,970	01547	01003	00220	62213	00000
012808020510606576	22/10/2001	0510606576	29/04/1999	ESP	5.000.000,00	100,00	4.012.592,00	5,620	M	MIIA	1,150	12	FRCC	29/04/2009	91	15,120	01978	00477	00062	9629	00007
012838930510600042	22/10/2001	0510600042	29/04/1999	ESP	7.000.000,00	100,00	6.459.908,00	5,960	M	MIIA	0,750	12	FRCC	29/04/2019	211	15,460	00688	00029	00209	3603	00000
012808500510610236	22/10/2001	0510610236	29/04/1999	ESP	9.500.000,00	100,00	9.126.745,00	5,270	M	MIIA	0,800	12	FRCC	29/04/2029	331	14,770	01454	00084	00206	8425	00001
012808500510610243	22/10/2001	0510610243	29/04/1999	ESP	2.500.000,00	100,00	2.401.777,00	5,270	M	MIIA	0,800	12	FRCC	29/04/2029	331	14,770	01454	00084	00206	8425	00001
012808520519003693	22/10/2001	0519003693	29/04/1999	ESP	12.000.000,00	100,00	10.556.515,00	4,970	M	MIIA	0,500	12	FRCC	29/04/2014	151	14,470	01535	00187	00140	10812	00006
012808760519007133	22/10/2001	0519007133	29/04/1999	ESP	20.000.000,00	100,00	19.384.208,00	5,220	M	MIIA	0,750	12	FRCC	29/04/2034	391	14,720	01720	00320	00095	39171	00004
012808200519003577	22/10/2001	0519003577	29/04/1999	ESP	4.500.000,00	100,00	3.977.598,00	5,470	M	MIIA	1,000	12	FRCC	29/04/2014	151	14,970	00931	00205	00054	19862	00002
012808010510604363	22/10/2001	0510604363	29/04/1999	ESP	9.000.000,00	100,00	8.519.415,00	5,270	M	MIIA	0,800	12	FRCC	29/04/2024	271	14,770	00000	00312	00178	14658	00001
012835820519771222	22/10/2001	0519771222	29/04/1999	ESP	19.000.000,00	100,00	18.300.742,00	6,460	M	MIIA	1,250	12	FRCC	29/04/2029	331	15,960	02735	00206	00201	9837	00000
012807350519009232	22/10/2001	0519009232	29/04/1999	ESP	7.500.000,00	100,00	5.924.206,00	5,270	M	MIIA	0,800	12	FRCC	29/03/2017	186	14,770	01325	00721	00214	41818	00006
012807350519009106	22/10/2001	0519009106	29/04/1999	ESP	6.000.000,00	100,00	5.679.765,00	5,470	M	MIIA	1,000	12	FRCC	29/04/2024	271	14,970	01525	00464	00044	38854	00004
012800610510602867	22/10/2001	0510602867	29/04/1999	ESP	15.000.000,00	100,00	14.384.647,00	5,220	M	MIIA	0,750	12	FRCC	29/04/2029	331	14,720	00000	00000	00000		00000
012801510510606996	22/10/2001	0510606996	29/04/1999	ESP	5.500.000,00	100,00	5.062.541,00	5,220	M	MIIA	0,750	12	FRCC	29/04/2019	211	14,720	01971	00197	00039	17485	00001
012802100510602827	22/10/2001	0510602827	29/04/1999	ESP	23.000.000,00	100,00	18.138.874,00	5,220	M	MIIA	0,750	12	FRCC	29/08/2012	131	14,720	01434	00075	00208	2880	00001
012801800510607893	22/10/2001	0510607893	29/04/1999	ESP	12.500.000,00	100,00	10.553.198,00	5,270	M	MIIA	0,800	12	FRCC	29/04/2029	331	14,770	01073	00000	00106	71080	00007
012801500510607331	22/10/2001	0510607331	29/04/1999	ESP	15.000.000,00	100,00	13.365.635,00	5,270	M	MIIA	0,800	12	FRCC	29/04/2019	211	14,770	00582	00012	00091	744	00000
012800210510607307	22/10/2001	0510607307	29/04/1999	ESP	15.500.000,00	100,00	10.440.868,00	5,120	M	MIIA	0,650	12	FRCC	29/04/2019	211	14,620	02702	02143	00085	42687	00005
012800810519003335	22/10/2001	0519003335	29/04/1999	ESP	10.000.000,00	100,00	7.988.576,00	5,220	M	MIIA	0,750	12	FRCC	29/04/2009	91	14,720	02365	01227	00058	32718	00004
012800710510604221	22/10/2001	0510604221	29/04/1999	ESP	7.000.000,00	100,00	6.624.759,00	5,220	M	MIIA	0,750	12	FRCC	29/04/2024	271	14,720	00860	00056	00209	7043	00003
012800680510004087	22/10/2001	0510004087	29/04/1999	ESP	7.400.000,00	100,00	6.508.923,00	5,320	M	MIIA	0,850	12	FRCC	29/04/2014	151	14,820	02429	01870	00136	35909N	00009
012800170510603845	22/10/2001	0510603845	29/04/1999	ESP	10.900.000,00	100,00	10.510.211,00	5,470	M	MIIA	1,000	12	FRCC	29/04/2029	331	14,970	03551	00076	00134	4324	00007
012800180510608172	22/10/2001	0510608172	29/04/1999	ESP	18.000.000,00	100,00	11.444.665,00	5,220	M	MIIA	0,750	12	FRCC	29/07/2011	118	14,720	02140	02140	00175	79154	00003
012800710510604235	22/10/2001	0510604235	29/04/1999	ESP	6.000.000,00	100,00	5.678.360,00	5,220	M	MIIA	0,750	12	FRCC	29/04/2024	271	14,720	01828	01709	00051	8010	00005
012801000510610683	22/10/2001	0510610683	29/04/1999	ESP	4.450.000,00	100,00	3.272.620,00	5,270	M	MIIA	0,800	12	FRCC	29/04/2007	67	14,770	00000	00871	00093	59530-N	00005
012800260510605261	22/10/2001	0510605261	29/04/1999	ESP	8.000.000,00	100,00	7.685.053,00	5,170	M	MIIA	0,700	12	FRCC	29/04/2029	331	14,670	01824	00000	00099	12426	00002
012800550510606165	22/10/2001	0510606165	29/04/1999	ESP	20.000.000,00	100,00	18.426.892,00	5,220	M	MIIA	0,750	12	FRCC	29/04/2019	211	14,720	02272	00279	00114	15894	00005
012800480519007936	22/10/2001	0519007936	29/04/1999	ESP	17.000.000,00	100,00	14.138.213,00	5,470	M	MIIA	1,000	12	FRCC	29/08/2016	179	14,970	03605	00864	00182	18175	00008
012800340510604275	22/10/2001	0510604275	29/04/1999	ESP	28.000.000,00	100,00	26.453.899,00	5,220	M	MIIA	0,750	12	FRCC	29/04/2024	271	14,720	00775	00072	00132	3973	00007
012800460510606387	22/10/2001	0510606387	29/04/1999	ESP	12.000.000,00	100,00	11.369.063,00	5,470	M	MIIA	1,000	12	FRCC	29/04/2024	271	14,970	03464	00023	00006	3524	00000
012800900510604772	22/10/2001	0510604772	29/04/1999	ESP	6.300.000,00	100,00	5.306.621,00	5,220	M	MIIA	0,750	12	FRCC	29/04/2011	115	14,720	00872	00386	00056	27470	00005
012805000510630522	22/10/2001	0510630522	29/04/1999	ESP	9.150.000,00	100,00	8.430.311,00	5,220	M	MIIA	0,750	12	FRCC	29/04/2019	211	14,720	00911	00911	00173	10.333	00008
012803150510001562	22/10/2001	0510001562	29/04/1999	ESP	12.000.000,00	100,00	9.842.757,00	5,020	M	MIIA	0,550	12	FRCC	29/07/2016	178	14,520	01620	00556	00126	27123	00004
012805000510630795	22/10/2001	0510630795	29/04/1999	ESP	25.000.000,00	100,00	15.030.393,00	5,170	M	MIIA	0,700	12	FRCC	29/04/2029	331	14,670	00599	00284	00066	27055	00007
012802400519612564	22/10/2001	0519612564	29/04/1999	ESP	11.000.000,00	100,00	9.662.114,00	5,070	M	MIIA	0,600	12	FRCC	29/04/2014	151	14,570	02511	00123	00210	7499	00005
012802310510602197	22/10/2001	0510602197	29/04/1999	ESP	12.500.000,00	100,00	11.765.588,00	5,120	M	MIIA	0,650	12	FRCC	29/04/2024	271	14,620	01565	00025	00055	2950	00003
012803400510611014	22/10/2001	0510611014	29/04/1999	ESP	14.000.000,00	100,00	13.547.250,00	5,220	M	MIIA	0,750	12	FRCC	29/04/2034	391	14,720	01806	00220	00086	10155	00004
012802600510606496	22/10/2001	0510606496	29/04/1999	ESP	10.500.000,00	100,00	8.685.341,00	5,220	M	MIIA	0,750	12	FRCC	29/04/2019	211	14,720	03989	00805	00203	51564	00002
012805040510604542	22/10/2001	0510604542	29/04/1999	ESP	12.800.000,00	100,00	10.539.569,00	5,200	M	MIIA	0,750	12	FRCC	29/04/2024	271	14,700	01484	00417	00181	21.333	00005
012803000510706195	22/10/2001	0510706195	29/04/1999	ESP	33.000.000,00	100,00	18.958.275,00	5,020	M	MIIA	0,550	12	FRCC	29/04/2014	151	14,520	01798	01744	00007	28994	00008
012803000510706216	22/10/2001	0510706216	29/04/1999	ESP	14.000.000,00	100,00	12.018.012,00	5,020	M	MIIA	0,550	12	FRCC	29/11/2013	146	14,520	01525	00065	00004	5218	00002
012806000510019893	22/10/2001	0510019893	29/04/1999	ESP	7.000.000,00	100,00	2.384.585,00	5,220	M	MIIA	0,750	12	FRCC	29/05/2016	176	14,720	00699	00022	00097	2186	00002
012806000510019914	22/10/2001	0510019914	29/04/1999	ESP	4.000.000,00	100,00	3.537.969,00	5,970	M	MIIA	1,500	12	FRCC	29/04/2014	151	15,470	02497	00828	00118	5511	00005
012805110510605872	22/10/2001	0510605872	29/04/1999	ESP	9.000.000,00	100,00	7.928.356,00	5,220	M	MIIA	0,750	12	FRCC	29/04/2014	151	14,720	02532	00147	00092	6310	00000
012806000510019921	22/10/2001	0510019921	29/04/1999	ESP	5.000.000,00	100,00	4.597.814,00	4,970	M	MIIA	0,500	12	FRCC	29/04/2019	211	14,470	02086	00086	00094	5636	00002
012805300510601201	22/10/2001	0510601201	29/04/1999	ESP	15.000.000,00	100,00	8.056.341,00	5,220	M	MIIA	0,750	12	FRCC	29/04/2009	91	14,720	01056	00073	00202	3777	00000
012805220510605162	22/10/2001	0510605162	29/04/1999	ESP	13.000.000,00	100,00	11.435.937,00	5,220	M	MIIA	0,750	12	FRCC	29/11/2024	278	14,720	01833	00039	00008	1514	00006
012805280510604874	22/10/2001	0510604874	30/04/1999	ESP	10.000.000,00	100,00	9.446.175,00	5,220	M	MIIA	0,750	12	FRCC	30/04/2024	271	14,720	02842	00356	00110	2747	00006
012805200519605284	22/10/2001	0519605284	30/04/1999	ESP	16.000.000,00	100,00	14.734.218,00	5,120	M	MIIA	0,650	12	FRCC	30/04/2019	211	14,620	03141	00118	00072	2071	00000
012806000510019907	22/10/2001	0510019907	30/04/1999	ESP	23.000.000,00	100,00	11.622.980,00	5,220	M	MIIA	0,750	12	FRCC	30/04/2024	271	14,720	01108	00187	00099	11577	00008
012805700510606372	22/10/2001	0510606372	30/04/1999	ESP	6.000.000,00	100,00	3.756.623,00	5,220	M	MIIA	0,750	12	FRCC	30/11/2012	134	14,720	01510	00665	00042	18399	00006
012802600510606503	22/10/2001	0510606503	30/04/1999	ESP	14.500.000,00	100,00	10.348.937,00	5,120	M	MIIA	0,650	12	FRCC	30/04/2014	151	14,620	04270	00758	00053	49461	00002
012805040510604577	22/10/2001	0510604577	30/04/1999	ESP	4.500.000,00	100,00	3.788.712,00	5,320	M	MIIA	0,850	12	FRCC	30/04/2011	115	14,820	00720	00281	00092	7624	00006
012805380510607957	22/10/2001	0510607957	30/04/1999	ESP	10.000.000,00	100,00	8.030.608,00	4,970	M	MIIA	0,500	12	FRCC	30/07/2011	118	14,470	02570	00867	00196	36390	00004

NOTARIA DE D. ROBERTO PAREJO GAMIR · MADRID

136

CARTERA DE PARTICIPACIONES HIPOTECARIAS

NUM.PARTICIP.	FEC.EMI.	NUM.PREST.	F.APERT.	DIV.	CAPITAL INIC.	%PART.	CAPITAL PEND.	%NOMIN.	(1)	(2)	DIFERE.	(3)	(4)	F.VENCI.	(5)	%DEMORA	TOMO	LIBRO	FOLIO	FINCA	INSC.
012805030510604506	22/10/2001	0510604506	30/04/1999	ESP	23.000.000,00	100,00	21.666.748,00	4,970	H	MI1A	0,500	12	FRCC	30/04/2024	271	14,470	02179	01836	00084	41936N	00004
012803210510601104	22/10/2001	0510601104	30/04/1999	ESP	28.000.000,00	100,00	25.908.121,00	5,220	H	MI1A	0,750	12	FRCC	30/04/2029	331	14,720	01512	00055	00169	3383	00006
012805070510602732	22/10/2001	0510602732	30/04/1999	ESP	15.000.000,00	100,00	10.779.267,00	5,070	H	MI1A	0,600	12	FRCC	30/04/2029	331	14,570	03110	00345	00056	11780	00000
012803420510605101	22/10/2001	0510605101	30/04/1999	ESP	28.000.000,00	100,00	23.919.259,00	5,070	H	MI1A	0,600	12	FRCC	30/04/2024	271	14,570	01597	00315	00019	5841	00002
012803930519003647	22/10/2001	0519003647	30/04/1999	ESP	35.000.000,00	100,00	33.001.210,00	4,970	H	MI1A	0,500	12	FRCC	30/04/2024	271	14,470	00489	00396	00138	38621	00003
012802310510602183	22/10/2001	0510602183	30/04/1999	ESP	8.000.000,00	100,00	5.982.743,00	5,170	H	MI1A	0,700	12	FRCC	30/09/2017	192	14,670	03666	00333	00217	31304	00006
012804020510633987	22/10/2001	0510633987	30/04/1999	ESP	17.000.000,00	100,00	15.662.866,00	5,220	H	MI1A	0,750	12	FRCC	30/04/2019	211	14,720	02318	00074	00089	4540	00000
012804000512260001	22/10/2001	0512260001	30/04/1999	ESP	10.000.000,00	100,00	8.304.916,00	5,170	H	MI1A	0,700	12	FRCC	30/04/2014	151	14,670	04361	00000	00206	14903	00001
012802400519612606	22/10/2001	0519612606	30/04/1999	ESP	9.000.000,00	100,00	4.092.638,00	5,220	H	MI1A	0,750	12	FRCC	30/04/2014	151	14,720	02839	00318	00093	17594	00002
012802440510606361	22/10/2001	0510606361	30/04/1999	ESP	9.000.000,00	100,00	6.444.249,00	5,220	H	MI1A	0,750	12	FRCC	30/04/2014	151	14,720	01141	00068	00079	9313	00004
012805000510630487	22/10/2001	0510630487	30/04/1999	ESP	20.000.000,00	100,00	18.908.747,00	5,220	H	MI1A	0,750	12	FRCC	30/04/2024	271	14,720	02829	00655	00201	47594	00006
012804050510634004	22/10/2001	0510634004	30/04/1999	ESP	4.500.000,00	100,00	3.964.174,00	5,220	H	MI1A	0,750	12	FRCC	30/04/2014	151	14,720	04339	00000	00199	13517	00000
012803150510001541	22/10/2001	0510001541	30/04/1999	ESP	10.500.000,00	100,00	9.930.972,00	5,270	H	MI1A	0,800	12	FRCC	30/04/2024	271	14,770	00000	00447	00178	9785	00009
012803100510602493	22/10/2001	0510602493	30/04/1999	ESP	20.000.000,00	100,00	13.820.238,00	5,070	H	MI1A	0,600	12	FRCC	30/05/2014	152	14,570	01552	01498	00153	42912/DUPLI	00005
012804050510634242	22/10/2001	0510634242	30/04/1999	ESP	10.000.000,00	100,00	9.447.823,00	5,220	H	MI1A	0,750	12	FRCC	30/04/2024	271	14,720	01671	00687	00175	30859	00000
012803510510602947	22/10/2001	0510602947	30/04/1999	ESP	30.000.000,00	100,00	23.764.356,00	4,970	H	MI1A	0,500	12	FRCC	30/04/2019	211	14,470	01675	00418	00220	23141	00002
012806320519000533	22/10/2001	0519000533	30/04/1999	ESP	5.000.000,00	100,00	4.415.135,00	5,470	H	MI1A	1,000	12	FRCC	30/04/2014	151	14,970	00659	00513	00186	47254	00002
012800840510600167	22/10/2001	0510600167	30/04/1999	ESP	12.000.000,00	100,00	10.538.041,00	5,220	H	MI1A	0,750	12	FRCC	30/04/2014	151	14,720	01192	00396	00070	25810	00003
012800530510604231	22/10/2001	0510604231	30/04/1999	ESP	8.000.000,00	100,00	6.376.824,00	5,220	H	MI1A	0,750	12	FRCC	30/04/2009	91	14,720	00805	00798	00003	16422	00006
012800820510605184	22/10/2001	0510605184	30/04/1999	ESP	10.000.000,00	100,00	7.836.855,00	5,170	H	MI1A	0,700	12	FRCC	30/04/2013	139	14,670	00622	00089	00073	7943	00007
012800100510621492	22/10/2001	0510621492	30/04/1999	ESP	18.758.700,00	100,00	16.779.695,00	5,220	H	MI1A	0,750	12	FRCC	30/04/2024	271	14,720	02606	02606	00008	37949	00006
012800260510605275	22/10/2001	0510605275	30/04/1999	ESP	13.500.000,00	100,00	12.429.790,00	5,170	H	MI1A	0,700	12	FRCC	30/05/2027	308	14,670	01542	00014	00025	623	00003
012800230510610921	22/10/2001	0510610921	30/04/1999	ESP	8.000.000,00	100,00	5.011.175,00	5,370	H	MI1A	0,900	12	FRCC	30/04/2029	331	14,870	02160	00000	00200	21605	00005
012800250510604616	22/10/2001	0510604616	30/04/1999	ESP	9.000.000,00	100,00	7.843.965,00	5,220	H	MI1A	0,750	12	FRCC	30/04/2024	271	14,720	02193	00000	00156	36723	00007
012800280510606194	22/10/2001	0510606194	30/04/1999	ESP	25.000.000,00	100,00	23.579.640,00	5,120	H	MI1A	0,650	12	FRCC	30/04/2024	271	14,620	01680	01595	01544	75730	00000
012801000510610697	22/10/2001	0510610697	30/04/1999	ESP	18.500.000,00	100,00	18.002.479,00	5,120	H	MI1A	0,650	12	FRCC	30/04/2029	331	14,620	00000	00329	00043	27944	00002
012801010510603971	22/10/2001	0510603971	30/04/1999	ESP	5.000.000,00	100,00	3.991.128,00	5,270	H	MI1A	0,800	12	FRCC	30/04/2009	91	14,770	01315	00169	00127	14851	00005
012801000510610144	22/10/2001	0510610144	30/04/1999	ESP	14.000.000,00	100,00	6.408.593,00	5,070	H	MI1A	0,600	12	FRCC	30/04/2011	115	14,570	01245	00672	00094	39355	00003
012800800510603096	22/10/2001	0510603096	30/04/1999	ESP	22.500.000,00	100,00	18.835.793,00	5,170	H	MI1A	0,700	12	FRCC	30/07/2013	142	14,670	00430	00092	00155	5798	00003
012800750510602657	22/10/2001	0510602657	30/04/1999	ESP	8.000.000,00	100,00	6.270.012,00	5,220	H	MI1A	0,750	12	FRCC	30/06/2012	129	14,720	00512	00074	00070	1425	00010
012800750510602692	22/10/2001	0510602692	30/04/1999	ESP	12.000.000,00	100,00	11.051.924,00	5,220	H	MI1A	0,750	12	FRCC	30/04/2019	211	14,720	00772	00100	00171	3162	00010
012801000510610655	22/10/2001	0510610655	30/04/1999	ESP	6.000.000,00	100,00	3.526.477,00	5,170	H	MI1A	0,700	12	FRCC	30/01/2014	148	14,670	00000	00367	00168	30028	00001
012801000510610662	22/10/2001	0510610662	30/04/1999	ESP	6.000.000,00	100,00	5.550.118,00	5,470	H	MI1A	1,000	12	FRCC	30/04/2019	211	14,970	00575	00575	00245	34330	00002
012801610510603002	22/10/2001	0510603002	30/04/1999	ESP	8.000.000,00	100,00	7.047.420,00	5,220	H	MI1A	0,750	12	FRCC	30/04/2014	151	14,720	00000	00000	00000	56442	00000
012801400519008714	22/10/2001	0519008714	30/04/1999	ESP	18.000.000,00	100,00	15.846.929,00	5,220	H	MI1A	0,750	12	FRCC	30/04/2014	151	14,720	03096	02351	00009	31458	00003
012801800510607466	22/10/2001	0510607466	30/04/1999	ESP	10.000.000,00	100,00	9.222.096,00	5,220	H	MI1A	0,750	12	FRCC	30/04/2019	211	14,720	00000	00811	00187	55545	00007
012801800510607865	22/10/2001	0510607865	30/04/1999	ESP	10.700.000,00	100,00	9.626.175,00	5,170	H	MI1A	0,700	12	FRCC	30/04/2024	271	14,670	00000	00952	00151	59758	00003
012802020510603001	22/10/2001	0510603001	30/04/1999	ESP	26.000.000,00	100,00	19.709.737,00	5,070	H	MI1A	0,600	12	FRCC	30/01/2015	160	14,570	00678	00249	00126	23360	00003
012801530519006354	22/10/2001	0519006354	30/04/1999	ESP	6.900.000,00	100,00	6.368.655,00	5,470	H	MI1A	1,000	12	FRCC	30/04/2019	211	14,970	02112	00303	00217	17086	00006
012801500510607877	22/10/2001	0510607877	30/04/1999	ESP	8.000.000,00	100,00	7.558.268,00	5,220	H	MI1A	0,750	12	FRCC	30/04/2024	271	14,720	00958	00133	00182	2889	00001
012807350519009211	22/10/2001	0519009211	30/04/1999	ESP	9.000.000,00	100,00	8.310.050,00	5,470	H	MI1A	1,000	12	FRCC	30/04/2019	211	14,970	01528	00467	00156	39220	00004
012807340510605752	22/10/2001	0510605752	30/04/1999	ESP	7.500.000,00	100,00	7.073.133,00	5,220	H	MI1A	0,750	12	FRCC	30/04/2024	271	14,720	01730	01081	00070	21798	00011
012838980510600005	22/10/2001	0510600005	30/04/1999	ESP	14.500.000,00	100,00	13.699.352,00	5,220	H	MI1A	0,750	12	FRCC	30/04/2024	271	14,720	02192	00103	00168	4842	00000
012808500510610117	22/10/2001	0510610117	30/04/1999	ESP	28.500.000,00	100,00	26.295.914,00	5,320	H	MI1A	0,850	12	FRCC	30/04/2019	211	14,820	00092	01890	00071	7211	00000
012806350510601656	22/10/2001	0510601656	30/04/1999	ESP	6.000.000,00	100,00	5.668.610,00	5,420	H	MI1A	0,950	12	FRCC	30/04/2024	271	14,920	01445	00350	00162	23311	00001
012808600510605003	22/10/2001	0510605003	30/04/1999	ESP	6.000.000,00	100,00	5.329.879,00	6,220	H	MI1A	1,750	12	FRCC	30/04/2014	151	15,720	00709	00254	00131	25784	00000
012806500519006424	22/10/2001	0519006424	30/04/1999	ESP	12.000.000,00	100,00	10.670.765,00	5,220	H	MI1A	0,750	12	FRCC	30/04/2024	271	14,720	00000	00330	00139	24780	00001
012806450519007084	22/10/2001	0519007084	30/04/1999	ESP	20.000.000,00	100,00	11.522.681,00	7,470	H	MI1A	3,000	12	FRCC	30/04/2014	151	16,970	00904	00212	00160	27296	00002
012830900519771402	22/10/2001	0519771402	30/04/1999	ESP	9.000.000,00	100,00	8.305.916,00	6,010	H	MI1A	0,800	12	FRCC	30/04/2019	211	15,510	01912	00367	00157	29209	00000
012806500519006452	22/10/2001	0519006452	30/04/1999	ESP	8.000.000,00	100,00	7.360.127,00	5,320	H	MI1A	0,850	12	FRCC	30/04/2019	211	14,820	01256	00175	00015	17691	00001
012807800510619413	22/10/2001	0510619413	30/04/1999	ESP	5.950.000,00	100,00	5.246.848,00	5,220	H	MI1A	0,750	12	FRCC	30/04/2014	151	14,720	00000	00000	00210	40718	00000
012807020512310045	22/10/2001	0512310045	30/04/1999	ESP	11.000.000,00	100,00	6.229.228,00	4,950	H	MI1A	0,480	12	FRCC	29/02/2012	125	14,450	02686	00320	00178	17349	00000
012807300519009871	22/10/2001	0519009871	30/04/1999	ESP	8.000.000,00	100,00	7.168.215,00	5,220	H	MI1A	0,750	12	FRCC	30/04/2029	331	14,720	00689	00000	00031	31551	00001
012807300519009724	22/10/2001	0519009724	30/04/1999	ESP	15.000.000,00	100,00	13.635.608,00	5,220	H	MI1A	0,750	12	FRCC	30/04/2024	271	14,720	01141	00294	00117	4794	00003
012807800510619441	22/10/2001	0510619441	30/04/1999	ESP	10.000.000,00	100,00	8.291.098,00	5,220	H	MI1A	0,750	12	FRCC	30/04/2013	139	14,720	00447	00117	00000	1554A	00000
012806440510603947	22/10/2001	0510603947	30/04/1999	ESP	4.500.000,00	100,00	3.978.165,00	5,720	H	MI1A	1,250	12	FRCC	30/04/2014	151	15,220	02763	00494	00102	25788	00000
012807600510606765	22/10/2001	0510606765	03/05/1999	ESP	20.000.000,00	100,00	18.450.714,00	5,200	H	MI1A	0,750	12	FRCC	03/05/2019	211	14,700	01443	00002	00094	3222	00004
012807000510612753	22/10/2001	0510612753	03/05/1999	ESP	8.000.000,00	100,00	7.389.260,00	5,450	H	MI1A	1,000	12	FRCC	03/05/2019	211	14,950	00890	00889	00065	42376	00005
012806500519006543	22/10/2001	0519006543	03/05/1999	ESP	8.000.000,00	100,00	7.028.109,00	5,200	H	MI1A	0,750	12	FRCC	03/05/2014	151	14,700	01919	00917	00097	73550	00005
012831420519773092	22/10/2001	0519773092	03/05/1999	ESP	8.500.000,00	100,00	7.860.595,00	6,110	H	MI1A	0,900	12	FRCC	03/05/2019	211	15,610	02425	00373	00101	34270	00000
012808130510662006	22/10/2001	0510662006	03/05/1999	ESP	6.850.000,00	100,00	6.059.186,00	5,700	H	MI1A	1,250	12	FRCC	03/05/2014	151	15,200	01770	00844	00059	62585	00001
012894640510604143	22/10/2001	0510604143	03/05/1999	ESP	2.500.000,00	100,00	2.214.304,00	5,950	H	MI1A	1,500	12	FRCC	03/05/2014	151	15,450	00000	00000	00000	22518	00000
012808010510604412	22/10/2001	0510604412	03/05/1999	ESP	12.550.000,00	100,00	11.577.610,00	5,200	H	MI1A	0,750	12	FRCC	03/05/2019	211	14,700	02327	00237	00094	23105	00001
012830150519768072	22/10/2001	0519768072	03/05/1999	ESP	15.000.000,00	100,00	12.879.954,00	6,010	H	MI1A	0,800	12	FRCC	03/05/2012	127	15,510	01859	01005	00102	59927	00000
012801400519007503	22/10/2001	0519007503	03/05/1999	ESP	25.842.640,00	100,00	23.455.824,00	4,850	H	MI1A	0,400	12	FRCC	03/05/2024	271	14,850	03009	02157	00123	11303	00003
012802020510602973	22/10/2001	0510602973	03/05/1999	ESP	18.000.000,00	100,00	15.223.061,00	5,200	H	MI1A	0,750	12	FRCC	03/07/2026	297	14,700	00941	00172	00024	13073	00007
012802010510603427	22/10/2001	0510603427	03/05/1999	ESP	14.000.000,00	100,00	13.232.509,00	5,200	H	MI1A	0,750	12	FRCC	03/05/2024	271	14,700	02378	00104	00065	8253	00003
012801400519008546	22/10/2001	0519008546	03/05/1999	ESP	13.500.000,00	100,00	11.889.872,00	5,200	H	MI1A	0,750	12	FRCC	03/05/2014	151	14,700	02187	01504	00062	483	00005
012801510510607213	22/10/2001	0510607213	03/05/1999	ESP	9.000.000,00	100,00	7.931.461,00	5,200	H	MI1A	0,750	12	FRCC	03/05/2014	151	14,700	01731	00087	00000	6803	00000
012800570510605446	22/10/2001	0510605446	03/05/1999	ESP	11.000.000,00	100,00	10.404.862,00	5,200	H	MI1A	0,750	12	FRCC	03/05/2024	271	14,700	02778	00661	00043	29605	00007
012800850510604396	22/10/2001	0510604396	03/05/1999	ESP	8.000.000,00	100,00	7.380.288,00	5,200	H	MI1A	0,750	12	FRCC	03/05/2019	211	14,700	01571	00767	00209	20669	00006
012805930510603042	22/10/2001	0510603042	03/05/1999	ESP	6.500.000,00	100,00	6.003.761,00	5,450	H	MI1A	1,000	12	FRCC	03/05/2019	211	14,950	03472	00103	00057	7576	00000
012805730510606382	22/10/2001	0510606382	03/05/1999	ESP	15.000.000,00	100,00	12.512.470,00	5,050	H	MI1A	0,600	12	FRCC	03/02/2017	184	14,550	00830	00397	00216	23764	00004
012803500510514606	22/10/2001	0510514606	03/05/1999	ESP	11.000.000,00	100,00	9.629.747,00	5,050	H	MI1A	0,600	12	FRCC	03/05/2019	211	14,550	01877	00185	00215	3428	00004
012805010519001823	22/10/2001	0519001823	03/05/1999	ESP	21.000.000,00	100,00	19.833.557,00	5,050	H	MI1A	0,600	12	FRCC	03/05/2024	271	14,550	01005	00322	00181	12891	00000
012802800510603177	22/10/2001	0510603177	03/05/1999	ESP	9.000.000,00	100,00	8.295.034,00	5,200	H	MI1A	0,750	12	FRCC	03/05/2019	211	14,700	03600	00798	00034	10626	00005
012804050510633934	22/10/2001	0510633934	03/05/1999	ESP	7.000.000,00	100,00	6.450.111,00	5,150	H	MI1A	0,700	12	FRCC	03/05/2019	211	14,650	01071	00028	00057	3270	00000
012803900519604314	22/10/2001	0519604314	03/05/1999	ESP	8.000.000,00	100,00	5.777.388,00	5,200	H	MI1A	0,750	12	FRCC	03/05/2014	151	14,700	01285	00603	00179	55134	00002
012804010510634406	22/10/2001	0510634406	03/05/1999	ESP	34.000.000,00	100,00	31.958.444,00	5,100	H	MI1A	0,650	12	FRCC	03/06/2028	320	14,600	04354	00238	00052	12797	00000
012805000510630284	22/10/2001	0510630284	03/05/1999	ESP	8.000.000,00	100,00	7.675.110,00	5,220	H	MI1A	0,750	12	FRCC	03/05/2029	331	14,720	01401	00081	00018	8704	00008
012804600510633954	22/10/2001	0510633954	03/05/1999	ESP	18.000.000,00	100,00	16.487.098,00	4,950	H	MI1A	0,500	12	FRCC	03/05/2019	211	14,450	02012	00504	00033	12175	00008
012803900519604321	22/10/2001	0519604321	03/05/1999	ESP	5.000.000,00	100,00	4.608.355,00	5,200	H	MI1A	0,750	12	FRCC	03/05/2019	211	14,700	01285	00603	00183	55138	00003
012803900519604335	22/10/2001	0519604335	03/05/1999	ESP	4.000.000,00	100,00	3.193.332,00	5,200	H	MI1A	0,750	12	FRCC	03/05/2009	91	14,700	01285	00603	00185	55140	00003
012803900519604342	22/10/2001	0519604342	03/05/1999	ESP	16.000.000,00	100,00	15.121.279,00	5,200	H	MI1A	0,750	12	FRCC	03/05/2024	271	14,700	01285	00603	00181	55136	00002
012805000510630753	22/10/2001	0510630753	04/05/1999	ESP	4.500.000,00	100,00	2.452.614,00	5,200	H	MI1A	0,750	12	FRCC	04/05/2004	31	14,700	03670	00261	00033	4325	00001
012804050510634382	22/10/2001	0510634382	04/05/1999	ESP	10.500.000,00	100,00	8.501.211,00	5,200	H	MI1A	0,750	12	FRCC	04/05/2019	211	14,700	04267	00149	00164	8517	00000
012802440510606424	22/10/2001	0510606424	04/05/1999	ESP	6.000.000,00	100,00	5.396.802,00	5,200	H	MI1A	0,750	12	FRCC	04/05/2016	175	14,700	01821	00095	00037	7691	00002
012802600510606475	22/10/2001	0510606475	04/05/1999	ESP	15.000.000,00	100,00	13.544.458,00	5,100	H	MI1A	0,650	12	FRCC	04/05/2024	271	14,600	04162	00258	00211	17771	00002
012803150510001471	22/10/2001	0510001471	04/05/1999	ESP	18.000.000,00	100,00	15.591.463,00	4,950	H	MI1A	0,500	12	FRCC	04/05/2019	211	14,450	01348	00441	00146	23199	00003
012803010510603527	22/10/2001	0510603527	04/05/1999	ESP	14.000.000,00	100,00	8.135.736,00	5,050	H	MI1A	0,600	12	FRCC	04/09/2010	107	14,550	02194	00734	00157	29560	00002
012805330510601316	22/10/2001	0510601316	04/05/1999	ESP	8.000.000,00	100,00	7.049.640,00	5,200	H	MI1A	0,750	12	FRCC	04/05/2014	151	14,700	02035	00299	00137	19243	00000
012803430510603422	22/10/2001	0510603422	04/05/1999	ESP	15.000.000,00	100,00	11.665.343,00	5,100	H	MI1A	0,650	12	FRCC	04/11/2022	253	14,600	01481	00261	00178	20560/S	00005
012805330510601337	22/10/2001	0510601337	04/05/1999	ESP	8.500.000,00	100,00	7.490.247,00	5,200	H	MI1A	0,750	12	FRCC	04/05/2014	151	14,700	01982	00072	00004	5480	00000
012805410519002234	22/10/2001	0519002234	04/05/1999	ESP	10.500.000,00	100,00	9.922.721,00	5,200	H	MI1A	0,750	12	FRCC	04/05/2024	271	14,700	00897	00574	00117	18064-N	00008
012805330510601344	22/10/2001	0510601344	04/05/1999	ESP	10.000.000,00	100,00	9.446.066,00	5,100	H	MI1A	0,650	12	FRCC	04/05/2024	271	14,600	02149	00157	00073	8218	00000
012803810519003313	22/10/2001	0519003313	04/05/1999	ESP	8.500.000,00	100,00	8.032.681,00	5,200	H	MI1A	0,750	12	FRCC	04/05/2024	271	14,700	02360	00361	00199	37485	00006
012805200519605277	22/10/2001	0519605277	04/05/1999	ESP	15.000.000,00	100,00	12.838.619,00	5,150	H	MI1A	0,700	12	FRCC	04/05/2019	211	14,650	00803	00803	00140	27-450-N	00000
012805200519605221	22/10/2001	0519605221	04/05/1999	ESP	7.000.000,00	100,00	5.647.827,00	5,200	H	MI1A	0,750	12	FRCC	04/12/2012	134	14,700	01979	00945	00095	58277	00000
012805300510601187	22/10/2001	0510601187	04/05/1999	ESP	10.500.000,00	100,00	6.784.848,00	5,150	H	MI1A	0,700	12	FRCC	04/05/2019	211	14,650	02238	00059	00020	5613	00003
012800910510603163	22/10/2001	0510603163	04/05/1999	ESP	12.000.000,00	100,00	8.799.506,00	5,300	H	MI1A	0,850	12	FRCC	04/05/2019	211	14,800	01258	00750	00161	10066	00003
012800570510605453	22/10/2001	0510605453	04/05/1999	ESP	10.500.000,00	100,00	9.685.957,00	5,200	H	MI1A	0,750	12	FRCC	04/05/2019	211	14,700	02294	00362	00058	17719	00006
012800640510603913	22/10/2001	0510603913	04/05/1999	ESP	12.500.000,00	100,00	9.139.340,00	5,200	H	MI1A	0,750	12	FRCC	04/05/2019	211	14,700	01128	00066	00100	2928	00003
012800550510606172	22/10/2001	0510606172	04/05/1999	ESP	14.000.000,00	100,00	12.911.427,00	5,150	H	MI1A	0,700	12	FRCC	04/05/2019	211	14,650	02661	00668	00188	36635	00003
012800800510603124	22/10/2001	0510603124	04/05/1999	ESP	19.900.000,00	100,00	15.382.122,00	5,150	H	MI1A	0,700	12	FRCC	04/05/2012	127	14,650	01564	00182	00162	10228	00008
012800700510603163	22/10/2001	0510603163	04/05/1999	ESP	6.000.000,00	100,00	4.789.565,00	5,200	H	MI1A	0,750	12	FRCC	04/05/2009	91	14,700	03024	00051	00108	2901	00000
012800550510606186	22/10/2001	0510606186	04/05/1999	ESP	30.000.000,00	100,00	18.913.099,00	5,150	H	MI1A	0,700	12	FRCC	04/05/2024	271	14,650	02327	00334	00222	6556	00012
012800250510604707	22/10/2001	0510604707	04/05/1999	ESP	6.500.000,00	100,00	3.837.404,00	4,850	H	MI1A	0,400	12	FRCC	04/05/2009	91	14,350	02158	00000	00167	104357N	00005
012800260510605184	22/10/2001	0510605184	04/05/1999	ESP	20.000.000,00	100,00	11.059.547,00	5,270	H	MI1A	0,820	12	FRCC	04/07/2010	105	14,770	02184	00000	00107	104741	00006
012800360519004305	22/10/2001	0519004305	04/05/1999	ESP	25.000.000,00	100,00	21.916.567,00	5,200	H	MI1A	0,750	12	FRCC	04/05/2014	151	14,700	02005	01019	00220	19057	00007
012801510510606982	22/10/2001	0510606982	04/05/1999	ESP	6.200.000,00	100,00	5.954.154,00	5,300	H	MI1A	0,850	12	FRCC	04/05/2029	331	14,800	01733	00146	00015	11591	00000
012801500510607835	22/10/2001	0510607835	04/05/1999	ESP	6.000.000,00	100,00	4.826.053,00	5,300	H	MI1A	0,850	12	FRCC	04/05/2014	151	14,800	01898	00085	00074	6369	00002
012801510510607045	22/10/2001	0510607045	04/05/1999	ESP	10.000.000,00	100,00	9.455.838,00	4,950	H	MI1A	0,500	12	FRCC	04/05/2024	271	14,450	01909	00152	00130	10364	00000
012801100510606822	22/10/2001	0510606822	04/05/1999	ESP	9.000.000,00	100,00	7.922.701,00	5,200	H	MI1A	0,750	12	FRCC	04/05/2014	151	14,700	00923	00275	00171	24219	00003
012801510510607087	22/10/2001	0510607087	04/05/1999	ESP	7.300.000,00	100,00	4.151.441,00	5,450	H	MI1A	1,000	12	FRCC	04/06/2012	128	14,950	01106	01106	00031	34531	00000
012801100510606885	22/10/2001	0510606885	04/05/1999	ESP	12.000.000,00	100,00	10.560.687,00	5,150	H	MI1A	0,700	12	FRCC	04/05/2014	151	14,650	00657	00224	00201	11399	00003
012800180510608123	22/10/2001	0510608123	04/05/1999	ESP	16.000.000,00	100,00	10.576.279,00	5,100	H	MI1A	0,650	12	FRCC	04/10/2012	132	14,600	00147	00324	00226	6796	00022
012800220510603675	22/10/2001	0510603675	04/05/1999	ESP	20.000.000,00	100,00	2.984.522,00	5,050	H	MI1A	0,600	12	FRCC	04/08/2007	70	14,550	01011	00030	00138	2746	00000
012800190510603203	22/10/2001	0510603203	04/05/1999	ESP	10.500.000,00	100,00	9.685.957,00	5,200	H	MI1A	0,750	12	FRCC	04/05/2019	211	14,700	00972	00125	00022	7347	00000
012800160510605615	22/10/2001	0510605615	04/05/1999	ESP	14.000.000,00	100,00	11.219.691,00	5,200	H	MI1A	0,750	12	FRCC	04/02/2021	232	14,700	00503	00219	00041	8664	00010
012800150510604375	22/10/2001	0510604375	04/05/1999	ESP	14.500.000,00	100,00	13.375.841,00	5,200	H	MI1A	0,750	12	FRCC	04/05/2019	211	14,700	01610	00624	00057	4178	00009
012808020510606506	22/10/2001	0510606506	04/05/1999	ESP	15.500.000,00	100,00	12.342.808,00	4,950	H	MI1A	0,500	12	FRCC	04/05/2009	91	14,450	01247	01910	00424	167	00002
012806610519004181	22/10/2001	0519004181	04/05/1999	ESP	7.000.000,00	100,00	6.476.941,00	5,450	H	MI1A	1,000	12	FRCC	04/05/2019	211	14,950	00804	00219	00200	27509	00003
012808500510610201	22/10/2001	0510610201	04/05/1999	ESP	6.200.000,00	100,00	6.001.272,00	5,200	H	MI1A	0,750	12	FRCC	04/05/2034	391	14,700	01475	00138	00201	8939	00000
012806620519003454	22/10/2001	0519003454	04/05/1999	ESP	6.500.000,00	100,00	5.196.538,00	5,450	H	MI1A	1,000	12	FRCC	04/05/2009	91	14,950	01497	00428	00020	37254	00003
012807000510612697	22/10/2001	0510612697	04/05/1999	ESP	10.000.000,00	100,00	9.202.703,00	5,100	H	MI1A	0,650	12	FRCC	04/05/2019	211	14,600	00831	00431	00080	25026	00006
012807600510606751	22/10/2001	0510606751	04/05/1999	ESP	12.500.000,00	100,00	9.923.286,00	5,200	H	MI1A	0,750	12	FRCC	04/05/2024	271	14,700	01576	00045	00129	4293	00004
012807960510604855	22/10/2001	0510604855	04/05/1999	ESP	8.000.000,00	100,00	7.067.256,00	5,700	H	MI1A	1,250	12	FRCC	04/05/2014	151	15,200	01158	00528	00143	28971	00004

137

CARTERA DE PARTICIPACIONES HIPOTECARIAS

NUM.PARTICIP.	FEC.EMI.	NUM.PREST.	F.APERT.	DIV.	CAPITAL INIC.	%PART.	CAPITAL PEND.	%NOMIN.	(1)	(2)	DIFERE.	(3)	(4)	F.VENCI.	(5)	%DEMORA	TOMO	LIBRO	FOLIO	FINCA	INSC.
012805200519605263	22/10/2001	0519605263	05/05/1999	ESP	6.000.000,00	100,00	5.276.280,00	5,200	M	MIIA	0,750	12	FRCC	05/05/2014	151	14,700	02875	00080	00130	2314	00000
012805380510608041	22/10/2001	0510608041	05/05/1999	ESP	40.000.000,00	100,00	36.846.057,00	5,100	M	MIIA	0,650	12	FRCC	05/05/2019	211	14,700	01631	00851	00102	27040	00007
012805110510605893	22/10/2001	0510605893	05/05/1999	ESP	5.000.000,00	100,00	4.608.034,00	5,200	M	MIIA	0,750	12	FRCC	05/05/2019	211	14,700	02125	00342	00031	16920	00002
012805340510606945	22/10/2001	0510606945	05/05/1999	ESP	16.000.000,00	100,00	14.794.694,00	5,150	M	MIIA	0,700	12	FRCC	05/05/2027	307	14,650	00384	00384	00067	19976	00001
012806020510001681	22/10/2001	0510001681	05/05/1999	ESP	12.397.000,00	100,00	8.394.335,00	5,200	M	MIIA	0,750	12	FRCC	05/05/2024	271	14,700	02217	00040	00110	3534	00007
012802400519612585	22/10/2001	0519612585	05/05/1999	ESP	10.000.000,00	100,00	8.295.226,00	5,200	M	MIIA	0,750	12	FRCC	05/05/2013	139	14,700	02923	00148	00104	15464	00003
012804000510634671	22/10/2001	0510634671	05/05/1999	ESP	11.500.000,00	100,00	10.144.168,00	5,200	M	MIIA	0,750	12	FRCC	05/05/2014	151	14,700	04249	00131	00085	7409	00000
012802500519003784	22/10/2001	0519003784	05/05/1999	ESP	14.000.000,00	100,00	9.560.644,00	5,100	M	MIIA	0,650	12	FRCC	05/05/2025	283	14,600	02774	01141	00060	70776	00003
012802400519612592	22/10/2001	0519612592	05/05/1999	ESP	8.200.000,00	100,00	7.760.924,00	5,350	M	MIIA	0,900	12	FRCC	05/05/2024	271	14,850	02923	00148	00116	15468	00003
012802400519612634	22/10/2001	0519612634	06/05/1999	ESP	7.000.000,00	100,00	6.173.855,00	5,350	M	MIIA	0,850	12	FRCC	06/05/2014	151	14,850	02723	00114	00057	13773	00004
012804000510634335	22/10/2001	0510634335	06/05/1999	ESP	5.000.000,00	100,00	4.728.156,00	5,150	M	MIIA	0,700	12	FRCC	06/05/2024	271	14,650	04399	00281	00209	45573	00002
012803900519604412	22/10/2001	0519604412	06/05/1999	ESP	10.500.000,00	100,00	9.931.303,00	5,200	M	MIIA	0,750	12	FRCC	06/05/2024	271	14,700	00892	00418	00012	46111	00007
012805000510630466	22/10/2001	0510630466	06/05/1999	ESP	16.000.000,00	100,00	13.416.956,00	5,100	M	MIIA	0,650	12	FRCC	06/05/2011	115	14,600	02136	01793	00115	112637	00005
012804060510634565	22/10/2001	0510634565	06/05/1999	ESP	3.300.000,00	100,00	2.910.926,00	5,200	M	MIIA	0,750	12	FRCC	06/05/2014	151	14,700	02483	00621	00095	24427	00004
012805000510628751	22/10/2001	0510628751	06/05/1999	ESP	10.600.000,00	100,00	9.769.034,00	5,200	M	MIIA	0,750	12	FRCC	06/05/2019	211	14,700	02581	00567	00053	6643	00005
012806210510005305	22/10/2001	0510005305	06/05/1999	ESP	10.000.000,00	100,00	9.235.941,00	5,450	M	MIIA	1,000	12	FRCC	06/05/2019	211	14,950	01559	00681	00000	48034	00000
012802700510602593	22/10/2001	0510602593	06/05/1999	ESP	11.000.000,00	100,00	8.589.185,00	5,200	M	MIIA	0,750	12	FRCC	06/05/2019	211	14,700	02042	00707	00178	22617	00003
012805390510602435	22/10/2001	0510602435	06/05/1999	ESP	9.500.000,00	100,00	9.132.329,00	5,250	M	MIIA	0,750	12	FRCC	06/05/2029	331	14,750	01559	00478	00227	21784	00002
012806370519005347	22/10/2001	0519005347	06/05/1999	ESP	4.500.000,00	100,00	3.999.468,00	6,710	M	MIIA	1,500	12	FRCC	06/05/2014	151	16,210	01840	00355	00224	29812	00003
012806370519005375	22/10/2001	0519005375	06/05/1999	ESP	5.700.000,00	100,00	4.575.584,00	5,950	M	MIIA	1,500	12	FRCC	06/05/2009	91	15,450	01847	00358	00021	29834	00001
012805110510605977	22/10/2001	0510605977	06/05/1999	ESP	20.000.000,00	100,00	18.867.666,00	5,050	M	MIIA	0,600	12	FRCC	06/05/2029	331	14,550	02126	00064	00161	3311	00003
012805260510605082	22/10/2001	0510605082	06/05/1999	ESP	13.500.000,00	100,00	11.834.218,00	5,200	M	MIIA	0,750	12	FRCC	06/05/2024	271	14,700	02161	00139	00098	7925	00000
012805130510603564	22/10/2001	0510603564	06/05/1999	ESP	21.000.000,00	100,00	20.125.996,00	5,200	M	MIIA	0,750	12	FRCC	06/05/2029	331	14,700	02686	00190	00152	10474	00005
012805800510610267	22/10/2001	0510610267	06/05/1999	ESP	9.000.000,00	100,00	6.343.757,00	5,200	M	MIIA	0,750	12	FRCC	06/05/2019	211	14,700	03797	00600	00065	4140	00000
012803410510604687	22/10/2001	0510604687	06/05/1999	ESP	6.600.000,00	100,00	2.945.691,00	5,100	M	MIIA	0,650	12	FRCC	06/10/2005	48	14,600	02074	00382	00071	18183	00001
012805540519002667	22/10/2001	0519002667	06/05/1999	ESP	23.500.000,00	100,00	22.181.867,00	5,150	M	MIIA	0,700	12	FRCC	07/05/2024	271	14,650	02980	00030	00045	420	00015
012805070510602697	22/10/2001	0510602697	06/05/1999	ESP	25.000.000,00	100,00	21.999.780,00	4,950	M	MIIA	0,500	12	FRCC	06/05/2014	151	14,450	03318	00088	00218	4354	00000
012806000510019984	22/10/2001	0510019984	06/05/1999	ESP	15.000.000,00	100,00	13.221.700,00	5,250	M	MIIA	0,800	12	FRCC	06/05/2014	151	14,750	01949	00069	00023	4881	00003
012800620519002182	22/10/2001	0519002182	06/05/1999	ESP	7.800.000,00	100,00	7.363.014,00	5,150	M	MIIA	0,700	12	FRCC	06/05/2024	271	14,650	02170	00414	00043	19014	00001
012800660510602403	22/10/2001	0510602403	06/05/1999	ESP	16.000.000,00	100,00	14.745.706,00	5,200	M	MIIA	0,750	12	FRCC	06/05/2019	211	14,700	00464	00104	00046	3281	00009
012800780510605061	22/10/2001	0510605061	06/05/1999	ESP	16.000.000,00	100,00	14.734.767,00	5,150	M	MIIA	0,700	12	FRCC	06/05/2019	211	14,650	00014	00000	00219	11460	00005
012800560510603072	22/10/2001	0510603072	06/05/1999	ESP	35.000.000,00	100,00	29.035.163,00	5,960	M	MIIA	0,750	12	FRCC	06/05/2034	391	15,460	00929	00171	00082	5639	00000
012800490510602456	22/10/2001	0510602456	06/05/1999	ESP	13.000.000,00	100,00	12.301.251,00	5,300	M	MIIA	0,850	12	FRCC	06/05/2024	271	14,800	01239	00048	00111	4271	00004
012800570510605467	22/10/2001	0510605467	06/05/1999	ESP	21.000.000,00	100,00	19.371.898,00	5,200	M	MIIA	0,750	12	FRCC	06/05/2019	211	14,700	00904	00101	00052	3253	00004
012800260510605387	22/10/2001	0510605387	06/05/1999	ESP	32.000.000,00	100,00	12.690.743,00	5,050	M	MIIA	0,600	12	FRCC	06/01/2008	75	14,550	00517	00510	00050	27574	00007
012800200519002917	22/10/2001	0519002917	06/05/1999	ESP	10.000.000,00	100,00	9.198.233,00	5,200	M	MIIA	0,750	12	FRCC	06/05/2019	211	14,700	01464	00000	00122	22676	00004
012801400519008777	22/10/2001	0519008777	06/05/1999	ESP	15.000.000,00	100,00	13.187.067,00	5,150	M	MIIA	0,700	12	FRCC	06/05/2014	151	14,650	03104	02359	00147	31744	00000
012800350510606684	22/10/2001	0510606684	06/05/1999	ESP	12.000.000,00	100,00	9.908.788,00	5,200	M	MIIA	0,750	12	FRCC	06/09/2016	179	14,700	02020	00392	00012	20506	00009
012802020510603015	22/10/2001	0510603015	06/05/1999	ESP	17.000.000,00	100,00	15.637.015,00	5,200	M	MIIA	0,750	12	FRCC	06/05/2019	211	14,700	01033	00081	00013	6660	00007
012802000510609194	22/10/2001	0510609194	06/05/1999	ESP	30.000.000,00	100,00	24.145.654,00	5,150	M	MIIA	0,700	12	FRCC	06/01/2019	207	14,650	00881	00366	00211	29698	00001
012801700510602864	22/10/2001	0510602864	06/05/1999	ESP	12.000.000,00	100,00	10.348.530,00	5,150	M	MIIA	0,700	12	FRCC	06/05/2024	271	14,650	01404	00671	00127	53558	00003
012807340510605864	22/10/2001	0510605864	06/05/1999	ESP	15.000.000,00	100,00	13.824.089,00	5,200	M	MIIA	0,750	12	FRCC	06/05/2019	211	14,700	01378	00750	00116	43303	00000
012831420519773351	22/10/2001	0519773351	06/05/1999	ESP	16.000.000,00	100,00	15.368.828,00	5,150	M	MIIA	0,700	12	FRCC	06/05/2029	331	14,650	01599	00190	00222	14559	00000
012808520519003721	22/10/2001	0519003721	06/05/1999	ESP	7.000.000,00	100,00	6.172.140,00	5,250	M	MIIA	0,800	12	FRCC	06/05/2014	151	14,750	00304	00049	00091	3855	00002
012808520519003735	22/10/2001	0519003735	06/05/1999	ESP	15.000.000,00	100,00	8.329.007,00	5,350	M	MIIA	0,900	12	FRCC	06/05/2024	271	14,850	00000	00507	00152	36832	00003
012831470519772166	22/10/2001	0519772166	06/05/1999	ESP	13.000.000,00	100,00	11.489.932,00	6,010	M	MIIA	0,800	12	FRCC	06/05/2014	151	15,510	00972	00521	00215	31018	00000
012806900510006557	22/10/2001	0510006557	06/05/1999	ESP	6.500.000,00	100,00	3.475.573,00	5,200	M	MIIA	0,750	12	FRCC	06/05/2014	151	14,700	02074	00499	00181	19425	00008

BANKINTER 3 FONDO DE TITULIZACION HIPOTECARIA

FECHA LISTADO : 22-10-2001
PAGINA : 32

CARTERA DE PARTICIPACIONES HIPOTECARIAS

NUM.PARTICIP.	FEC.EMI.	NUM.PREST.	F.APERT.	DIV.	CAPITAL INIC.	%PART.	CAPITAL PEND.	%NOMIN.	(1)	(2)	DIFERE.	(3)	(4)	F.VENCI.	(5)	%DEMORA	TOMO	LIBRO	FOLIO	FINCA	INSC.
012805000510630256	22/10/2001	0510630256	07/05/1999	ESP	12.000.000,00	100,00	11.059.271,00	5,200	M	MI1A	0,750	12	FRCC	07/05/2019	211	14,700	00000	00739	00154	3692-N	00007
012806300510608196	22/10/2001	0510608196	07/05/1999	ESP	8.800.000,00	100,00	8.016.314,00	5,200	M	MI1A	0,750	12	FRCC	07/10/2014	108	14,700	01731	00470	00134	37990	00005
012806080510004004	22/10/2001	0510004004	07/05/1999	ESP	5.000.000,00	100,00	4.406.029,00	5,200	M	MI1A	0,750	12	FRCC	07/05/2014	151	14,700	02477	00926	00142	13879	00006
012804000510634643	22/10/2001	0510634643	07/05/1999	ESP	6.000.000,00	100,00	5.281.789,00	5,200	M	MI1A	0,750	12	FRCC	07/05/2024	151	14,700	01543	00455	00096	26432	00007
012803910510002506	22/10/2001	0510002506	07/05/1999	ESP	25.000.000,00	100,00	14.101.838,00	5,200	M	MI1A	0,750	12	FRCC	07/05/2014	271	14,700	00851	00116	00133	7643	00003
012803910510003422	22/10/2001	0510003422	07/05/1999	ESP	5.500.000,00	100,00	4.851.553,00	5,200	M	MI1A	0,750	12	FRCC	07/05/2019	151	14,700	02620	01058	00088	33413	00005
012803910510002632	22/10/2001	0510002632	07/05/1999	ESP	8.500.000,00	100,00	7.826.147,00	5,200	M	MI1A	0,750	12	FRCC	07/05/2014	211	14,700	00851	00116	00183	7647	00002
012803910510002646	22/10/2001	0510002646	08/05/1999	ESP	5.500.000,00	100,00	5.042.378,00	5,200	M	MI1A	0,750	12	FRCC	08/05/2014	151	14,700	00851	00116	00173	7646	00002
012807300510002667	22/10/2001	0510002667	08/05/1999	ESP	8.000.000,00	100,00	7.396.108,00	5,200	M	MI1A	0,750	12	FRCC	08/05/2019	211	14,700	00851	00116	00193	7648-N	00002
012807390519010025	22/10/2001	0519010025	08/05/1999	ESP	22.000.000,00	100,00	20.733.727,00	5,200	M	MI1A	0,750	12	FRCC	08/05/2024	271	14,700	00000	00000	00000		00000
012806550519604307	22/10/2001	0519604307	11/05/1999	ESP	4.500.000,00	100,00	3.316.216,00	6,000	M	MI1A	1,550	12	FRCC	12/05/2007	67	15,500	00884	00103	00109	44563	00005
012806550519003143	22/10/2001	0519003143	12/05/1999	ESP	14.500.000,00	100,00	12.276.432,00	6,050	M	MI1A	1,600	12	FRCC	12/05/2009	91	15,550	01389	01067	00073	84812	00004
012803810519003376	22/10/2001	0519003376	12/05/1999	ESP	16.000.000,00	100,00	13.933.014,00	5,200	M	MI1A	0,750	12	FRCC	13/05/2014	151	14,700	01202	00563	00151	54064	00004
012806700510641154	22/10/2001	0510641154	13/05/1999	ESP	16.000.000,00	100,00	15.133.413,00	5,200	M	MI1A	0,750	12	FRCC	01/05/2024	271	14,700	00878	00780	00017	27106	00008
012804660510604457	22/10/2001	0510604457	19/05/1999	ESP	5.000.000,00	100,00	4.832.918,00	5,050	M	MI1A	0,600	12	FRCC	20/05/2016	176	14,550	03721	00400	00203	23151	00002
012806310510631852	22/10/2001	0510631852	20/05/1999	ESP	10.000.000,00	100,00	9.473.587,00	5,200	M	MI1A	0,750	12	FRCC	24/05/2009	92	14,700	01712	00491	00193	29366	00000
012803550510612905	22/10/2001	0510612905	24/05/1999	ESP	9.500.000,00	100,00	3.218.865,00	5,450	M	MI1A	1,000	12	FRCC	24/05/2014	152	14,950	02069	00084	00158	5605	00006
[illegible]	22/10/2001	[illegible]	24/05/1999	ESP	10.500.000,00	100,00	9.286.924,00	5,200	M	MI1A	0,750	12	FRCC	24/05/2014	152	14,700	01712	00491	00142	29349	00000
012802500519003861	22/10/2001	0519003861	24/05/1999	ESP	9.000.000,00	100,00	8.873.675,00	5,450	M	MI1A	1,000	12	FRCC	24/05/2014	152	14,950	02802	01169	00076	18562	00010
012804030510635514	22/10/2001	0510635514	24/05/1999	ESP	16.000.000,00	100,00	13.223.907,00	5,100	M	MI1A	0,650	12	FRCC	24/05/2019	212	14,600	02343	01094	00199	50051	00000
012803910510002513	22/10/2001	0510002513	24/05/1999	ESP	11.000.000,00	100,00	9.708.182,00	5,200	M	MI1A	0,750	12	FRCC	24/05/2014	152	14,700	00682	00035	00215	3105	00003
012806370519005606	22/10/2001	0519005606	24/05/1999	ESP	7.500.000,00	100,00	4.803.684,00	5,950	M	MI1A	1,500	12	FRCC	24/05/2014	152	15,450	01806	01360	00207	106470	00001
012801300510602467	22/10/2001	0510602467	24/05/1999	ESP	9.000.000,00	100,00	8.526.886,00	5,350	M	MI1A	0,900	12	FRCC	24/05/2024	272	14,850	01445	00299	00136	11630 N	00007
012802100510603107	22/10/2001	0510603107	24/05/1999	ESP	14.000.000,00	100,00	12.367.671,00	5,200	M	MI1A	0,750	12	FRCC	24/05/2024	272	14,700	01732	00458	00145	33237	00000
012801100510606696	22/10/2001	0510606696	24/05/1999	ESP	21.000.000,00	100,00	17.257.375,00	5,100	M	MI1A	0,650	12	FRCC	24/05/2024	272	14,600	00928	00279	00167	24637	00006
012801810510602371	22/10/2001	0510602371	24/05/1999	ESP	8.500.000,00	100,00	7.847.293,00	5,200	M	MI1A	0,750	12	FRCC	24/05/2019	212	14,700	01000	00000	00164	68409	00006
012800530510604294	22/10/2001	0510604294	24/05/1999	ESP	14.000.000,00	100,00	12.368.966,00	5,200	M	MI1A	0,750	12	FRCC	24/05/2014	152	14,700	02340	00403	00162	20803	00006
012800950510603265	22/10/2001	0510603265	24/05/1999	ESP	15.500.000,00	100,00	12.732.400,00	5,200	M	MI1A	0,750	12	FRCC	24/05/2029	332	14,700	01860	00805	00174	50008	00005
012806700510012746	22/10/2001	0510012746	24/05/1999	ESP	7.500.000,00	100,00	6.643.065,00	5,250	M	MI1A	0,800	12	FRCC	24/05/2014	152	14,750	01086	00365	00131	6606	00005
012806500519006767	22/10/2001	0519006767	24/05/1999	ESP	6.000.000,00	100,00	5.537.471,00	5,300	M	MI1A	0,850	12	FRCC	24/05/2019	212	14,800	00000	00065	00122	5433	00000
012807000510612494	22/10/2001	0510612494	24/05/1999	ESP	13.500.000,00	100,00	12.979.349,00	5,200	M	MI1A	0,750	12	FRCC	24/05/2029	332	14,700	01896	00108	00019	6635	00003
012830440519000054	22/10/2001	0519000054	24/05/1999	ESP	12.500.000,00	100,00	9.496.186,00	5,450	M	MI1A	1,000	12	FRCC	24/05/2024	272	14,950	01190	00406	00129	44081	00004
012834660519775061	22/10/2001	0519775061	24/05/1999	ESP	25.000.000,00	100,00	18.719.348,00	5,100	M	MI1A	0,650	12	FRCC	24/05/2019	212	14,600	01065	00468	00132	8473	00000
012830440519000061	22/10/2001	0519000061	24/05/1999	ESP	15.000.000,00	100,00	13.893.027,00	5,450	M	MI1A	1,000	12	FRCC	24/05/2019	212	14,950	01188	00293	00107	23861	00005
012806420510601446	22/10/2001	0510601446	24/05/1999	ESP	6.000.000,00	100,00	4.833.528,00	5,200	M	MI1A	0,750	12	FRCC	24/05/2014	152	14,700	00929	00612	00001	28700	00003
012808640510604503	22/10/2001	0510604503	24/05/1999	ESP	3.000.000,00	100,00	2.109.195,00	5,450	M	MI1A	1,000	12	FRCC	24/05/2006	56	14,950	00622	00055	00163	4047	00003
012806390519010872	22/10/2001	0519010872	24/05/1999	ESP	4.725.000,00	100,00	3.831.141,00	6,200	M	MI1A	1,750	12	FRCC	24/05/2009	92	15,700	01829	01381	00045	110805	00000
012806390519010914	22/10/2001	0519010914	24/05/1999	ESP	5.000.000,00	100,00	3.083.857,00	5,200	M	MI1A	0,750	12	FRCC	24/08/2011	119	14,700	02001	00879	00088	67234	00000
012866500519774864	22/10/2001	0519774864	24/05/1999	ESP	21.000.000,00	100,00	19.424.374,00	5,200	M	MI1A	0,750	12	FRCC	24/05/2019	212	14,700	01478	00207	00043	14929	00000
012865810519774956	22/10/2001	0519774956	24/05/1999	ESP	5.000.000,00	100,00	4.032.579,00	5,250	M	MI1A	0,800	12	FRCC	24/05/2009	92	14,750	04920	00884	00131	51525	00000
012807810510608641	22/10/2001	0510608641	24/05/1999	ESP	13.000.000,00	100,00	8.824.521,00	5,150	M	MI1A	0,700	12	FRCC	24/05/2009	92	14,650	02378	00212	00080	13700	00003
012808000510665164	22/10/2001	0510665164	25/05/1999	ESP	4.300.000,00	100,00	3.021.349,00	5,350	M	MI1A	0,900	12	FRCC	25/05/2006	56	14,850	01442	00685	00188	50522	00000
012806400510606995	22/10/2001	0510606995	25/05/1999	ESP	14.000.000,00	100,00	6.302.033,00	5,150	M	MI1A	0,700	12	FRCC	25/05/2009	92	14,650	01499	00555	00069	37832	00003
012808030510672083	22/10/2001	0510672083	25/05/1999	ESP	10.000.000,00	100,00	7.424.212,00	5,200	M	MI1A	0,750	12	FRCC	25/05/2007	68	14,700	01916	00162	00163	16265	00006
012807350519009316	22/10/2001	0519009316	25/05/1999	ESP	6.500.000,00	100,00	5.748.743,00	5,200	M	MI1A	0,750	12	FRCC	25/05/2014	152	14,700	01486	00425	00113	30751	00006
012833720519775072	22/10/2001	0519775072	25/05/1999	ESP	20.000.000,00	100,00	18.955.739,00	5,960	M	MI1A	0,750	12	FRCC	25/05/2024	272	15,460	02036	00260	00126	1094	00000
012807000510612851	22/10/2001	0510612851	25/05/1999	ESP	18.000.000,00	100,00	10.767.220,00	5,050	M	MI1A	0,600	12	FRCC	25/05/2014	152	14,550	00492	00237	00237	12700	00004
012806450519007091	22/10/2001	0519007091	25/05/1999	ESP	13.000.000,00	100,00	11.484.009,00	4,950	M	MI1A	0,500	12	FRCC	25/05/2014	152	14,450	01004	00179	00122	15860	00003
012806510510601294	22/10/2001	0510601294	25/05/1999	ESP	8.500.000,00	100,00	7.501.783,00	5,200	M	MI1A	0,750	12	FRCC	25/05/2014	152	14,700	00000	00208	00108	14675	00003
012806450519007301	22/10/2001	0519007301	25/05/1999	ESP	6.300.000,00	100,00	5.571.846,00	5,200	M	MI1A	0,750	12	FRCC	25/05/2014	152	14,700	01046	00193	00201	16920	00001
012807300519010095	22/10/2001	0519010095	25/05/1999	ESP	7.000.000,00	100,00	6.190.945,00	5,200	M	MI1A	0,750	12	FRCC	25/05/2014	152	14,700	01369	00311	00219	6454	00006
012800840510600342	22/10/2001	0510600342	25/05/1999	ESP	8.500.000,00	100,00	7.848.807,00	5,200	M	MI1A	0,750	12	FRCC	25/05/2019	212	14,700	02746	02746	00068	30646	00008
012800800510603145	22/10/2001	0510603145	25/05/1999	ESP	57.000.000,00	100,00	42.663.554,00	5,100	M	MI1A	0,650	12	FRCC	01/06/2024	272	14,600	00000	02745	00207	18938	00006
012800710510604256	22/10/2001	0510604256	25/05/1999	ESP	10.000.000,00	100,00	9.469.513,00	5,200	M	MI1A	0,750	12	FRCC	25/05/2024	272	14,700	00000	01037	00008	44541	00002
012800680510004234	22/10/2001	0510004234	25/05/1999	ESP	15.000.000,00	100,00	12.134.626,00	5,300	M	MI1A	0,850	12	FRCC	25/08/2011	119	14,800	01899	01804	00184	24181	00000
012800840510600251	22/10/2001	0510600251	25/05/1999	ESP	9.000.000,00	100,00	8.629.562,00	5,200	M	MI1A	0,750	12	FRCC	25/05/2029	332	14,700	00705	00245	00043	16826	00004
012800210510607545	22/10/2001	0510607545	25/05/1999	ESP	13.000.000,00	100,00	10.096.089,00	5,150	M	MI1A	0,700	12	FRCC	25/09/2015	168	14,650	01790	00356	00101	46005	00002
012800350510606852	22/10/2001	0510606852	25/05/1999	ESP	8.500.000,00	100,00	7.534.923,00	5,250	M	MI1A	0,800	12	FRCC	25/05/2014	152	14,750	02139	00000	00155	54729	00004
012800420510603793	22/10/2001	0510603793	25/05/1999	ESP	12.000.000,00	100,00	11.101.704,00	5,200	M	MI1A	0,750	12	FRCC	25/05/2019	212	14,700	01081	00328	00086	20684	00003
012800220510603857	22/10/2001	0510603857	25/05/1999	ESP	16.000.000,00	100,00	15.537.255,00	5,200	M	MI1A	0,750	12	FRCC	25/05/2034	392	14,700	00000	00981	00010	87635	00000
012800260510605457	22/10/2001	0510605457	25/05/1999	ESP	16.000.000,00	100,00	14.861.416,00	5,150	M	MI1A	0,700	12	FRCC	25/05/2029	332	14,650	01824	00000	00191	12454	00002
012800220510603864	22/10/2001	0510603864	25/05/1999	ESP	12.000.000,00	100,00	11.662.063,00	5,450	M	MI1A	1,000	12	FRCC	25/05/2034	392	14,950	01533	00134	00025	11893	00000
012800640510604011	22/10/2001	0510604011	25/05/1999	ESP	11.400.000,00	100,00	8.894.805,00	5,450	M	MI1A	1,000	12	FRCC	25/05/2019	212	14,950	00000	01080	05050	68746N	00010
012801530519005941	22/10/2001	0519005941	25/05/1999	ESP	7.500.000,00	100,00	6.932.053,00	5,200	M	MI1A	0,750	12	FRCC	25/05/2019	212	14,700	02219	00347	00129	11686	00007
012801510510607157	22/10/2001	0510607157	25/05/1999	ESP	7.000.000,00	100,00	6.643.330,00	5,350	M	MI1A	0,900	12	FRCC	25/05/2024	272	14,850	02150	00522	00060	30474	00000
012804010510634847	22/10/2001	0510634847	25/05/1999	ESP	17.000.000,00	100,00	13.777.799,00	5,960	M	MI1A	0,750	12	FRCC	25/05/2019	212	15,460	02723	01189	00214	72091	00000
012805280510605084	22/10/2001	0510605084	25/05/1999	ESP	14.000.000,00	100,00	13.442.382,00	5,200	M	MI1A	0,750	12	FRCC	25/05/2029	332	14,700	01685	00219	00209	5949	00007
012805090519003357	22/10/2001	0519003357	25/05/1999	ESP	13.500.000,00	100,00	12.759.535,00	5,200	M	MI1A	0,750	12	FRCC	25/05/2024	272	14,700	02332	01989	00163	117391	00003
012805020510602986	22/10/2001	0510602986	25/05/1999	ESP	6.850.000,00	100,00	6.000.453,00	5,200	M	MI1A	0,750	12	FRCC	25/05/2024	272	14,700	01044	00049	01240	1694	00000
012805050519003871	22/10/2001	0519003871	25/05/1999	ESP	8.000.000,00	100,00	7.383.054,00	5,250	M	MI1A	0,800	12	FRCC	25/05/2019	212	14,750	02822	00648	00209	56155	00000
012805000510629164	22/10/2001	0510629164	25/05/1999	ESP	10.000.000,00	100,00	8.564.858,00	5,200	M	MI1A	0,750	12	FRCC	25/05/2019	212	14,700	03240	00399	00154	22684	00005
012802500519003847	22/10/2001	0519003847	25/05/1999	ESP	11.300.000,00	100,00	7.991.654,00	5,200	M	MI1A	0,750	12	FRCC	25/05/2024	272	14,700	02151	00396	00043	17675	00004
012802400519612641	22/10/2001	0519612641	25/05/1999	ESP	15.000.000,00	100,00	12.782.313,00	5,050	M	MI1A	0,600	12	FRCC	25/05/2017	188	14,550	01404	00671	00089	53539	00003
012803190510601956	22/10/2001	0510601956	25/05/1999	ESP	18.000.000,00	100,00	14.100.425,00	5,050	M	MI1A	0,600	12	FRCC	25/05/2024	272	14,550	01464	00074	00212	4790	00005
012802600510606587	22/10/2001	0510606587	25/05/1999	ESP	5.000.000,00	100,00	3.110.711,00	5,200	M	MI1A	0,750	12	FRCC	25/05/2009	92	14,700	03618	00593	00175	20159	00006
012806020510001716	22/10/2001	0510001716	25/05/1999	ESP	9.000.000,00	100,00	8.651.517,00	5,200	M	MI1A	0,750	12	FRCC	25/05/2029	332	14,700	01595	00085	00131	7717	00006
012805820510603143	22/10/2001	0510603143	25/05/1999	ESP	10.800.000,00	100,00	10.234.838,00	5,200	M	MI1A	0,750	12	FRCC	25/05/2024	272	14,700	01941	00545	00122	29574	00000
012803820510007495	22/10/2001	0510007495	25/05/1999	ESP	44.000.000,00	100,00	37.193.710,00	4,950	M	MI1A	0,500	12	FRCC	25/05/2011	116	14,450	02510	01240	00023	54295	00007
012805700510606694	22/10/2001	0510606694	25/05/1999	ESP	14.000.000,00	100,00	12.927.459,00	5,200	M	MI1A	0,750	12	FRCC	25/05/2019	212	14,700	01724	00030	00018	2126	00003
012803420510605094	22/10/2001	0510605094	25/05/1999	ESP	23.000.000,00	100,00	22.095.561,00	5,030	M	MI1A	0,580	12	FRCC	25/05/2029	332	14,530	01597	00315	00196	5999	00002
012803400510611364	22/10/2001	0510611364	26/05/1999	ESP	10.400.000,00	100,00	9.612.462,00	5,200	M	MI1A	0,750	12	FRCC	26/05/2019	212	14,700	01863	00257	00023	11605	00006
012805810510605095	22/10/2001	0510605095	26/05/1999	ESP	27.000.000,00	100,00	24.524.718,00	4,950	M	MI1A	0,500	12	FRCC	26/05/2017	188	14,450	01721	00449	00150	24682	00000
012805800510609301	22/10/2001	0510609301	26/05/1999	ESP	27.500.000,00	100,00	25.447.284,00	5,250	M	MI1A	0,800	12	FRCC	26/05/2019	212	14,750	04964	00067	00156	3354	00000
012803560510004711	22/10/2001	0510004711	26/05/1999	ESP	10.500.000,00	100,00	9.674.816,00	4,950	M	MI1A	0,500	12	FRCC	26/05/2019	212	14,450	00897	00573	00066	24164	00004
012806060510002336	22/10/2001	0510002336	26/05/1999	ESP	9.500.000,00	100,00	8.996.667,00	5,200	M	MI1A	0,750	12	FRCC	26/05/2024	272	14,700	02369	00119	00119	13138	00006
012803560510004802	22/10/2001	0510004802	26/05/1999	ESP	12.585.000,00	100,00	11.104.402,00	4,950	M	MI1A	0,500	12	FRCC	26/05/2014	152	14,450	00895	00571	00161	24132	00003
012803000510706363	22/10/2001	0510706363	26/05/1999	ESP	12.000.000,00	100,00	10.618.515,00	5,100	M	MI1A	0,650	12	FRCC	26/05/2014	152	14,600	02203	00743	00130	29878	00002
012803560510004851	22/10/2001	0510004851	26/05/1999	ESP	9.500.000,00	100,00	8.969.564,00	4,950	M	MI1A	0,500	12	FRCC	26/05/2024	272	14,450	00897	00573	00009	24150	00004
012802400519612753	22/10/2001	0519612753	26/05/1999	ESP	8.000.000,00	100,00	5.946.233,00	5,200	M	MI1A	0,750	12	FRCC	26/01/2009	88	14,700	02846	00322	00109	17718	00002
012802310510602351	22/10/2001	0510602351	26/05/1999	ESP	30.000.000,00	100,00	14.408.464,00	5,100	M	MI1A	0,650	12	FRCC	26/08/2012	131	14,600	03813	00352	00098	21441	00006
012803560510004697	22/10/2001	0510004697	26/05/1999	ESP	9.000.000,00	100,00	8.292.704,00	4,950	M	MI1A	0,500	12	FRCC	26/05/2019	212	14,450	00895	00571	00133	24125	00004
012804300510635324	22/10/2001	0510635324	26/05/1999	ESP	16.500.000,00	100,00	11.821.362,00	5,050	M	MI1A	0,600	12	FRCC	26/11/2013	146	14,550	02249	01125	00081	56294	00005
012805040510604731	22/10/2001	0510604731	26/05/1999	ESP	27.500.000,00	100,00	22.201.579,00	4,850	M	MI1A	0,400	12	FRCC	26/05/2024	272	14,350	02248	00213	00171	19308	00004
012805300510601103	22/10/2001	0510601103	26/05/1999	ESP	13.000.000,00	100,00	11.330.938,00	5,200	M	MI1A	0,750	12	FRCC	26/11/2024	278	14,700	02590	00166	00034	1055	00000
012805120510603164	22/10/2001	0510603164	26/05/1999	ESP	23.500.000,00	100,00	20.829.316,00	5,860	M	MI1A	0,650	12	FRCC	26/05/2014	152	5,860	03095	00457	00125	16058	00000
012803960510003666	22/10/2001	0510003666	26/05/1999	ESP	15.000.000,00	100,00	13.266.336,00	5,200	M	MI1A	0,750	12	FRCC	26/05/2014	152	14,700	01358	00062	00006	7649	00003
012805300510601285	22/10/2001	0510601285	26/05/1999	ESP	16.000.000,00	100,00	14.768.498,00	5,200	M	MI1A	0,750	12	FRCC	26/05/2019	212	14,700	02611	00169	00138	10671	00000
012806350510601747	22/10/2001	0510601747	26/05/1999	ESP	9.800.000,00	100,00	9.270.912,00	5,200	M	MI1A	0,750	12	FRCC	26/05/2024	272	14,700	02397	00144	00056	8000	00002
012805380510608293	22/10/2001	0510608293	26/05/1999	ESP	14.000.000,00	100,00	13.563.133,00	4,950	M	MI1A	0,500	12	FRCC	26/05/2034	392	14,450	02529	01427	00106	88705	00005
012805360510602824	22/10/2001	0510602824	26/05/1999	ESP	27.500.000,00	100,00	12.270.739,00	5,200	M	MI1A	0,750	12	FRCC	26/05/2009	92	14,700	03056	00317	00047	12515	00001
012801610510603107	22/10/2001	0510603107	26/05/1999	ESP	6.750.000,00	100,00	6.232.881,00	5,200	M	MI1A	0,750	12	FRCC	26/05/2019	212	14,700	00000	00000	00000	48953	00000
012800570510605621	22/10/2001	0510605621	26/05/1999	ESP	8.000.000,00	100,00	6.767.503,00	5,200	M	MI1A	0,750	12	FRCC	26/05/2011	116	14,700	02794	00677	00022	1124	00017
012800220510603941	22/10/2001	0510603941	26/05/1999	ESP	12.000.000,00	100,00	10.604.821,00	5,050	M	MI1A	0,600	12	FRCC	26/05/2014	152	14,550	02447	00764	00124	40091	00000
012800420510603751	22/10/2001	0510603751	26/05/1999	ESP	27.800.000,00	100,00	23.707.055,00	5,200	M	MI1A	0,750	12	FRCC	26/05/2019	212	14,700	00389	00311	00095	22350	00006
012800210510607664	22/10/2001	0510607664	26/05/1999	ESP	12.500.000,00	100,00	11.822.704,00	5,150	M	MI1A	0,700	12	FRCC	26/05/2024	272	14,650	02512	00828	00064	43189	00003
012800810519003475	22/10/2001	0519003475	26/05/1999	ESP	10.000.000,00	100,00	9.247.977,00	5,200	M	MI1A	0,750	12	FRCC	26/05/2019	212	14,700	00739	01473	00214	58345	00006
012800190510603252	22/10/2001	0510603252	26/05/1999	ESP	17.000.000,00	100,00	15.065.960,00	5,200	M	MI1A	0,750	12	FRCC	26/05/2014	152	14,700	01485	00031	00053	1833	00004
012800810519003496	22/10/2001	0519003496	26/05/1999	ESP	20.000.000,00	100,00	18.502.848,00	5,200	M	MI1A	0,750	12	FRCC	26/05/2019	212	14,700	02336	00000	00099	6284	00011
012800170510603943	22/10/2001	0510603943	26/05/1999	ESP	15.000.000,00	100,00	13.902.415,00	5,200	M	MI1A	0,750	12	FRCC	26/05/2019	212	14,700	02009	00000	00122	99155	00013
012800550510606291	22/10/2001	0510606291	26/05/1999	ESP	15.000.000,00	100,00	13.867.455,00	5,050	M	MI1A	0,600	12	FRCC	26/05/2019	212	14,550	02253	00267	00087	14905	00009
012800470519003077	22/10/2001	0519003077	26/05/1999	ESP	17.000.000,00	100,00	15.035.167,00	5,200	M	MI1A	0,750	12	FRCC	26/05/2014	152	14,700	01098	00362	00125	33348	00006
012800520510605042	22/10/2001	0510605042	26/05/1999	ESP	8.000.000,00	100,00	7.394.198,00	5,200	M	MI1A	0,750	12	FRCC	26/05/2019	212	14,700	03173	00157	00224	4480	00008
012807040510603825	22/10/2001	0510603825	26/05/1999	ESP	10.000.000,00	100,00	8.856.948,00	5,200	M	MI1A	0,750	12	FRCC	26/05/2014	152	14,700	00397	00173	00082	9955	00003
012807200510608524	22/10/2001	0510608524	26/05/1999	ESP	9.600.000,00	100,00	5.717.467,00	5,350	M	MI1A	0,900	12	FRCC	26/05/2019	212	14,850	01224	00572	00191	36648	00000
012806510519005403	22/10/2001	0519005403	26/05/1999	ESP	8.000.000,00	100,00	7.067.983,00	5,200	M	MI1A	0,750	12	FRCC	26/05/2014	152	14,700	01748	00190	00067	16382	00001
012807340510606067	22/10/2001	0510606067	26/05/1999	ESP	8.000.000,00	100,00	7.697.122,00	5,450	M	MI1A	1,000	12	FRCC	26/05/2029	332	14,950	01012	00476	00099	21286	00006
012806510519005375	22/10/2001	0519005375	26/05/1999	ESP	5.500.000,00	100,00	2.946.888,00	5,200	M	MI1A	0,750	12	FRCC	26/09/2010	108	14,700	01751	00193	00086	16549	00002
012808500510609326	22/10/2001	0510609326	26/05/1999	ESP	5.000.000,00	100,00	4.232.390,00	5,200	M	MI1A	0,750	12	FRCC	26/05/2011	116	14,700	01290	00013	00096	789	00000
012836770510000003	22/10/2001	0510000003	26/05/1999	ESP	7.000.000,00	100,00	5.659.426,00	5,300	M	MI1A	0,850	12	FRCC	26/05/2009	92	14,800	02255	00012	00085	1594	00000
012836890510000001	22/10/2001	0510000001	27/05/1999	ESP	10.800.000,00	100,00	9.982.162,00	5,200	M	MI1A	0,750	12	FRCC	27/05/2019	212	14,700	02348	00049	00043	3328	00004
012838930510600084	22/10/2001	0510600084	27/05/1999	ESP	25.000.000,00	100,00	14.632.349,00	5,200	M	MI1A	0,750	6	FRCC	27/05/2014	152	14,700	03185	00506	00086	17457	00000
012808320510606835	22/10/2001	0510606835	27/05/1999	ESP	11.000.000,00	100,00	10.222.011,00	5,990	M	MI1A	1,540	12	FRCC	27/05/2019	212	15,490	01731	00805	00108	61586	00001
012808020510605477	22/10/2001	0510605477	27/05/1999	ESP	9.600.000,00	100,00	9.106.878,00	5,450	M	MI1A	1,000	12	FRCC	27/05/2024	272	14,950	02015	00276	00147	20329	00004
012807600510606975	22/10/2001	0510606975	27/05/1999	ESP	8.000.000,00	100,00	6.404.689,00	5,200	M	MI1A	0,750	12	FRCC	27/05/2014	152	14,700	01796	00398	00185	67124	00002
012808100510662731	22/10/2001	0510662731	27/05/1999	ESP	10.000.000,00	100,00	9.233.903,00	5,200	M	MI1A	0,750	12	FRCC	27/05/2019	212	14,700	01949	00246	00035	18105	00001
012807510510603676	22/10/2001	0510603676	27/05/1999	ESP	12.000.000,00	100,00	10.599.249,00	5,150	M	MI1A	0,700	12	FRCC	27/05/2014	152	14,650	00056	00073	00073	6993	00006
012806600519002591	22/10/2001	0519002591	27/05/1999	ESP	22.000.000,00	100,00	20.812.271,00	5,200	M	MI1A	0,750	12	FRCC	27/05/2024	272	14,700	00000	00139	00148	9791	00001

CARTERA DE PARTICIPACIONES HIPOTECARIAS

NUM.PARTICIP.	FEC.EMI.	NUM.PREST.	F.APERT.	DIV.	CAPITAL INIC.	%PART.	CAPITAL PEND.	%NOMIN.	(1)	(2)	DIFERE.	(3)	(4)	F.VENCI.	(5)	%DEMORA	TOMO	LIBRO	FOLIO	FINCA	INSC.
012808000510665017	22/10/2001	0510665017	27/05/1999	ESP	8.000.000,00	100,00	6.646.930,00	5,350	M	MIIA	0,900	6	FRCC	27/05/2010	104	14,850	00812	00136	00111	16424	00002
012806390519010956	22/10/2001	0519010956	27/05/1999	ESP	22.000.000,00	100,00	17.914.557,00	6,200	M	MIIA	1,750	12	FRCC	27/05/2009	92	15,700	01649	01222	00021	97303	00000
012806390519010907	22/10/2001	0519010907	27/05/1999	ESP	4.000.000,00	100,00	3.569.820,00	6,200	M	MIIA	1,750	12	FRCC	27/05/2014	152	15,700	01801	00337	00123	27169	00000
012807340510606116	22/10/2001	0510606116	27/05/1999	ESP	5.500.000,00	100,00	5.089.323,00	5,450	M	MIIA	1,000	12	FRCC	27/05/2019	212	14,950	01799	01150	00055	17404	00008
012807010510606384	22/10/2001	0510606384	27/05/1999	ESP	15.820.000,00	100,00	13.827.204,00	5,200	M	MIIA	0,750	12	FRCC	27/05/2013	140	14,700	01288	00765	00079	34.777	00002
012807500510610773	22/10/2001	0510610773	27/05/1999	ESP	13.500.000,00	100,00	12.477.700,00	5,200	M	MIIA	0,750	12	FRCC	27/05/2019	212	14,700	01145	00071	00007	4581	00000
012800520510605112	22/10/2001	0510605112	27/05/1999	ESP	22.000.000,00	100,00	20.294.737,00	5,200	M	MIIA	0,750	12	FRCC	27/05/2019	212	14,700	00621	00082	00143	6117	00007
012800190510603245	22/10/2001	0510603245	27/05/1999	ESP	5.200.000,00	100,00	4.812.956,00	5,300	M	MIIA	0,850	12	FRCC	27/05/2019	212	14,800	00957	00115	00001	9839	00000
012800200519003001	22/10/2001	0519003001	27/05/1999	ESP	31.000.000,00	100,00	29.755.164,00	5,200	M	MIIA	0,750	12	FRCC	27/05/2029	332	14,700	02424	00431	00038	19558	00012
012800780510605173	22/10/2001	0510605173	27/05/1999	ESP	3.000.000,00	100,00	2.422.297,00	5,450	M	MIIA	1,000	12	FRCC	27/05/2009	92	14,950	01577	00484	00187	19357	00001
012801000510611012	22/10/2001	0510611012	27/05/1999	ESP	6.000.000,00	100,00	4.825.724,00	5,150	M	MIIA	0,700	12	FRCC	27/05/2009	92	14,650	00000	01770	00065	88630	00002
012801000510611005	22/10/2001	0510611005	27/05/1999	ESP	7.000.000,00	100,00	5.099.203,00	5,100	M	MIIA	0,650	12	FRCC	27/08/2008	83	14,600	00511	00067	00082	8136	00000
012800800510603271	22/10/2001	0510603271	27/05/1999	ESP	12.000.000,00	100,00	9.078.455,00	5,200	M	MIIA	0,750	12	FRCC	27/03/2010	102	14,700	00000	00074	00137	2447	00005
012800800510603243	22/10/2001	0510603243	27/05/1999	ESP	31.000.000,00	100,00	26.655.621,00	5,100	M	MIIA	0,650	12	FRCC	27/05/2019	212	14,600	01742	00070	00195	4311	00003
012800110510606842	22/10/2001	0510606842	27/05/1999	ESP	8.000.000,00	100,00	7.561.212,00	5,200	M	MIIA	0,750	12	FRCC	27/05/2024	272	14,700	01785	00013	00124	16110	00006
012800760510604135	22/10/2001	0510604135	27/05/1999	ESP	30.000.000,00	100,00	28.405.561,00	5,200	M	MIIA	0,750	12	FRCC	27/05/2024	272	14,700	02738	00208	00068	32386	00000
012800420510603814	22/10/2001	0510603814	27/05/1999	ESP	26.000.000,00	100,00	24.024.537,00	5,100	M	MIIA	0,650	12	FRCC	27/05/2019	212	14,600	00711	00599	00045	29520	00004
012800300519006735	22/10/2001	0519006735	27/05/1999	ESP	10.000.000,00	100,00	9.233.903,00	5,200	M	MIIA	0,750	12	FRCC	27/05/2019	212	14,700	01438	00063	00154	2671 BIS	00004
012800660510602452	22/10/2001	0510602452	27/05/1999	ESP	17.500.000,00	100,00	16.140.978,00	5,200	M	MIIA	0,750	12	FRCC	27/05/2019	212	14,700	01059	01047	00168	95695	00006
012800580510607211	22/10/2001	0510607211	27/05/1999	ESP	20.500.000,00	100,00	19.402.426,00	5,100	M	MIIA	0,650	12	FRCC	27/05/2024	272	14,600	00408	00010	00028	727	00005
012800580510607197	22/10/2001	0510607197	27/05/1999	ESP	4.000.000,00	100,00	3.021.786,00	5,200	M	MIIA	0,750	12	FRCC	27/12/2011	123	14,700	00841	00553	00098	4962-N	00004
012800650510602017	22/10/2001	0510602017	27/05/1999	ESP	45.000.000,00	100,00	27.714.839,00	5,050	M	MIIA	0,600	12	FRCC	27/05/2024	272	14,550	00822	00390	00005	16340	00003
012800290519006027	22/10/2001	0519006027	27/05/1999	ESP	14.000.000,00	100,00	12.944.730,00	5,200	M	MIIA	0,750	12	FRCC	27/05/2019	212	14,700	01355	00065	00002	3778	00006
012801610510603121	22/10/2001	0510603121	27/05/1999	ESP	5.000.000,00	100,00	4.616.950,00	5,200	M	MIIA	0,750	12	FRCC	27/05/2019	212	14,700	00000	00000	00000	53612	00000
012801510510606905	22/10/2001	0510606905	27/05/1999	ESP	25.000.000,00	100,00	17.454.219,00	5,200	M	MIIA	0,750	12	FRCC	27/07/2021	238	14,700	01990	00185	00000	12127	00000
012801530519006445	22/10/2001	0519006445	27/05/1999	ESP	14.000.000,00	100,00	12.178.777,00	5,200	M	MIIA	0,750	12	FRCC	27/09/2021	240	14,700	02158	00508	00148	30169N	00007
012801510510607402	22/10/2001	0510607402	27/05/1999	ESP	6.000.000,00	100,00	5.767.673,00	5,200	M	MIIA	0,750	12	FRCC	27/05/2029	332	14,700	01152	00924	00037	685	00001
012801530519006326	22/10/2001	0519006326	27/05/1999	ESP	6.000.000,00	100,00	2.955.014,00	5,450	M	MIIA	1,000	12	FRCC	27/05/2014	152	14,950	01656	00009	00156	670	00004
012805330510601372	22/10/2001	0510601372	27/05/1999	ESP	12.000.000,00	100,00	11.352.139,00	5,200	M	MIIA	0,750	12	FRCC	27/05/2024	272	14,700	02012	00054	00223	1165	00000
012806360510600257	22/10/2001	0510600257	27/05/1999	ESP	13.000.000,00	100,00	12.040.627,00	5,450	M	MIIA	1,000	12	FRCC	27/05/2019	212	14,950	01628	00057	00018	3924	00001
012805110510605984	22/10/2001	0510605984	27/05/1999	ESP	28.000.000,00	100,00	22.806.348,00	5,200	M	MIIA	0,750	12	FRCC	27/11/2025	290	14,700	03185	00506	00141	17468	00003
012804000510632144	22/10/2001	0510632144	27/05/1999	ESP	7.000.000,00	100,00	5.743.777,00	5,200	M	MIIA	0,750	12	FRCC	27/05/2014	152	14,700	04157	01460	00017	1460	00000
012805130510603557	22/10/2001	0510603557	27/05/1999	ESP	20.000.000,00	100,00	19.209.832,00	5,200	M	MIIA	0,750	12	FRCC	27/05/2029	332	14,700	02531	00517	00095	25621	00004
012805000510631152	22/10/2001	0510631152	27/05/1999	ESP	12.000.000,00	100,00	8.868.302,00	5,150	M	MIIA	0,700	12	FRCC	27/05/2019	212	14,650	03016	00842	00028	62999	00002
012803560510004844	22/10/2001	0510004844	27/05/1999	ESP	11.000.000,00	100,00	10.135.524,00	4,950	M	MIIA	0,500	12	FRCC	27/05/2019	212	14,450	00000	00000	00000		00000
012803520510603151	22/10/2001	0510603151	27/05/1999	ESP	13.000.000,00	100,00	11.488.564,00	5,050	M	MIIA	0,600	12	FRCC	27/05/2014	152	14,550	01681	00249	00041	12673	00002
012803540510603433	22/10/2001	0510603433	27/05/1999	ESP	5.500.000,00	100,00	3.491.529,00	5,200	M	MIIA	0,750	12	FRCC	27/03/2008	78	14,700	00918	00472	00079	7710-N	00004
012803540510603447	22/10/2001	0510603447	27/05/1999	ESP	12.000.000,00	100,00	9.819.624,00	5,100	M	MIIA	0,650	12	FRCC	27/05/2019	212	14,600	00918	00472	00061	13106-N	00003
012802400519612767	22/10/2001	0519612767	27/05/1999	ESP	17.100.000,00	100,00	16.162.075,00	5,200	M	MIIA	0,750	12	FRCC	27/05/2024	272	14,700	02849	00343	00200	17606	00007
012803020510603731	22/10/2001	0510603731	27/05/1999	ESP	25.000.000,00	100,00	22.625.563,00	5,100	M	MIIA	0,650	12	FRCC	27/10/2022	253	14,600	01596	01542	00194	16876	00009
012802330510603403	22/10/2001	0510603403	27/05/1999	ESP	11.600.000,00	100,00	9.302.225,00	5,050	M	MIIA	0,600	12	FRCC	27/05/2014	152	14,550	03180	00158	00080	7358	00016
012806000510031212	22/10/2001	0510031212	27/05/1999	ESP	10.500.000,00	100,00	7.848.621,00	5,200	M	MIIA	0,750	12	FRCC	27/05/2014	152	14,700	02340	00090	00126	10602	00005
012806000510031282	22/10/2001	0510031282	27/05/1999	ESP	32.000.000,00	100,00	18.726.302,00	5,200	M	MIIA	0,750	12	FRCC	27/08/2011	119	14,700	00840	00492	00038	20321	00000
012806000510031233	22/10/2001	0510031233	28/05/1999	ESP	9.200.000,00	100,00	8.062.225,00	5,450	M	MIIA	1,000	12	FRCC	28/11/2021	242	14,950	02247	00010	00053	1337	00001
012802400519612774	22/10/2001	0519612774	28/05/1999	ESP	24.000.000,00	100,00	5.463.820,00	5,150	M	MIIA	0,700	12	FRCC	28/05/2014	152	14,650	02525	00155	00040	8171	00004
012802440510606473	22/10/2001	0510606473	28/05/1999	ESP	8.000.000,00	100,00	7.409.623,00	5,450	M	MIIA	1,000	12	FRCC	28/05/2019	212	14,950	01818	00094	00192	7864	00003
012805700510606281	22/10/2001	0510606281	28/05/1999	ESP	10.700.000,00	100,00	9.714.146,00	5,200	M	MIIA	0,750	12	FRCC	28/09/2022	252	14,700	01686	00101	00118	9775	00007
012803400510611651	22/10/2001	0510611651	28/05/1999	ESP	15.000.000,00	100,00	14.569.938,00	5,100	M	MIIA	0,650	12	FRCC	28/05/2034	392	14,600	00000	00000	00000		00000
012806210510005424	22/10/2001	0510005424	28/05/1999	ESP	14.500.000,00	100,00	13.134.087,00	5,450	M	MIIA	1,000	12	FRCC	28/05/2016	176	14,950	01296	00061	00057	5612	00000
012806010510003857	22/10/2001	0510003857	28/05/1999	ESP	10.000.000,00	100,00	9.243.125,00	5,250	M	MIIA	0,800	12	FRCC	28/05/2019	212	14,750	01309	00020	00076	1833	00003
012803400510611616	22/10/2001	0510611616	28/05/1999	ESP	34.500.000,00	100,00	30.057.450,00	4,950	M	MIIA	0,500	12	FRCC	28/05/2024	272	14,450	01521	00465	00147	13299	00004
012803020510603724	22/10/2001	0510603724	28/05/1999	ESP	6.500.000,00	100,00	5.753.185,00	5,150	M	MIIA	0,700	12	FRCC	28/05/2014	152	14,650	01806	01360	00193	106456	00004
012803820510007502	22/10/2001	0510007502	28/05/1999	ESP	10.500.000,00	100,00	9.018.414,00	5,200	M	MIIA	0,750	12	FRCC	28/12/2013	147	14,700	02283	01013	00139	34347	00007
012803800519003487	22/10/2001	0519003487	28/05/1999	ESP	9.500.000,00	100,00	8.780.617,00	5,200	M	MIIA	0,750	12	FRCC	28/05/2019	212	14,700	02134	00865	00216	35108	00006
012803810519003467	22/10/2001	0519003467	28/05/1999	ESP	28.000.000,00	100,00	16.773.027,00	5,200	M	MIIA	0,750	12	FRCC	28/05/2024	272	14,700	02447	01177	00193	91086	00005
012803810519003236	22/10/2001	0519003236	28/05/1999	ESP	30.000.000,00	100,00	28.814.759,00	5,200	M	MIIA	0,750	12	FRCC	28/05/2029	332	14,700	02157	00888	00223	42197	00006
012803010510603611	22/10/2001	0510603611	28/05/1999	ESP	6.500.000,00	100,00	5.370.558,00	5,100	M	MIIA	0,650	12	FRCC	28/05/2019	212	14,600	00000	00000	00000		00000
012805000510630991	22/10/2001	0510630991	28/05/1999	ESP	10.000.000,00	100,00	8.580.168,00	5,200	M	MIIA	0,750	12	FRCC	28/05/2024	272	14,700	03185	00121	00164	2954	00014
012804600510635522	22/10/2001	0510635522	28/05/1999	ESP	9.000.000,00	100,00	7.943.058,00	5,200	M	MIIA	0,750	12	FRCC	28/05/2014	152	14,700	01327	00114	00212	13382	00008
012803150510001674	22/10/2001	0510001674	28/05/1999	ESP	10.000.000,00	100,00	7.568.791,00	5,250	M	MIIA	0,800	12	FRCC	28/04/2017	187	14,750	00000	00449	00118	3114	00007
012805200519605403	22/10/2001	0519605403	28/05/1999	ESP	16.000.000,00	100,00	14.050.170,00	5,200	M	MIIA	0,750	12	FRCC	28/08/2021	239	14,700	02492	00199	00101	9287	00000
012803150510001625	22/10/2001	0510001625	28/05/1999	ESP	9.500.000,00	100,00	8.772.207,00	5,200	M	MIIA	0,750	12	FRCC	28/05/2019	212	14,700	00000	00450	00180	13632-A	00005
012804020510635275	22/10/2001	0510635275	28/05/1999	ESP	13.000.000,00	100,00	12.309.068,00	5,200	M	MIIA	0,750	12	FRCC	28/05/2024	272	14,700	02256	00651	00003	33761	00000
012806370519005662	22/10/2001	0519005662	28/05/1999	ESP	4.650.000,00	100,00	4.150.183,00	6,710	M	MIIA	1,500	12	FRCC	28/05/2014	152	16,210	02514	01375	00075	98182	00001
012801400519008406	22/10/2001	0519008406	28/05/1999	ESP	8.300.000,00	100,00	3.508.254,00	5,200	M	MIIA	0,750	12	FRCC	28/05/2024	272	14,700	00878	00001	00161	75	00006
012800300519006721	22/10/2001	0519006721	28/05/1999	ESP	10.000.000,00	100,00	9.460.129,00	5,200	M	MIIA	0,750	12	FRCC	28/05/2024	272	14,700	00000	01292	00019	58279	00006
012800420510603835	22/10/2001	0510603835	28/05/1999	ESP	5.300.000,00	100,00	5.030.993,00	5,200	M	MIIA	0,750	12	FRCC	28/05/2024	272	14,700	00662	00226	00245	28337	00004
012800800510603201	22/10/2001	0510603201	28/05/1999	ESP	50.000.000,00	100,00	30.531.958,00	5,050	M	MIIA	0,600	12	FRCC	28/05/2027	308	14,550	01444	00077	00038	2916	00006
012800380510603145	22/10/2001	0510603145	28/05/1999	ESP	21.000.000,00	100,00	17.536.175,00	5,200	M	MIIA	0,750	12	FRCC	28/06/2013	141	14,700	02181	00000	00095	33770	00005
012800750510602832	22/10/2001	0510602832	28/05/1999	ESP	18.000.000,00	100,00	17.018.969,00	5,200	M	MIIA	0,750	12	FRCC	28/05/2024	272	14,700	00964	00120	00092	6962	00009
012800920510602625	22/10/2001	0510602625	28/05/1999	ESP	4.500.000,00	100,00	3.667.726,00	5,200	M	MIIA	0,750	12	FRCC	28/05/2019	212	14,700	01456	00423	00116	21694	00008
012801000510610704	22/10/2001	0510610704	28/05/1999	ESP	10.500.000,00	100,00	6.940.705,00	5,200	M	MIIA	0,750	12	FRCC	28/09/2016	180	14,700	01076	00209	00062	21060	00007
012800140510605627	22/10/2001	0510605627	28/05/1999	ESP	41.500.000,00	100,00	25.021.606,00	5,200	M	MIIA	0,750	12	FRCC	28/05/2024	272	14,700	00982	00045	00034	3184	00001
012801000510611047	22/10/2001	0510611047	28/05/1999	ESP	4.000.000,00	100,00	3.541.331,00	5,200	M	MIIA	0,750	12	FRCC	28/05/2014	152	14,700	01720	01720	00103	87869	00003
012800500519004151	22/10/2001	0519004151	28/05/1999	ESP	7.000.000,00	100,00	6.627.964,00	5,200	M	MIIA	0,750	12	FRCC	28/05/2024	272	14,700	00938	00143	00110	14714	00000
012802010510603553	22/10/2001	0510603553	28/05/1999	ESP	9.500.000,00	100,00	6.712.580,00	5,100	M	MIIA	0,650	12	FRCC	28/05/2008	80	14,600	02252	00546	00052	16348	00007
012802000510609236	22/10/2001	0510609236	28/05/1999	ESP	10.000.000,00	100,00	9.246.231,00	5,200	M	MIIA	0,750	12	FRCC	28/05/2019	212	14,700	01257	00000	00169	45891	00000
012800530510604392	22/10/2001	0510604392	28/05/1999	ESP	14.000.000,00	100,00	12.911.884,00	5,080	M	EUIA	0,600	12	FRCC	28/05/2019	212	22,000	02747	00104	00150	5205	00005
012807500510610717	22/10/2001	0510610717	28/05/1999	ESP	8.000.000,00	100,00	5.934.086,00	5,200	M	MIIA	0,750	12	FRCC	28/05/2019	212	14,700	01287	01304	00061	77894/B	00002
012807200510608531	22/10/2001	0510608531	28/05/1999	ESP	10.223.850,00	100,00	9.456.765,00	5,200	M	MIIA	0,750	12	FRCC	28/05/2019	212	14,700	01764	00083	00200	6851	00002
012806800510012847	22/10/2001	0510012847	28/05/1999	ESP	7.000.000,00	100,00	6.468.212,00	5,300	M	MIIA	0,850	12	FRCC	28/05/2019	212	14,800	00874	00143	00046	13084	00006
012806900510006837	22/10/2001	0510006837	28/05/1999	ESP	8.000.000,00	100,00	6.389.864,00	5,200	M	MIIA	0,750	12	FRCC	28/11/2015	170	14,700	02077	00501	00151	3956-N	00007
012807350519009533	22/10/2001	0519009533	28/05/1999	ESP	9.300.000,00	100,00	7.834.110,00	5,350	M	MIIA	0,900	12	FRCC	28/05/2024	272	14,850	01078	00361	00099	15141	00006
012806900510006732	22/10/2001	0510006732	28/05/1999	ESP	4.900.000,00	100,00	3.942.136,00	5,200	M	MIIA	0,750	12	FRCC	28/05/2009	92	14,700	01748	00281	00052	17998	00006
012806450519007462	22/10/2001	0519007462	28/05/1999	ESP	8.000.000,00	100,00	7.075.364,00	5,200	M	MIIA	0,750	12	FRCC	28/05/2014	152	14,700	01045	00192	00168	16547	00001
012806450519007483	22/10/2001	0519007483	28/05/1999	ESP	18.000.000,00	100,00	10.903.081,00	5,200	M	MIIA	0,750	12	FRCC	28/04/2007	67	14,700	00767	00071	00201	4515N	00006
012806800510007863	22/10/2001	0510007863	28/05/1999	ESP	9.500.000,00	100,00	8.772.207,00	5,200	M	MIIA	0,750	12	FRCC	28/05/2019	212	14,700	00916	00580	00099	53885	00008
012806420510601502	22/10/2001	0510601502	28/05/1999	ESP	7.700.000,00	100,00	6.795.718,00	5,200	M	MIIA	0,750	12	FRCC	28/05/2014	152	14,700	01101	00752	00054	33187	00002
012807800510619686	22/10/2001	0510619686	28/05/1999	ESP	4.200.000,00	100,00	3.556.272,00	5,450	M	MIIA	1,000	12	FRCC	28/05/2011	116	14,950	00000	00000	00000		00000
012806510519005473	22/10/2001	0519005473	28/05/1999	ESP	9.000.000,00	100,00	6.530.400,00	5,200	M	MIIA	0,750	12	FRCC	28/05/2024	272	14,700	02888	00246	00044	17902	00002
012806550519000185	22/10/2001	0519000185	28/05/1999	ESP	6.800.000,00	100,00	5.799.110,00	6,200	M	MIIA	1,750	12	FRCC	28/05/2011	116	15,700	01832	01383	00081	108032	00001
012808000510665185	22/10/2001	0510665185	28/05/1999	ESP	20.000.000,00	100,00	17.644.081,00	4,950	M	MIIA	0,500	12	FRCC	28/05/2014	152	14,450	01544	00618	00206	50242	00002
012806510519005487	22/10/2001	0519005487	28/05/1999	ESP	16.500.000,00	100,00	15.594.989,00	5,200	M	MIIA	0,750	12	FRCC	28/05/2024	272	14,700	02809	00124	00037	10091	00001
012806610519005126	22/10/2001	0519005126	28/05/1999	ESP	14.000.000,00	100,00	12.895.977,00	5,100	M	MIIA	0,650	12	FRCC	28/05/2019	212	14,600	00000	00158	00183	14091	00000
012837790519775094	22/10/2001	0519775094	28/05/1999	ESP	16.800.000,00	100,00	15.683.156,00	5,860	M	MIIA	0,650	12	FRCC	28/05/2029	332	15,360	00417	00330	00191	28063	00000
012837040510600021	22/10/2001	0510600021	28/05/1999	ESP	29.000.000,00	100,00	27.844.053,00	5,100	M	MIIA	0,650	12	FRCC	28/05/2029	332	14,600	01312	01312	00141	8800	00000
012838930510600091	22/10/2001	0510600091	31/05/1999	ESP	11.000.000,00	100,00	10.166.126,00	5,200	M	MIIA	0,750	12	FRCC	31/05/2019	212	14,700	00552	00039	00088	1520	00000
012838310519774586	22/10/2001	0519774586	31/05/1999	ESP	8.000.000,00	100,00	7.416.931,00	6,110	M	MIIA	0,900	12	FRCC	31/05/2019	212	15,610	05560	01524	00121	86210	00000
012806510519005501	22/10/2001	0519005501	31/05/1999	ESP	12.000.000,00	100,00	11.056.583,00	5,200	M	MIIA	0,750	12	FRCC	31/05/2019	212	14,700	03312	00487	00189	17704	00006
012830240510600104	22/10/2001	0510600104	31/05/1999	ESP	25.000.000,00	100,00	20.918.893,00	5,960	M	MIIA	0,750	12	FRCC	31/05/2014	152	15,460	01263	00319	00091	24842	00006
012807960510604946	22/10/2001	0510604946	31/05/1999	ESP	6.400.000,00	100,00	5.925.473,00	5,450	M	MIIA	1,000	12	FRCC	31/05/2019	212	14,950	01496	00718	00132	3148A	00006
012807600510607017	22/10/2001	0510607017	31/05/1999	ESP	7.000.000,00	100,00	4.232.482,00	5,400	M	MIIA	0,950	12	FRCC	31/05/2019	212	14,900	01636	00146	00054	11432	00007
012806390519011026	22/10/2001	0519011026	31/05/1999	ESP	10.750.000,00	100,00	9.723.023,00	5,350	M	MIIA	0,900	12	FRCC	31/05/2016	176	14,850	01832	01383	00091	108042	00000
012806450519007497	22/10/2001	0519007497	31/05/1999	ESP	14.000.000,00	100,00	11.895.348,00	5,700	M	MIIA	1,250	12	FRCC	31/05/2011	116	15,200	00670	00074	00036	9604	00000
012800550510606347	22/10/2001	0510606347	31/05/1999	ESP	5.000.000,00	100,00	3.998.456,00	5,150	M	MIIA	0,700	12	FRCC	30/01/2014	148	14,650	02482	00489	00014	22276	00011
012802000510609523	22/10/2001	0510609523	31/05/1999	ESP	6.700.000,00	100,00	5.447.193,00	5,200	M	MIIA	0,750	12	FRCC	31/05/2014	152	14,700	02378	00104	00049	8237	00000
012801100510606983	22/10/2001	0510606983	31/05/1999	ESP	5.500.000,00	100,00	3.352.825,00	5,050	M	MIIA	0,600	12	FRCC	31/05/2024	272	14,550	01328	00321	00087	29835	00003
012801010510604111	22/10/2001	0510604111	31/05/1999	ESP	9.100.000,00	100,00	4.997.911,00	5,200	M	MIIA	0,750	12	FRCC	31/05/2019	212	14,700	00000	00338	00107	28481	00004
012801010510604125	22/10/2001	0510604125	31/05/1999	ESP	8.750.000,00	100,00	4.538.846,00	5,200	M	MIIA	0,750	12	FRCC	28/02/2013	137	14,700	02782	00338	00095	28477	00004
012800800510603285	22/10/2001	0510603285	31/05/1999	ESP	31.000.000,00	100,00	30.528.723,00	5,150	M	MIIA	0,700	12	FRCC	31/05/2034	392	14,650	02111	00141	00028	17123	00007
012801010510604132	22/10/2001	0510604132	31/05/1999	ESP	15.000.000,00	100,00	12.412.442,00	5,150	M	MIIA	0,700	12	FRCC	31/05/2019	212	14,650	00000	01186	00155	79673	00006
012801500510608171	22/10/2001	0510608171	31/05/1999	ESP	9.500.000,00	100,00	8.995.102,00	5,200	M	MIIA	0,750	12	FRCC	31/05/2024	272	14,700	01816	00121	00021	9243	00000
012800570510605691	22/10/2001	0510605691	31/05/1999	ESP	20.000.000,00	100,00	15.692.608,00	5,200	M	MIIA	0,750	12	FRCC	31/05/2029	332	14,700	02766	00649	00014	30504	00006
012803190510602005	22/10/2001	0510602005	31/05/1999	ESP	25.000.000,00	100,00	23.630.628,00	5,000	M	MIIA	0,550	12	FRCC	31/05/2024	272	14,500	01675	00068	00171	4372	00002
012805090519003273	22/10/2001	0519003273	31/05/1999	ESP	32.000.000,00	100,00	29.488.338,00	5,100	M	MIIA	0,650	12	FRCC	31/05/2019	212	14,600	02208	00420	00197	16284N	00006
012805240510606893	22/10/2001	0510606893	31/05/1999	ESP	12.500.000,00	100,00	11.553.428,00	5,200	M	MIIA	0,750	12	FRCC	31/05/2019	212	14,700	01917	00094	00211	3507	00000
012804030510635731	22/10/2001	0510635731	31/05/1999	ESP	6.800.000,00	100,00	6.021.500,00	5,200	M	MIIA	0,750	12	FRCC	31/05/2014	152	14,700	01875	00077	00174	7525-N	00011
012803820510007516	22/10/2001	0510007516	31/05/1999	ESP	16.000.000,00	100,00	14.759.800,00	5,200	M	MIIA	0,750	12	FRCC	31/05/2019	212	14,700	02224	00604	00151	55240	00008
012803400510611525	22/10/2001	0510611525	31/05/1999	ESP	9.000.000,00	100,00	8.306.651,00	5,100	M	MIIA	0,650	12	FRCC	31/05/2019	212	14,600	00813	00516	00211	5835	00009
012803500510514774	22/10/2001	0510514774	31/05/1999	ESP	7.500.000,00	100,00	6.611.874,00	5,050	M	MIIA	0,600	12	FRCC	30/04/2018	199	14,550	01124	00925	00157	24992	00005
012803600510634967	22/10/2001	0510634967	31/05/1999	ESP	10.000.000,00	100,00	9.227.457,00	5,050	M	MIIA	0,600	12	FRCC	31/05/2019	212	14,550	01102	00011	00152	444	00006
012806300510608497	22/10/2001	0510608497	31/05/1999	ESP	11.650.000,00	100,00	5.420.565,00	5,250	M	MIIA	0,800	12	FRCC	30/12/2009	99	14,750	01022	00000	00072	50792	00009
012806250519001723	22/10/2001	0519001723	31/05/1999	ESP	8.000.000,00	100,00	6.329.473,00	5,200	M	MIIA	0,750	12	FRCC	31/05/2014	152	14,700	00789	00288	00218	5242	00012
012803600510635856	22/10/2001	0510635856	31/05/1999	ESP	24.000.000,00	100,00	15.628.646,00	5,050	M	MIIA	0,600	12	FRCC	28/06/2016	177	14,550	01174	00205	00039	10172	00006
012803800519003235	22/10/2001	0519003235	01/06/1999	ESP	10.000.000,00	100,00	9.131.170,00	5,250	M	MIIA	0,750	12	FRCC	01/06/2019	212	14,750	02361	00741	00031	63645	00004
012802330510603431	22/10/2001	0510603431	01/06/1999	ESP	17.500.000,00	100,00	15.460.186,00	5,100	M	MIIA	0,600	12	FRCC	01/06/2014	152	14,600	03832	00271	00203	11331	00007
012803500510514564	22/10/2001	0510514564	01/06/1999	ESP	12.000.000,00	100,00	11.663.268,00	5,150	M	MIIA	0,650	12	FRCC	01/06/2034	392	14,650	01078	00814	00114	24416	00009

138

NOTARIA DE ... PAREJO GAMIR · MADRID

CARTERA DE PARTICIPACIONES HIPOTECARIAS

NUM.PARTICIP.	FEC.EMI.	NUM.PREST.	F.APERT.	DIV.	CAPITAL INIC.	%PART.	CAPITAL PEND.	%NOMIN.	(1)	(2)	DIFERE.	(3)	(4)	F.VENCI.	(5)	%DEMORA	TOMO	LIBRO	FOLIO	FINCA	INSC.
012805000510631187	22/10/2001	0510631187	01/06/1999	ESP	19.000.000,00	100,00	16.587.073,00	5,000	M	MI1A	0,500	12	FRCC	01/06/2013	140	14,500	00653	00431	00071	17092	00000
012803400510611574	22/10/2001	0510611574	01/06/1999	ESP	15.000.000,00	100,00	7.619.643,00	5,000	M	MI1A	0,500	12	FRCC	01/06/2024	272	14,500	01419	00362	00015	941	00004
012803430510603541	22/10/2001	0510603541	01/06/1999	ESP	26.300.000,00	100,00	21.057.197,00	5,150	M	MI1A	0,650	12	FRCC	01/06/2029	332	14,650	01195	00138	00081	5346	00006
012803500510515096	22/10/2001	0510515096	01/06/1999	ESP	8.500.000,00	100,00	7.683.820,00	5,050	M	MI1A	0,550	12	FRCC	01/06/2029	332	14,550	01034	00780	00054	42024	00004
012805040510604773	22/10/2001	0510604773	01/06/1999	ESP	38.000.000,00	100,00	35.110.652,00	5,000	M	MI1A	0,500	12	FRCC	01/06/2019	212	14,500	00963	00963	00162	45814-N	00003
012805060510603662	22/10/2001	0510603662	01/06/1999	ESP	20.000.000,00	100,00	17.719.019,00	5,000	M	MI1A	0,500	12	FRCC	01/06/2014	152	14,500	01325	00336	00053	17489	00000
012805070510602844	22/10/2001	0510602844	01/06/1999	ESP	14.400.000,00	100,00	12.828.475,00	5,250	M	MI1A	0,750	12	FRCC	01/06/2019	212	14,750	00861	00861	00013	43644	00000
012806360510600271	22/10/2001	0510600271	01/06/1999	ESP	3.000.000,00	100,00	2.427.550,00	5,500	M	MI1A	1,000	12	FRCC	01/06/2009	92	15,000	00000	00000	00000		00000
012804020510635002	22/10/2001	0510635002	01/06/1999	ESP	12.000.000,00	100,00	10.644.902,00	5,250	M	MI1A	0,750	12	FRCC	01/06/2014	152	14,750	02538	00000	00165	16750	00000
012805400510604396	22/10/2001	0510604396	01/06/1999	ESP	16.000.000,00	100,00	14.779.064,00	5,150	M	MI1A	0,650	12	FRCC	01/06/2019	212	14,650	02126	00338	00101	28936	00000
012805400510604445	22/10/2001	0510604445	01/06/1999	ESP	12.000.000,00	100,00	8.690.768,00	5,250	M	MI1A	0,750	12	FRCC	01/06/2014	152	14,750	02124	00336	00126	28861	00000
012800660510602431	22/10/2001	0510602431	01/06/1999	ESP	18.000.000,00	100,00	16.646.445,00	5,200	M	MI1A	0,700	12	FRCC	01/06/2019	212	14,700	00446	00105	00199	3571	00006
012800360519004431	22/10/2001	0519004431	01/06/1999	ESP	15.000.000,00	100,00	13.901.495,00	5,250	M	MI1A	0,750	12	FRCC	01/06/2019	212	14,750	02168	01053	00140	41117	00007
012800340510604394	22/10/2001	0510604394	01/06/1999	ESP	11.500.000,00	100,00	5.682.032,00	5,300	M	MI1A	0,800	12	FRCC	01/06/2019	212	14,800	02141	02141	00162	83060	00007
012800230510611054	22/10/2001	0510611054	01/06/1999	ESP	55.000.000,00	100,00	20.300.987,00	5,100	M	MI1A	0,600	12	FRCC	01/12/2011	122	14,600	01377	00079	00091	4620	00006
012800720510603473	22/10/2001	0510603473	01/06/1999	ESP	18.500.000,00	100,00	15.666.730,00	5,250	M	MI1A	0,750	12	FRCC	01/06/2019	212	14,750	00931	00000	00204	37338	00000
012800110510606961	22/10/2001	0510606961	01/06/1999	ESP	17.000.000,00	100,00	14.776.811,00	5,250	M	MI1A	0,750	12	FRCC	01/08/2021	238	14,750	01821	00000	00100	13248	00002
012800210510607762	22/10/2001	0510607762	01/06/1999	ESP	9.000.000,00	100,00	8.072.038,00	5,250	M	MI1A	0,750	12	FRCC	01/06/2015	164	14,750	02575	00813	00058	51024	00003
012800210510607657	22/10/2001	0510607657	01/06/1999	ESP	12.000.000,00	100,00	11.379.866,00	5,250	M	MI1A	0,750	12	FRCC	01/06/2024	272	14,750	00943	00515	00061	38178	00000
012800120510604477	22/10/2001	0510604477	01/06/1999	ESP	11.500.000,00	100,00	10.905.708,00	5,250	M	MI1A	0,750	12	FRCC	01/06/2024	272	14,750	02715	02156	00114	11987	00010
012800170510603985	22/10/2001	0510603985	01/06/1999	ESP	17.400.000,00	100,00	15.147.749,00	5,500	M	MI1A	1,000	12	FRCC	01/12/2023	266	15,000	02375	01236	00187	21896	00004
012800170510604006	22/10/2001	0510604006	01/06/1999	ESP	16.000.000,00	100,00	13.471.957,00	5,250	M	MI1A	0,750	12	FRCC	01/06/2029	332	14,750	01689	00288	00160	20692	00002
012800110510606975	22/10/2001	0510606975	01/06/1999	ESP	19.000.000,00	100,00	16.001.328,00	5,150	M	MI1A	0,650	12	FRCC	01/01/2017	183	14,650	02345	00000	00111	67294	00003
012800820510605247	22/10/2001	0510605247	01/06/1999	ESP	30.000.000,00	100,00	25.406.857,00	5,150	M	MI1A	0,650	12	FRCC	01/06/2011	116	14,650	00782	00683	00218	19011	00009
012800850510604641	22/10/2001	0510604641	01/06/1999	ESP	12.000.000,00	100,00	11.556.597,00	5,250	M	MI1A	0,750	12	FRCC	01/06/2029	332	14,750	02508	00250	00115	14205	00008
012802010510603581	22/10/2001	0510603581	01/06/1999	ESP	8.000.000,00	100,00	6.608.601,00	5,250	M	MI1A	0,750	12	FRCC	01/06/2024	272	14,750	02423	00021	00529	3008	00004
012801800510608096	22/10/2001	0510608096	01/06/1999	ESP	10.500.000,00	100,00	9.973.987,00	5,500	M	MI1A	1,000	12	FRCC	10/06/2024	272	15,000	00990	00000	00185	19519	00000
012806450519007476	22/10/2001	0519007476	01/06/1999	ESP	2.800.000,00	100,00	2.495.017,00	5,750	M	MI1A	1,250	12	FRCC	01/06/2014	152	15,250	01044	00230	00111	17426	00001
012807400510609727	22/10/2001	0510609727	01/06/1999	ESP	12.500.000,00	100,00	11.077.023,00	5,250	M	MI1A	0,750	12	FRCC	01/06/2014	152	14,750	02123	01008	00116	72.404	00003
012806450519007273	22/10/2001	0519007273	02/06/1999	ESP	11.500.000,00	100,00	10.691.034,00	5,750	M	MI1A	1,250	12	FRCC	02/06/2019	212	15,250	01338	00205	00104	20684	00006
012806500519006641	22/10/2001	0519006641	02/06/1999	ESP	15.000.000,00	100,00	14.204.850,00	5,350	M	MI1A	0,850	12	FRCC	02/06/2024	272	14,850	01690	00560	00117	44942	00001
012807600510607003	22/10/2001	0510607003	02/06/1999	ESP	12.000.000,00	100,00	10.874.580,00	5,250	M	MI1A	0,750	12	FRCC	02/06/2016	176	14,750	01784	00074	00066	6403	00004
012807510510603704	22/10/2001	0510603704	02/06/1999	ESP	34.000.000,00	100,00	31.182.412,00	5,200	M	MI1A	0,700	12	FRCC	02/06/2029	332	14,700	00641	00153	00088	17269	00005
012807800510619763	22/10/2001	0510619763	02/06/1999	ESP	5.600.000,00	100,00	5.399.339,00	5,500	M	MI1A	1,000	12	FRCC	02/06/2029	332	15,000	01763	00000	00235	377 A	00000
012808200519003647	22/10/2001	0519003647	02/06/1999	ESP	14.000.000,00	100,00	12.428.416,00	5,400	M	MI1A	0,900	12	FRCC	02/06/2014	152	14,900	01111	00251	00087	32007	00002
012807040510603811	22/10/2001	0510603811	02/06/1999	ESP	12.000.000,00	100,00	11.100.118,00	5,250	M	MI1A	0,750	12	FRCC	02/06/2019	212	14,750	00000	00177	00112	8438	00001
012836670510000021	22/10/2001	0510000021	02/06/1999	ESP	12.000.000,00	100,00	9.698.367,00	6,010	M	MI1A	0,850	12	FRCC	02/06/2009	92	15,510	01999	00072	00186	5767	00004
012800910510603296	22/10/2001	0510603296	02/06/1999	ESP	14.000.000,00	100,00	9.194.726,00	5,250	M	MI1A	0,750	12	FRCC	02/06/2019	212	14,750	01251	00743	00190	7167	00005
012800520510605161	22/10/2001	0510605161	02/06/1999	ESP	50.000.000,00	100,00	31.803.379,00	5,150	M	MI1A	0,650	12	FRCC	02/06/2014	152	14,650	00797	00100	00100	5315	00006
012800130510606655	22/10/2001	0510606655	02/06/1999	ESP	20.000.000,00	100,00	18.469.647,00	5,100	M	MI1A	0,600	12	FRCC	02/06/2019	212	14,600	00441	00034	00135	2297	00004
012800210510607496	22/10/2001	0510607496	02/06/1999	ESP	23.000.000,00	100,00	22.347.969,00	5,200	M	MI1A	0,700	12	FRCC	02/06/2034	392	14,700	02451	02589	00033	18808	00012
012800210510607727	22/10/2001	0510607727	02/06/1999	ESP	10.500.000,00	100,00	9.719.739,00	5,200	M	MI1A	0,700	12	FRCC	02/06/2019	212	14,700	00000	00000	00000	1531	00000
012800100510622192	22/10/2001	0510622192	02/06/1999	ESP	27.125.804,00	100,00	20.373.630,00	5,300	M	MI1A	0,800	12	FRCC	02/06/2034	392	14,800	02122	01013	00174	52969	00008
012800100510622241	22/10/2001	0510622241	02/06/1999	ESP	11.000.000,00	100,00	10.196.694,00	5,300	M	MI1A	0,800	12	FRCC	02/06/2019	212	14,800	00000	00809	00073	50736	00004
012800250510604791	22/10/2001	0510604791	02/06/1999	ESP	20.000.000,00	100,00	16.685.812,00	5,000	M	MI1A	0,500	12	FRCC	02/07/2013	141	14,500	02302	00000	00198	18339	00006
012800250510604805	22/10/2001	0510604805	02/06/1999	ESP	13.000.000,00	100,00	11.027.295,00	5,250	M	MI1A	0,750	12	FRCC	02/06/2011	116	14,750	01789	00000	00132	127298	00007
012800240510606834	22/10/2001	0510606834	02/06/1999	ESP	30.000.000,00	100,00	28.250.800,00	5,560	M	MI1A	0,700	12	FRCC	02/06/2019	212	15,060	01788	00354	00174	21763	00003
012800330510604512	22/10/2001	0510604512	02/06/1999	ESP	9.500.000,00	100,00	8.805.768,00	5,500	M	MI1A	1,000	12	FRCC	02/06/2019	212	15,000	02443	02443	00171	69125	00004
012800670510602537	22/10/2001	0510602537	02/06/1999	ESP	16.708.295,00	100,00	9.805.944,00	5,250	M	MI1A	0,750	12	FRCC	02/06/2019	212	14,750	01702	01231	00132	53194	00000
012801400519008616	22/10/2001	0519008616	02/06/1999	ESP	12.000.000,00	100,00	11.569.063,00	5,250	M	MI1A	0,750	12	FRCC	02/06/2029	332	14,750	03068	02181	00143	9868	00002
012801510510607416	22/10/2001	0510607416	02/06/1999	ESP	5.300.000,00	100,00	3.224.238,00	5,250	M	MI1A	0,750	12	FRCC	02/06/2014	152	14,750	01936	00323	00042	29985	00000
012801100510606962	22/10/2001	0510606962	02/06/1999	ESP	15.500.000,00	100,00	6.828.713,00	5,250	M	MI1A	0,750	12	FRCC	02/06/2019	212	14,750	01126	00168	00051	15727	00003
012804000510635427	22/10/2001	0510635427	02/06/1999	ESP	10.500.000,00	100,00	9.705.519,00	5,020	M	EU1A	0,500	12	FRCC	02/06/2019	212	14,520	02408	00480	00059	12162	00005
012805070510602886	22/10/2001	0510602886	02/06/1999	ESP	34.000.000,00	100,00	33.031.006,00	5,250	M	MI1A	0,750	12	FRCC	02/06/2034	392	14,750	01778	00044	00077	3353	00000
012805080510604504	22/10/2001	0510604504	02/06/1999	ESP	5.000.000,00	100,00	2.842.146,00	5,250	M	MI1A	0,750	12	FRCC	02/01/2009	87	14,750	00792	00113	00055	74111	00000
012803930519004347	22/10/2001	0519004347	02/06/1999	ESP	10.000.000,00	100,00	9.231.849,00	5,250	M	MI1A	0,750	12	FRCC	02/06/2019	212	14,750	00507	00410	00051	15080	00005
012803500510515194	22/10/2001	0510515194	02/06/1999	ESP	14.000.000,00	100,00	13.254.159,00	5,050	M	MI1A	0,550	12	FRCC	02/06/2024	272	14,550	01098	00827	00060	20247	00013
012803820510007306	22/10/2001	0510007306	02/06/1999	ESP	9.000.000,00	100,00	7.798.915,00	5,250	M	MI1A	0,750	12	FRCC	02/09/2017	191	14,750	02039	00792	00054	67383	00005
012805770510602837	22/10/2001	0510602837	02/06/1999	ESP	11.000.000,00	100,00	10.168.232,00	5,100	M	MI1A	0,600	12	FRCC	02/06/2019	212	14,600	01735	00114	00099	6498	00002
012806230510604535	22/10/2001	0510604535	02/06/1999	ESP	12.000.000,00	100,00	7.328.520,00	5,250	M	MI1A	0,750	12	FRCC	02/06/2019	212	14,750	00629	00131	00152	2097	00013
012803000510706433	22/10/2001	0510706433	02/06/1999	ESP	32.000.000,00	100,00	30.305.318,00	5,000	M	MI1A	0,500	12	FRCC	02/06/2024	272	14,500	01878	01824	00214	20206	00004
012806040510005687	22/10/2001	0510005687	02/06/1999	ESP	8.000.000,00	100,00	7.584.295,00	5,400	M	MI1A	0,900	12	FRCC	02/06/2024	272	14,900	02235	00597	00027	21589	00007
012802700510602733	22/10/2001	0510602733	02/06/1999	ESP	9.500.000,00	100,00	8.427.220,00	5,250	M	MI1A	0,750	12	FRCC	02/06/2014	152	14,750	01902	00058	00213	5452	00003
012803000510706447	22/10/2001	0510706447	03/06/1999	ESP	40.000.000,00	100,00	37.028.731,00	5,000	M	MI1A	0,500	12	FRCC	03/06/2019	212	14,500	00000	00148	00022	9913	00006
012803820510007586	22/10/2001	0510007586	03/06/1999	ESP	14.000.000,00	100,00	12.406.260,00	5,250	M	MI1A	0,750	12	FRCC	03/06/2014	152	14,750	02316	00696	00189	61372	00002
012804000510636043	22/10/2001	0510636043	03/06/1999	ESP	12.200.000,00	100,00	9.837.625,00	5,200	M	MI1A	0,700	12	FRCC	03/06/2024	272	14,700	04174	00058	00166	3018	00002
012805260510605572	22/10/2001	0510605572	03/06/1999	ESP	11.000.000,00	100,00	8.779.217,00	5,250	M	MI1A	0,750	12	FRCC	03/06/2014	152	14,750	02384	00018	00061	974	00001
012805000510630172	22/10/2001	0510630172	03/06/1999	ESP	28.000.000,00	100,00	27.197.938,00	5,200	M	MI1A	0,700	12	FRCC	03/06/2034	392	14,700	01435	01435	00169	54411	00008
012805000510630354	22/10/2001	0510630354	03/06/1999	ESP	22.000.000,00	100,00	21.346.555,00	5,100	M	MI1A	0,600	12	FRCC	03/06/2034	392	14,600	02268	00223	00206	10275	00006
012802310510602372	22/10/2001	0510602372	03/06/1999	ESP	16.300.000,00	100,00	15.400.668,00	5,250	M	MI1A	0,750	12	FRCC	03/06/2024	272	14,750	03745	00412	00121	12496	00011
012805030510604681	22/10/2001	0510604681	03/06/1999	ESP	16.500.000,00	100,00	15.244.346,00	5,200	M	MI1A	0,700	12	FRCC	03/06/2019	212	14,700	03311	00210	00000	15244-203	00002
012805040510604521	22/10/2001	0510604521	03/06/1999	ESP	12.000.000,00	100,00	10.957.239,00	5,250	M	MI1A	0,750	12	FRCC	03/06/2017	188	14,750	02514	00500	00083	25052	00003
012803100510602654	22/10/2001	0510602654	03/06/1999	ESP	10.000.000,00	100,00	9.474.811,00	5,250	M	MI1A	0,750	12	FRCC	03/06/2024	272	14,750	00459	00367	00082	36641	00006
012805020510603175	22/10/2001	0510603175	03/06/1999	ESP	10.000.000,00	100,00	9.250.095,00	5,250	M	MI1A	0,750	12	FRCC	03/06/2019	212	14,750	02594	00254	00151	4592	00000
012805390510602596	22/10/2001	0510602596	03/06/1999	ESP	12.500.000,00	100,00	11.548.645,00	5,250	M	MI1A	0,750	12	FRCC	03/05/2023	259	14,750	02198	00104	00175	5262	00000
012806370519005697	22/10/2001	0519005697	03/06/1999	ESP	5.500.000,00	100,00	5.120.517,00	6,660	M	MI1A	1,500	12	FRCC	03/06/2019	212	16,160	02514	01375	00033	98140	00003
012806320519000596	22/10/2001	0519000596	03/06/1999	ESP	5.600.000,00	100,00	3.972.775,00	6,250	M	MI1A	1,750	12	FRCC	03/06/2006	56	15,750	02329	01146	00165	85912	00003
012805390510602505	22/10/2001	0510602505	03/06/1999	ESP	18.000.000,00	100,00	16.662.978,00	5,250	M	MI1A	0,750	12	FRCC	03/06/2019	212	14,750	02610	00135	00057	5374	00000
012806370519005746	22/10/2001	0519005746	03/06/1999	ESP	4.300.000,00	100,00	3.837.961,00	6,660	M	MI1A	1,500	12	FRCC	03/06/2014	152	16,160	02558	01419	00011	101463	00003
012801300510602474	22/10/2001	0510602474	03/06/1999	ESP	10.500.000,00	100,00	8.934.783,00	5,250	M	MI1A	0,750	12	FRCC	03/06/2029	332	14,750	01441	00297	00205	23970	00003
012801000510611096	22/10/2001	0510611096	03/06/1999	ESP	22.500.000,00	100,00	20.790.588,00	5,100	M	MI1A	0,600	12	FRCC	03/06/2019	212	14,600	00000	01364	00104	80324	00008
012801400519008875	22/10/2001	0519008875	03/06/1999	ESP	28.000.000,00	100,00	26.538.956,00	5,250	M	MI1A	0,750	12	FRCC	03/06/2024	272	14,750	02999	02170	00052	617	00014
012800570510605733	22/10/2001	0510605733	03/06/1999	ESP	8.000.000,00	100,00	6.457.350,00	5,250	M	MI1A	0,750	12	FRCC	03/06/2009	92	14,750	01124	00135	00090	7543	00000
012800350510607013	22/10/2001	0510607013	03/06/1999	ESP	30.000.000,00	100,00	28.398.547,00	5,250	M	MI1A	0,750	12	FRCC	03/06/2024	272	14,750	00520	00094	00113	6904	00008
012800640510604025	22/10/2001	0510604025	03/06/1999	ESP	28.000.000,00	100,00	7.198.920,00	5,250	M	MI1A	0,750	12	FRCC	03/09/2004	35	14,750	01910	01825	00007	36511-N	00005
012800110510606996	22/10/2001	0510606996	03/06/1999	ESP	12.000.000,00	100,00	8.936.738,00	5,250	M	MI1A	0,750	12	FRCC	03/06/2007	68	14,750	01138	00216	00044	8613	00002
012800680510004346	22/10/2001	0510004346	03/06/1999	ESP	35.000.000,00	100,00	18.628.601,00	4,900	M	MI1A	0,400	12	FRCC	03/06/2034	392	14,400	00151	00369	00206	9742	00000
012800200519002931	22/10/2001	0519002931	03/06/1999	ESP	10.500.000,00	100,00	9.297.330,00	5,300	M	MI1A	0,800	12	FRCC	03/06/2014	152	14,800	00000	01039	00041	80757	00004
012800150510604417	22/10/2001	0510604417	03/06/1999	ESP	30.000.000,00	100,00	27.753.842,00	5,150	M	MI1A	0,650	12	FRCC	03/06/2019	212	14,650	00680	00314	00046	14000	00006
012800150510604431	22/10/2001	0510604431	03/06/1999	ESP	6.000.000,00	100,00	4.217.007,00	5,250	M	MI1A	0,750	12	FRCC	03/06/2006	56	14,750	02118	00340	00053	24637	00007
012800710510604123	22/10/2001	0510604123	03/06/1999	ESP	8.000.000,00	100,00	7.593.139,00	5,250	M	MI1A	0,750	12	FRCC	03/06/2024	272	14,750	02019	00077	00047	4314	00004
012800200519002987	22/10/2001	0519002987	03/06/1999	ESP	16.000.000,00	100,00	14.492.166,00	5,250	M	MI1A	0,750	12	FRCC	03/11/2018	205	14,750	02046	00946	00217	51445	00000
012800550510606382	22/10/2001	0510606382	03/06/1999	ESP	12.000.000,00	100,00	11.377.616,00	5,200	M	MI1A	0,700	12	FRCC	03/06/2024	272	14,700	02297	00304	00121	17826	00006
012800460510606674	22/10/2001	0510606674	03/06/1999	ESP	4.400.000,00	100,00	3.905.131,00	5,150	M	MI1A	0,650	12	FRCC	03/06/2014	152	14,650	03219	00144	00156	9715	00002
012802000510609551	22/10/2001	0510609551	03/06/1999	ESP	13.300.000,00	100,00	11.089.598,00	5,250	M	MI1A	0,750	12	FRCC	03/06/2019	212	14,750	00936	00152	00057	12562	00000
012837260519000015	22/10/2001	0519000015	03/06/1999	ESP	21.000.000,00	100,00	19.946.003,00	5,250	M	MI1A	0,750	6	FRCC	03/06/2024	272	14,750	00000	00567	00066	2525	00002
012806510519005592	22/10/2001	0519005592	03/06/1999	ESP	4.000.000,00	100,00	3.711.175,00	5,500	M	MI1A	1,000	12	FRCC	03/06/2019	212	15,000	00973	00303	00130	34859	00003
012807800510619742	22/10/2001	0510619742	03/06/1999	ESP	10.500.000,00	100,00	8.899.103,00	5,250	M	MI1A	0,750	12	FRCC	03/06/2011	116	14,750	01460	00666	00106	38062/R2	00000
012807350519009757	22/10/2001	0519009757	03/06/1999	ESP	8.100.000,00	100,00	4.354.198,00	5,500	M	MI1A	1,000	12	FRCC	03/10/2009	96	15,000	01528	00467	00147	39214	00004
012807340510606193	22/10/2001	0510606193	04/06/1999	ESP	5.100.000,00	100,00	4.529.752,00	5,500	M	MI1A	1,000	12	FRCC	04/06/2014	152	15,000	01452	00803	00220	21993	00009
012807800510619665	22/10/2001	0510619665	04/06/1999	ESP	7.000.000,00	100,00	5.644.550,00	5,250	M	MI1A	0,750	12	FRCC	04/12/2015	170	14,750	00000	00239	00045	13649	00000
012806440510604143	22/10/2001	0510604143	04/06/1999	ESP	8.000.000,00	100,00	5.747.276,00	5,250	M	MI1A	0,750	12	FRCC	04/06/2014	152	14,750	01712	00491	00097	29334	00000
012806440510604157	22/10/2001	0510604157	04/06/1999	ESP	10.400.000,00	100,00	9.206.450,00	5,250	M	MI1A	0,750	12	FRCC	04/06/2014	152	14,750	01712	00491	00082	29361	00001
012806440510604164	22/10/2001	0510604164	04/06/1999	ESP	9.700.000,00	100,00	8.462.587,00	5,250	M	MI1A	0,750	12	FRCC	04/06/2019	212	14,750	01713	00492	00040	29390	00001
012807940510603327	22/10/2001	0510603327	04/06/1999	ESP	11.000.000,00	100,00	10.186.390,00	5,500	M	MI1A	1,000	12	FRCC	04/06/2019	212	15,000	00926	00678	00031	42448	00000
012834950510635911	22/10/2001	0510635911	04/06/1999	ESP	19.000.000,00	100,00	16.443.664,00	5,250	M	MI1A	0,750	12	FRCC	04/09/2017	191	14,750	02037	01051	00065	56558	00000
012806510519005466	22/10/2001	0519005466	04/06/1999	ESP	11.000.000,00	100,00	8.804.441,00	5,250	M	MI1A	0,750	12	FRCC	04/06/2014	152	14,750	00000	00121	00156	10149	00005
012860010519775867	22/10/2001	0519775867	04/06/1999	ESP	38.000.000,00	100,00	30.216.270,00	5,100	M	MI1A	0,600	12	FRCC	04/06/2024	272	14,600	00000	00000	00184	19539	00000
012806800510007926	22/10/2001	0510007926	04/06/1999	ESP	3.000.000,00	100,00	2.670.557,00	5,750	M	MI1A	1,250	12	FRCC	04/06/2014	152	15,250	01165	00765	00001	39414	00006
012807300519010053	22/10/2001	0519010053	04/06/1999	ESP	9.000.000,00	100,00	8.430.700,00	5,500	M	MI1A	1,000	12	FRCC	04/06/2024	272	15,000	00000	00000	00000	13072	00001
012802010510603616	22/10/2001	0510603616	04/06/1999	ESP	14.200.000,00	100,00	11.645.080,00	5,250	M	MI1A	0,750	12	FRCC	04/06/2024	272	14,750	02090	00266	00159	23762,24318	00002
012800540510603231	22/10/2001	0510603231	04/06/1999	ESP	11.000.000,00	100,00	10.187.561,00	5,250	M	MI1A	0,750	12	FRCC	04/06/2019	212	14,750	02505	00545	00079	26323	00000
012802020510603141	22/10/2001	0510603141	04/06/1999	ESP	22.000.000,00	100,00	18.830.267,00	5,150	M	MI1A	0,650	12	FRCC	04/06/2017	188	14,650	02062	00243	00021	21412	00004
012800210510607776	22/10/2001	0510607776	04/06/1999	ESP	16.500.000,00	100,00	12.747.622,00	5,200	M	MI1A	0,700	12	FRCC	04/06/2019	212	14,700	01779	01306	00112	15766	00010
012800220510604011	22/10/2001	0510604011	04/06/1999	ESP	20.700.000,00	100,00	18.278.056,00	5,100	M	MI1A	0,600	12	FRCC	04/06/2024	272	14,600	01118	01106	00140	102036	00000
012800730510603026	22/10/2001	0510603026	04/06/1999	ESP	26.000.000,00	100,00	15.395.319,00	5,200	M	MI1A	0,700	12	FRCC	04/06/2029	332	14,700	00000	00000	00000	77322	00000
012800100510622255	22/10/2001	0510622255	04/06/1999	ESP	8.000.000,00	100,00	7.103.823,00	5,250	M	MI1A	0,750	12	FRCC	04/06/2014	152	14,750	00000	02732	00173	11515N	00008
012800640510604151	22/10/2001	0510604151	04/06/1999	ESP	10.000.000,00	100,00	9.250.095,00	5,250	M	MI1A	0,750	12	FRCC	04/06/2019	212	14,750	00810	00380	00016	17490	00006
012800280510606502	22/10/2001	0510606502	04/06/1999	ESP	12.000.000,00	100,00	7.610.459,00	5,150	M	MI1A	0,650	12	FRCC	04/06/2029	332	14,650	02855	00738	00005	32508	00004
012800230510611061	22/10/2001	0510611061	04/06/1999	ESP	35.000.000,00	100,00	31.299.506,00	5,100	M	MI1A	0,600	12	FRCC	04/06/2021	236	14,600	00804	00797	00006	29271	00008
012800260510605415	22/10/2001	0510605415	04/06/1999	ESP	19.000.000,00	100,00	17.608.547,00	5,250	M	MI1A	0,750	12	FRCC	04/06/2019	212	14,750	00000	02353	00018	962	00005
012800670510602551	22/10/2001	0510602551	04/06/1999	ESP	27.723.106,00	100,00	25.671.656,00	5,250	M	MI1A	0,750	12	FRCC	04/06/2019	212	14,750	01779	01308	00097	53060	00000
012800630519002694	22/10/2001	0519002694	04/06/1999	ESP	13.000.000,00	100,00	12.317.251,00	5,250	M	MI1A	0,750	12	FRCC	04/06/2024	272	14,750	02301	00536	00134	6616	00008
012801400519009092	22/10/2001	0519009092	04/06/1999	ESP	15.000.000,00	100,00	13.306.134,00	5,250	M	MI1A	0,750	12	FRCC	04/06/2014	152	14,750	02202	00176	00061	10604	00002
012801000510611082	22/10/2001	0510611082	04/06/1999	ESP	6.000.000,00	100,00	4.850.839,00	5,150	M	MI1A	0,650	12	FRCC	04/06/2009	92	14,650	01781	00376	00143	38811	00006
012801000510611124	22/10/2001	0510611124	04/06/1999	ESP	15.000.000,00	100,00	13.381.857,00	5,200	M	MI1A	0,700	12	FRCC	04/06/2019	212	14,700	01344	01344	00004	75360	00003
012801010510604181	22/10/2001	0510604181	04/06/1999	ESP	8.000.000,00	100,00	4.223.729,00	5,250	M	MI1A	0,750	12	FRCC	04/06/2015	164	14,750	01019	00512	00072	25330	00005

CARTERA DE PARTICIPACIONES HIPOTECARIAS

NUM.PARTICIP.	FEC.EMI.	NUM.PREST.	F.APERT.	DIV.	CAPITAL INIC.	%PART.	CAPITAL PEND.	%NOMIN.	(1)	(2)	DIFERE.	(3)	(4)	F.VENCI.	(5)	%DEMORA	TOMO	LIBRO	FOLIO	FINCA	INSC.
012801000510610781	22/10/2001	0510610781	04/06/1999	ESP	35.500.000,00	100,00	30.054.644,00	5,100	M	MIIA	0,600	12	FRCC	04/09/2026	299	14,600	01673	01673	00170	87294	00001
012801500510607366	22/10/2001	0510607366	04/06/1999	ESP	7.000.000,00	100,00	6.487.359,00	5,250	M	MIIA	0,750	12	FRCC	04/06/2019	212	14,750	01271	00446	00119	16146	00001
012801010510604097	22/10/2001	0510604097	04/06/1999	ESP	12.000.000,00	100,00	11.769.468,00	5,300	M	MIIA	0,800	12	FRCC	04/06/2029	332	14,800	00000	00355	00159	29083	00004
012805380510608335	22/10/2001	0510608335	04/06/1999	ESP	35.000.000,00	100,00	33.865.826,00	5,150	M	MIIA	0,650	12	FRCC	04/12/2024	278	14,650	02220	00671	00053	27274	00006
012803190510601893	22/10/2001	0510601893	04/06/1999	ESP	17.800.000,00	100,00	13.816.706,00	5,050	M	MIIA	0,550	12	FRCC	04/06/2010	104	14,550	00000	00068	00139	4364	00002
012802400519612816	22/10/2001	0519612816	04/06/1999	ESP	8.000.000,00	100,00	7.408.283,00	5,500	M	MIIA	1,000	12	FRCC	04/06/2019	212	15,000	02771	00224	00039	2524	00006
012803150510001604	22/10/2001	0510001604	04/06/1999	ESP	20.000.000,00	100,00	13.632.262,00	5,000	M	MIIA	0,500	12	FRCC	04/06/2019	212	14,500	01610	00050	00053	2981	00004
012802400519612221	22/10/2001	0519612221	04/06/1999	ESP	27.500.000,00	100,00	18.562.897,00	5,150	M	MIIA	0,650	12	FRCC	04/06/2024	272	14,650	02856	00067	00115	5679	00003
012803010510603625	22/10/2001	0510603625	04/06/1999	ESP	7.000.000,00	100,00	5.635.979,00	5,000	M	MIIA	0,500	12	FRCC	04/06/2009	92	14,500	00000	00068	00168	4371	00001
012803080510601112	22/10/2001	0510601112	04/06/1999	ESP	5.000.000,00	100,00	4.441.678,00	5,250	M	MIIA	0,750	12	FRCC	04/06/2014	152	14,750	00909	00124	00211	3989-N	00007
012803970519002244	22/10/2001	0519002244	04/06/1999	ESP	24.000.000,00	100,00	7.842.710,00	5,150	M	MIIA	0,650	12	FRCC	04/06/2019	212	14,650	00841	00424	00181	31481	00005
012803560510004893	22/10/2001	0510004893	04/06/1999	ESP	9.200.000,00	100,00	8.841.077,00	5,250	M	MIIA	0,750	12	FRCC	04/06/2029	332	14,750	01973	00249	00007	3075	00011
012803000510706384	22/10/2001	0510706384	04/06/1999	ESP	26.000.000,00	100,00	24.004.340,00	5,000	M	MIIA	0,500	12	FRCC	04/06/2019	212	14,500	00000	00140	00142	9588	00004
012802700510602754	22/10/2001	0510602754	04/06/1999	ESP	16.000.000,00	100,00	10.717.547,00	4,920	M	EUIA	0,400	12	FRCC	04/06/2007	68	14,420	02047	00710	00105	63373	00001
012803400510611476	22/10/2001	0510611476	04/06/1999	ESP	12.000.000,00	100,00	10.054.268,00	5,150	M	MIIA	0,650	12	FRCC	04/01/2017	183	14,650	01621	00565	00131	17191	00002
012803420510605164	22/10/2001	0510605164	04/06/1999	ESP	12.000.000,00	100,00	8.354.666,00	5,100	M	MIIA	0,600	12	FRCC	04/01/2014	147	14,600	01621	00565	00136	17193	00002
012806310510603136	22/10/2001	0510603136	04/06/1999	ESP	10.000.000,00	100,00	8.872.992,00	5,300	M	MIIA	0,800	12	FRCC	04/06/2014	152	14,800	01712	00491	00217	29374	00000
012805700510606246	22/10/2001	0510606246	04/06/1999	ESP	12.700.000,00	100,00	10.267.796,00	5,250	M	MIIA	0,750	12	FRCC	04/06/2029	332	14,750	01859	01005	00086	49607-49481	00003
012806210510005557	22/10/2001	0510005557	04/06/1999	ESP	6.500.000,00	100,00	4.573.646,00	5,250	M	MIIA	0,750	12	FRCC	04/06/2006	56	14,750	01579	00696	00218	49476	00003
012806210510005515	22/10/2001	0510005515	04/06/1999	ESP	10.000.000,00	100,00	8.080.527,00	5,250	M	MIIA	0,750	12	FRCC	04/06/2009	92	14,750	01576	00696	00212	46464	00003
012805800510610477	22/10/2001	0510610477	04/06/1999	ESP	5.500.000,00	100,00	2.756.421,00	5,500	M	MIIA	1,000	12	FRCC	04/12/2007	74	15,000	05111	00137	00222	6264	00000
012805810510605214	22/10/2001	0510605214	04/06/1999	ESP	9.000.000,00	100,00	8.677.503,00	5,500	M	MIIA	1,000	12	FRCC	04/06/2029	332	15,000	05467	01431	00121	81941	00000
012805810510605144	22/10/2001	0510605144	04/06/1999	ESP	20.000.000,00	100,00	18.473.283,00	5,100	M	MIIA	0,600	12	FRCC	04/06/2019	212	14,600	01233	00014	00036	593	00000
012806210510005501	22/10/2001	0510005501	05/06/1999	ESP	9.500.000,00	100,00	8.435.779,00	5,250	M	MIIA	0,750	12	FRCC	05/06/2014	152	14,750	01576	00696	00210	49460	00003
012806210510005564	22/10/2001	0510005564	05/06/1999	ESP	6.000.000,00	100,00	5.089.519,00	5,250	M	MIIA	0,750	12	FRCC	05/06/2011	116	14,750	01576	00696	00211	49462	00003
012806210510005522	22/10/2001	0510005522	05/06/1999	ESP	9.000.000,00	100,00	7.134.198,00	5,250	M	MIIA	0,750	12	FRCC	05/08/2012	130	14,750	01576	00696	00216	49472	00003
012806210510005571	22/10/2001	0510005571	07/06/1999	ESP	11.300.000,00	100,00	9.098.079,00	5,000	M	MIIA	0,500	12	FRCC	07/06/2009	92	14,500	02536	00814	00067	34263	00010
012803400510611721	22/10/2001	0510611721	07/06/1999	ESP	28.000.000,00	100,00	26.921.078,00	5,150	M	MIIA	0,650	12	FRCC	07/06/2029	332	14,650	01609	00553	00091	26422	00006
012803820510007145	22/10/2001	0510007145	07/06/1999	ESP	10.500.000,00	100,00	7.425.077,00	5,250	M	MIIA	0,750	12	FRCC	07/02/2011	112	14,750	00000	00536	00209	38387	00003
012803010510603646	22/10/2001	0510603646	07/06/1999	ESP	22.000.000,00	100,00	18.403.201,00	5,100	M	MIIA	0,600	12	FRCC	07/06/2019	212	14,600	01605	00541	00173	28544	00006
012803540510603517	22/10/2001	0510603517	07/06/1999	ESP	7.500.000,00	100,00	6.651.387,00	5,200	M	MIIA	0,700	12	FRCC	07/06/2014	152	14,700	00622	00326	00138	14917	00002
012804060510636112	22/10/2001	0510636112	07/06/1999	ESP	5.300.000,00	100,00	4.701.498,00	5,250	M	MIIA	0,750	12	FRCC	07/06/2014	152	14,750	02558	00696	00217	27488	00002
012805040510604787	22/10/2001	0510604787	07/06/1999	ESP	20.000.000,00	100,00	16.567.924,00	5,200	M	MIIA	0,700	12	FRCC	07/06/2019	212	14,700	00046	00046	00039	2649N	00004
012805040510604724	22/10/2001	0510604724	07/06/1999	ESP	7.000.000,00	100,00	6.743.830,00	5,500	M	MIIA	1,000	12	FRCC	07/06/2029	332	15,000	02534	00827	00113	30408	00009
012801010510604244	22/10/2001	0510604244	07/06/1999	ESP	8.000.000,00	100,00	4.997.487,00	5,250	M	MIIA	0,750	12	FRCC	07/02/2011	112	14,750	01957	00790	00030	33301	00003
012800390510602852	22/10/2001	0510602852	07/06/1999	ESP	8.000.000,00	100,00	6.362.339,00	5,100	M	MIIA	0,600	12	FRCC	07/06/2014	152	14,600	01448	00000	00126	103531	00001
012801800510608061	22/10/2001	0510608061	07/06/1999	ESP	15.000.000,00	100,00	13.128.046,00	5,100	M	MIIA	0,600	12	FRCC	07/04/2014	150	14,600	01202	01202	00172	72307	00000
012807040510603853	22/10/2001	0510603853	07/06/1999	ESP	7.500.000,00	100,00	6.946.844,00	5,250	M	MIIA	0,750	12	FRCC	07/06/2019	212	14,750	01048	00580	00020	24951	00004
012806600519002626	22/10/2001	0519002626	07/06/1999	ESP	6.500.000,00	100,00	5.760.054,00	5,250	M	MIIA	0,750	12	FRCC	07/06/2014	152	14,750	00663	00451	00123	36348	00001
012806900510006886	22/10/2001	0510006886	07/06/1999	ESP	10.000.000,00	100,00	9.258.957,00	5,250	M	MIIA	0,750	12	FRCC	07/06/2019	212	14,750	01621	00105	00107	6678	00005
012806500519006851	22/10/2001	0519006851	07/06/1999	ESP	7.000.000,00	100,00	5.623.383,00	5,000	M	MIIA	0,500	12	FRCC	07/06/2009	92	14,500	02704	00437	00029	23373	00000
012868570519775883	22/10/2001	0519775883	07/06/1999	ESP	25.000.000,00	100,00	21.545.111,00	5,050	M	MIIA	0,550	12	FRCC	07/06/2024	272	14,550	00000	00000	00000	40234	00000
012806500519006865	22/10/2001	0519006865	07/06/1999	ESP	8.000.000,00	100,00	6.426.718,00	5,000	M	MIIA	0,500	12	FRCC	07/06/2009	92	14,500	02704	00437	00053	23385	00000
012807340510606214	22/10/2001	0510606214	07/06/1999	ESP	10.500.000,00	100,00	9.716.933,00	5,350	M	MIIA	0,850	12	FRCC	07/06/2019	212	14,850	01704	01055	00126	49149	00004
012807350519009421	22/10/2001	0519009421	07/06/1999	ESP	8.000.000,00	100,00	5.364.217,00	5,350	M	MIIA	0,850	12	FRCC	07/08/2016	178	14,850	01289	00700	00107	40798	00007
012807500510610682	22/10/2001	0510610682	07/06/1999	ESP	17.000.000,00	100,00	16.076.423,00	5,000	M	MIIA	0,500	12	FRCC	07/06/2024	272	14,500	00676	00180	00157	23698	00001
012807330519007172	22/10/2001	0519007172	07/06/1999	ESP	8.000.000,00	100,00	7.101.950,00	5,400	M	MIIA	0,900	12	FRCC	07/06/2014	152	14,900	01008	00667	00113	44034	00003
012808000510664863	22/10/2001	0510664863	08/06/1999	ESP	13.000.000,00	100,00	8.624.240,00	5,250	M	MIIA	0,750	12	FRCC	08/06/2014	152	14,750	01170	00332	00096	34232	00001
012808500510610432	22/10/2001	0510610432	08/06/1999	ESP	13.600.000,00	100,00	12.604.015,00	5,250	M	MIIA	0,750	12	FRCC	08/06/2019	212	14,750	00000	00470	00146	34248	00000
012808150510660167	22/10/2001	0510660167	08/06/1999	ESP	11.000.000,00	100,00	10.441.689,00	5,500	M	MIIA	1,000	12	FRCC	08/06/2024	272	15,000	00763	00093	00244	8414	00001
012807510510603774	22/10/2001	0510603774	08/06/1999	ESP	13.500.000,00	100,00	11.975.521,00	5,250	M	MIIA	0,750	12	FRCC	08/06/2014	152	14,750	00526	00030	00080	2730	00002
012806900510006893	22/10/2001	0510006893	08/06/1999	ESP	5.000.000,00	100,00	4.438.985,00	5,250	M	MIIA	0,750	12	FRCC	08/06/2014	152	14,750	01715	00150	00216	11098	00003
012807300519010235	22/10/2001	0519010235	08/06/1999	ESP	17.000.000,00	100,00	16.089.328,00	5,200	M	MIIA	0,700	12	FRCC	08/06/2024	272	14,700	01190	00000	00134	8833	00000
012807010510606615	22/10/2001	0510606615	08/06/1999	ESP	12.000.000,00	100,00	9.376.465,00	5,250	M	MIIA	0,750	12	FRCC	08/06/2024	272	14,750	00892	00506	00079	26932	00003
012808000510665276	22/10/2001	0510665276	08/06/1999	ESP	17.500.000,00	100,00	15.551.307,00	5,400	M	MIIA	0,900	12	FRCC	08/06/2014	152	14,900	00000	00134	00048	7049	00002
012832850513000014	22/10/2001	0513000014	08/06/1999	ESP	20.000.000,00	100,00	15.774.666,00	5,840	M	MIIA	0,650	12	FRCC	08/08/2012	130	15,340	00000	00414	00175	19091	00003
012807510510603781	22/10/2001	0510603781	08/06/1999	ESP	6.500.000,00	100,00	5.229.888,00	5,250	M	MIIA	0,750	12	FRCC	08/01/2013	135	14,750	01475	00020	00217	1622	00003
012837790510700007	22/10/2001	0510700007	08/06/1999	ESP	10.000.000,00	100,00	9.479.456,00	5,150	M	MIIA	0,650	12	FRCC	08/06/2024	272	14,650	00000	01030	00001	36131	00010
012836080513000085	22/10/2001	0513000085	08/06/1999	ESP	19.000.000,00	100,00	16.857.676,00	5,890	M	MIIA	0,700	12	FRCC	08/06/2014	152	15,390	02570	00599	00168	11177	00000
012801800510608166	22/10/2001	0510608166	08/06/1999	ESP	8.000.000,00	100,00	7.427.538,00	5,450	M	MIIA	0,950	12	FRCC	08/06/2019	212	14,950	00490	00219	00213	28550	00003
012800380510602802	22/10/2001	0510602802	08/06/1999	ESP	20.000.000,00	100,00	18.473.821,00	5,150	M	MIIA	0,650	12	FRCC	08/06/2019	212	14,650	01811	01340	00147	63457	00007
012800180510607801	22/10/2001	0510607801	08/06/1999	ESP	9.000.000,00	100,00	6.327.955,00	5,200	M	MIIA	0,700	12	FRCC	08/06/2006	56	14,700	00819	00431	00071	18118	00000
012800420510603905	22/10/2001	0510603905	08/06/1999	ESP	11.000.000,00	100,00	10.225.831,00	5,250	M	MIIA	0,750	12	FRCC	08/09/2023	263	14,750	01521	00120	00042	5698	00003
012800700510603247	22/10/2001	0510603247	08/06/1999	ESP	18.000.000,00	100,00	17.312.426,00	5,250	M	MIIA	0,750	12	FRCC	08/06/2029	332	14,750	00875	00112	00046	6498	00000
012800460510606723	22/10/2001	0510606723	08/06/1999	ESP	22.000.000,00	100,00	14.210.017,00	5,100	M	MIIA	0,600	12	FRCC	08/12/2013	146	14,600	03726	00257	00100	25376	00002
012800480519008475	22/10/2001	0519008475	08/06/1999	ESP	10.000.000,00	100,00	8.785.406,00	5,500	M	MIIA	1,000	12	FRCC	08/11/2017	193	15,000	02887	00770	00100	3722	00006
012800700510603317	22/10/2001	0510603317	08/06/1999	ESP	30.000.000,00	100,00	21.163.383,00	5,100	M	MIIA	0,600	12	FRCC	08/06/2011	116	14,600	00000	00000	00000		00000
012800300519006777	22/10/2001	0519006777	08/06/1999	ESP	20.000.000,00	100,00	18.460.737,00	5,250	M	MIIA	0,750	12	FRCC	08/06/2019	212	14,750	03218	00444	00187	2459	00007
012800800510603327	22/10/2001	0510603327	08/06/1999	ESP	11.000.000,00	100,00	9.739.964,00	5,200	M	MIIA	0,700	12	FRCC	08/06/2014	152	14,700	01650	00039	00150	1515	00005
012800780510605236	22/10/2001	0510605236	08/06/1999	ESP	27.500.000,00	100,00	23.281.666,00	5,250	M	MIIA	0,750	12	FRCC	08/06/2029	332	14,750	02741	00209	00139	9907	00002
012801510510607374	22/10/2001	0510607374	08/06/1999	ESP	10.000.000,00	100,00	8.044.755,00	5,250	M	MIIA	0,750	12	FRCC	08/06/2009	92	14,750	00955	00816	00064	46199	00005
012800600519002957	22/10/2001	0519002957	08/06/1999	ESP	10.000.000,00	100,00	8.870.754,00	5,250	M	MIIA	0,750	12	FRCC	08/06/2014	152	14,750	00000	00000	00000	29965	00000
012801510510607395	22/10/2001	0510607395	08/06/1999	ESP	5.700.000,00	100,00	5.486.760,00	5,250	M	MIIA	0,750	12	FRCC	08/06/2029	332	14,750	00000	00000	00111	3964	00000
012805070510602977	22/10/2001	0510602977	08/06/1999	ESP	9.000.000,00	100,00	7.973.678,00	5,100	M	MIIA	0,600	12	FRCC	08/06/2014	152	14,600	01940	00157	00007	10449	00000
012804030510636326	22/10/2001	0510636326	08/06/1999	ESP	13.000.000,00	100,00	12.017.766,00	5,200	M	MIIA	0,700	12	FRCC	08/06/2019	212	14,700	02725	01191	00027	25592-BIS	00006
012804300510636073	22/10/2001	0510636073	08/06/1999	ESP	11.500.000,00	100,00	9.116.965,00	5,200	M	MIIA	0,700	12	FRCC	08/06/2019	212	14,700	01094	01094	00193	9352	00005
012805000510631334	22/10/2001	0510631334	08/06/1999	ESP	18.000.000,00	100,00	17.028.966,00	5,100	M	MIIA	0,600	12	FRCC	08/06/2024	272	14,600	00970	00571	00101	34647	00004
012806370519005816	22/10/2001	0519005816	08/06/1999	ESP	3.700.000,00	100,00	3.302.729,00	6,690	M	MIIA	1,500	12	FRCC	08/06/2014	152	16,190	02514	01375	00147	98254	00003
012803540510603076	22/10/2001	0510603076	08/06/1999	ESP	12.000.000,00	100,00	10.593.390,00	5,150	M	MIIA	0,650	12	FRCC	08/02/2018	196	14,650	00911	00467	00132	21163	00003
012803540510603083	22/10/2001	0510603083	08/06/1999	ESP	12.000.000,00	100,00	9.558.505,00	5,150	M	MIIA	0,650	12	FRCC	08/09/2015	167	14,650	00911	00467	00135	21364	00003
012803020510603787	22/10/2001	0510603787	08/06/1999	ESP	8.000.000,00	100,00	5.846.812,00	5,250	M	MIIA	0,750	12	FRCC	08/06/2011	116	14,750	00000	00351	00057	5658	00003
012804000510634776	22/10/2001	0510634776	08/06/1999	ESP	33.000.000,00	100,00	31.260.688,00	5,200	M	MIIA	0,700	12	FRCC	08/06/2024	272	14,700	00480	00424	00101	27338	00000
012804020510636164	22/10/2001	0510636164	08/06/1999	ESP	8.000.000,00	100,00	5.179.049,00	5,000	M	MIIA	0,500	12	FRCC	08/06/2014	152	14,500	02081	00621	00040	40642	00000
012803960510003743	22/10/2001	0510003743	08/06/1999	ESP	15.000.000,00	100,00	14.190.920,00	5,250	M	MIIA	0,750	12	FRCC	08/06/2016	176	14,750	00558	00099	00141	12529	00009
012806250519001751	22/10/2001	0519001751	08/06/1999	ESP	4.000.000,00	100,00	3.788.691,00	5,400	M	MIIA	0,900	12	FRCC	08/06/2024	272	14,900	00290	00136	00023	13438	00003
012806210510005375	22/10/2001	0510005375	09/06/1999	ESP	8.000.000,00	100,00	6.970.355,00	5,250	M	MIIA	0,750	12	FRCC	09/06/2019	212	14,750	01732	00960	00170	28869	00000
012803400510611791	22/10/2001	0510611791	09/06/1999	ESP	24.000.000,00	100,00	20.927.967,00	5,050	M	MIIA	0,550	12	FRCC	09/05/2024	271	14,550	01492	00435	00191	3140	00006
012806370519005781	22/10/2001	0519005781	09/06/1999	ESP	3.800.000,00	100,00	3.391.987,00	6,690	M	MIIA	1,500	12	FRCC	09/06/2014	152	16,190	02405	01266	00141	91371	00003
012803420510605255	22/10/2001	0510605255	09/06/1999	ESP	11.000.000,00	100,00	10.697.540,00	5,150	M	MIIA	0,650	12	FRCC	09/06/2034	392	14,650	01605	00317	00007	6011	00002
012803410510604764	22/10/2001	0510604764	09/06/1999	ESP	9.000.000,00	100,00	7.967.130,00	5,250	M	MIIA	0,750	12	FRCC	09/06/2014	152	14,750	02075	00324	00139	14989	00002
012805260510605663	22/10/2001	0510605663	09/06/1999	ESP	13.000.000,00	100,00	11.797.958,00	5,250	M	MIIA	0,750	12	FRCC	09/10/2022	252	14,750	03044	00004	00111	3726	00009
012804030510634891	22/10/2001	0510634891	09/06/1999	ESP	8.500.000,00	100,00	7.540.138,00	5,250	M	MIIA	0,750	12	FRCC	09/06/2014	152	14,750	01298	00031	00115	1515	00007
012805280510605063	22/10/2001	0510605063	09/06/1999	ESP	13.000.000,00	100,00	7.123.895,00	5,250	M	MIIA	0,750	12	FRCC	09/06/2029	332	14,750	01658	00233	00004	11250	00003
012805130510603683	22/10/2001	0510603683	09/06/1999	ESP	8.000.000,00	100,00	6.720.520,00	5,300	M	MIIA	0,800	12	FRCC	09/06/2029	332	14,800	03129	00103	00052	2367	00007
012805030510604611	22/10/2001	0510604611	09/06/1999	ESP	32.000.000,00	100,00	31.379.863,00	5,250	M	MIIA	0,750	12	FRCC	09/06/2029	332	14,750	02300	01957	00071	116665	00000
012801530519006305	22/10/2001	0519006305	09/06/1999	ESP	8.800.000,00	100,00	8.484.660,00	5,500	M	MIIA	1,000	12	FRCC	09/06/2029	332	15,000	01930	00189	00221	7839	00007
012801300510602551	22/10/2001	0510602551	09/06/1999	ESP	6.000.000,00	100,00	3.499.118,00	5,300	M	MIIA	0,800	12	FRCC	09/06/2014	152	14,800	01719	00976	00006	61015	00003
012801800510608187	22/10/2001	0510608187	09/06/1999	ESP	10.000.000,00	100,00	9.250.095,00	5,250	M	MIIA	0,750	12	FRCC	09/06/2019	212	14,750	01225	00000	00139	72799	00001
012838310519774593	22/10/2001	0519774593	09/06/1999	ESP	4.000.000,00	100,00	2.166.209,00	5,500	M	MIIA	1,000	12	FRCC	09/08/2006	58	15,000	05560	01524	00112	86207	00000
012807800510619525	22/10/2001	0510619525	09/06/1999	ESP	10.500.000,00	100,00	9.731.037,00	5,250	M	MIIA	0,750	12	FRCC	09/06/2019	212	14,750	00000	00000	00000		00000
012806800510008003	22/10/2001	0510008003	09/06/1999	ESP	10.600.000,00	100,00	9.381.128,00	5,200	M	MIIA	0,700	12	FRCC	09/06/2014	152	14,700	01374	00956	00150	64177	00003
012807330519007221	22/10/2001	0519007221	09/06/1999	ESP	12.000.000,00	100,00	11.578.852,00	5,500	M	MIIA	1,000	12	FRCC	09/06/2029	332	15,000	00000	00000	00000	5492	00000
012806450519007567	22/10/2001	0519007567	09/06/1999	ESP	7.000.000,00	100,00	6.662.857,00	6,000	M	MIIA	1,500	12	FRCC	09/06/2024	272	15,500	00935	00082	00083	9838	00003
012807350519008616	22/10/2001	0519008616	09/06/1999	ESP	16.700.000,00	100,00	13.658.096,00	5,300	M	MIIA	0,800	12	FRCC	09/10/2019	216	14,800	01455	00435	00206	8479N	00009
012806400510606981	22/10/2001	0510606981	09/06/1999	ESP	20.000.000,00	100,00	18.053.153,00	5,400	M	MIIA	0,900	12	FRCC	09/06/2019	212	14,900	01589	01045	00156	12358	00002
012835780519773374	22/10/2001	0519773374	10/06/1999	ESP	25.000.000,00	100,00	23.158.900,00	5,940	M	MIIA	0,750	12	FRCC	25/05/2019	212	15,440	00575	00265	00153	12133	00000
012835780519773402	22/10/2001	0519773402	10/06/1999	ESP	20.000.000,00	100,00	18.527.119,00	5,940	M	MIIA	0,750	12	FRCC	25/05/2019	212	15,440	00756	00658	00013	33404	00000
012807500510610794	22/10/2001	0510610794	14/06/1999	ESP	6.000.000,00	100,00	5.481.837,00	5,250	M	MIIA	0,750	12	FRCC	14/12/2014	158	14,750	00735	00247	00070	26723	00003
012800850510604746	22/10/2001	0510604746	16/06/1999	ESP	25.000.000,00	100,00	23.703.901,00	5,250	M	MIIA	0,750	12	FRCC	16/06/2024	272	14,750	02103	02103	00177	43936	00007
012800390510602824	22/10/2001	0510602824	22/06/1999	ESP	17.000.000,00	100,00	15.233.188,00	5,060	M	MIIA	0,750	12	FRCC	01/06/2019	212	14,560	00634	00470	00022	32304	00002
012803010510603576	22/10/2001	0510603576	23/06/1999	ESP	13.500.000,00	100,00	12.505.241,00	5,000	M	MIIA	0,500	12	FRCC	23/06/2019	213	14,500	01525	00065	00059	5244	00002
012806000510031744	22/10/2001	0510031744	23/06/1999	ESP	10.500.000,00	100,00	9.740.374,00	5,250	M	MIIA	0,750	12	FRCC	23/06/2019	213	14,750	01852	00506	00001	26682	00004
012803900519604531	22/10/2001	0519604531	23/06/1999	ESP	16.800.000,00	100,00	15.962.273,00	5,250	M	MIIA	0,750	12	FRCC	23/06/2024	273	14,750	00075	01761	00061	50363	00000
012803560510004914	22/10/2001	0510004914	23/06/1999	ESP	18.000.000,00	100,00	16.674.483,00	5,150	M	MIIA	0,650	12	FRCC	23/06/2019	213	14,650	01605	00317	00031	6019	00002
012805400510604466	22/10/2001	0510604466	23/06/1999	ESP	22.500.000,00	100,00	21.665.827,00	5,250	M	MIIA	0,750	12	FRCC	23/06/2029	333	14,750	02127	00339	00196	28995	00000
012803560510004942	22/10/2001	0510004942	23/06/1999	ESP	12.000.000,00	100,00	8.079.496,00	5,000	M	MIIA	0,500	12	FRCC	23/01/2008	76	14,500	01230	00930	00140	46551	00002
012803400510611896	22/10/2001	0510611896	23/06/1999	ESP	36.000.000,00	100,00	31.352.735,00	5,050	M	MIIA	0,550	12	FRCC	23/06/2034	393	14,550	01619	00000	00112	2105	00002
012802800510603212	22/10/2001	0510603212	23/06/1999	ESP	8.000.000,00	100,00	5.750.645,00	5,500	M	MIIA	1,000	12	FRCC	23/06/2029	333	15,000	02759	00264	00205	16130	00002
012803000510706426	22/10/2001	0510706426	23/06/1999	ESP	16.000.000,00	100,00	15.163.454,00	5,000	M	MIIA	0,500	12	FRCC	23/06/2024	273	14,500	01525	00065	00075	5252	00002
012803400510611917	22/10/2001	0510611917	23/06/1999	ESP	15.000.000,00	100,00	13.892.247,00	5,050	M	MIIA	0,550	12	FRCC	23/06/2019	213	14,550	01597	00315	00124	5875	00004
012805000510630872	22/10/2001	0510630872	23/06/1999	ESP	23.000.000,00	100,00	19.945.074,00	5,200	M	MIIA	0,700	12	FRCC	23/06/2024	273	14,700	00831	00831	00153	16603-N	00000
012803500510515033	22/10/2001	0510515033	23/06/1999	ESP	9.000.000,00	100,00	8.557.268,00	5,050	M	MIIA	0,550	12	FRCC	23/06/2024	273	14,550	01129	00849	00101	43874	00005
012805030510604891	22/10/2001	0510604891	23/06/1999	ESP	29.000.000,00	100,00	25.841.762,00	5,100	M	MIIA	0,600	12	FRCC	23/03/2025	282	14,600	02300	01957	00061	116.655	00000
012802020510603162	22/10/2001	0510603162	23/06/1999	ESP	10.500.000,00	100,00	8.737.932,00	5,250	M	MIIA	0,750	12	FRCC	23/02/2022	245	14,750	01533	00183	00224	12485	00007
012800570510605866	22/10/2001	0510605866	23/06/1999	ESP	22.000.000,00	100,00	7.759.777,00	5,250	M	MIIA	0,750	12	FRCC	23/06/2019	213	14,750	02700	00583	00109	23969	00010
012800280510606712	22/10/2001	0510606712	23/06/1999	ESP	6.450.000,00	100,00	6.218.982,00	5,350	M	MIIA	0,850	12	FRCC	23/06/2029	333	14,850	01128	00983	00088	8917	00005
012800280512025633	22/10/2001	0512025633	23/06/1999	ESP	38.000.000,00	100,00	36.059.736,00	5,150	M	MIIA	0,650	12	FRCC	23/06/2024	273	14,650	00445	00235	00225	12235	00009

139

CARTERA DE PARTICIPACIONES HIPOTECARIAS

NUM.PARTICIP.	FEC.EMI.	NUM.PREST.	F.APERT.	DIV.	CAPITAL INIC.	%PART.	CAPITAL PEND.	%NOMIN.	(1)	(2)	DIFERE.	(3)	(4)	F.VENCI.	(5)	%DEMORA	TOMO	LIBRO	FOLIO	FINCA	INSC.
012800120510604834	22/10/2001	0510604834	23/06/1999	ESP	12.100.000,00	100,00	11.163.216,00	5,250	M	MI1A	0,750	12	FRCC	23/04/2023	259	14,750	00000	00341	00058	23728	00000
012800680510004465	22/10/2001	0510004465	23/06/1999	ESP	19.000.000,00	100,00	15.968.553,00	5,270	M	EU1A	0,750	12	FRCC	23/01/2020	220	14,770	00482	00475	00069	26036	00000
012800200519002854	22/10/2001	0519002854	23/06/1999	ESP	9.400.000,00	100,00	9.069.062,00	5,300	M	MI1A	0,800	12	FRCC	23/06/2029	333	14,800	02220	01100	00185	40795	00006
012800550510606515	22/10/2001	0510606515	23/06/1999	ESP	10.000.000,00	100,00	7.677.934,00	5,250	M	MI1A	0,750	12	FRCC	23/06/2011	117	14,750	02465	00472	00143	5924	00009
012800170510604111	22/10/2001	0510604111	23/06/1999	ESP	27.000.000,00	100,00	16.708.072,00	5,250	M	MI1A	0,750	12	FRCC	23/10/2009	97	14,750	02745	00210	00071	9932	00002
012800190510603322	22/10/2001	0510603322	23/06/1999	ESP	9.000.000,00	100,00	8.356.901,00	5,250	M	MI1A	0,750	12	FRCC	23/06/2019	213	14,750	02624	00048	00002	2790	00000
012800170510604125	22/10/2001	0510604125	23/06/1999	ESP	26.500.000,00	100,00	25.039.837,00	5,000	M	MI1A	0,500	12	FRCC	23/06/2029	333	14,500	01473	00094	00224	4190	00005
012800460510606863	22/10/2001	0510606863	23/06/1999	ESP	9.000.000,00	100,00	8.556.439,00	5,150	M	MI1A	0,650	12	FRCC	23/06/2024	273	14,650	00974	00046	00033	7773	00000
012800820510605373	22/10/2001	0510605373	23/06/1999	ESP	8.500.000,00	100,00	5.664.818,00	5,250	M	MI1A	0,750	12	FRCC	23/06/2014	153	14,750	00766	00034	00063	1865	00004
012800470519003196	22/10/2001	0519003196	23/06/1999	ESP	26.000.000,00	100,00	24.673.565,00	5,250	M	MI1A	0,750	12	FRCC	23/06/2024	273	14,750	00663	00341	00194	15933	00004
012801000510611264	22/10/2001	0510611264	23/06/1999	ESP	11.000.000,00	100,00	10.192.099,00	5,200	M	MI1A	0,700	12	FRCC	23/06/2019	213	14,700	01002	01002	00232	59579	00002
012800360519004515	22/10/2001	0519004515	23/06/1999	ESP	7.000.000,00	100,00	5.690.692,00	5,150	M	MI1A	0,650	12	FRCC	23/06/2009	93	14,650	02589	00596	00107	7897	00007
012802310510602596	22/10/2001	0510602596	23/06/1999	ESP	10.000.000,00	100,00	8.562.366,00	5,250	M	MI1A	0,750	12	FRCC	23/07/2020	226	14,750	04010	00677	00061	7747	00006
012808520519003945	22/10/2001	0519003945	23/06/1999	ESP	5.000.000,00	100,00	2.014.452,00	5,000	M	MI1A	0,500	12	FRCC	23/03/2005	42	14,500	01294	00013	00142	1181	00007
012831450519776245	22/10/2001	0519776245	23/06/1999	ESP	15.000.000,00	100,00	14.277.301,00	5,500	M	MI1A	1,000	12	FRCC	23/06/2024	273	15,000	01394	00666	00016	50438	00000
012806500519007145	22/10/2001	0519007145	23/06/1999	ESP	25.000.000,00	100,00	17.103.287,00	5,000	M	MI1A	0,500	12	FRCC	23/06/2029	333	14,500	00940	00115	00191	13416	00017
012806500519007012	22/10/2001	0519007012	24/06/1999	ESP	35.000.000,00	100,00	16.786.813,00	5,100	M	MI1A	0,600	12	FRCC	24/02/2010	101	14,600	03307	00482	00216	13065	00008
012833710519776646	22/10/2001	0519776646	24/06/1999	ESP	8.000.000,00	100,00	7.085.406,00	5,870	M	MI1A	0,750	12	FRCC	24/12/2021	243	15,370	03945	00761	00080	49524	00000
012834800519773486	22/10/2001	0519773486	24/06/1999	ESP	24.000.000,00	100,00	22.787.429,00	5,720	M	MI1A	0,600	12	FRCC	24/06/2024	273	15,220	00464	00140	00048	8675	00000
012832160510700004	22/10/2001	0510700004	24/06/1999	ESP	9.000.000,00	100,00	6.984.457,00	5,870	M	MI1A	0,750	12	FRCC	24/03/2012	126	15,370	01621	00565	00061	17163	00002
012807400510610007	22/10/2001	0510610007	24/06/1999	ESP	20.000.000,00	100,00	12.638.228,00	5,250	M	MI1A	0,750	12	FRCC	24/06/2024	273	14,750	00490	00150	00042	11229	00005
012834800510700002	22/10/2001	0510700002	24/06/1999	ESP	25.000.000,00	100,00	23.736.908,00	5,720	M	MI1A	0,600	12	FRCC	24/06/2024	273	15,220	00680	00207	00012	10150	00005
012807500510610955	22/10/2001	0510610955	24/06/1999	ESP	8.200.000,00	100,00	7.614.058,00	5,250	M	MI1A	0,750	12	FRCC	24/06/2019	213	14,750	00167	00167	00005	20733	00002
012807350519010072	22/10/2001	0519010072	24/06/1999	ESP	20.000.000,00	100,00	18.519.051,00	5,000	M	MI1A	0,500	12	FRCC	24/06/2019	213	14,500	01566	00542	00156	34597	00006
012806390519011341	22/10/2001	0519011341	24/06/1999	ESP	7.500.000,00	100,00	6.171.924,00	6,250	M	MI1A	1,750	12	FRCC	24/06/2009	93	15,750	01484	00540	00009	37587	00000
012807600510606982	22/10/2001	0510606982	24/06/1999	ESP	12.000.000,00	100,00	8.273.459,00	5,250	M	MI1A	0,750	12	FRCC	24/06/2014	153	14,750	01704	00306	00039	62918	00007
012844460519773605	22/10/2001	0519773605	24/06/1999	ESP	25.000.000,00	100,00	24.082.314,00	5,720	M	MI1A	0,600	12	FRCC	24/06/2029	333	15,220	00571	00564	00010	29651	00000
012807300519010466	22/10/2001	0519010466	24/06/1999	ESP	8.500.000,00	100,00	8.090.372,00	5,500	M	MI1A	1,000	12	FRCC	24/06/2029	333	15,000	00000	00000	00000	12796	00000
012807040510603923	22/10/2001	0510603923	24/06/1999	ESP	11.000.000,00	100,00	7.859.971,00	5,250	M	MI1A	0,750	12	FRCC	24/06/2014	153	14,750	01149	00657	00107	31.785	00007
012806800510008087	22/10/2001	0510008087	24/06/1999	ESP	9.000.000,00	100,00	3.131.002,00	5,200	M	MI1A	0,700	12	FRCC	24/05/2003	20	14,700	00519	00058	00014	6027	00003
012807000510613096	22/10/2001	0510613096	24/06/1999	ESP	17.000.000,00	100,00	10.423.037,00	5,270	M	EU1A	0,750	12	FRCC	24/08/2013	143	14,770	00000	00000	00000	786	00000
012802310510602505	22/10/2001	0510602505	24/06/1999	ESP	14.000.000,00	100,00	12.737.574,00	5,250	M	MI1A	0,750	12	FRCC	24/10/2022	253	14,750	04004	00671	00201	11826	00006
012800380510603271	22/10/2001	0510603271	24/06/1999	ESP	10.000.000,00	100,00	8.491.367,00	5,100	M	MI1A	0,600	12	FRCC	24/06/2019	213	14,600	00849	00065	00050	3486	00002
012802500519003917	22/10/2001	0519003917	24/06/1999	ESP	10.000.000,00	100,00	9.509.994,00	5,500	M	MI1A	1,000	12	FRCC	24/06/2024	273	15,000	02257	01736	00145	29966	00009
012801100510607172	22/10/2001	0510607172	24/06/1999	ESP	6.300.000,00	100,00	5.315.384,00	5,450	M	MI1A	1,000	12	FRCC	28/02/2011	113	14,950	01249	00088	00154	18390	00004
012801300510602621	22/10/2001	0510602621	24/06/1999	ESP	15.000.000,00	100,00	14.460.948,00	5,300	M	MI1A	0,800	12	FRCC	24/06/2029	333	14,800	01445	00299	00056	24040	00003
012800520510605196	22/10/2001	0510605196	24/06/1999	ESP	19.000.000,00	100,00	14.795.760,00	5,250	M	MI1A	0,750	12	FRCC	24/04/2012	127	14,750	00629	00622	00179	7380	00016
012800460510606751	22/10/2001	0510606751	24/06/1999	ESP	11.410.287,00	100,00	5.922.819,00	5,200	M	MI1A	0,700	12	FRCC	24/08/2010	107	14,700	01532	00083	00223	8169	00003
012800830510600411	22/10/2001	0510600411	24/06/1999	ESP	24.000.000,00	100,00	22.090.976,00	5,250	M	MI1A	0,750	12	FRCC	24/09/2026	300	14,750	01792	00358	00050	2050	00006
012801610510603247	22/10/2001	0510603247	24/06/1999	ESP	3.500.000,00	100,00	3.115.913,00	5,250	M	MI1A	0,750	12	FRCC	24/06/2014	153	14,750	00000	00000	00000	41906	00000
012800680510004416	22/10/2001	0510004416	24/06/1999	ESP	16.000.000,00	100,00	11.070.585,00	5,820	M	MI1A	0,700	12	FRCC	24/06/2012	129	15,320	00474	00000	00034	36664	00000
012800100510622542	22/10/2001	0510622542	24/06/1999	ESP	35.000.000,00	100,00	32.835.607,00	5,250	M	MI1A	0,750	12	FRCC	24/06/2024	273	14,750	18026	00000	00025	12536	00002
012800810519003615	22/10/2001	0519003615	24/06/1999	ESP	20.000.000,00	100,00	15.874.360,00	5,250	M	MI1A	0,750	12	FRCC	24/07/2015	166	14,750	03715	00246	00089	24743	00000
012800260510605604	22/10/2001	0510605604	24/06/1999	ESP	26.000.000,00	100,00	13.559.199,00	5,150	M	MI1A	0,650	12	FRCC	24/02/2026	293	14,650	01729	01258	00106	51360	00009
012800260510605667	22/10/2001	0510605667	24/06/1999	ESP	11.000.000,00	100,00	6.464.454,00	5,200	M	MI1A	0,700	12	FRCC	24/03/2008	78	14,700	02181	00000	00113	84573	00004
012800570510605873	22/10/2001	0510605873	24/06/1999	ESP	12.000.000,00	100,00	11.401.621,00	5,250	M	MI1A	0,750	12	FRCC	24/06/2024	273	14,750	02801	00684	00122	22938	00012
012800630519002771	22/10/2001	0519002771	24/06/1999	ESP	10.000.000,00	100,00	4.932.975,00	5,250	M	MI1A	0,750	12	FRCC	24/06/2014	153	14,750	02490	00497	00141	28503	00003
012800570510605887	22/10/2001	0510605887	24/06/1999	ESP	12.300.000,00	100,00	6.964.547,00	5,250	M	MI1A	0,750	12	FRCC	24/09/2015	168	14,750	02805	00688	00180	9610	00006
012800220510604207	22/10/2001	0510604207	24/06/1999	ESP	15.000.000,00	100,00	13.330.493,00	5,100	M	MI1A	0,600	12	FRCC	24/06/2014	153	14,600	01425	00112	00041	7535	00000
012800230510611236	22/10/2001	0510611236	24/06/1999	ESP	27.000.000,00	100,00	22.510.144,00	5,150	M	MI1A	0,650	12	FRCC	24/06/2010	105	14,650	02467	00000	00131	10693	00006
012802020510602854	22/10/2001	0510602854	24/06/1999	ESP	8.000.000,00	100,00	7.601.090,00	5,250	M	MI1A	0,750	12	FRCC	24/06/2024	273	14,750	01069	00470	00177	2563	00004
012802010510603763	22/10/2001	0510603763	24/06/1999	ESP	18.000.000,00	100,00	15.408.817,00	5,250	M	MI1A	0,750	12	FRCC	24/06/2019	213	14,750	02410	00518	00186	43800	00001
012803000510706594	22/10/2001	0510706594	24/06/1999	ESP	15.000.000,00	100,00	13.341.667,00	5,100	M	MI1A	0,600	12	FRCC	24/06/2014	153	14,600	01882	01828	00092	40032	00003
012804010510635211	22/10/2001	0510635211	24/06/1999	ESP	19.000.000,00	100,00	17.905.145,00	5,200	M	MI1A	0,700	12	FRCC	24/06/2022	249	14,700	02617	01253	00125	55253	00003
012805800510610596	22/10/2001	0510610596	24/06/1999	ESP	12.000.000,00	100,00	11.108.119,00	5,250	M	MI1A	0,750	12	FRCC	24/06/2019	213	14,750	05544	01508	00054	85534	00000
012803010510603667	22/10/2001	0510603667	24/06/1999	ESP	18.000.000,00	100,00	12.095.715,00	5,050	M	MI1A	0,550	12	FRCC	24/06/2014	153	14,550	01513	00449	00144	26484	00008
012805800510610414	22/10/2001	0510610414	24/06/1999	ESP	15.000.000,00	100,00	8.953.469,00	5,300	M	MI1A	0,800	12	FRCC	24/05/2018	200	14,800	05435	01399	00156	80694	00000
012805800510610624	22/10/2001	0510610624	24/06/1999	ESP	9.500.000,00	100,00	8.451.134,00	5,250	M	MI1A	0,750	12	FRCC	24/06/2014	153	14,750	03908	00559	00080	30065	00000
012803100510602724	22/10/2001	0510602724	25/06/1999	ESP	9.000.000,00	100,00	4.857.362,00	5,100	M	MI1A	0,600	12	FRCC	25/10/2004	37	14,600	00938	00277	00139	21393	00005
012805000510637506	22/10/2001	0510637506	25/06/1999	ESP	25.000.000,00	100,00	23.097.899,00	5,150	M	MI1A	0,650	12	FRCC	25/06/2029	333	14,650	02717	01183	00052	68850	00002
012803000510706643	22/10/2001	0510706643	25/06/1999	ESP	8.000.000,00	100,00	7.109.585,00	5,100	M	MI1A	0,600	12	FRCC	25/06/2014	153	14,600	00000	00235	00052	12457	00006
012805000510632244	22/10/2001	0510632244	25/06/1999	ESP	35.000.000,00	100,00	27.816.124,00	5,200	M	MI1A	0,700	12	FRCC	25/06/2019	213	14,700	02987	00314	00139	11240	00005
012803200510602146	22/10/2001	0510602146	25/06/1999	ESP	7.000.000,00	100,00	5.440.321,00	5,250	M	MI1A	0,750	12	FRCC	25/09/2015	168	14,750	02966	00050	00030	2383	00005
012806330519000023	22/10/2001	0519000023	25/06/1999	ESP	4.100.000,00	100,00	3.674.362,00	6,250	M	MI1A	1,750	12	FRCC	25/06/2014	153	15,750	02518	01379	00179	98753	00002
012806330519000037	22/10/2001	0519000037	25/06/1999	ESP	4.675.000,00	100,00	3.830.747,00	6,250	M	MI1A	1,750	12	FRCC	25/06/2009	93	15,750	01855	00362	00011	28785	00003
012803500510515236	22/10/2001	0510515236	25/06/1999	ESP	13.000.000,00	100,00	12.522.189,00	5,050	M	MI1A	0,550	12	FRCC	25/06/2029	333	14,550	01228	00929	00121	19673	00004
012803620510637377	22/10/2001	0510637377	25/06/1999	ESP	20.000.000,00	100,00	18.961.529,00	5,150	M	MI1A	0,650	12	FRCC	25/06/2024	273	14,650	01055	00452	00133	22326	00000
012806010510004025	22/10/2001	0510004025	25/06/1999	ESP	20.000.000,00	100,00	18.111.922,00	5,200	M	MI1A	0,700	12	FRCC	25/06/2016	177	14,700	01791	00832	00097	64012	00003
012806010510004053	22/10/2001	0510004053	25/06/1999	ESP	8.000.000,00	100,00	7.102.695,00	5,200	M	MI1A	0,700	12	FRCC	25/06/2014	153	14,700	01791	00832	00061	64003	00003
012802010510603756	22/10/2001	0510603756	25/06/1999	ESP	10.500.000,00	100,00	9.134.164,00	5,250	M	MI1A	0,750	12	FRCC	25/06/2029	333	14,750	00394	00035	00193	4096	00002
012800630519002757	22/10/2001	0519002757	25/06/1999	ESP	15.000.000,00	100,00	13.927.890,00	5,200	M	MI1A	0,700	12	FRCC	25/06/2019	213	14,700	02738	02179	00104	59249	00005
012800660510602571	22/10/2001	0510602571	25/06/1999	ESP	23.000.000,00	100,00	15.726.084,00	5,150	M	MI1A	0,650	12	FRCC	25/06/2024	273	14,650	00445	00097	00178	6033	00004
012800750510602937	22/10/2001	0510602937	25/06/1999	ESP	6.000.000,00	100,00	5.392.210,00	5,250	M	MI1A	0,750	12	FRCC	25/07/2014	154	14,750	01658	00381	00167	31096	00001
012800120510604855	22/10/2001	0510604855	25/06/1999	ESP	10.000.000,00	100,00	8.911.788,00	5,250	M	MI1A	0,750	12	FRCC	25/06/2014	153	14,750	02469	00000	00127	26814	00000
012801510510607584	22/10/2001	0510607584	25/06/1999	ESP	9.000.000,00	100,00	8.558.605,00	5,250	M	MI1A	0,750	12	FRCC	25/06/2024	273	14,750	01861	00257	00033	23927	00000
012800220510604046	22/10/2001	0510604046	25/06/1999	ESP	8.500.000,00	100,00	8.060.147,00	5,200	M	MI1A	0,700	12	FRCC	25/06/2024	273	14,700	00000	00264	00155	28764	00000
012800920510602716	22/10/2001	0510602716	25/06/1999	ESP	13.000.000,00	100,00	12.340.798,00	5,250	M	MI1A	0,750	12	FRCC	25/06/2024	273	14,750	01391	00040	00094	1193	00004
012800540510603301	22/10/2001	0510603301	25/06/1999	ESP	12.000.000,00	100,00	9.665.646,00	5,250	M	MI1A	0,750	12	FRCC	25/10/2012	133	14,750	00943	00122	00112	7260	00000
012800490510602757	22/10/2001	0510602757	25/06/1999	ESP	32.000.000,00	100,00	31.149.914,00	5,350	M	MI1A	0,850	12	FRCC	25/06/2034	393	14,850	02923	00171	00023	1087	00005
012801000510611383	22/10/2001	0510611383	25/06/1999	ESP	8.000.000,00	100,00	7.915.236,00	5,150	M	MI1A	0,650	12	FRCC	25/06/2019	213	14,650	00367	00367	00132	30016	00001
012801000510611397	22/10/2001	0510611397	25/06/1999	ESP	14.000.000,00	100,00	9.568.781,00	5,150	M	MI1A	0,650	12	FRCC	25/06/2024	273	14,650	02927	00367	00123	30013	00001
012800490510602743	22/10/2001	0510602743	25/06/1999	ESP	7.500.000,00	100,00	6.685.409,00	5,300	M	MI1A	0,800	12	FRCC	25/06/2014	153	14,800	01228	00034	00190	3112	00003
012801010510604335	22/10/2001	0510604335	25/06/1999	ESP	9.500.000,00	100,00	8.659.491,00	5,300	M	MI1A	0,800	12	FRCC	25/06/2029	333	14,800	02878	00332	00098	27715	00003
012801200519003605	22/10/2001	0519003605	25/06/1999	ESP	4.700.000,00	100,00	2.625.637,00	5,250	M	MI1A	0,750	12	FRCC	25/08/2008	83	14,750	01085	00646	00105	62305	00006
012800380510603376	22/10/2001	0510603376	25/06/1999	ESP	5.000.000,00	100,00	3.616.603,00	5,200	M	MI1A	0,700	12	FRCC	25/06/2009	93	14,700	01192	01180	00177	107333	00003
012800380510603383	22/10/2001	0510603383	25/06/1999	ESP	20.000.000,00	100,00	5.357.897,00	5,150	M	MI1A	0,650	12	FRCC	25/06/2019	213	14,650	02182	00000	00074	13737	00012
012800360519004522	22/10/2001	0519004522	25/06/1999	ESP	27.000.000,00	100,00	22.394.812,00	5,200	M	MI1A	0,700	12	FRCC	25/05/2020	224	14,700	01695	01576	00163	55707	00004
012800390510602915	22/10/2001	0510602915	25/06/1999	ESP	34.500.000,00	100,00	32.685.845,00	4,900	M	MI1A	0,400	12	FRCC	25/06/2024	273	14,400	00356	00158	00040	8764	00000
012800380510603411	22/10/2001	0510603411	25/06/1999	ESP	12.000.000,00	100,00	11.120.100,00	5,000	M	MI1A	0,500	12	FRCC	25/06/2019	213	14,500	03132	00190	00038	7125	00007
012807600510607234	22/10/2001	0510607234	25/06/1999	ESP	10.000.000,00	100,00	7.529.169,00	5,450	M	MI1A	0,950	12	FRCC	25/07/2019	214	14,950	01774	00352	00123	21026	00004
012807800510619812	22/10/2001	0510619812	25/06/1999	ESP	10.000.000,00	100,00	8.920.847,00	5,250	M	MI1A	0,750	12	FRCC	25/06/2014	153	14,750	01481	00687	00078		00000
012806390519011362	22/10/2001	0519011362	25/06/1999	ESP	8.000.000,00	100,00	5.324.303,00	6,500	M	MI1A	2,000	12	FRCC	25/06/2005	45	16,000	01687	00589	00206	46321	00000
012806400510607016	22/10/2001	0510607016	25/06/1999	ESP	8.200.000,00	100,00	7.629.123,00	5,500	M	MI1A	1,000	12	FRCC	25/06/2019	213	15,000	01299	00028	00101	1571	00004
012806400510607023	22/10/2001	0510607023	25/06/1999	ESP	3.800.000,00	100,00	3.535.449,00	5,500	M	MI1A	1,000	12	FRCC	25/06/2019	213	15,000	01421	01030	00216	72224	00002
012806440510604262	22/10/2001	0510604262	25/06/1999	ESP	6.500.000,00	100,00	5.980.439,00	6,000	M	MI1A	1,500	12	FRCC	25/06/2017	189	15,500	02507	01368	00059	97660	00001
012806470519991363	22/10/2001	0519991363	25/06/1999	ESP	8.250.000,00	100,00	7.390.114,00	6,020	M	EU1A	1,500	12	FRCC	25/06/2014	153	15,520	00632	00050	00049	5378	00003
012806510519005984	22/10/2001	0519005984	25/06/1999	ESP	9.000.000,00	100,00	2.897.290,00	5,250	M	MI1A	0,750	12	FRCC	25/06/2005	45	14,750	01748	00190	00142	16407	00001
012806610519004783	22/10/2001	0519004783	25/06/1999	ESP	9.000.000,00	100,00	7.277.940,00	5,250	M	MI1A	0,750	12	FRCC	25/01/2016	172	14,750	00000	00099	00174	8698	00001
012806210510005676	22/10/2001	0510005676	26/06/1999	ESP	7.500.000,00	100,00	6.683.844,00	5,250	M	MI1A	0,750	12	FRCC	26/06/2014	153	14,750	01777	01005	00046	76262	00000
012806210510005683	22/10/2001	0510005683	26/06/1999	ESP	8.000.000,00	100,00	7.129.427,00	5,250	M	MI1A	0,750	12	FRCC	26/06/2014	153	14,750	01777	01005	00062	76270	00000
012806010510004102	22/10/2001	0510004102	28/06/1999	ESP	8.500.000,00	100,00	7.865.009,00	5,200	M	MI1A	0,700	12	FRCC	28/06/2019	213	14,700	01791	00832	00149	64025	00003
012806310510603276	22/10/2001	0510603276	28/06/1999	ESP	8.000.000,00	100,00	7.132.338,00	5,250	M	MI1A	0,750	12	FRCC	28/06/2014	153	14,750	00744	00744	00090	52052	00000
012803500510515285	22/10/2001	0510515285	28/06/1999	ESP	13.000.000,00	100,00	11.837.627,00	5,000	M	MI1A	0,500	12	FRCC	28/06/2024	273	14,500	01228	00929	00181	24900	00009
012806020510001772	22/10/2001	0510001772	28/06/1999	ESP	8.000.000,00	100,00	7.129.427,00	5,250	M	MI1A	0,750	12	FRCC	28/06/2014	153	14,750	02546	00369	00205	26756	00003
012806030510003383	22/10/2001	0510003383	28/06/1999	ESP	8.000.000,00	100,00	5.634.785,00	5,250	M	MI1A	0,750	12	FRCC	28/03/2011	114	14,750	02407	00845	00201	57162	00009
012803410510604862	22/10/2001	0510604862	28/06/1999	ESP	15.000.000,00	100,00	10.709.516,00	5,150	M	MI1A	0,650	12	FRCC	28/07/2012	130	14,650	02022	00303	00137	13943	00001
012805000510632013	22/10/2001	0510632013	28/06/1999	ESP	27.000.000,00	100,00	10.032.526,00	5,200	M	MI1A	0,700	12	FRCC	28/06/2009	93	14,700	03671	00412	00110	3095	00008
012803000510706587	22/10/2001	0510706587	28/06/1999	ESP	20.000.000,00	100,00	18.812.365,00	5,150	M	MI1A	0,650	12	FRCC	28/06/2022	249	14,650	01625	00561	00126	29082	00002
012804030510637684	22/10/2001	0510637684	28/06/1999	ESP	7.500.000,00	100,00	6.056.145,00	5,250	M	MI1A	0,750	12	FRCC	28/06/2019	213	14,750	02005	00826	00221	46826	00006
012803000510706293	22/10/2001	0510706293	28/06/1999	ESP	14.000.000,00	100,00	11.956.037,00	5,200	M	MI1A	0,700	12	FRCC	28/06/2011	117	14,700	01067	00018	00092	1238	00003
012803930519004445	22/10/2001	0519004445	28/06/1999	ESP	5.000.000,00	100,00	2.928.118,00	5,200	M	MI1A	0,700	12	FRCC	28/04/2010	103	14,700	00507	00410	00189	32801	00006
012803930519004494	22/10/2001	0519004494	28/06/1999	ESP	12.000.000,00	100,00	11.120.999,00	5,250	M	MI1A	0,750	12	FRCC	28/06/2019	213	14,750	00376	00294	00055	28242	00005
012805700510606876	22/10/2001	0510606876	28/06/1999	ESP	8.800.000,00	100,00	8.353.768,00	5,250	M	MI1A	0,750	12	FRCC	28/06/2024	273	14,750	03513	00304	00054	16708	00008
012805130510603697	22/10/2001	0510603697	28/06/1999	ESP	8.000.000,00	100,00	7.122.085,00	5,250	M	MI1A	0,750	12	FRCC	28/06/2014	153	14,750	02274	00567	00065	41539	00003
012805200519605452	22/10/2001	0519605452	28/06/1999	ESP	12.000.000,00	100,00	11.543.977,00	5,200	M	MI1A	0,700	12	FRCC	28/06/2029	333	14,700	02978	00169	00223	4073	00000
012806510519005914	22/10/2001	0519005914	28/06/1999	ESP	19.000.000,00	100,00	17.087.331,00	5,250	M	MI1A	0,750	12	FRCC	28/08/2018	203	14,750	00000	00182	00011	14239	00007
012806470519991384	22/10/2001	0519991384	28/06/1999	ESP	12.000.000,00	100,00	11.412.151,00	5,520	M	EU1A	1,000	12	FRCC	28/06/2024	273	15,020	01481	00001	00126	36982	00004
012806510519005886	22/10/2001	0519005886	28/06/1999	ESP	13.500.000,00	100,00	12.018.534,00	5,250	M	MI1A	0,750	12	FRCC	28/06/2014	153	14,750	01137	00746	00206	62264	00004
012806390519011334	22/10/2001	0519011334	28/06/1999	ESP	5.415.000,00	100,00	3.806.466,00	5,500	M	MI1A	1,000	12	FRCC	28/11/2010	110	15,000	01758	00200	00079	17361	00000
012807840510603324	22/10/2001	0510603324	28/06/1999	ESP	8.000.000,00	100,00	7.129.427,00	5,250	M	MI1A	0,750	12	FRCC	28/06/2014	153	14,750	01553	00000	00102	36939	00000
012807350519010016	22/10/2001	0519010016	28/06/1999	ESP	10.790.000,00	100,00	8.145.366,00	5,350	M	MI1A	0,850	12	FRCC	28/06/2019	213	14,850	01342	00130	00164	9821	00007
012807510510603921	22/10/2001	0510603921	28/06/1999	ESP	9.500.000,00	100,00	7.332.323,00	5,250	M	MI1A	0,750	12	FRCC	28/06/2019	213	14,750	01006	01110	00132	65886	00000
012808500510610621	22/10/2001	0510610621	28/06/1999	ESP	12.000.000,00	100,00	11.409.515,00	5,250	M	MI1A	0,750	12	FRCC	28/06/2024	273	14,750	00000	00156	00193	13581	00000
012808020510607066	22/10/2001	0510607066	28/06/1999	ESP	14.000.000,00	100,00	12.997.944,00	5,160	M	MI1A	0,850	12	FRCC	01/07/2019	213	14,660	02252	00381	00075	37793	00001
012801300510602586	22/10/2001	0510602586	28/06/1999	ESP	9.178.000,00	100,00	8.831.728,00	5,250	M	MI1A	0,750	12	FRCC	28/06/2029	333	14,750	01724	00981	00176	61220	00003
012801300510602593	22/10/2001	0510602593	28/06/1999	ESP	8.671.000,00	100,00	6.779.539,00	5,250	M	MI1A	0,750	12	FRCC	28/06/2014	153	14,750	01724	00981	00152	61214	00003
012800520510605343	22/10/2001	0510605343	28/06/1999	ESP	36.000.000,00	100,00	35.349.512,00	5,250	M	MI1A	0,750	12	FRCC	28/06/2029	333	14,750	01029	00900	00181	43717	00003

CARTERA DE PARTICIPACIONES HIPOTECARIAS

NUM.PARTICIP.	FEC.EMI.	NUM.PREST.	F.APERT.	DIV.	CAPITAL INIC.	%PART.	CAPITAL PEND.	%NOMIN.	(1)	(2)	DIFERE.	(3)	(4)	F.VENCI.	(5)	%DEMORA	TOMO	LIBRO	FOLIO	FINCA	INSC.
012802330510603487	22/10/2001	0510603487	28/06/1999	ESP	12.000.000,00	100,00	11.368.407,00	5,000	M	MIIA	0,500	12	FRCC	28/06/2024	273	14,500	01456	00509	00011	12404	00008
012802440510606536	22/10/2001	0510606536	28/06/1999	ESP	10.000.000,00	100,00	7.894.541,00	5,250	M	MIIA	0,750	12	FRCC	28/12/2015	171	14,750	01830	00098	00086	3097	00007
012800950510603482	22/10/2001	0510603482	28/06/1999	ESP	13.000.000,00	100,00	10.573.993,00	5,250	M	MIIA	0,750	12	FRCC	28/06/2009	93	14,750	02002	00947	00088	49465-49455	00007
012800190510603364	22/10/2001	0510603364	28/06/1999	ESP	16.000.000,00	100,00	12.622.761,00	5,250	M	MIIA	0,750	12	FRCC	28/06/2034	393	14,750	01025	00897	00077	43553	00000
012800150510604536	22/10/2001	0510604536	28/06/1999	ESP	8.000.000,00	100,00	7.122.085,00	5,250	M	MIIA	0,750	12	FRCC	28/06/2014	153	14,750	00931	00931	00151	23559	00008
012801510510607472	22/10/2001	0510607472	28/06/1999	ESP	12.500.000,00	100,00	12.013.570,00	5,250	M	MIIA	0,750	12	FRCC	28/06/2029	333	14,750	01923	00159	00009	10888	00001
012801510510607591	22/10/2001	0510607591	29/06/1999	ESP	11.000.000,00	100,00	10.451.491,00	5,250	M	MIIA	0,750	12	FRCC	29/06/2024	273	14,750	00993	00168	00160	7355	00002
012800140510605753	22/10/2001	0510605753	29/06/1999	ESP	10.000.000,00	100,00	8.911.788,00	5,250	M	MIIA	0,750	12	FRCC	29/06/2014	153	14,750	00823	00093	00200	5993	00005
012800520510605245	22/10/2001	0510605245	29/06/1999	ESP	30.000.000,00	100,00	23.499.981,00	5,150	M	MIIA	0,650	12	FRCC	29/06/2012	129	14,650	02013	00522	00152	30916	00000
012800490510602736	22/10/2001	0510602736	29/06/1999	ESP	13.500.000,00	100,00	11.520.646,00	5,350	M	MIIA	0,850	12	FRCC	29/06/2011	117	14,850	01281	00120	00103	15466	00004
012800210510608112	22/10/2001	0510608112	29/06/1999	ESP	6.500.000,00	100,00	5.779.292,00	5,200	M	MIIA	0,700	12	FRCC	29/06/2014	153	14,700	01553	00152	00175	10461	00000
012800490510604094	22/10/2001	0510604094	29/06/1999	ESP	7.500.000,00	100,00	6.984.772,00	5,300	M	MIIA	0,800	12	FRCC	29/06/2019	213	14,800	01367	00173	00102	11748	00002
012801200519003577	22/10/2001	0519003577	29/06/1999	ESP	7.500.000,00	100,00	5.591.989,00	5,200	M	MIIA	0,700	12	FRCC	29/09/2008	84	14,700	01318	00879	00080	88643	00003
012800350510607216	22/10/2001	0510607216	29/06/1999	ESP	9.500.000,00	100,00	8.448.642,00	5,250	M	MIIA	0,750	12	FRCC	29/06/2014	153	14,750	01812	01341	00221	61971	00004
012801010510604363	22/10/2001	0510604363	29/06/1999	ESP	6.000.000,00	100,00	5.347.072,00	5,250	M	MIIA	0,750	12	FRCC	29/06/2014	153	14,750	00000	01420	00169	26245	00006
012800780510605404	22/10/2001	0510605404	29/06/1999	ESP	16.000.000,00	100,00	10.900.000,00	5,250	M	MIIA	0,750	12	FRCC	29/06/2019	213	14,750	00000	00460	00165	12912	00008
012800610510603126	22/10/2001	0510603126	29/06/1999	ESP	18.000.000,00	100,00	17.102.425,00	5,250	M	MIIA	0,750	12	FRCC	29/06/2024	273	14,750	01790	00804	00061	37019	00000
012802010510603714	22/10/2001	0510603714	29/06/1999	ESP	12.000.000,00	100,00	11.142.527,00	5,250	M	MIIA	0,750	12	FRCC	29/06/2019	213	14,750	02498	00505	00085	28784,28743	00002
012802000510609796	22/10/2001	0510609796	29/06/1999	ESP	10.000.000,00	100,00	7.370.825,00	5,250	M	MIIA	0,750	12	FRCC	29/06/2029	333	14,750	00896	00468	00092	20976	00004
012800280510606754	22/10/2001	0510606754	29/06/1999	ESP	9.000.000,00	100,00	7.067.346,00	5,150	M	MIIA	0,650	12	FRCC	29/06/2014	153	14,650	02855	00738	00197	32547	00004
012808000510665423	22/10/2001	0510665423	29/06/1999	ESP	5.500.000,00	100,00	4.909.918,00	5,400	M	MIIA	0,900	12	FRCC	29/06/2014	153	14,900	02013	00504	00105	17152	00005
012807350519010065	22/10/2001	0519010065	29/06/1999	ESP	7.000.000,00	100,00	6.659.125,00	5,350	M	MIIA	0,850	12	FRCC	29/06/2024	273	14,850	01183	00186	00164	9770	00010
012806800510008143	22/10/2001	0510008143	29/06/1999	ESP	7.000.000,00	100,00	5.690.346,00	5,350	M	MIIA	0,850	12	FRCC	29/06/2009	93	14,850	00984	00295	00168	17154	00011
012807300510606343	22/10/2001	0510606343	29/06/1999	ESP	12.500.000,00	100,00	11.606.809,00	5,250	M	MIIA	0,750	12	FRCC	29/06/2019	213	14,750	01327	00678	00164	32237 40749	00000
012807340510606172	22/10/2001	0510606172	29/06/1999	ESP	16.700.000,00	100,00	15.867.252,00	5,250	M	MIIA	0,750	12	FRCC	29/06/2024	273	14,750	01708	01059	00104	33414	00006
012836980510600064	22/10/2001	0510600064	29/06/1999	ESP	25.000.000,00	100,00	23.167.724,00	5,100	M	MIIA	0,600	12	FRCC	29/06/2019	213	14,600	02724	00288	00101	11339	00002
012836980519775657	22/10/2001	0519775657	29/06/1999	ESP	13.000.000,00	100,00	11.256.809,00	5,890	M	MIIA	0,700	12	FRCC	29/01/2014	148	15,390	00726	00351	00087	22135	00000
012806600519002661	22/10/2001	0519002661	29/06/1999	ESP	10.000.000,00	100,00	9.313.250,00	5,750	M	MIIA	1,250	12	FRCC	29/06/2019	213	15,250	01703	00145	00154	13304	00000
012806470519991405	22/10/2001	0519991405	29/06/1999	ESP	4.200.000,00	100,00	3.751.211,00	5,520	M	EU1A	1,000	12	FRCC	29/06/2014	153	15,020	01277	00476	00021	39299	00001
012831990519773814	22/10/2001	0519773814	29/06/1999	ESP	4.000.000,00	100,00	3.567.382,00	5,840	M	MIIA	0,950	12	FRCC	29/06/2014	153	15,340	01444	00839	00075	32539	00000
012805200519605466	22/10/2001	0519605466	29/06/1999	ESP	27.000.000,00	100,00	25.386.654,00	5,500	M	MIIA	1,000	12	FRCC	29/06/2021	237	15,000	03459	00679	00004	30964	00000
012806000510031842	22/10/2001	0510031842	29/06/1999	ESP	6.500.000,00	100,00	6.178.134,00	5,350	M	MIIA	0,850	12	FRCC	29/06/2024	273	14,850	01450	00074	00015	6789	00005
012805810510605347	22/10/2001	0510605347	29/06/1999	ESP	26.000.000,00	100,00	7.295.182,00	5,250	M	MIIA	0,750	12	FRCC	28/01/2012	124	14,750	05031	00874	00160	38788	00000
012803000510706671	22/10/2001	0510706671	29/06/1999	ESP	10.000.000,00	100,00	6.588.401,00	5,000	M	MIIA	0,500	12	FRCC	29/06/2011	117	14,500	00871	00442	00080	26277	00008
012803500510515425	22/10/2001	0510515425	29/06/1999	ESP	12.000.000,00	100,00	10.883.676,00	5,000	M	MIIA	0,500	12	FRCC	29/06/2016	177	14,500	01228	00929	00091	16972	00006
012803810519003565	22/10/2001	0519003565	29/06/1999	ESP	13.000.000,00	100,00	11.561.310,00	5,250	M	MIIA	0,750	12	FRCC	29/06/2014	153	14,750	02305	00685	00220	60961	00003
012803510510603066	22/10/2001	0510603066	29/06/1999	ESP	16.000.000,00	100,00	14.836.247,00	5,150	M	MIIA	0,650	12	FRCC	29/06/2019	213	14,650	01686	00421	00025	23282	00002
012803510510603325	22/10/2001	0510603325	29/06/1999	ESP	12.000.000,00	100,00	3.373.426,00	5,100	M	MIIA	0,600	12	FRCC	29/06/2019	213	14,600	01683	00420	00135	23244	00002
012803610510637082	22/10/2001	0510637082	30/06/1999	ESP	13.000.000,00	100,00	10.288.980,00	5,150	M	MIIA	0,650	12	FRCC	30/10/2012	133	14,650	02545	00314	00218	29007	00003
012803410510604876	22/10/2001	0510604876	30/06/1999	ESP	10.000.000,00	100,00	9.267.494,00	5,250	M	MIIA	0,750	12	FRCC	30/06/2019	213	14,750	02079	00326	00047	17238	00003
012803800519003557	22/10/2001	0519003557	30/06/1999	ESP	16.000.000,00	100,00	14.215.408,00	5,000	M	MIIA	0,500	12	FRCC	30/06/2014	153	14,500	01969	00759	00069	64381	00004
012803560510004823	22/10/2001	0510004823	30/06/1999	ESP	14.000.000,00	100,00	12.771.227,00	5,000	M	MIIA	0,500	12	FRCC	30/06/2024	273	14,500	00901	00575	00165	24246	00003
012803400510612043	22/10/2001	0510612043	30/06/1999	ESP	15.000.000,00	100,00	14.439.240,00	5,100	M	MIIA	0,600	12	FRCC	30/06/2029	333	14,600	01130	00013	00158	284	00006
012805400510604543	22/10/2001	0510604543	30/06/1999	ESP	9.800.000,00	100,00	8.510.061,00	5,250	M	MIIA	0,750	12	FRCC	30/11/2023	266	14,750	01785	00895	00153	44134	00000
012806010510004081	22/10/2001	0510004081	30/06/1999	ESP	8.000.000,00	100,00	7.114.638,00	5,250	M	MIIA	0,750	12	FRCC	30/06/2014	153	14,750	02207	00569	00171	60146	00004
012805000510631747	22/10/2001	0510631747	30/06/1999	ESP	22.000.000,00	100,00	19.919.669,00	5,200	M	MIIA	0,700	12	FRCC	30/06/2024	273	14,700	03040	00162	00063	5350	00004
012805000510631495	22/10/2001	0510631495	30/06/1999	ESP	13.000.000,00	100,00	12.351.756,00	5,250	M	MIIA	0,750	12	FRCC	30/06/2024	273	14,750	02662	00303	00100	15213	00006
012803000510706664	22/10/2001	0510706664	30/06/1999	ESP	10.000.000,00	100,00	8.894.439,00	5,100	M	MIIA	0,600	12	FRCC	30/06/2014	153	14,600	01604	00129	00038	19691	00004
012802800510603296	22/10/2001	0510603296	30/06/1999	ESP	14.000.000,00	100,00	11.838.991,00	5,250	M	MIIA	0,750	12	FRCC	30/06/2019	213	14,750	03578	00776	00186	41147	00003
012805810510605403	22/10/2001	0510605403	30/06/1999	ESP	13.000.000,00	100,00	9.921.737,00	5,500	M	MIIA	1,000	12	FRCC	28/02/2017	185	15,000	02048	00998	00059	57963	00000
012805240510607187	22/10/2001	0510607187	30/06/1999	ESP	20.000.000,00	100,00	18.950.836,00	5,250	M	MIIA	0,750	12	FRCC	30/06/2024	273	14,750	02576	00070	00034	2820	00000
012803930519004452	22/10/2001	0519004452	30/06/1999	ESP	11.700.000,00	100,00	10.818.892,00	5,200	M	MIIA	0,700	12	FRCC	30/06/2019	213	14,700	00470	00059	00199	8495	00004
012806600519002654	22/10/2001	0519002654	30/06/1999	ESP	9.000.000,00	100,00	6.569.885,00	5,250	M	MIIA	0,750	12	FRCC	30/06/2014	153	14,750	02546	00887	00221	73851	00004
012837040510600042	22/10/2001	0510600042	30/06/1999	ESP	25.000.000,00	100,00	21.118.376,00	5,250	M	MIIA	0,750	12	FRCC	30/06/2029	333	14,750	00872	00872	00069	43784	00000
012806510519005816	22/10/2001	0519005816	30/06/1999	ESP	3.460.000,00	100,00	3.219.111,00	5,500	M	MIIA	1,000	12	FRCC	30/06/2019	213	15,000	00000	00000	00228	871	00000
012807400510609566	22/10/2001	0510609566	30/06/1999	ESP	6.500.000,00	100,00	4.801.943,00	5,500	M	MIIA	1,000	12	FRCC	30/07/2011	118	15,000	01191	00331	00079	22710	00003
012806800510008164	22/10/2001	0510008164	30/06/1999	ESP	5.000.000,00	100,00	4.748.210,00	5,350	M	MIIA	0,850	12	FRCC	30/06/2024	273	14,850	00789	00511	00210	47883	00003
012860330519777502	22/10/2001	0519777502	30/06/1999	ESP	40.000.000,00	100,00	37.106.232,00	5,250	M	MIIA	0,750	12	FRCC	30/06/2019	213	14,750	01549	00168	00136	9522	00000
012806800510008052	22/10/2001	0510008052	30/06/1999	ESP	7.320.000,00	100,00	6.956.269,00	5,300	M	MIIA	0,800	12	FRCC	30/06/2024	273	14,800	01397	00977	00067	64563	00005
012808030510672286	22/10/2001	0510672286	30/06/1999	ESP	16.500.000,00	100,00	15.351.276,00	5,500	M	MIIA	1,000	12	FRCC	30/06/2019	213	15,000	02060	00255	00159	27234	00006
012808760519007742	22/10/2001	0519007742	30/06/1999	ESP	8.000.000,00	100,00	7.429.766,00	5,250	M	MIIA	0,750	12	FRCC	30/06/2019	213	14,750	01833	00074	00164	6079	00000
012800260510605681	22/10/2001	0510605681	30/06/1999	ESP	22.000.000,00	100,00	21.208.611,00	5,200	M	MIIA	0,700	12	FRCC	30/06/2029	333	14,700	02376	00383	00116	7500	00012
012800800510603481	22/10/2001	0510603481	30/06/1999	ESP	16.000.000,00	100,00	14.215.408,00	5,000	M	MIIA	0,500	12	FRCC	30/06/2014	153	14,500	00000	02743	00082	60182	00006
012801000510611376	22/10/2001	0510611376	30/06/1999	ESP	18.500.000,00	100,00	17.424.050,00	5,250	M	MIIA	0,750	12	FRCC	30/06/2029	333	14,750	00000	00715	00135	53267	00002
012800360519004543	22/10/2001	0519004543	30/06/1999	ESP	11.500.000,00	100,00	9.526.231,00	5,150	M	MIIA	0,650	12	FRCC	30/10/2016	181	14,650	01034	00173	00002	11893	00006
012800420510604101	22/10/2001	0510604101	30/06/1999	ESP	13.000.000,00	100,00	12.362.427,00	5,250	M	MIIA	0,750	12	FRCC	30/06/2024	273	14,750	01080	00344	00077	31074	00005
012800530510604574	22/10/2001	0510604574	30/06/1999	ESP	19.000.000,00	100,00	13.159.892,00	5,250	M	MIIA	0,750	12	FRCC	30/12/2010	111	14,750	02516	00523	00158	14985	00007
012801500510608395	22/10/2001	0510608395	30/06/1999	ESP	5.000.000,00	100,00	4.750.661,00	5,250	M	MIIA	0,750	12	FRCC	30/06/2024	273	14,750	02087	00462	00033	26752	00001
012800950510603503	22/10/2001	0510603503	30/06/1999	ESP	12.000.000,00	100,00	11.391.507,00	5,250	M	MIIA	0,750	12	FRCC	30/06/2024	273	14,750	01965	00910	00179	51181	00005
012802400519612956	22/10/2001	0519612956	30/06/1999	ESP	11.000.000,00	100,00	9.493.623,00	5,250	M	MIIA	0,750	12	FRCC	30/07/2017	190	14,750	02549	00144	00018	8338	00006
012800910510603366	22/10/2001	0510603366	30/06/1999	ESP	22.000.000,00	100,00	20.902.964,00	5,250	M	MIIA	0,750	12	FRCC	30/06/2024	273	14,750	01201	00130	00099	5266	00007
012800910510603527	22/10/2001	0510603527	01/07/1999	ESP	6.750.000,00	100,00	6.274.594,00	5,060	M	MIIA	0,750	12	FRCC	01/07/2019	213	14,560	01136	00129	00151	9316	00003
012801400519009113	22/10/2001	0519009113	01/07/1999	ESP	30.000.000,00	100,00	25.316.111,00	5,060	M	MIIA	0,750	12	FRCC	01/01/2023	255	14,560	02949	02204	00035	20688	00008
012800480519008874	22/10/2001	0519008874	01/07/1999	ESP	10.000.000,00	100,00	8.922.526,00	5,060	M	MIIA	0,750	12	FRCC	01/07/2014	153	14,560	03328	00658	00122	47898	00005
012800120510604995	22/10/2001	0510604995	01/07/1999	ESP	14.000.000,00	100,00	11.063.237,00	5,060	M	MIIA	0,750	12	FRCC	01/07/2016	177	14,560	01068	01068	00027	83617	00000
012800460510606996	22/10/2001	0510606996	01/07/1999	ESP	11.100.000,00	100,00	10.557.117,00	5,060	M	MIIA	0,750	12	FRCC	01/07/2024	273	14,560	03452	00000	00127	1893	00001
012800460510607052	22/10/2001	0510607052	01/07/1999	ESP	10.000.000,00	100,00	8.915.289,00	5,060	M	MIIA	0,750	12	FRCC	01/07/2014	153	14,560	03136	00044	00101	3705	00004
012800350510607223	22/10/2001	0510607223	01/07/1999	ESP	11.950.000,00	100,00	8.097.587,00	5,060	M	MIIA	0,750	12	FRCC	01/02/2011	112	14,560	01348	00129	00220	9962	00003
012800380510603446	22/10/2001	0510603446	01/07/1999	ESP	10.000.000,00	100,00	8.697.195,00	5,060	M	MIIA	0,750	12	FRCC	01/10/2011	120	14,560	01692	00000	00008	75962	00003
012800390510602866	22/10/2001	0510602866	01/07/1999	ESP	23.000.000,00	100,00	18.646.095,00	4,910	M	MIIA	0,600	12	FRCC	01/07/2019	213	14,410	00000	00265	00090	19159	00004
012801000510611285	22/10/2001	0510611285	01/07/1999	ESP	14.500.000,00	100,00	9.357.115,00	4,910	M	MIIA	0,600	12	FRCC	01/05/2015	163	14,410	02882	00367	00126	30014	00001
012800380510603453	22/10/2001	0510603453	01/07/1999	ESP	15.000.000,00	100,00	14.228.449,00	5,060	M	MIIA	0,750	12	FRCC	01/07/2024	273	14,560	02587	02028	00121	74990	00003
012800370510605692	22/10/2001	0510605692	01/07/1999	ESP	10.000.000,00	100,00	7.303.282,00	5,060	M	MIIA	0,750	12	FRCC	01/07/2009	93	14,560	02177	00000	00154	79932	00005
012801010510604377	22/10/2001	0510604377	01/07/1999	ESP	9.000.000,00	100,00	8.555.550,00	5,160	M	MIIA	0,850	12	FRCC	01/07/2024	273	14,660	00000	00310	00097	18981	00006
012801300510602642	22/10/2001	0510602642	01/07/1999	ESP	7.500.000,00	100,00	6.951.767,00	5,060	M	MIIA	0,750	12	FRCC	01/07/2019	213	14,560	01445	00299	00084	24047	00003
012801100510607193	22/10/2001	0510607193	01/07/1999	ESP	17.000.000,00	100,00	15.162.163,00	5,060	M	MIIA	0,750	12	FRCC	01/07/2014	153	14,560	00578	00189	00018	17892	00007
012800700510603401	22/10/2001	0510603401	01/07/1999	ESP	10.000.000,00	100,00	8.900.102,00	4,960	M	MIIA	0,650	12	FRCC	01/07/2014	153	14,460	00574	00471	00196	30664	00004
012802000510609593	22/10/2001	0510609593	01/07/1999	ESP	8.000.000,00	100,00	5.778.067,00	5,060	M	MIIA	0,750	12	FRCC	01/07/2019	213	14,560	00842	00412	00218	34928	00000
012800660510602592	22/10/2001	0510602592	01/07/1999	ESP	15.500.000,00	100,00	14.941.873,00	5,060	M	MIIA	0,750	12	FRCC	01/07/2029	333	14,560	00301	00239	00096	11223	00011
012800650510602122	22/10/2001	0510602122	01/07/1999	ESP	10.000.000,00	100,00	8.514.103,00	4,960	M	MIIA	0,650	12	FRCC	01/07/2011	117	14,460	03751	00000	00073	15742	00010
012808130510662104	22/10/2001	0510662104	01/07/1999	ESP	4.000.000,00	100,00	2.022.940,00	5,260	M	MIIA	0,950	12	FRCC	01/07/2009	93	14,760	01658	00732	00001	54897	00001
012808150510660195	22/10/2001	0510660195	01/07/1999	ESP	9.000.000,00	100,00	8.567.695,00	5,560	M	MIIA	1,250	12	FRCC	01/07/2024	273	15,060	01739	00181	00175	16826+16798	00003
012830080510700006	22/10/2001	0510700006	01/07/1999	ESP	14.000.000,00	100,00	12.024.582,00	4,960	M	MIIA	0,650	12	FRCC	01/08/2020	226	14,460	02072	00066	00098	12674	00002
012807300519010494	22/10/2001	0519010494	01/07/1999	ESP	10.000.000,00	100,00	9.465.015,00	4,960	M	MIIA	0,650	12	FRCC	01/07/2024	273	14,460	00000	00000	00000	8602	00000
012807940510603397	22/10/2001	0510603397	01/07/1999	ESP	13.500.000,00	100,00	12.528.015,00	5,110	M	MIIA	0,800	12	FRCC	01/07/2019	213	14,610	00919	00671	00106	3549	00000
012807960510604995	22/10/2001	0510604995	01/07/1999	ESP	16.704.000,00	100,00	16.089.355,00	5,060	M	MIIA	0,750	12	FRCC	01/07/2029	333	14,560	01452	00674	00112	48013	00006
012807300519010522	22/10/2001	0519010522	01/07/1999	ESP	8.000.000,00	100,00	6.496.087,00	4,910	M	MIIA	0,600	12	FRCC	01/07/2009	93	14,410	00000	00000	00000	3548	00000
012865170519777545	22/10/2001	0519777545	01/07/1999	ESP	20.000.000,00	100,00	14.704.799,00	5,060	M	MIIA	0,750	12	FRCC	01/09/2011	119	14,560	02831	00378	00013	18130	00000
012807500510611053	22/10/2001	0510611053	01/07/1999	ESP	28.500.000,00	100,00	23.395.143,00	4,810	M	MIIA	0,500	12	FRCC	01/07/2019	213	14,310	01000	01106	00047	64486	00003
012806700510013026	22/10/2001	0510013026	01/07/1999	ESP	21.000.000,00	100,00	19.483.972,00	5,060	M	MIIA	0,750	12	FRCC	01/07/2019	213	14,560	00757	00049	00099	3871	00001
012804000510637597	22/10/2001	0510637597	01/07/1999	ESP	8.000.000,00	100,00	7.426.473,00	4,960	M	MIIA	0,650	12	FRCC	01/07/2019	213	14,460	02544	01089	00138	52159	00001
012805200519605487	22/10/2001	0519605487	01/07/1999	ESP	11.000.000,00	100,00	10.434.194,00	5,060	M	MIIA	0,750	12	FRCC	01/07/2024	273	14,560	03058	00278	00179	15954	00000
012804020510637837	22/10/2001	0510637837	01/07/1999	ESP	11.500.000,00	100,00	8.474.333,00	5,060	M	MIIA	0,750	12	FRCC	01/07/2014	153	14,560	03723	01708	00136	98661	00000
012803900519604545	22/10/2001	0519604545	01/07/1999	ESP	7.000.000,00	100,00	6.233.008,00	5,060	M	MIIA	0,750	12	FRCC	01/07/2014	153	14,560	01243	00205	00184	24418	00005
012805810510605417	22/10/2001	0510605417	01/07/1999	ESP	10.000.000,00	100,00	9.174.797,00	5,110	M	MIIA	0,800	12	FRCC	01/07/2017	189	14,610	01943	00255	00094	13182	00000
012805700510606813	22/10/2001	0510606813	01/07/1999	ESP	7.000.000,00	100,00	5.694.908,00	5,060	M	MIIA	0,750	12	FRCC	01/07/2009	93	14,560	01592	00738	00225	21546	00006
012803960510003806	22/10/2001	0510003806	01/07/1999	ESP	6.000.000,00	100,00	4.615.243,00	5,060	M	MIIA	0,750	12	FRCC	01/07/2017	189	14,560	01460	00062	00036	7335	00005
012802610510601534	22/10/2001	0510601534	01/07/1999	ESP	6.000.000,00	100,00	3.417.511,00	5,010	M	MIIA	0,700	12	FRCC	01/07/2014	153	14,510	03431	00493	00042	22156	00009
012805000510631873	22/10/2001	0510631873	01/07/1999	ESP	20.000.000,00	100,00	19.241.354,00	5,010	M	MIIA	0,700	12	FRCC	01/07/2029	333	14,510	01294	00779	00089	42-136	00003
012805000510632202	22/10/2001	0510632202	01/07/1999	ESP	11.500.000,00	100,00	10.916.406,00	5,010	M	MIIA	0,700	12	FRCC	01/07/2024	273	14,510	02583	00876	00021	20813	00003
012806010510003892	22/10/2001	0510003892	01/07/1999	ESP	14.000.000,00	100,00	10.382.244,00	5,060	M	MIIA	0,750	12	FRCC	01/07/2016	177	14,560	01666	00141	00021	6913	00002
012805070510602893	22/10/2001	0510602893	01/07/1999	ESP	4.500.000,00	100,00	2.604.905,00	5,310	M	MIIA	1,000	12	FRCC	01/12/2006	62	14,810	01303	00035	00104	2720	00000
012806050510004386	22/10/2001	0510004386	01/07/1999	ESP	12.500.000,00	100,00	11.130.365,00	5,060	M	MIIA	0,750	12	FRCC	01/07/2014	153	14,560	01650	00173	00061	5063	00003
012803100510602731	22/10/2001	0510602731	01/07/1999	ESP	11.000.000,00	100,00	8.481.716,00	5,010	M	MIIA	0,700	12	FRCC	01/07/2009	93	14,510	00747	00097	00051	7251	00006
012803100510602717	22/10/2001	0510602717	01/07/1999	ESP	10.000.000,00	100,00	6.007.397,00	5,010	M	MIIA	0,700	12	FRCC	01/12/2011	122	14,510	00000	00035	00139	1845	00002
012806370519005914	22/10/2001	0519005914	01/07/1999	ESP	5.000.000,00	100,00	4.103.518,00	6,610	M	MIIA	1,750	12	FRCC	01/07/2009	93	16,110	02514	01375	00165	98272	00003
012806360510600327	22/10/2001	0510600327	01/07/1999	ESP	14.400.000,00	100,00	13.387.056,00	5,310	M	MIIA	1,000	12	FRCC	01/07/2019	213	14,810	00000	00000	00000	3018	00000
012803160510600987	22/10/2001	0510600987	01/07/1999	ESP	10.125.000,00	100,00	9.591.677,00	4,960	M	MIIA	0,650	12	FRCC	01/07/2024	273	14,460	01522	00062	00114	2130	00007
012805380510608496	22/10/2001	0510608496	01/07/1999	ESP	30.000.000,00	100,00	18.756.436,00	4,810	M	MIIA	0,508	12	FRCC	01/07/2024	273	14,310	03396	00175	00139	8872	00003
012805340510607512	22/10/2001	0510607512	01/07/1999	ESP	10.000.000,00	100,00	9.278.090,00	5,060	M	MIIA	0,750	12	FRCC	01/07/2019	213	14,560	02843	00865	00127	51929	00002
012803500510515054	22/10/2001	0510515054	02/07/1999	ESP	11.000.000,00	100,00	10.435.947,00	4,860	M	MIIA	0,550	12	FRCC	02/07/2024	273	14,360	00982	00244	00143	12711	00005
012803800519003571	22/10/2001	0519003571	02/07/1999	ESP	15.500.000,00	100,00	12.629.496,00	5,310	M	MIIA	1,000	12	FRCC	02/07/2009	93	14,810	02142	00975	00056	18684	00114
012803810519003614	22/10/2001	0519003614	02/07/1999	ESP	25.000.000,00	100,00	18.837.963,00	5,060	M	MIIA	0,750	12	FRCC	02/07/2019	213	14,560	02259	00456	00140	29445	00005
012806370519005921	22/10/2001	0519005921	02/07/1999	ESP	4.500.000,00	100,00	4.033.539,00	6,060	M	MIIA	1,750	12	FRCC	02/07/2014	153	15,560	02514	01375	00025	98132	00003
012806210510005711	22/10/2001	0510005711	02/07/1999	ESP	9.000.000,00	100,00	8.366.918,00	5,310	M	MIIA	1,000	12	FRCC	02/07/2019	213	14,810	01467	00695	00121	59293	00002
012806330519000044	22/10/2001	0519000044	02/07/1999	ESP	6.600.000,00	100,00	5.915.882,00	6,060	M	MIIA	1,750	12	FRCC	02/07/2014	153	15,560	01845	01394	00125	111309	00002
012805000510631642	22/10/2001	0510631642	02/07/1999	ESP	8.000.000,00	100,00	3.501.313,00	5,060	M	MIIA	0,750	12	FRCC	02/09/2005	47	14,560	01093	00449	00046	21813	00012

BANKINTER 3 FONDO DE TITULIZACION HIPOTECARIA

FECHA LISTADO : 22-10-2001
PAGINA : 38

CARTERA DE PARTICIPACIONES HIPOTECARIAS

NUM.PARTICIP.	FEC.EMI.	NUM.PREST.	F.APERT.	DIV.	CAPITAL INIC.	%PART.	CAPITAL PEND.	%NOMIN.	(1)	(2)	DIFERE.	(3)	(4)	F.VENCI.	(5)	%DEMORA	TOMO	LIBRO	FOLIO	FINCA	INSC.
012805000510631936	22/10/2001	0510631936	02/07/1999	ESP	21.000.000,00	100,00	16.575.618,00	4,910	M	MIIA	0,600	12	FRCC	02/10/2012	132	14,410	03628	00258	00176	7533	00005
012804050510637427	22/10/2001	0510637427	02/07/1999	ESP	16.000.000,00	100,00	14.167.840,00	4,960	M	MIIA	0,650	12	FRCC	02/07/2019	213	14,460	02717	01183	00124	68898	00000
012806340510000306	22/10/2001	0510000306	02/07/1999	ESP	10.000.000,00	100,00	8.156.832,00	5,560	M	MIIA	1,250	12	FRCC	02/07/2009	93	15,060	01478	00465	00188	5041	00004
012802610510601562	22/10/2001	0510601562	02/07/1999	ESP	12.000.000,00	100,00	6.439.326,00	5,010	M	MIIA	0,700	12	FRCC	02/07/2014	153	14,510	03251	00051	00184	3487	00000
012802900510637123	22/10/2001	0510637123	02/07/1999	ESP	10.700.000,00	100,00	8.882.807,00	4,960	M	MIIA	0,650	12	FRCC	02/07/2024	273	14,460	01716	00411	00008	34837	00000
012804000510637814	22/10/2001	0510637814	02/07/1999	ESP	20.700.000,00	100,00	15.876.362,00	5,010	M	MIIA	0,700	12	FRCC	02/07/2017	189	14,510	02630	00702	00085	14662	00010
012804020510000025	22/10/2001	0510000025	02/07/1999	ESP	9.000.000,00	100,00	8.152.529,00	5,060	M	MIIA	0,750	12	FRCC	02/07/2024	273	14,560	01944	00082	00113	4469	00003
012805810510605375	22/10/2001	0510605375	02/07/1999	ESP	15.000.000,00	100,00	14.254.044,00	5,060	M	MIIA	0,750	12	FRCC	02/07/2024	273	14,560	02083	00237	00102	13332	00000
012805410519002276	22/10/2001	0519002276	02/07/1999	ESP	9.000.000,00	100,00	8.358.279,00	5,060	M	MIIA	0,750	12	FRCC	02/07/2019	213	14,560	02244	00141	00146	3784-N	00008
012805410519002367	22/10/2001	0519002367	02/07/1999	ESP	19.000.000,00	100,00	18.039.128,00	5,060	M	MIIA	0,750	12	FRCC	02/07/2024	273	14,560	01189	01189	00159	4084-N	00007
012805280510605301	22/10/2001	0510605301	02/07/1999	ESP	7.000.000,00	100,00	6.239.419,00	5,060	M	MIIA	0,750	12	FRCC	02/07/2014	153	14,560	00444	00444	00095	34874	00006
012805110510606187	22/10/2001	0510606187	02/07/1999	ESP	26.000.000,00	100,00	23.452.036,00	5,060	M	MIIA	0,750	12	FRCC	02/03/2027	305	14,560	02109	00333	00130	19776	00004
012805260510605775	22/10/2001	0510605775	02/07/1999	ESP	21.500.000,00	100,00	19.391.251,00	5,010	M	EU1A	0,700	12	FRCC	02/07/2024	273	14,510	02439	00746	00172	38686	00000
012806700510013054	22/10/2001	0510013054	02/07/1999	ESP	15.000.000,00	100,00	14.452.830,00	5,060	M	MIIA	0,750	12	FRCC	02/07/2029	333	14,560	01059	00349	00049	27851	00001
012806550519000241	22/10/2001	0519000241	02/07/1999	ESP	5.000.000,00	100,00	4.490.628,00	6,060	M	MIIA	1,750	12	FRCC	02/07/2014	153	15,560	01841	01391	00017	109040	00000
012807300519009955	22/10/2001	0519009955	02/07/1999	ESP	12.111.575,00	100,00	10.770.704,00	5,010	M	MIIA	0,700	12	FRCC	02/07/2014	153	14,510	00000	00859	00148	38709	00000
012807010510606727	22/10/2001	0510606727	02/07/1999	ESP	8.500.000,00	100,00	8.193.936,00	5,060	M	MIIA	0,750	12	FRCC	02/07/2029	333	14,560	00257	00140	00067	5.382	00002
012806550519000276	22/10/2001	0519000276	02/07/1999	ESP	3.600.000,00	100,00	2.744.869,00	6,060	T	MIIA	1,750	12	FRCC	02/07/2007	69	15,560	01853	01402	00100	112402	00000
012807800510619987	22/10/2001	0510619987	02/07/1999	ESP	7.000.000,00	100,00	5.466.401,00	5,010	M	MIIA	0,700	12	FRCC	02/07/2014	153	14,510	00000	00000	00000	33879	00000
012808760519007763	22/10/2001	0519007763	02/07/1999	ESP	15.000.000,00	100,00	14.266.689,00	5,160	M	MIIA	0,850	12	FRCC	02/07/2024	273	14,660	01693	00293	00058	36195	00000
012807510510603893	22/10/2001	0510603893	02/07/1999	ESP	6.000.000,00	100,00	5.348.090,00	5,060	M	MIIA	0,750	12	FRCC	02/07/2014	153	14,560	00882	01024	00102	56480	00003
012838930510600182	22/10/2001	0510600182	02/07/1999	ESP	14.000.000,00	100,00	13.310.690,00	5,060	M	MIIA	0,750	6	FRCC	02/07/2024	273	14,560	02953	00433	00213	19817	00000
012832860519777513	22/10/2001	0519777513	02/07/1999	ESP	24.500.000,00	100,00	16.512.094,00	5,460	M	MIIA	0,600	12	FRCC	02/10/2012	132	14,960	00000	00000	00001	39211	00000
012802000510609817	22/10/2001	0510609817	02/07/1999	ESP	15.000.000,00	100,00	13.356.435,00	5,060	M	MIIA	0,750	12	FRCC	02/07/2014	153	14,560	02003	00265	00002	12010	00008
012800690519603657	22/10/2001	0519603657	02/07/1999	ESP	30.000.000,00	100,00	28.425.041,00	4,760	M	MIIA	0,450	12	FRCC	02/07/2024	273	14,260	00000	02754	00141	48190	00007
012800730510603082	22/10/2001	0510603082	02/07/1999	ESP	18.000.000,00	100,00	13.487.005,00	5,060	M	MIIA	0,750	12	FRCC	02/06/2014	152	14,560	01725	01254	00161	72691	00011
012800690519603552	22/10/2001	0519603552	02/07/1999	ESP	10.000.000,00	100,00	8.904.296,00	5,060	M	MIIA	0,750	12	FRCC	02/07/2014	153	14,560	02490	02490	00147	11395	00010
012802010510603805	22/10/2001	0510603805	02/07/1999	ESP	17.000.000,00	100,00	12.566.797,00	5,060	M	MIIA	0,750	12	FRCC	02/07/2019	213	14,560	02421	00527	00209	44379	00000
012802100510603247	22/10/2001	0510603247	02/07/1999	ESP	6.000.000,00	100,00	5.107.707,00	5,060	M	MIIA	0,750	12	FRCC	02/07/2011	117	14,560	01309	00194	00027	11926	00004
012801100510606997	22/10/2001	0510606997	02/07/1999	ESP	12.000.000,00	100,00	11.122.834,00	5,060	M	MIIA	0,750	12	FRCC	02/07/2019	213	14,560	01063	00112	00118	9304	00005
012801300510602607	22/10/2001	0510602607	02/07/1999	ESP	12.500.000,00	100,00	11.071.699,00	5,060	M	EU1A	0,750	12	FRCC	02/03/2018	197	14,560	01444	00104	00009	9465	00003
012801010510604342	22/10/2001	0510604342	02/07/1999	ESP	17.536.499,00	100,00	12.979.956,00	5,160	M	MIIA	0,850	12	FRCC	02/07/2024	273	14,660	01610	00245	00014	18825	00002
012801000510611404	22/10/2001	0510611404	02/07/1999	ESP	26.000.000,00	100,00	22.131.803,00	4,960	M	MIIA	0,650	12	FRCC	02/07/2024	273	14,460	02530	02530	00010	32394	00005
012801100510607207	22/10/2001	0510607207	02/07/1999	ESP	11.500.000,00	100,00	4.787.453,00	4,960	M	MIIA	0,650	12	FRCC	02/04/2018	198	14,460	00928	00279	00179	24649	00006
012802100510603296	22/10/2001	0510603296	02/07/1999	ESP	7.400.000,00	100,00	6.109.652,00	5,060	M	MIIA	0,750	12	FRCC	02/10/2021	240	14,560	01286	00174	00173	10595	00000
012800310510603922	22/10/2001	0510603922	02/07/1999	ESP	43.000.000,00	100,00	29.050.166,00	4,960	M	MIIA	0,650	12	FRCC	02/07/2029	333	14,460	00735	00728	00116	22505	00009
012800370510605636	22/10/2001	0510605636	02/07/1999	ESP	25.000.000,00	100,00	22.323.364,00	5,310	M	MIIA	1,000	12	FRCC	02/07/2014	153	14,810	01096	00100	00033	8106	00006
012800220510604172	22/10/2001	0510604172	02/07/1999	ESP	22.000.000,00	100,00	20.864.535,00	5,010	M	MIIA	0,700	12	FRCC	02/07/2024	273	14,510	00229	00157	00000	10107	00000
012800220510604347	22/10/2001	0510604347	02/07/1999	ESP	13.500.000,00	100,00	12.828.644,00	5,060	M	MIIA	0,750	12	FRCC	02/07/2024	273	14,560	00000	00773	00148	65666	00000
012800380510603474	22/10/2001	0510603474	02/07/1999	ESP	13.000.000,00	100,00	12.342.553,00	5,060	M	MIIA	0,750	12	FRCC	02/07/2024	273	14,560	00742	00097	00219	3037N	00008
012800520510605266	22/10/2001	0510605266	02/07/1999	ESP	11.000.000,00	100,00	6.731.157,00	5,060	M	MIIA	0,750	12	FRCC	02/07/2014	153	14,560	01124	00980	00209	20659	00004
012800500519004291	22/10/2001	0519004291	02/07/1999	ESP	20.000.000,00	100,00	17.815.436,00	5,010	M	MIIA	0,700	12	FRCC	02/07/2014	153	14,510	01317	00115	00010	9764	00000
012800420510604122	22/10/2001	0510604122	02/07/1999	ESP	12.000.000,00	100,00	10.232.181,00	5,110	M	MIIA	0,800	12	FRCC	10/05/2011	115	7,860	00840	00174	00062	10791	00005
012800130510606963	22/10/2001	0510606963	02/07/1999	ESP	16.000.000,00	100,00	12.867.198,00	5,510	M	MIIA	0,650	12	FRCC	02/07/2014	153	15,010	01476	00425	00165	17373	00003
012800330510604666	22/10/2001	0510604666	02/07/1999	ESP	12.000.000,00	100,00	7.302.163,00	5,060	M	MIIA	0,750	12	FRCC	02/12/2008	86	14,560	00847	00706	00115	15241	00006
012801500510608486	22/10/2001	0510608486	02/07/1999	ESP	5.500.000,00	100,00	4.484.412,00	5,060	M	MIIA	0,750	12	FRCC	02/07/2009	93	14,560	01266	00827	00010	84258	00001
012800820510605513	22/10/2001	0510605513	02/07/1999	ESP	35.000.000,00	100,00	34.092.559,00	5,010	M	MIIA	0,700	12	FRCC	02/07/2024	273	14,510	00937	00173	00124	7961	00000
012802310510602631	22/10/2001	0510602631	02/07/1999	ESP	17.000.000,00	100,00	16.088.764,00	5,060	M	MIIA	0,750	12	FRCC	02/07/2024	273	14,560	03790	00029	00000	2129	00002
[illegible]	[illegible]	[illegible]	[illegible]	[illegible]	[illegible]	[illegible]	[illegible]	[illegible]	[illegible]	[illegible]	[illegible]	[illegible]	[illegible]	[illegible]	[illegible]	[illegible]	[illegible]	[illegible]	[illegible]	[illegible]	[illegible]
012800350510607286	22/10/2001	0510607286	06/07/1999	ESP	9.000.000,00	100,00	8.231.389,00	5,060	M	MIIA	0,750	12	FRCC	06/07/2017	189	14,560	01075	00085	00072	5303	00007
012800240510604377	22/10/2001	0510604377	06/07/1999	ESP	14.000.000,00	100,00	10.669.684,00	5,060	M	MIIA	0,750	12	FRCC	06/07/2014	153	14,560	00000	02739	00039	42913	00005
012800240510604391	22/10/2001	0510604391	07/07/1999	ESP	13.000.000,00	100,00	12.056.853,00	4,960	M	MIIA	0,650	12	FRCC	07/07/2019	213	14,460	00484	00477	00079	26143	00004
012800350510607265	22/10/2001	0510607265	07/07/1999	ESP	10.500.000,00	100,00	9.728.711,00	4,960	M	MIIA	0,650	12	FRCC	07/07/2019	213	14,460	02791	00674	00166	24916	00007
012800200519003071	22/10/2001	0519003071	07/07/1999	ESP	19.000.000,00	100,00	15.867.751,00	5,110	M	MIIA	0,800	12	FRCC	07/06/2013	140	14,610	01601	01482	00149	32678 DUPLI	00011
012800210510608224	22/10/2001	0510608224	07/07/1999	ESP	12.370.000,00	100,00	11.755.182,00	5,060	M	MIIA	0,750	12	FRCC	07/07/2024	273	14,560	01221	00137	00117	12760	00008
012800170510604132	22/10/2001	0510604132	07/07/1999	ESP	15.000.000,00	100,00	12.253.645,00	5,210	M	MIIA	0,900	12	FRCC	07/07/2009	93	14,710	01837	01718	00187	51916	00008
012800360519004571	22/10/2001	0519004571	07/07/1999	ESP	52.000.000,00	100,00	48.227.429,00	4,960	M	MIIA	0,650	12	FRCC	07/07/2019	213	14,460	01499	00098	00120	5393	00005
012800810519003664	22/10/2001	0519003664	07/07/1999	ESP	4.000.000,00	100,00	2.854.290,00	4,810	M	MIIA	0,500	12	FRCC	07/07/2006	57	14,310	00493	00024	00103	2304	00000
012800800510603467	22/10/2001	0510603467	07/07/1999	ESP	13.500.000,00	100,00	12.513.596,00	5,060	M	MIIA	0,750	12	FRCC	07/07/2019	213	14,560	00227	00000	00209	9909	00004
012800780510605446	22/10/2001	0510605446	07/07/1999	ESP	15.500.000,00	100,00	14.742.332,00	5,060	M	MIIA	0,750	12	FRCC	07/07/2024	273	14,560	00000	00984	00089	88061	00004
012800700510603457	22/10/2001	0510603457	07/07/1999	ESP	10.000.000,00	100,00	9.632.276,00	5,060	M	MIIA	0,750	12	FRCC	07/07/2029	333	14,560	00415	00157	00082	8720	00009
012800800510603551	22/10/2001	0510603551	07/07/1999	ESP	18.000.000,00	100,00	15.008.734,00	4,910	M	MIIA	0,600	12	FRCC	07/07/2014	153	14,410	02075	02705	00050	89516	00004
012800130510607005	22/10/2001	0510607005	07/07/1999	ESP	36.000.000,00	100,00	32.051.756,00	5,640	M	MIIA	0,750	12	FRCC	07/07/2014	153	15,140	00957	00837	00208	27468	00006
012802500519003987	22/10/2001	0519003987	07/07/1999	ESP	15.000.000,00	100,00	13.341.131,00	4,810	M	MIIA	0,500	12	FRCC	07/07/2014	153	14,310	02798	01165	00086	29206	00005
012802310510602666	22/10/2001	0510602666	07/07/1999	ESP	11.000.000,00	100,00	10.567.722,00	5,060	M	MIIA	0,750	12	FRCC	07/07/2029	333	14,560	04010	00677	00198	571	00007
012801400519008903	22/10/2001	0519008903	07/07/1999	ESP	15.500.000,00	100,00	14.934.970,00	5,060	M	MIIA	0,750	12	FRCC	07/07/2029	333	14,560	00976	00833	00013	94129	00003
012801510510607633	22/10/2001	0510607633	07/07/1999	ESP	12.700.000,00	100,00	5.854.291,00	5,060	M	MIIA	0,750	12	FRCC	07/04/2009	90	14,560	01059	00234	00168	11146	00001
012801700510603067	22/10/2001	0510603067	07/07/1999	ESP	37.000.000,00	100,00	35.645.086,00	5,110	M	MIIA	0,800	12	FRCC	07/07/2029	333	14,610	01404	00671	00121	53555-53559	00003
012802010510603532	22/10/2001	0510603532	07/07/1999	ESP	10.000.000,00	100,00	9.502.978,00	5,060	M	MIIA	0,750	12	FRCC	07/07/2024	273	14,560	00051	01936	00128	4238	00000
012800640510604284	22/10/2001	0510604284	07/07/1999	ESP	15.000.000,00	100,00	12.002.948,00	5,060	M	MIIA	0,750	12	FRCC	07/07/2019	213	14,560	01827	00000	00200	12678	00002
012800920510602786	22/10/2001	0510602786	07/07/1999	ESP	21.000.000,00	100,00	18.647.178,00	4,910	M	MIIA	0,600	12	FRCC	07/07/2014	153	14,410	01473	00435	00143	26070	00006
012800900510605094	22/10/2001	0510605094	07/07/1999	ESP	14.000.000,00	100,00	13.051.568,00	5,310	M	MIIA	1,000	12	FRCC	07/07/2019	213	14,810	01645	00054	00066	4184	00004
012800850510604872	22/10/2001	0510604872	07/07/1999	ESP	6.500.000,00	100,00	6.188.543,00	5,640	M	MIIA	0,750	12	FRCC	07/07/2024	273	15,140	01746	00942	00035	56117	00004
012800840510600601	22/10/2001	0510600601	07/07/1999	ESP	23.500.000,00	100,00	22.596.911,00	5,060	M	MIIA	0,750	12	FRCC	07/07/2029	333	14,560	00931	00320	00014	21286	00006
012807530510604952	22/10/2001	0510604952	07/07/1999	ESP	5.000.000,00	100,00	2.888.797,00	5,010	M	MIIA	0,700	12	FRCC	07/07/2004	33	14,510	00630	00142	00103	13204	00006
012838590510600806	22/10/2001	0510600806	07/07/1999	ESP	10.500.000,00	100,00	9.987.138,00	5,310	M	MIIA	1,000	12	FRCC	07/07/2024	273	14,810	00995	00000	00132	6291	00004
012807810510608914	22/10/2001	0510608914	07/07/1999	ESP	14.000.000,00	100,00	9.585.351,00	5,060	M	MIIA	0,750	12	FRCC	07/07/2014	153	14,560	01762	00968	00188	41658A	00005
012830170519777776	22/10/2001	0519777776	07/07/1999	ESP	10.000.000,00	100,00	8.915.492,00	5,690	M	MIIA	0,800	12	FRCC	07/07/2014	153	15,190	02676	00502	00092	40932	00000
012807800510620113	22/10/2001	0510620113	07/07/1999	ESP	10.600.000,00	100,00	8.158.688,00	5,060	M	MIIA	0,750	12	FRCC	07/04/2015	162	14,560	02229	00147	00070	2394	00000

NOTARIA DE D. ROBERTO PAREJO GAMIR · MADRID

CARTERA DE PARTICIPACIONES HIPOTECARIAS

NUM.PARTICIP.	FEC.EMI.	NUM.PREST.	F.APERT.	DIV.	CAPITAL INIC.	%PART.	CAPITAL PEND.	%NOMIN.	(1)	(2)	DIFERE.	(3)	(4)	F.VENCI.	(5)	%DEMORA	TOMO	LIBRO	FOLIO	FINCA	INSC.
012806620519003692	22/10/2001	0519003692	07/07/1999	ESP	12.000.000,00	100,00	10.239.749,00	5,310	M	MIIA	1,000	12	FRCC	07/07/2011	117	14,810	01624	00494	00162	37388	00005
012835040510637103	22/10/2001	0510637103	07/07/1999	ESP	4.000.000,00	100,00	3.557.053,00	5,310	M	MIIA	0,750	12	FRCC	07/07/2014	153	14,810	01070	00037	00013	3135	00000
012807300519010536	22/10/2001	0519010536	07/07/1999	ESP	10.000.000,00	100,00	9.482.381,00	5,060	M	MIIA	0,750	12	FRCC	07/07/2024	273	14,560	00000	00000	00000	15041	00000
012807000510613187	22/10/2001	0510613187	07/07/1999	ESP	12.500.000,00	100,00	12.040.334,00	5,060	M	MIIA	0,750	12	FRCC	07/07/2029	333	14,560	00356	00000	00048	25296	00006
012835220510600014	22/10/2001	0510600014	07/07/1999	ESP	19.000.000,00	100,00	17.539.478,00	5,640	M	MIIA	0,750	12	FRCC	07/07/2018	201	15,140	01410	00159	00165	9251	00002
012805200519605522	22/10/2001	0519605522	07/07/1999	ESP	15.000.000,00	100,00	14.254.695,00	5,310	M	MIIA	1,000	12	FRCC	07/07/2024	273	14,810	02934	00154	00043	8704	00000
012805810510605431	22/10/2001	0510605431	07/07/1999	ESP	13.000.000,00	100,00	12.551.985,00	5,310	M	MIIA	1,000	12	FRCC	07/07/2029	333	14,810	04671	00710	00052	42291	00000
012805200519605501	22/10/2001	0519605501	07/07/1999	ESP	10.000.000,00	100,00	9.278.389,00	5,060	M	MIIA	0,750	12	FRCC	07/07/2019	213	14,560	02946	00166	00016	8909	00000
012805000510632055	22/10/2001	0510632055	07/07/1999	ESP	11.000.000,00	100,00	10.360.424,00	5,010	M	MIIA	0,700	12	FRCC	07/07/2022	249	5,710	00690	00690	00049	33810	00005
012804030510637397	22/10/2001	0510637397	07/07/1999	ESP	17.500.000,00	100,00	15.518.388,00	5,060	M	MIIA	0,750	12	FRCC	07/04/2018	198	14,560	01613	00536	00091	41143	00007
012803960510003477	22/10/2001	0510003477	07/07/1999	ESP	4.000.000,00	100,00	3.711.363,00	5,060	M	MIIA	0,750	12	FRCC	07/07/2019	213	14,560	01602	00125	00101	2157	00005
012806330519000065	22/10/2001	0519000065	07/07/1999	ESP	7.000.000,00	100,00	5.737.277,00	6,060	M	MIIA	1,750	12	FRCC	07/07/2009	93	15,560	02366	01227	00121	87321	00003
012803930519004403	22/10/2001	0519004403	07/07/1999	ESP	14.000.000,00	100,00	11.317.455,00	5,060	M	MIIA	0,750	12	FRCC	07/07/2024	273	14,560	00499	00403	00216	38910	00004
012803540510603461	22/10/2001	0510603461	07/07/1999	ESP	10.000.000,00	100,00	9.485.897,00	5,060	M	MIIA	0,750	12	FRCC	07/07/2024	273	14,560	00852	00436	00000	12133-20298	00000
012803500510515852	22/10/2001	0510515852	07/07/1999	ESP	6.000.000,00	100,00	5.691.441,00	4,810	M	MIIA	0,500	12	FRCC	07/07/2024	273	14,310	01227	00928	00107	8149	00007
012802600510606832	22/10/2001	0510606832	07/07/1999	ESP	16.000.000,00	100,00	14.696.086,00	4,960	M	MIIA	0,650	12	FRCC	07/07/2024	273	14,460	04132	00228	00001	15589	00004
012805010519001984	22/10/2001	0519001984	07/07/1999	ESP	24.000.000,00	100,00	22.786.907,00	5,060	M	MIIA	0,750	12	FRCC	07/07/2024	273	14,560	01391	01391	00029	26210	00000
012805380510608517	22/10/2001	0510608517	07/07/1999	ESP	11.000.000,00	100,00	10.203.917,00	4,960	M	MIIA	0,650	12	FRCC	07/07/2019	213	14,460	01379	00706	00164	18536	00009
012806030510003376	22/10/2001	0510003376	07/07/1999	ESP	15.000.000,00	100,00	14.469.431,00	5,060	M	MIIA	0,750	12	FRCC	07/07/2029	333	14,560	01623	00322	00001	23339	00000
012805040510604822	22/10/2001	0510604822	08/07/1999	ESP	8.000.000,00	100,00	5.503.839,00	5,060	M	MIIA	0,750	12	FRCC	08/03/2015	161	14,560	00975	00020	00081	1261	00004
012803000510706776	22/10/2001	0510706776	08/07/1999	ESP	15.000.000,00	100,00	12.182.887,00	4,860	M	MIIA	0,550	12	FRCC	08/07/2009	93	14,360	01631	00567	00193	26454	00009
012804000510637331	22/10/2001	0510637331	08/07/1999	ESP	18.000.000,00	100,00	13.659.116,00	4,960	M	MIIA	0,650	12	FRCC	08/07/2014	153	14,460	02126	00625	00100	46861	00006
012806320519000645	22/10/2001	0519000645	08/07/1999	ESP	9.500.000,00	100,00	7.789.706,00	6,060	M	MIIA	1,750	12	FRCC	08/07/2009	93	15,560	01846	01396	00207	109632	00001
012806330519000051	22/10/2001	0519000051	08/07/1999	ESP	7.550.000,00	100,00	6.767.643,00	6,060	M	MIIA	1,750	12	FRCC	08/07/2014	153	15,560	01536	00592	00140	39043	00003
012804050510638211	22/10/2001	0510638211	08/07/1999	ESP	14.000.000,00	100,00	11.317.328,00	4,960	M	MIIA	0,650	12	FRCC	08/07/2024	273	14,460	04282	00164	00029	9245	00000
012804060510637981	22/10/2001	0510637981	08/07/1999	ESP	9.300.000,00	100,00	7.320.463,00	5,060	M	MIIA	0,750	12	FRCC	08/07/2008	81	14,560	01973	00111	00104	6128	00004
012805240510607222	22/10/2001	0510607222	08/07/1999	ESP	12.000.000,00	100,00	9.667.202,00	5,060	M	MIIA	0,750	12	FRCC	08/07/2011	117	14,560	01930	00092	00124	5893	00000
012805300510601495	22/10/2001	0510601495	08/07/1999	ESP	6.000.000,00	100,00	2.692.036,00	5,060	M	MIIA	0,750	12	FRCC	08/07/2009	93	14,560	00528	00528	00049	11523	00000
012805770510602914	22/10/2001	0510602914	08/07/1999	ESP	12.000.000,00	100,00	11.558.733,00	5,060	M	MIIA	0,750	12	FRCC	08/07/2029	333	14,560	02825	00250	00046	10667	00002
012805770510602921	22/10/2001	0510602921	08/07/1999	ESP	12.000.000,00	100,00	10.898.375,00	5,060	M	MIIA	0,750	12	FRCC	08/07/2016	177	14,560	02687	00268	00164	10635	00006
012831690519000011	22/10/2001	0519000011	08/07/1999	ESP	5.059.000,00	100,00	4.876.956,00	5,060	M	MIIA	0,750	12	FRCC	08/07/2029	333	14,560	00917	00271	00091	23909	00004
012807300519010585	22/10/2001	0519010585	08/07/1999	ESP	11.000.000,00	100,00	10.443.995,00	5,060	M	MIIA	0,750	12	FRCC	08/07/2024	273	14,560	00000	00000	00000	4363	00000
012807410510702212	22/10/2001	0510702212	08/07/1999	ESP	11.000.000,00	100,00	10.216.001,00	5,060	M	MIIA	0,750	12	FRCC	08/07/2019	213	14,560	00313	00040	00153	3089	00000
012807300519010606	22/10/2001	0519010606	08/07/1999	ESP	9.000.000,00	100,00	3.275.885,00	5,060	M	MIIA	0,750	12	FRCC	08/06/2005	44	14,560	00000	00000	00000	2797	00000
012807300519010634	22/10/2001	0519010634	08/07/1999	ESP	6.000.000,00	100,00	5.355.632,00	5,310	M	MIIA	1,000	12	FRCC	08/07/2014	153	14,810	00000	00000	00000	12196	00000
012807300519010312	22/10/2001	0519010312	08/07/1999	ESP	22.000.000,00	100,00	16.548.677,00	5,060	M	MIIA	0,750	12	FRCC	08/07/2019	213	14,560	01422	00186	00075	9588	00000
012806510519006215	22/10/2001	0519006215	08/07/1999	ESP	5.000.000,00	100,00	4.063.428,00	5,060	M	MIIA	0,750	12	FRCC	08/07/2009	93	14,560	01755	00197	01520	16949	00002
012806510519006061	22/10/2001	0519006061	08/07/1999	ESP	11.000.000,00	100,00	10.196.250,00	5,060	M	MIIA	0,750	12	FRCC	08/07/2019	213	14,560	01761	00203	00199	17793	00000
012806610519005021	22/10/2001	0519005021	08/07/1999	ESP	17.500.000,00	100,00	16.578.700,00	4,960	M	MIIA	0,650	12	FRCC	08/07/2024	273	14,460	01181	00434	00225	45468	00000
012807040510603832	22/10/2001	0510603832	08/07/1999	ESP	8.000.000,00	100,00	6.207.168,00	5,060	M	MIIA	0,750	12	FRCC	08/06/2010	104	14,560	00420	00189	00139	11.046	00003
012807960510605191	22/10/2001	0510605191	08/07/1999	ESP	10.800.000,00	100,00	10.036.503,00	5,210	M	MIIA	0,900	12	FRCC	08/07/2019	213	14,710	01549	00919	00155	10936	00004
012807700510603863	22/10/2001	0510603863	08/07/1999	ESP	10.000.000,00	100,00	7.871.896,00	5,110	M	MIIA	0,800	12	FRCC	08/07/2012	129	14,610	01870	00048	00056	4593	00007
012807010510606454	22/10/2001	0510606454	08/07/1999	ESP	14.000.000,00	100,00	12.977.062,00	5,060	M	MIIA	0,750	12	FRCC	08/07/2019	213	14,560	01233	00715	00095	34.785	00001
012806390519011544	22/10/2001	0519011544	08/07/1999	ESP	8.680.000,00	100,00	7.796.019,00	6,060	M	MIIA	1,750	12	FRCC	08/07/2014	153	15,560	01536	00592	00164	39055	00000
012806800510008234	22/10/2001	0510008234	08/07/1999	ESP	12.000.000,00	100,00	10.688.055,00	5,110	M	MIIA	0,800	12	FRCC	08/07/2014	153	14,610	01063	00672	00158	49032	00006
012806440510604283	22/10/2001	0510604283	08/07/1999	ESP	13.500.000,00	100,00	12.513.596,00	5,060	M	MIIA	0,750	12	FRCC	08/07/2019	213	14,560	01698	00638	00165	45709	00003
012830440519000075	22/10/2001	0519000075	08/07/1999	ESP	14.000.000,00	100,00	12.808.790,00	5,060	M	MIIA	0,750	12	FRCC	08/07/2024	273	14,560	01197	00408	00032	42657N	00006
012806440510604297	22/10/2001	0510604297	08/07/1999	ESP	13.500.000,00	100,00	12.513.596,00	5,060	M	MIIA	0,750	12	FRCC	08/07/2019	213	14,560	01698	00638	00167	45710	00003
012806420510601614	22/10/2001	0510601614	08/07/1999	ESP	4.800.000,00	100,00	4.161.370,00	5,310	M	MIIA	1,000	12	FRCC	08/07/2011	117	14,810	00699	00428	00169	22292	00000
012800840510600615	22/10/2001	0510600615	08/07/1999	ESP	12.000.000,00	100,00	8.895.490,00	5,060	M	MIIA	0,750	12	FRCC	08/07/2024	273	14,560	01030	00342	00103	22709	00005
012800850510604886	22/10/2001	0510604886	08/07/1999	ESP	12.350.000,00	100,00	10.052.107,00	5,060	M	MIIA	0,750	12	FRCC	08/07/2019	213	14,560	01599	00190	00188	14542	00003
012800900510605024	22/10/2001	0510605024	08/07/1999	ESP	9.800.000,00	100,00	9.344.869,00	5,310	M	MIIA	1,000	12	FRCC	08/07/2024	273	14,810	01635	00081	00091	7676	00004
012800950510603573	22/10/2001	0510603573	08/07/1999	ESP	6.350.000,00	100,00	6.034.399,00	5,060	M	MIIA	0,750	12	FRCC	08/07/2024	273	14,560	01511	00494	00112	26960	00005
012801300510602684	22/10/2001	0510602684	08/07/1999	ESP	10.000.000,00	100,00	9.514.272,00	5,010	M	MIIA	0,700	12	FRCC	08/07/2024	273	14,510	01444	00104	00005	9464	00003
012801000510611313	22/10/2001	0510611313	08/07/1999	ESP	13.100.000,00	100,00	11.281.487,00	5,060	M	MIIA	0,750	12	FRCC	08/07/2024	273	14,560	01226	01226	00097	72830	00001
012801800510608341	22/10/2001	0510608341	08/07/1999	ESP	10.650.000,00	100,00	10.104.335,00	5,110	M	MIIA	0,800	12	FRCC	08/07/2024	273	14,610	01226	00000	00127	72835	00003
012801010510604412	22/10/2001	0510604412	08/07/1999	ESP	13.900.000,00	100,00	13.209.135,00	5,060	M	MIIA	0,750	12	FRCC	08/07/2024	273	14,560	00000	00065	00113	3871-N	00005
012801010510604391	22/10/2001	0510604391	08/07/1999	ESP	12.000.000,00	100,00	11.670.646,00	5,060	M	MIIA	0,750	12	FRCC	08/07/2034	393	14,560	00000	00338	00008	28448	00004
012801500510608472	22/10/2001	0510608472	08/07/1999	ESP	8.500.000,00	100,00	8.081.937,00	5,210	M	MIIA	0,900	12	FRCC	08/07/2024	273	14,710	00682	00000	00116	4879	00000
012802310510602652	22/10/2001	0510602652	08/07/1999	ESP	5.000.000,00	100,00	4.438.088,00	5,010	M	MIIA	0,700	12	FRCC	08/07/2014	153	14,510	03950	00617	00091	48404	00002
012800100510622724	22/10/2001	0510622724	08/07/1999	ESP	14.000.000,00	100,00	12.989.752,00	5,060	M	MIIA	0,750	12	FRCC	08/07/2019	213	14,560	00678	00475	00130	5459	00008
012802400519613054	22/10/2001	0519613054	08/07/1999	ESP	11.700.000,00	100,00	11.287.143,00	5,560	M	MIIA	1,250	12	FRCC	08/07/2029	333	15,060	01839	00095	00066	8306	00005
012800360519004536	22/10/2001	0519004536	08/07/1999	ESP	6.000.000,00	100,00	5.348.296,00	5,060	M	MIIA	0,750	12	FRCC	08/07/2014	153	14,560	00430	00000	00141	35900	00000
012800210510608273	22/10/2001	0510608273	08/07/1999	ESP	11.000.000,00	100,00	10.216.001,00	5,060	M	MIIA	0,750	12	FRCC	08/07/2019	213	14,560	00000	00000	00000	15463	00000
012800310510603964	22/10/2001	0510603964	08/07/1999	ESP	18.000.000,00	100,00	17.105.355,00	5,060	M	MIIA	0,750	12	FRCC	08/07/2024	273	14,560	00588	00018	00145	1731	00004
012800460510607101	22/10/2001	0510607101	08/07/1999	ESP	7.000.000,00	100,00	6.657.830,00	5,060	M	MIIA	0,750	12	FRCC	08/07/2024	273	14,560	03502	00105	00142	5646	00000
012800530510604644	22/10/2001	0510604644	08/07/1999	ESP	11.000.000,00	100,00	9.784.854,00	5,060	M	MIIA	0,750	12	FRCC	08/07/2014	153	14,560	00703	00330	00113	15387	00004
012800310510603866	22/10/2001	0510603866	08/07/1999	ESP	8.000.000,00	100,00	6.814.512,00	4,960	M	MIIA	0,650	12	FRCC	08/07/2011	117	14,460	02470	00477	00182	18698	00000
012802310510602673	22/10/2001	0510602673	09/07/1999	ESP	16.000.000,00	100,00	14.968.380,00	4,960	M	MIIA	0,650	12	FRCC	09/07/2029	333	14,460	03550	00317	00117	27482	00003
012802310510602687	22/10/2001	0510602687	09/07/1999	ESP	11.500.000,00	100,00	10.894.441,00	5,060	M	MIIA	0,750	12	FRCC	09/07/2024	273	14,560	04010	00677	00046	14187	00010
012801010510604433	22/10/2001	0510604433	09/07/1999	ESP	14.000.000,00	100,00	12.989.752,00	5,060	M	MIIA	0,750	12	FRCC	09/07/2019	213	14,560	01318	00170	00105	15161	00003
012801000510611502	22/10/2001	0510611502	09/07/1999	ESP	13.800.000,00	100,00	9.976.801,00	4,910	M	MIIA	0,600	12	FRCC	09/07/2019	213	14,410	00000	01349	00055	75538	00000
012801100510607242	22/10/2001	0510607242	09/07/1999	ESP	7.500.000,00	100,00	6.965.454,00	5,060	M	MIIA	0,750	12	FRCC	09/07/2019	213	14,560	00953	00292	00210	25480	00003
012801100510607277	22/10/2001	0510607277	09/07/1999	ESP	12.000.000,00	100,00	10.674.863,00	4,960	M	MIIA	0,650	12	FRCC	09/07/2024	273	14,460	01262	00304	00113	27454	00003
012802100510603331	22/10/2001	0510603331	09/07/1999	ESP	6.000.000,00	100,00	4.359.183,00	5,060	M	MIIA	0,750	12	FRCC	09/07/2014	153	14,560	01241	00137	00212	8581	00000
012808760519007406	22/10/2001	0519007406	09/07/1999	ESP	14.000.000,00	100,00	13.306.482,00	5,060	M	MIIA	0,750	12	FRCC	09/07/2024	273	14,560	01591	00163	00018	3143	00000
012808760519007413	22/10/2001	0519007413	09/07/1999	ESP	10.000.000,00	100,00	9.292.535,00	5,060	M	MIIA	0,750	12	FRCC	09/07/2019	213	14,560	01833	00074	00192	6093	00001
012806800510008276	22/10/2001	0510008276	09/07/1999	ESP	30.000.000,00	100,00	29.161.743,00	5,160	M	MIIA	0,850	12	FRCC	09/07/2034	393	14,660	01501	01072	00009	25062	00005
012807300519010284	22/10/2001	0519010284	09/07/1999	ESP	12.000.000,00	100,00	10.149.372,00	5,010	M	MIIA	0,700	12	FRCC	09/07/2019	213	14,510	00741	00000	00009	24443	00002
012807300519010655	22/10/2001	0519010655	09/07/1999	ESP	11.000.000,00	100,00	10.480.968,00	5,560	M	MIIA	1,250	12	FRCC	09/07/2024	273	15,060	00000	00000	00000	13736	00000
012807600510607381	22/10/2001	0510607381	09/07/1999	ESP	4.000.000,00	100,00	3.568.030,00	5,210	M	MIIA	0,900	12	FRCC	09/07/2014	153	14,710	01614	00192	00205	21112	00005
012806620519003727	22/10/2001	0519003727	09/07/1999	ESP	9.500.000,00	100,00	8.823.570,00	5,310	M	MIIA	1,000	12	FRCC	09/07/2019	213	14,810	02225	01878	00005	27882	00010
012807400510610042	22/10/2001	0510610042	09/07/1999	ESP	15.000.000,00	100,00	3.051.623,00	5,060	M	MIIA	0,750	12	FRCC	09/11/2004	37	14,560	00000	00000	00000	8277	00000
012865330519778233	22/10/2001	0519778233	09/07/1999	ESP	10.000.000,00	100,00	9.278.389,00	5,060	M	MIIA	0,750	12	FRCC	09/07/2019	213	14,560	01519	00737	00077	18429	00000
012860220519778016	22/10/2001	0519778016	09/07/1999	ESP	12.800.000,00	100,00	11.421.259,00	5,060	M	MIIA	0,750	12	FRCC	09/07/2014	153	14,560	00000	00593	00037	46295	00000
012807350519009946	22/10/2001	0519009946	09/07/1999	ESP	4.500.000,00	100,00	4.021.184,00	5,160	M	MIIA	0,850	12	FRCC	09/07/2014	153	14,660	01594	00000	00195	8133	00007
012807350519009953	22/10/2001	0519009953	09/07/1999	ESP	6.400.000,00	100,00	3.023.699,00	5,110	M	MIIA	0,800	12	FRCC	09/07/2024	273	14,610	01634	00614	00014	27055 29372	00008
012805820510603227	22/10/2001	0510603227	09/07/1999	ESP	11.000.000,00	100,00	9.817.454,00	5,110	M	MIIA	0,800	12	FRCC	09/07/2014	153	14,610	03899	01303	00066	74642	00000
012804300510637263	22/10/2001	0510637263	09/07/1999	ESP	35.500.000,00	100,00	23.576.447,00	4,910	M	MIIA	0,600	12	FRCC	09/07/2024	273	14,410	02040	00334	00025	27967	00005
012805000510632797	22/10/2001	0510632797	09/07/1999	ESP	28.000.000,00	100,00	26.988.129,00	5,010	M	MIIA	0,700	12	FRCC	09/07/2029	333	14,510	01973	00197	00067	9704	00006
012806370519006082	22/10/2001	0519006082	09/07/1999	ESP	8.800.000,00	100,00	7.888.098,00	6,060	M	MIIA	1,750	12	FRCC	09/07/2014	153	15,560	01899	01445	00059	114111	00003
012803930519004522	22/10/2001	0519004522	09/07/1999	ESP	15.000.000,00	100,00	14.228.860,00	5,060	M	MIIA	0,750	12	FRCC	09/07/2024	273	14,560	00447	00357	00182	33885	00006
012803960510003897	22/10/2001	0510003897	09/07/1999	ESP	6.000.000,00	100,00	5.498.540,00	5,060	M	MIIA	0,750	12	FRCC	09/07/2017	189	14,560	01435	00061	00069	7358	00000
012803000510706692	22/10/2001	0510706692	09/07/1999	ESP	20.000.000,00	100,00	18.542.753,00	4,880	M	MIIA	0,570	12	FRCC	09/07/2019	213	14,380	01745	00285	00154	11687	00005
012803810519003635	22/10/2001	0519003635	09/07/1999	ESP	17.500.000,00	100,00	15.583.102,00	5,060	M	MIIA	0,750	12	FRCC	09/07/2014	153	14,560	00560	00077	00099	16413	00007
012803500510515061	22/10/2001	0510515061	09/07/1999	ESP	7.000.000,00	100,00	6.494.256,00	4,810	M	MIIA	0,500	12	FRCC	09/07/2019	213	14,310	01231	00931	00017	12827	00004
012806080510004221	22/10/2001	0510004221	09/07/1999	ESP	11.200.000,00	100,00	10.362.040,00	5,060	M	MIIA	0,750	12	FRCC	09/07/2019	213	14,560	01632	00199	00223	405	00003
012806040510005855	22/10/2001	0510005855	09/07/1999	ESP	5.000.000,00	100,00	3.610.919,00	5,310	M	MIIA	1,000	12	FRCC	09/07/2009	93	14,810	02576	00399	00068	28744	00002
012803100510602794	22/10/2001	0510602794	09/07/1999	ESP	13.000.000,00	100,00	12.315.595,00	5,010	M	MIIA	0,700	12	FRCC	09/07/2024	273	14,510	00000	00107	00170	5123	00009
012803000510706783	22/10/2001	0510706783	12/07/1999	ESP	15.000.000,00	100,00	10.045.167,00	4,860	M	MIIA	0,550	12	FRCC	12/07/2019	213	14,360	01882	01828	00138	23295	00005
012807960510605254	22/10/2001	0510605254	13/07/1999	ESP	20.000.000,00	100,00	18.564.234,00	5,110	M	MIIA	0,800	12	FRCC	13/07/2019	213	14,610	01555	00925	00090	15832	00006
012800800510603565	22/10/2001	0510603565	14/07/1999	ESP	13.000.000,00	100,00	11.079.167,00	5,060	M	MIIA	0,750	12	FRCC	14/07/2011	117	14,560	01798	01317	00081	31982	00007
012808640510604755	22/10/2001	0510604755	16/07/1999	ESP	4.000.000,00	100,00	2.003.065,00	5,060	M	MIIA	0,750	12	FRCC	16/09/2005	47	14,560	00983	00042	00163	3606	00000
012807600510607437	22/10/2001	0510607437	22/07/1999	ESP	8.500.000,00	100,00	7.900.718,00	5,260	M	MIIA	0,950	12	FRCC	22/07/2019	213	14,760	01568	00146	00181	24030	00006
012800210510608364	22/10/2001	0510608364	22/07/1999	ESP	16.500.000,00	100,00	15.293.600,00	4,930	M	MIIA	0,620	12	FRCC	01/08/2019	214	14,430	01042	00830	00032	28853	00010
012802600510606874	22/10/2001	0510606874	22/07/1999	ESP	17.303.599,00	100,00	16.357.323,00	4,860	M	MIIA	0,750	12	FRCC	30/09/2022	252	14,360	03110	00053	00140	4507	00003
012806010510004424	22/10/2001	0510004424	23/07/1999	ESP	7.000.000,00	100,00	5.772.235,00	5,010	M	MIIA	0,700	12	FRCC	23/07/2014	154	14,510	01791	00832	00197	64037	00003
012804600510637496	22/10/2001	0510637496	23/07/1999	ESP	8.000.000,00	100,00	4.866.212,00	4,810	M	MIIA	0,500	12	FRCC	23/04/2008	79	14,310	01939	00447	00044	22803	00010
012806210510005823	22/10/2001	0510005823	23/07/1999	ESP	7.500.000,00	100,00	6.998.895,00	5,310	M	MIIA	1,000	12	FRCC	23/07/2019	214	14,810	00000	00000	00000	63735	00000
012806000510032283	22/10/2001	0510032283	23/07/1999	ESP	19.000.000,00	100,00	16.997.390,00	5,060	M	MIIA	0,750	12	FRCC	23/07/2014	154	14,560	02360	00809	00019	58266	00003
012803540510603692	22/10/2001	0510603692	23/07/1999	ESP	14.100.000,00	100,00	13.102.485,00	4,960	M	MIIA	0,650	12	FRCC	23/07/2019	214	14,460	01027	00113	00037	7895	00005
012803550510602111	22/10/2001	0510602111	23/07/1999	ESP	6.000.000,00	100,00	5.688.903,00	4,910	M	MIIA	0,600	12	FRCC	23/07/2024	274	14,410	01008	00273	00076	16763	00003
012803560510005194	22/10/2001	0510005194	23/07/1999	ESP	11.000.000,00	100,00	9.706.039,00	4,810	M	MIIA	0,500	12	FRCC	23/07/2034	394	14,310	00910	00581	00181	24485	00007
012806210510005914	22/10/2001	0510005914	23/07/1999	ESP	10.000.000,00	100,00	5.963.227,00	5,060	M	MIIA	0,750	12	FRCC	23/07/2004	34	14,560	01315	00500	00044	49924	00000
012806210510005921	22/10/2001	0510005921	23/07/1999	ESP	7.000.000,00	100,00	3.754.924,00	5,060	M	MIIA	0,750	12	FRCC	23/05/2008	80	14,560	01509	00636	00088	46344	00001
012805280510605455	22/10/2001	0510605455	23/07/1999	ESP	5.000.000,00	100,00	3.534.539,00	5,060	M	MIIA	0,750	12	FRCC	23/07/2014	154	14,560	01340	00203	00151	41171NA	00010
012806010510004242	22/10/2001	0510004242	23/07/1999	ESP	11.500.000,00	100,00	10.680.008,00	5,010	M	MIIA	0,700	12	FRCC	23/07/2019	214	14,510	01792	00833	00013	64047	00003
012806030510003474	22/10/2001	0510003474	23/07/1999	ESP	7.000.000,00	100,00	6.761.674,00	5,060	M	MIIA	0,750	12	FRCC	23/07/2029	334	14,560	02636	01074	00001	11679	00008
012806310510603423	22/10/2001	0510603423	23/07/1999	ESP	8.500.000,00	100,00	6.645.948,00	5,160	M	MIIA	0,850	12	FRCC	23/07/2011	118	14,660	02750	00481	00217	25356	00000
012805050519004102	22/10/2001	0519004102	23/07/1999	ESP	9.000.000,00	100,00	8.044.748,00	5,110	M	MIIA	0,800	12	FRCC	23/07/2014	154	14,610	02008	00016	00025	3710	00000
012805040510604864	22/10/2001	0510604864	23/07/1999	ESP	28.600.000,00	100,00	18.215.250,00	5,060	M	MIIA	0,750	12	FRCC	23/10/2014	157	14,560	03120	00462	00091	16199	00003
012806310510603451	22/10/2001	0510603451	23/07/1999	ESP	4.550.000,00	100,00	3.915.393,00	5,310	M	MIIA	1,000	12	FRCC	23/07/2011	118	14,810	02589	01661	00183	8004	00000
012803960510003946	22/10/2001	0510003946	23/07/1999	ESP	9.000.000,00	100,00	8.042.989,00	5,060	M	MIIA	0,750	12	FRCC	23/07/2014	154	14,560	01598	00095	00146	91921	00005
012802400519613201	22/10/2001	0519613201	23/07/1999	ESP	22.000.000,00	100,00	20.451.550,00	5,060	M	MIIA	0,750	12	FRCC	23/07/2019	214	14,560	02777	00301	00101	15820	00005
012800900510605794	22/10/2001	0510605794	23/07/1999	ESP	9.500.000,00	100,00	9.068.270,00	5,060	M	MIIA	0,750	12	FRCC	23/07/2024	274	14,560	01567	00184	00106	7726	00006
012802440510606781	22/10/2001	0510606781	23/07/1999	ESP	13.000.000,00	100,00	11.617.659,00	5,060	M	MIIA	0,750	12	FRCC	23/07/2014	154	14,560	01834	00254	00114	20838	00002
012800220510604557	22/10/2001	0510604557	23/07/1999	ESP	11.400.000,00	100,00	10.873.011,00	5,310	M	MIIA	1,000	12	FRCC	23/07/2024	274	14,810	00191	00000	00184	15952	00000

CARTERA DE PARTICIPACIONES HIPOTECARIAS

NUM.PARTICIP.	FEC.EMI.	NUM.PREST.	F.APERT.	DIV.	CAPITAL INIC.	%PART.	CAPITAL PEND.	%NOMIN.	(1)	(2)	DIFERE.	(3)	(4)	F.VENCI.	(5)	%DEMORA	TOMO	LIBRO	FOLIO	FINCA	INSC.
012800420510604234	22/10/2001	0510604234	23/07/1999	ESP	12.000.000,00	100,00	11.189.658,00	5,110	M	MI1A	0,800	12	FRCC	23/07/2019	214	14,610	02248	02248	00010	84006	00003
012800420510604241	22/10/2001	0510604241	23/07/1999	ESP	14.500.000,00	100,00	12.755.887,00	5,060	M	MI1A	0,750	12	FRCC	23/04/2021	235	14,560	01277	00541	00002		00000
012800380510603551	22/10/2001	0510603551	23/07/1999	ESP	15.000.000,00	100,00	14.256.595,00	5,060	M	MI1A	0,750	12	FRCC	23/07/2024	274	14,560	01117	00229	00144	13413	00002
012800310510603992	22/10/2001	0510603992	23/07/1999	ESP	12.000.000,00	100,00	11.155.394,00	5,060	M	MI1A	0,750	12	FRCC	23/07/2019	214	14,560	01814	01343	00104	35542	00006
012800240510604426	22/10/2001	0510604426	23/07/1999	ESP	40.000.000,00	100,00	37.426.011,00	5,060	M	MI1A	0,750	12	FRCC	23/09/2022	252	14,560	01152	00243	00065	12788	00003
012800370510605741	22/10/2001	0510605741	23/07/1999	ESP	27.000.000,00	100,00	25.699.254,00	4,960	M	MI1A	0,650	12	FRCC	23/07/2024	274	14,460	02502	01943	00043	50949	00012
012800460510607332	22/10/2001	0510607332	23/07/1999	ESP	5.500.000,00	100,00	4.819.822,00	5,060	M	MI1A	0,750	12	FRCC	23/09/2021	240	14,560	03676	00209	00040	2587	00006
012800500519004396	22/10/2001	0519004396	23/07/1999	ESP	17.900.000,00	100,00	11.923.915,00	5,060	M	MI1A	0,750	12	FRCC	23/10/2019	217	14,560	00000	00000	00000	34017	00000
012800330510604771	22/10/2001	0510604771	23/07/1999	ESP	22.500.000,00	100,00	20.912.299,00	5,010	M	MI1A	0,700	12	FRCC	23/07/2019	214	14,510	01925	00000	00017	57404	00008
012800330510604694	22/10/2001	0510604694	23/07/1999	ESP	4.000.000,00	100,00	3.809.936,00	5,060	M	MI1A	0,750	12	FRCC	30/07/2024	274	14,560	00866	00013	00098	1246	00002
012800600519003132	22/10/2001	0519003132	23/07/1999	ESP	16.000.000,00	100,00	14.328.349,00	5,060	M	MI1A	0,750	12	FRCC	23/07/2014	154	14,560	00241	00180	00101	4028	00007
012802000510610062	22/10/2001	0510610062	23/07/1999	ESP	20.000.000,00	100,00	15.998.194,00	5,060	M	MI1A	0,750	12	FRCC	23/07/2014	154	14,560	02321	00446	00153	38289	00001
012801800510608481	22/10/2001	0510608481	23/07/1999	ESP	10.500.000,00	100,00	10.006.209,00	5,060	M	MI1A	0,750	12	FRCC	23/07/2024	274	14,560	01235	00000	00162	24573	00004
012800630519002827	22/10/2001	0519002827	23/07/1999	ESP	16.200.000,00	100,00	5.262.869,00	5,060	M	MI1A	0,750	12	FRCC	23/10/2020	229	14,560	02079	00000	00030	73491	00006
012801000510611803	22/10/2001	0510611803	23/07/1999	ESP	18.500.000,00	100,00	17.875.147,00	5,060	M	MI1A	0,750	12	FRCC	23/07/2029	334	14,560	00000	00378	00013	30509	00003
012800690519603734	22/10/2001	0519603734	23/07/1999	ESP	18.000.000,00	100,00	12.769.255,00	4,960	M	MI1A	0,650	12	FRCC	23/03/2024	270	14,460	00620	00613	00089	31363	00005
012800680510004577	22/10/2001	0510004577	23/07/1999	ESP	10.000.000,00	100,00	9.305.250,00	5,060	M	MI1A	0,750	12	FRCC	23/07/2019	214	14,560	00219	00000	00071	7883	00000
012801000510611824	22/10/2001	0510611824	23/07/1999	ESP	14.000.000,00	100,00	12.513.701,00	4,960	M	MI1A	0,650	12	FRCC	23/07/2014	154	14,460	01666	01666	00110	25001	00005
012807350519010177	22/10/2001	0519010177	23/07/1999	ESP	20.000.000,00	100,00	14.788.016,00	4,860	M	MI1A	0,550	12	FRCC	23/05/2017	188	14,360	01369	00720	00158	34808	00006
012836830510000023	22/10/2001	0510000023	23/07/1999	ESP	20.000.000,00	100,00	17.906.529,00	5,010	M	MI1A	0,700	12	FRCC	23/07/2014	154	14,510	02451	00427	00141	32467	00002
012807400510610266	22/10/2001	0510610266	23/07/1999	ESP	10.000.000,00	100,00	8.955.227,00	5,060	M	MI1A	0,750	12	FRCC	23/07/2014	154	14,560	01655	00133	00094	45626	00006
012836280510602836	22/10/2001	0510602836	23/07/1999	ESP	18.000.000,00	100,00	16.755.687,00	4,910	M	MI1A	0,600	12	FRCC	23/07/2019	214	14,410	02646	00233	00144	3287-N	00000
012807700510603751	22/10/2001	0510603751	23/07/1999	ESP	8.500.000,00	100,00	7.928.812,00	5,310	M	MI1A	1,000	12	FRCC	23/07/2019	214	14,810	01845	00082	00194	7763	00010
012807010510606867	22/10/2001	0510606867	23/07/1999	ESP	15.000.000,00	100,00	11.871.304,00	4,960	M	MI1A	0,650	12	FRCC	23/12/2015	171	14,460	00568	00283	00122	20.002	00002
012806800510008451	22/10/2001	0510008451	23/07/1999	ESP	3.500.000,00	100,00	3.131.102,00	5,060	M	MI1A	0,750	12	FRCC	23/07/2014	154	14,560	01264	00472	00055	42840	00001
012807530510605022	22/10/2001	0510605022	23/07/1999	ESP	7.000.000,00	100,00	6.011.533,00	5,060	M	MI1A	0,750	12	FRCC	23/07/2011	118	14,560	00969	00276	00146	15260	00007
012861010519778977	22/10/2001	0519778977	23/07/1999	ESP	8.000.000,00	100,00	7.608.598,00	5,010	M	MI1A	0,700	12	FRCC	23/07/2024	274	14,510	01163	01163	00185	69145	00000
012806450519007994	22/10/2001	0519007994	23/07/1999	ESP	10.000.000,00	100,00	8.254.262,00	5,560	M	MI1A	1,250	12	FRCC	23/07/2009	94	15,060	00631	00019	00203	1935	00000
012806450519008015	22/10/2001	0519008015	23/07/1999	ESP	10.000.000,00	100,00	9.553.528,00	5,560	M	MI1A	1,250	12	FRCC	23/07/2024	274	15,060	00730	00090	00142	12090	00000
012832850513000364	22/10/2001	0513000364	23/07/1999	ESP	8.000.000,00	100,00	7.157.137,00	5,540	M	MI1A	0,650	12	FRCC	23/07/2014	154	15,040	02185	02185	00001	70119	00000
012806700510013173	22/10/2001	0510013173	23/07/1999	ESP	14.000.000,00	100,00	12.284.319,00	5,010	M	MI1A	0,700	12	FRCC	23/07/2024	274	14,510	01045	00335	00155	27271	00001
012808200519003787	22/10/2001	0519003787	23/07/1999	ESP	7.800.000,00	100,00	7.271.876,00	5,060	M	MI1A	0,750	12	FRCC	23/07/2019	214	14,560	01320	00309	00083	34993	00002
012806700510013201	22/10/2001	0510013201	26/07/1999	ESP	4.500.000,00	100,00	2.181.255,00	5,060	M	MI1A	0,750	12	FRCC	26/07/2014	154	14,560	00767	00216	00186	19982	00002
012835220510600035	22/10/2001	0510600035	26/07/1999	ESP	5.000.000,00	100,00	4.479.568,00	5,160	M	MI1A	0,850	12	FRCC	26/07/2014	154	14,660	01330	00312	00159	21373	00002
012806510519006355	22/10/2001	0519006355	26/07/1999	ESP	6.000.000,00	100,00	5.702.639,00	5,060	M	MI1A	0,750	12	FRCC	26/07/2024	274	14,560	00000	00099	00156	8689	00000
012806500519007425	22/10/2001	0519007425	26/07/1999	ESP	13.000.000,00	100,00	12.344.169,00	5,060	M	MI1A	0,750	12	FRCC	26/07/2024	274	14,560	00000	00148	00032	17842	00003
012806510519006397	22/10/2001	0519006397	26/07/1999	ESP	14.500.000,00	100,00	13.781.360,00	5,060	M	MI1A	0,750	12	FRCC	26/07/2024	274	14,560	00000	00301	00066	28040	00001
012865180519778603	22/10/2001	0519778603	26/07/1999	ESP	12.000.000,00	100,00	11.067.898,00	5,060	M	MI1A	0,750	12	FRCC	26/10/2026	301	14,560	02580	00566	00005	27208	00000
012807300519010781	22/10/2001	0519010781	26/07/1999	ESP	16.500.000,00	100,00	14.822.280,00	5,210	M	MI1A	0,900	12	FRCC	26/04/2025	283	14,710	00000	00000	00000	11156	00000
012838740510600135	22/10/2001	0510600135	26/07/1999	ESP	6.000.000,00	100,00	4.929.782,00	5,060	M	MI1A	0,750	12	FRCC	26/07/2009	94	14,560	01859	00113	00175	9403	00000
012807400510610175	22/10/2001	0510610175	26/07/1999	ESP	14.000.000,00	100,00	12.741.759,00	5,060	M	MI1A	0,750	12	FRCC	26/07/2019	214	14,560	01903	00077	00019	5419	00006
012807410510702303	22/10/2001	0510702303	26/07/1999	ESP	17.000.000,00	100,00	16.136.841,00	4,960	M	MI1A	0,650	12	FRCC	26/07/2024	274	14,460	00000	00000	00000	32795	00000
012838740510600142	22/10/2001	0510600142	26/07/1999	ESP	6.000.000,00	100,00	5.588.511,00	5,060	M	MI1A	0,750	12	FRCC	26/07/2019	214	14,560	01859	00113	00175	9403	00000
012838450510600022	22/10/2001	0510600022	26/07/1999	ESP	10.500.000,00	100,00	9.995.572,00	5,640	M	MI1A	0,750	12	FRCC	26/07/2024	274	15,140	01753	00121	00088	7.178	00000
012801000510611852	22/10/2001	0510611852	26/07/1999	ESP	4.750.000,00	100,00	4.246.652,00	5,010	M	MI1A	0,700	12	FRCC	26/07/2014	154	14,510	00990	00990	00225	72803	00004
012800570510606013	22/10/2001	0510606013	26/07/1999	ESP	10.000.000,00	100,00	7.883.335,00	5,060	M	MI1A	0,750	12	FRCC	26/02/2020	221	14,560	02165	00314	00150	15768	00004
012802000510610027	22/10/2001	0510610027	26/07/1999	ESP	21.500.000,00	100,00	7.508.536,00	5,060	M	MI1A	0,750	12	FRCC	26/07/2024	274	14,560	00850	00026	00139	2055	00000
012800540510603553	22/10/2001	0510603553	26/07/1999	ESP	11.500.000,00	100,00	11.101.400,00	5,060	M	MI1A	0,750	12	FRCC	26/07/2029	334	14,560	02152	00269	00058	16029	00000
012802310510602834	22/10/2001	0510602834	26/07/1999	ESP	8.000.000,00	100,00	6.404.409,00	5,060	M	MI1A	0,750	12	FRCC	26/12/2012	135	14,560	03753	00458	00034	11410	00008
012805020510603315	22/10/2001	0510603315	26/07/1999	ESP	13.000.000,00	100,00	10.028.082,00	5,060	M	MI1A	0,750	12	FRCC	26/12/2014	159	14,560	02588	00231	00071	7905	00000
012803190510602082	22/10/2001	0510602082	26/07/1999	ESP	15.500.000,00	100,00	13.843.802,00	4,810	M	MI1A	0,500	12	FRCC	26/07/2014	154	14,310	00000	00562	00173	35640	00008
012803560510005243	22/10/2001	0510005243	26/07/1999	ESP	14.000.000,00	100,00	13.499.659,00	4,960	M	MI1A	0,650	12	FRCC	26/07/2029	334	14,460	00671	00440	00037	1412	00011
012805000510632762	22/10/2001	0510632762	26/07/1999	ESP	11.000.000,00	100,00	10.223.781,00	5,010	M	MI1A	0,700	12	FRCC	26/07/2019	214	14,510	01569	00760	00123	33485	00007
012805000510633014	22/10/2001	0510633014	26/07/1999	ESP	10.000.000,00	100,00	9.502.766,00	5,010	M	MI1A	0,700	12	FRCC	26/07/2024	274	14,510	02552	00259	00069	12560	00007
012803400510612253	22/10/2001	0510612253	26/07/1999	ESP	40.000.000,00	100,00	37.191.920,00	4,860	M	MI1A	0,550	12	FRCC	26/07/2019	214	14,360	01660	00139	00071	6543	00002
012803410510604953	22/10/2001	0510604953	26/07/1999	ESP	8.300.000,00	100,00	2.572.946,00	5,310	M	MI1A	1,000	12	FRCC	26/07/2019	214	14,810	01766	00203	00184	9574	00005
012805000510632755	22/10/2001	0510632755	26/07/1999	ESP	12.000.000,00	100,00	10.686.215,00	5,010	M	MI1A	0,700	12	FRCC	26/04/2018	199	14,510	01897	00062	00200	692N	00008
012805770510603012	22/10/2001	0510603012	26/07/1999	ESP	14.000.000,00	100,00	12.010.166,00	5,060	M	MI1A	0,750	12	FRCC	26/07/2011	118	14,560	02297	00304	00064	28239	00002
012805700510607093	22/10/2001	0510607093	26/07/1999	ESP	19.000.000,00	100,00	11.417.785,00	5,060	M	MI1A	0,750	12	FRCC	26/07/2019	214	14,560	00435	00065	00197	5110	00003
012802600510606902	22/10/2001	0510606902	26/07/1999	ESP	12.000.000,00	100,00	11.411.761,00	4,960	M	MI1A	0,650	12	FRCC	26/07/2024	274	14,460	03167	00117	00045	7826	00002
012802700510602873	22/10/2001	0510602873	27/07/1999	ESP	10.000.000,00	100,00	8.333.237,00	5,640	M	MI1A	0,750	12	FRCC	27/07/2019	214	15,140	02055	00718	00174	26178	00005
012805000510632741	22/10/2001	0510632741	27/07/1999	ESP	16.000.000,00	100,00	14.888.400,00	5,060	M	MI1A	0,750	12	FRCC	27/07/2019	214	14,560	02292	00227	00163	20888	00004
012805390510602554	22/10/2001	0510602554	27/07/1999	ESP	11.000.000,00	100,00	8.474.314,00	5,060	M	MI1A	0,750	12	FRCC	27/01/2020	220	14,560	02131	00760	00128	38867	00007
012805390510602701	22/10/2001	0510602701	27/07/1999	ESP	10.000.000,00	100,00	8.216.318,00	5,060	M	MI1A	0,750	12	FRCC	27/07/2009	94	14,560	02234	00107	00134	5015	00001
012804400510639086	22/10/2001	0510639086	27/07/1999	ESP	16.000.000,00	100,00	14.277.232,00	4,960	M	MI1A	0,650	12	FRCC	27/07/2014	154	14,460	02505	00225	00141	11425	00005
012803550510602125	22/10/2001	0510602125	27/07/1999	ESP	10.000.000,00	100,00	9.707.623,00	4,910	M	MI1A	0,600	12	FRCC	27/07/2034	394	14,410	01006	00272	00219	16742	00003
012803090510600917	22/10/2001	0510600917	27/07/1999	ESP	17.000.000,00	100,00	14.181.456,00	4,910	M	MI1A	0,600	12	FRCC	27/07/2024	274	14,410	00842	00146	00186	8007-N	00007
012803120510602915	22/10/2001	0510602915	27/07/1999	ESP	10.000.000,00	100,00	9.492.259,00	4,960	M	MI1A	0,650	12	FRCC	27/07/2024	274	14,460	01067	00084	00138	4420	00008
012803150510001751	22/10/2001	0510001751	27/07/1999	ESP	6.500.000,00	100,00	5.524.473,00	5,010	M	MI1A	0,700	12	FRCC	27/07/2017	190	14,510	00000	00358	00091	6366	00008
012805020510603336	22/10/2001	0510603336	27/07/1999	ESP	6.000.000,00	100,00	5.583.150,00	5,060	M	MI1A	0,750	12	FRCC	27/07/2019	214	14,560	02097	00179	00071	7008	00004
012805020510603406	22/10/2001	0510603406	27/07/1999	ESP	4.200.000,00	100,00	3.769.102,00	5,310	M	MI1A	1,000	12	FRCC	27/07/2014	154	14,810	01470	00117	00212	3424	00001
012803960510004016	22/10/2001	0510004016	27/07/1999	ESP	4.200.000,00	100,00	3.033.911,00	5,060	M	MI1A	0,750	12	FRCC	27/07/2009	94	14,560	00482	00041	00060	4332N	00004
012803930519004557	22/10/2001	0519004557	27/07/1999	ESP	12.000.000,00	100,00	11.139.944,00	4,960	M	MI1A	0,650	12	FRCC	27/07/2019	214	14,460	00506	00409	00159	39411	00003
012803970519002363	22/10/2001	0519002363	27/07/1999	ESP	12.500.000,00	100,00	8.873.368,00	5,010	M	MI1A	0,700	12	FRCC	27/09/2018	204	14,510	00875	00444	00153	16162	00004
012806310510603192	22/10/2001	0510603192	27/07/1999	ESP	6.000.000,00	100,00	5.367.596,00	5,060	M	MI1A	0,750	12	FRCC	27/07/2014	154	14,560	00185	00185	00017	11499	00003
012802400519613257	22/10/2001	0519613257	27/07/1999	ESP	9.000.000,00	100,00	8.051.402,00	5,060	M	MI1A	0,750	12	FRCC	27/07/2014	154	14,560	02847	00262	00060	13702	00004
012800380510603544	22/10/2001	0510603544	27/07/1999	ESP	9.000.000,00	100,00	2.796.008,00	5,010	M	MI1A	0,700	12	FRCC	27/07/2012	130	14,510	00731	00023	00011	1111	00004
012800360519004501	22/10/2001	0519004501	27/07/1999	ESP	24.000.000,00	100,00	22.810.538,00	5,060	M	MI1A	0,750	12	FRCC	27/07/2024	274	14,560	02113	00000	00068	85334	00006
012800440519003067	22/10/2001	0519003067	27/07/1999	ESP	7.600.000,00	100,00	7.081.437,00	5,060	M	MI1A	0,750	12	FRCC	27/07/2019	214	14,560	01220	00378	00157	7204	00008
012800250510605022	22/10/2001	0510605022	27/07/1999	ESP	19.400.000,00	100,00	18.900.516,00	5,060	M	MI1A	0,750	12	FRCC	27/07/2034	394	14,560	02105	00000	00034	13181	00005
012800260510605513	22/10/2001	0510605513	27/07/1999	ESP	26.600.000,00	100,00	13.972.386,00	4,960	M	MI1A	0,650	12	FRCC	27/07/2019	214	14,460	01785	00000	00064	11800	00005
012800830510600467	22/10/2001	0510600467	27/07/1999	ESP	16.900.000,00	100,00	15.530.079,00	5,250	M	MI1A	0,750	12	FRCC	27/07/2017	190	14,750	01698	00296	00029	18291	00003
012800160510606203	22/10/2001	0510606203	27/07/1999	ESP	6.500.000,00	100,00	5.814.899,00	5,060	M	MI1A	0,750	12	FRCC	27/07/2014	154	14,560	00365	00000	00151	19645	00003
012801400519007706	22/10/2001	0519007706	27/07/1999	ESP	9.000.000,00	100,00	8.057.931,00	5,010	M	MI1A	0,700	12	FRCC	27/07/2014	154	14,510	03091	02193	00052	10123	00003
012801400519007622	22/10/2001	0519007622	27/07/1999	ESP	10.000.000,00	100,00	9.338.076,00	5,010	M	MI1A	0,700	12	FRCC	27/07/2019	214	14,510	03091	02193	00058	10125	00002
012801800510608474	22/10/2001	0510608474	27/07/1999	ESP	9.000.000,00	100,00	7.372.951,00	5,060	M	MI1A	0,750	12	FRCC	08/10/2016	180	14,560	00712	00000	00075	60245	00007
012800610510603203	22/10/2001	0510603203	27/07/1999	ESP	13.700.000,00	100,00	13.044.456,00	5,060	M	MI1A	0,750	12	FRCC	27/07/2024	274	14,560	01181	00127	00124	17871	00000
012802100510603352	22/10/2001	0510603352	27/07/1999	ESP	6.300.000,00	100,00	3.064.054,00	5,060	M	MI1A	0,750	12	FRCC	27/07/2007	70	14,560	00990	00547	00056	22237	00002
012801000510611936	22/10/2001	0510611936	27/07/1999	ESP	11.000.000,00	100,00	10.462.567,00	5,010	M	MI1A	0,700	12	FRCC	27/07/2024	274	14,510	02870	00476	00167	34168	00000
012802010510603945	22/10/2001	0510603945	27/07/1999	ESP	9.500.000,00	100,00	8.594.480,00	5,060	M	MI1A	0,750	12	FRCC	27/07/2019	214	14,560	01082	00477	00016	3722	00003
012801000510611306	22/10/2001	0510611306	27/07/1999	ESP	13.000.000,00	100,00	12.082.666,00	5,010	M	MI1A	0,700	12	FRCC	27/07/2019	214	14,510	01270	01270	00166	73656	00004
012801300510602712	22/10/2001	0510602712	27/07/1999	ESP	13.500.000,00	100,00	12.006.482,00	5,060	M	MI1A	0,750	12	FRCC	27/07/2029	334	14,560	01342	00599	00152	44680	00006
012801300510602726	22/10/2001	0510602726	27/07/1999	ESP	13.500.000,00	100,00	11.560.499,00	4,910	M	MI1A	0,600	12	FRCC	27/07/2011	118	14,410	01718	00975	00187	61004	00003
012801300510602733	22/10/2001	0510602733	27/07/1999	ESP	12.500.000,00	100,00	10.240.094,00	4,910	M	MI1A	0,600	12	FRCC	27/07/2009	94	14,410	01718	00975	00183	61003	00003
012801300510602754	22/10/2001	0510602754	27/07/1999	ESP	11.000.000,00	100,00	4.545.096,00	4,910	M	MI1A	0,600	12	FRCC	27/07/2009	94	14,410	01736	00993	00141	61485/G8	00002
012838650513000314	22/10/2001	0513000314	27/07/1999	ESP	12.500.000,00	100,00	11.184.532,00	5,640	M	MI1A	0,750	12	FRCC	27/07/2014	154	15,140	00549	00000	00058	30407	00000
012807500510611354	22/10/2001	0510611354	27/07/1999	ESP	17.000.000,00	100,00	14.109.947,00	4,710	M	MI1A	0,400	12	FRCC	27/07/2019	214	14,210	01780	01115	00034	64610	00005
012807350519010324	22/10/2001	0519010324	27/07/1999	ESP	3.500.000,00	100,00	3.263.694,00	5,210	M	MI1A	0,900	12	FRCC	27/07/2019	214	14,710	01303	00654	00131	30712	00007
012807000510613327	22/10/2001	0510613327	27/07/1999	ESP	17.500.000,00	100,00	15.502.573,00	5,060	M	MI1A	0,750	12	FRCC	27/07/2029	334	14,560	01376	00330	00220	18992	00000
012860120519779126	22/10/2001	0519779126	27/07/1999	ESP	16.000.000,00	100,00	13.727.690,00	5,060	M	MI1A	0,750	12	FRCC	27/07/2011	118	14,560	02527	00534	00031	30281	00000
012806610519005434	22/10/2001	0519005434	27/07/1999	ESP	10.400.000,00	100,00	9.919.230,00	5,310	M	MI1A	1,000	12	FRCC	27/07/2024	274	14,810	00248	00210	00198	15469	00000
012807940510603446	22/10/2001	0510603446	27/07/1999	ESP	13.500.000,00	100,00	13.021.417,00	5,060	M	MI1A	0,750	12	FRCC	27/07/2029	334	14,560	00985	00736	00133	49135	00000
012806500519007376	22/10/2001	0519007376	27/07/1999	ESP	22.700.000,00	100,00	20.242.402,00	4,810	M	MI1A	0,500	12	FRCC	27/07/2014	154	14,310	01230	00464	00127	47234	00000
012807810510608977	22/10/2001	0510608977	27/07/1999	ESP	7.000.000,00	100,00	2.683.917,00	5,060	M	MI1A	0,750	12	FRCC	27/07/2011	118	14,560	00985	00736	00204	49205	00000
012808760519007273	22/10/2001	0519007273	27/07/1999	ESP	6.350.000,00	100,00	5.925.727,00	5,310	M	MI1A	1,000	12	FRCC	27/07/2019	214	14,810	00863	00459	00109	40667	00001
012808760519007791	22/10/2001	0519007791	28/07/1999	ESP	12.250.000,00	100,00	11.669.903,00	5,060	M	MI1A	0,750	12	FRCC	28/07/2024	274	14,560	01959	00354	00196	14668	00004
012808640510604762	22/10/2001	0510604762	28/07/1999	ESP	12.000.000,00	100,00	11.421.924,00	5,060	M	MI1A	0,750	12	FRCC	06/08/2024	274	14,560	01627	00261	00046	18097	00000
012807800510620316	22/10/2001	0510620316	28/07/1999	ESP	5.000.000,00	100,00	4.293.957,00	5,060	M	MI1A	0,750	12	FRCC	28/07/2011	118	14,560	02039	00099	00168	250	00000
012832870513000296	22/10/2001	0513000296	28/07/1999	ESP	8.000.000,00	100,00	7.166.386,00	5,740	M	MI1A	0,850	12	FRCC	28/07/2014	154	15,240	00130	00000	00037	4347	00000
012834730510700023	22/10/2001	0510700023	28/07/1999	ESP	8.500.000,00	100,00	7.917.234,00	5,690	M	MI1A	0,800	12	FRCC	28/07/2019	214	15,190	00914	00694	00002	31409	00007
012806470519991552	22/10/2001	0519991552	28/07/1999	ESP	17.000.000,00	100,00	15.267.261,00	5,560	M	EU1A	1,250	12	FRCC	28/07/2014	154	15,060	01182	00001	00083	1216	00001
012834350513000353	22/10/2001	0513000353	28/07/1999	ESP	8.000.000,00	100,00	7.442.838,00	5,490	M	MI1A	0,600	12	FRCC	28/07/2019	214	14,990	01627	00232	00000	14188	00000
012806610519005504	22/10/2001	0519005504	28/07/1999	ESP	7.500.000,00	100,00	7.153.289,00	5,310	M	MI1A	1,000	12	FRCC	28/07/2024	274	14,810	00964	00297	00098	24064	00003
012807010510606881	22/10/2001	0510606881	28/07/1999	ESP	14.000.000,00	100,00	11.198.202,00	5,310	M	MI1A	1,000	12	FRCC	28/08/2015	167	14,810	00484	00242	00080	14303	00003
012836670510000035	22/10/2001	0510000035	28/07/1999	ESP	11.000.000,00	100,00	7.321.521,00	5,160	M	MI1A	0,850	12	FRCC	28/07/2019	214	14,660	02419	00117	00149	5973	00007
012807040512026526	22/10/2001	0512026526	28/07/1999	ESP	15.000.000,00	100,00	12.869.703,00	5,060	M	MI1A	0,750	12	FRCC	28/07/2011	118	14,560	01172	00143	00120		00000
012801200519003654	22/10/2001	0519003654	28/07/1999	ESP	10.000.000,00	100,00	9.501.143,00	4,960	M	MI1A	0,650	12	FRCC	28/07/2024	274	14,460	01066	00627	00126	59375	00005
012802020510603253	22/10/2001	0510603253	28/07/1999	ESP	10.000.000,00	100,00	8.936.652,00	5,060	M	MI1A	0,750	12	FRCC	28/07/2014	154	14,560	01612	00083	00121	4720	00003
012801000510611831	22/10/2001	0510611831	28/07/1999	ESP	3.295.537,00	100,00	2.715.125,00	5,560	M	MI1A	1,250	12	FRCC	28/07/2014	154	15,060	01128	00317	00105	26538	00007
012800680510004605	22/10/2001	0510004605	28/07/1999	ESP	9.800.000,00	100,00	9.110.236,00	5,060	M	MI1A	0,750	12	FRCC	28/07/2019	214	14,560	00336	00000	00159	17765	00000
012800680510004521	22/10/2001	0510004521	28/07/1999	ESP	18.000.000,00	100,00	17.107.902,00	5,060	M	MI1A	0,750	12	FRCC	28/07/2024	274	14,560	02710	00720	00218	2442	00000
012800760510604436	22/10/2001	0510604436	28/07/1999	ESP	10.840.000,00	100,00	10.321.301,00	5,060	M	MI1A	0,750	12	FRCC	28/07/2024	274	14,560	01538	00147	00172	8106	00006
012800550510606851	22/10/2001	0510606851	28/07/1999	ESP	20.000.000,00	100,00	16.266.858,00	4,960	M	MI1A	0,650	12	FRCC	28/12/2012	135	14,460	02561	00568	00121	31965	00005
012801500510608605	22/10/2001	0510608605	28/07/1999	ESP	24.500.000,00	100,00	23.335.573,00	5,160	M	MI1A	0,850	12	FRCC	28/07/2024	274	14,660	01008	00667	00156	83551	00002
012800830510600117	22/10/2001	0510600117	28/07/1999	ESP	21.000.000,00	100,00	15.392.604,00	5,010	M	MI1A	0,700	12	FRCC	28/11/2009	98	14,510	02004	00266	00045	14717	00008
012800920510602884	22/10/2001	0510602884	28/07/1999	ESP	11.300.000,00	100,00	10.108.977,00	5,060	M	MI1A	0,750	12	FRCC	28/07/2014	154	14,560	01465	00429	00047	27770	00006
012800260510605842	22/10/2001	0510605842	28/07/1999	ESP	12.000.000,00	100,00	10.929.892,00	4,990	M	MI1A	0,680	12	FRCC	28/07/2016	178	14,490	00037	00000	00073	2500	00004

CARTERA DE PARTICIPACIONES HIPOTECARIAS

NUM.PARTICIP.	FEC.EMI.	NUM.PREST.	F.APERT.	DIV.	CAPITAL INIC.	%PART.	CAPITAL PEND.	%NOMIN.	(1)	(2)	DIFERE.	(3)	(4)	F.VENCI.	(5)	%DEMORA	TOMO	LIBRO	FOLIO	FINCA	INSC.
012800130510607096	22/10/2001	0510607096	28/07/1999	ESP	7.000.000,00	100,00	3.475.580,00	5,640	M	MI1A	0,750	12	FRCC	28/12/2006	63	15,140	00000	02456	00218	28314	00010
012800230510611404	22/10/2001	0510611404	28/07/1999	ESP	25.000.000,00	100,00	23.254.074,00	4,960	M	MI1A	0,650	12	FRCC	28/07/2019	214	14,460	02134	00000	00171	48607	00007
012800380510603565	22/10/2001	0510603565	28/07/1999	ESP	18.000.000,00	100,00	17.333.383,00	4,910	M	MI1A	0,600	12	FRCC	28/07/2029	334	14,410	01454	00252	00030	938	00007
012800380510603572	22/10/2001	0510603572	28/07/1999	ESP	16.000.000,00	100,00	14.684.161,00	5,060	M	MI1A	0,750	12	FRCC	28/07/2017	190	14,560	02714	02155	00126	19584	00005
012800220510604571	22/10/2001	0510604571	28/07/1999	ESP	6.400.000,00	100,00	6.104.132,00	5,310	M	MI1A	1,000	12	FRCC	28/07/2024	274	14,810	01270	00962	00155	41413	00000
012802400519613264	22/10/2001	0519613264	28/07/1999	ESP	12.000.000,00	100,00	4.287.796,00	4,960	M	MI1A	0,650	12	FRCC	28/07/2014	154	14,460	01923	00393	00174	21481	00000
012806010510004445	22/10/2001	0510004445	28/07/1999	ESP	6.500.000,00	100,00	5.825.812,00	5,160	M	MI1A	0,850	12	FRCC	28/07/2014	154	14,660	01492	00199	00026	1002	00007
012805060510603781	22/10/2001	0510603781	28/07/1999	ESP	14.000.000,00	100,00	10.150.307,00	5,060	M	MI1A	0,750	12	FRCC	28/07/2014	154	14,560	02454	00090	00115	4526	00000
012803190510602096	22/10/2001	0510602096	28/07/1999	ESP	8.000.000,00	100,00	7.434.039,00	4,910	M	MI1A	0,600	12	FRCC	28/07/2019	214	14,410	00000	00135	00132	9003	00005
012805070510603033	22/10/2001	0510603033	28/07/1999	ESP	20.000.000,00	100,00	18.059.352,00	5,010	M	MI1A	0,700	12	FRCC	28/07/2024	274	14,510	02241	00099	00076	4610	00000
012805120510603374	22/10/2001	0510603374	28/07/1999	ESP	6.000.000,00	100,00	4.670.770,00	5,640	M	MI1A	0,750	12	FRCC	28/09/2017	192	15,140	01204	00379	00189	3864	00004
012805090519003462	22/10/2001	0519003462	28/07/1999	ESP	12.500.000,00	100,00	12.046.653,00	5,060	M	MI1A	0,750	12	FRCC	28/07/2029	334	14,560	03002	00828	00061	62552	00003
012805270519605655	22/10/2001	0519605655	28/07/1999	ESP	8.000.000,00	100,00	5.560.455,00	5,010	M	MI1A	0,700	12	FRCC	28/03/2009	90	14,510	03255	00475	00047	25002	00006
012805200519605634	22/10/2001	0519605634	28/07/1999	ESP	11.500.000,00	100,00	10.949.717,00	5,060	M	MI1A	0,750	12	FRCC	28/07/2024	274	14,560	03230	00424	00190	12340	00000
012803600510637186	22/10/2001	0510637186	28/07/1999	ESP	15.000.000,00	100,00	14.436.866,00	4,910	M	MI1A	0,600	12	FRCC	28/07/2029	334	14,410	01149	00195	00177	1328	00006
012806400510607576	22/10/2001	0510607576	28/07/1999	ESP	7.000.000,00	100,00	5.182.009,00	5,060	M	MI1A	0,750	12	FRCC	28/08/2011	119	14,560	01588	01044	00085	63376	00003
012806390519012517	22/10/2001	0519012517	28/07/1999	ESP	8.000.000,00	100,00	6.141.713,00	5,310	M	MI1A	1,000	12	FRCC	28/01/2012	124	14,810	02435	01296	00202	94151	00000
012803620510638861	22/10/2001	0510638861	28/07/1999	ESP	30.000.000,00	100,00	27.853.476,00	4,810	M	MI1A	0,500	12	FRCC	28/07/2019	214	14,310	01254	00000	00122	1532	00000
012804300510638656	22/10/2001	0510638656	28/07/1999	ESP	12.200.000,00	100,00	10.498.339,00	5,010	M	MI1A	0,700	12	FRCC	28/06/2023	261	14,510	01074	01074	00106	8313	00004
012803410510604904	22/10/2001	0510604904	28/07/1999	ESP	23.000.000,00	100,00	21.818.855,00	4,960	M	MI1A	0,650	12	FRCC	28/07/2024	274	14,460	00889	00114	00127	5017	00003
012803500510515915	22/10/2001	0510515915	28/07/1999	ESP	15.000.000,00	100,00	14.259.753,00	4,860	M	MI1A	0,550	12	FRCC	28/07/2024	274	14,360	00889	00114	00111	5013	00003
012805000510632524	22/10/2001	0510632524	28/07/1999	ESP	12.000.000,00	100,00	11.572.869,00	5,010	M	MI1A	0,700	12	FRCC	28/07/2029	334	14,510	02193	01091	00207	68283	00003
012805000510633112	22/10/2001	0510633112	28/07/1999	ESP	12.000.000,00	100,00	11.164.138,00	5,010	M	MI1A	0,700	12	FRCC	28/07/2019	214	14,510	03216	00271	00016	9677	00002
012805390510602666	22/10/2001	0510602666	28/07/1999	ESP	25.000.000,00	100,00	24.086.128,00	4,960	M	MI1A	0,650	12	FRCC	28/07/2029	334	14,460	03303	01135	00160	60957	00000
012802600510606937	22/10/2001	0510606937	28/07/1999	ESP	13.000.000,00	100,00	10.075.454,00	4,960	M	MI1A	0,650	12	FRCC	28/07/2019	214	14,460	04021	00117	00214	7859	00002
012805340510607897	22/10/2001	0510607897	28/07/1999	ESP	16.000.000,00	100,00	15.417.428,00	5,010	M	MI1A	0,700	12	FRCC	28/07/2029	334	14,510	03359	00482	00041	23588	00001
012802900510639167	22/10/2001	0510639167	28/07/1999	ESP	10.000.000,00	100,00	9.307.035,00	5,010	M	MI1A	0,700	12	FRCC	28/07/2019	214	14,510	01938	00542	00028	10259	00003
012805530519001735	22/10/2001	0519001735	28/07/1999	ESP	8.000.000,00	100,00	7.161.235,00	5,060	M	MI1A	0,750	12	FRCC	28/07/2014	154	14,560	01198	00441	00097	18043	00003
012803000510706804	22/10/2001	0510706804	28/07/1999	ESP	37.000.000,00	100,00	19.661.642,00	4,810	M	MI1A	0,500	12	FRCC	28/07/2024	274	14,310	02216	00756	00018	9003/A	00002
012802610510601611	22/10/2001	0510601611	29/07/1999	ESP	11.000.000,00	100,00	10.454.833,00	5,060	M	MI1A	0,750	12	FRCC	29/07/2024	274	14,560	04170	00266	00019	17774	00000
012805330510601624	22/10/2001	0510601624	29/07/1999	ESP	20.000.000,00	100,00	17.334.125,00	5,060	M	EU1A	0,750	12	FRCC	29/07/2024	274	14,560	02294	00453	00067	24523	00000
012805000510633833	22/10/2001	0510633833	29/07/1999	ESP	15.000.000,00	100,00	12.311.695,00	5,060	M	MI1A	0,750	12	FRCC	29/10/2022	253	14,560	02718	00297	00135	838	00004
012805000510632531	22/10/2001	0510632531	29/07/1999	ESP	15.000.000,00	100,00	14.480.092,00	5,060	M	MI1A	0,750	12	FRCC	29/07/2029	334	14,560	02975	00132	00075	2688N	00008
012805000510632062	22/10/2001	0510632062	29/07/1999	ESP	14.000.000,00	100,00	12.007.346,00	5,010	M	MI1A	0,700	12	FRCC	29/07/2011	118	14,510	00104	00104	00048	7094	00003
012803400510612211	22/10/2001	0510612211	29/07/1999	ESP	11.000.000,00	100,00	10.223.780,00	5,010	M	MI1A	0,700	12	FRCC	29/07/2019	214	14,510	01477	00062	00147	600TRI-N	00009
012803210510601307	22/10/2001	0510601307	29/07/1999	ESP	18.000.000,00	100,00	13.831.743,00	4,910	M	MI1A	0,600	12	FRCC	29/08/2025	287	14,410	04359	00418	00218	16091	00003
012804050510640556	22/10/2001	0510640556	29/07/1999	ESP	13.500.000,00	100,00	12.063.966,00	5,060	M	MI1A	0,750	12	FRCC	29/07/2019	214	14,560	02436	00776	00210	37528	00005
012803540510603902	22/10/2001	0510603902	29/07/1999	ESP	14.700.000,00	100,00	13.962.153,00	4,710	M	MI1A	0,400	12	FRCC	29/07/2024	274	14,210	02060	00600	00164	23744	00005
012803560510005264	22/10/2001	0510005264	29/07/1999	ESP	6.100.000,00	100,00	5.451.364,00	5,060	M	MI1A	0,750	12	FRCC	29/07/2014	154	14,560	02073	00381	00162	1711	00007
012805280510605497	22/10/2001	0510605497	29/07/1999	ESP	20.000.000,00	100,00	19.290.982,00	5,060	M	MI1A	0,750	12	FRCC	29/07/2029	334	14,560	01558	00439	00042	15706	00004
012805090519003602	22/10/2001	0519003602	29/07/1999	ESP	17.500.000,00	100,00	14.738.285,00	5,060	M	MI1A	0,750	12	FRCC	29/01/2017	184	14,560	02445	00322	00202	3490	00008
012805280510605266	22/10/2001	0510605266	29/07/1999	ESP	14.000.000,00	100,00	13.514.757,00	5,060	M	MI1A	0,750	12	FRCC	29/07/2029	334	14,560	01365	00278	00079	6531	00010
012805020510603287	22/10/2001	0510603287	29/07/1999	ESP	17.000.000,00	100,00	15.188.981,00	5,010	M	MI1A	0,700	12	FRCC	29/07/2014	154	14,510	02020	01069	00021	41478	00000
012803150510001877	22/10/2001	0510001877	29/07/1999	ESP	19.000.000,00	100,00	16.363.041,00	4,860	M	MI1A	0,550	12	FRCC	29/07/2024	274	14,360	00000	00275	00100	17375	00005
012803100510602885	22/10/2001	0510602885	29/07/1999	ESP	15.000.000,00	100,00	11.006.945,00	4,910	M	MI1A	0,600	12	FRCC	29/07/2019	214	14,410	00000	00621	00129	39992	00003
012803130510701063	22/10/2001	0510701063	29/07/1999	ESP	5.400.000,00	100,00	4.608.816,00	4,910	M	MI1A	0,600	12	FRCC	29/07/2011	118	14,410	01597	00344	00121	21662	00003
012805050519004081	22/10/2001	0519004081	29/07/1999	ESP	18.000.000,00	100,00	13.615.456,00	4,850	M	MI1A	0,540	12	FRCC	29/06/2012	129	14,350	01503	00014	00129	9416	00007
012805050519004144	22/10/2001	0519004144	29/07/1999	ESP	9.000.000,00	100,00	8.673.589,00	5,060	M	MI1A	0,750	12	FRCC	29/07/2029	334	14,560	00799	00799	00133	33089	00002
012806310510603437	22/10/2001	0510603437	29/07/1999	ESP	7.000.000,00	100,00	6.522.439,00	5,160	M	MI1A	0,850	12	FRCC	29/07/2019	214	14,660	00373	00373	00010	26460	00004
012803960510003974	22/10/2001	0510003974	29/07/1999	ESP	2.500.000,00	100,00	2.234.160,00	5,060	M	MI1A	0,750	12	FRCC	29/07/2014	154	14,560	01500	00101	00096	14509	00004
012804000510639361	22/10/2001	0510639361	29/07/1999	ESP	11.000.000,00	100,00	8.801.868,00	5,060	M	MI1A	0,750	12	FRCC	29/09/2012	132	14,560	01942	00793	00098	45532	00001
012806040510005932	22/10/2001	0510005932	29/07/1999	ESP	5.500.000,00	100,00	5.125.755,00	5,210	M	MI1A	0,900	12	FRCC	29/07/2019	214	14,710	02451	00274	00152	19827	00000
012806030510003481	22/10/2001	0510003481	29/07/1999	ESP	12.000.000,00	100,00	9.618.978,00	5,060	M	MI1A	0,750	12	FRCC	29/07/2014	154	14,560	02485	00934	00137	795	00005
012802400519613215	22/10/2001	0519613215	29/07/1999	ESP	19.000.000,00	100,00	12.699.974,00	4,960	M	MI1A	0,650	12	FRCC	29/07/2014	154	14,460	02221	00004	00145	196	00017
012800240510604433	22/10/2001	0510604433	29/07/1999	ESP	7.500.000,00	100,00	6.992.177,00	5,060	M	MI1A	0,750	12	FRCC	29/07/2019	214	14,560	03053	00025	00200	1526	00003
012800420510604311	22/10/2001	0510604311	29/07/1999	ESP	12.800.000,00	100,00	10.825.825,00	5,060	M	MI1A	0,750	12	FRCC	29/07/2017	190	14,560	01959	00283	00217	22166	00003
012800280510607013	22/10/2001	0510607013	29/07/1999	ESP	16.000.000,00	100,00	7.427.079,00	5,010	M	MI1A	0,700	12	FRCC	29/07/2014	154	14,510	00078	00000	00064	5496	00004
012800460510607367	22/10/2001	0510607367	29/07/1999	ESP	14.000.000,00	100,00	10.591.645,00	4,910	M	MI1A	0,600	12	FRCC	29/08/2015	167	14,410	03715	00246	00065	24735	00006
012800520510605427	22/10/2001	0510605427	29/07/1999	ESP	12.000.000,00	100,00	9.848.711,00	5,060	M	MI1A	0,750	12	FRCC	29/07/2009	94	14,560	01256	00680	00208	39866	00006
012800100510622871	22/10/2001	0510622871	29/07/1999	ESP	15.000.000,00	100,00	11.085.537,00	5,060	M	MI1A	0,750	12	FRCC	29/07/2014	154	14,560	02534	00541	00216	20059	00011
012800460510607304	22/10/2001	0510607304	29/07/1999	ESP	20.400.000,00	100,00	14.568.651,00	5,060	M	MI1A	0,750	12	FRCC	29/07/2024	274	14,560	03809	00336	00038	8714	00000
012800480519009133	22/10/2001	0519009133	29/07/1999	ESP	13.000.000,00	100,00	11.200.956,00	5,310	M	MI1A	1,000	12	FRCC	29/07/2011	118	14,810	01410	01062	00209	31861-N	00005
012800120510605156	22/10/2001	0510605156	29/07/1999	ESP	15.000.000,00	100,00	11.931.199,00	5,010	M	MI1A	0,700	12	FRCC	29/07/2019	214	14,510	00000	01062	00061	7004	00000
012801400519009316	22/10/2001	0519009316	29/07/1999	ESP	12.000.000,00	100,00	11.425.790,00	5,060	M	MI1A	0,750	12	FRCC	29/07/2024	274	14,560	02636	01897	00053	1961	00007
012800160510606224	22/10/2001	0510606224	29/07/1999	ESP	18.000.000,00	100,00	15.767.125,00	5,060	M	MI1A	0,750	12	FRCC	29/06/2016	177	14,560	02015	00524	00001	30981	00006
012800140510605907	22/10/2001	0510605907	29/07/1999	ESP	17.600.000,00	100,00	12.878.541,00	5,060	M	MI1A	0,750	12	FRCC	29/07/2029	334	14,560	00850	00103	00201	6147	00005
012800140510605921	22/10/2001	0510605921	29/07/1999	ESP	16.927.400,00	100,00	15.158.863,00	5,060	M	MI1A	0,750	12	FRCC	29/07/2014	154	14,560	00850	00103	00206	6148	00005
012800180510608354	22/10/2001	0510608354	29/07/1999	ESP	19.000.000,00	100,00	18.294.913,00	5,060	M	MI1A	0,750	12	FRCC	29/07/2029	334	14,560	00936	00094	00038	8104	00006
012801530519006844	22/10/2001	0519006844	29/07/1999	ESP	6.000.000,00	100,00	4.151.828,00	5,110	M	MI1A	0,800	12	FRCC	29/07/2014	154	14,610	01926	00185	00079	21189	00006
012800810519003755	22/10/2001	0519003755	29/07/1999	ESP	6.000.000,00	100,00	5.118.193,00	4,810	M	MI1A	0,500	12	FRCC	29/04/2011	115	14,310	01399	01053	00020	43636	00000
012801000510611943	22/10/2001	0510611943	29/07/1999	ESP	28.000.000,00	100,00	26.322.175,00	4,960	M	MI1A	0,650	12	FRCC	29/07/2021	238	14,460	00000	00445	00173	14527	00007
012801200519003724	22/10/2001	0519003724	29/07/1999	ESP	8.000.000,00	100,00	7.602.215,00	5,010	M	MI1A	0,700	12	FRCC	29/07/2024	274	14,510	01021	00582	00022	55048	00006
012801100510607354	22/10/2001	0510607354	29/07/1999	ESP	16.956.773,00	100,00	12.446.912,00	5,010	M	MI1A	0,700	12	FRCC	04/03/2016	173	14,510	01243	00285	00132	19438	00004
012802010510603917	22/10/2001	0510603917	29/07/1999	ESP	7.500.000,00	100,00	5.091.341,00	4,910	M	MI1A	0,600	12	FRCC	29/12/2007	75	14,410	01317	00156	00188	12147	00003
012802000510610153	22/10/2001	0510610153	29/07/1999	ESP	20.000.000,00	100,00	16.736.619,00	5,060	M	MI1A	0,750	12	FRCC	29/05/2013	140	14,560	01509	00058	00075	3766	00000
012802000510610167	22/10/2001	0510610167	29/07/1999	ESP	28.000.000,00	100,00	26.636.553,00	5,060	M	MI1A	0,750	12	FRCC	29/07/2024	274	14,560	01509	00058	00065	3764	00000
012802100510603387	22/10/2001	0510603387	29/07/1999	ESP	5.000.000,00	100,00	3.457.485,00	5,060	M	MI1A	0,750	12	FRCC	29/07/2011	118	14,560	01311	00195	00129	12197	00000
012801200519003633	22/10/2001	0519003633	29/07/1999	ESP	6.500.000,00	100,00	4.865.828,00	4,910	M	MI1A	0,600	12	FRCC	29/07/2009	94	14,410	01332	00893	00109	54982	00008
012801000510611726	22/10/2001	0510611726	29/07/1999	ESP	9.000.000,00	100,00	7.668.867,00	5,060	M	MI1A	0,750	12	FRCC	29/07/2019	214	14,560	01338	01338	00189	76808	00004
012802000510610174	22/10/2001	0510610174	29/07/1999	ESP	13.355.000,00	100,00	8.044.166,00	5,060	M	MI1A	0,750	12	FRCC	29/07/2019	214	14,560	01509	00058	00070	3765	00000
012802000510610237	22/10/2001	0510610237	29/07/1999	ESP	16.000.000,00	100,00	14.888.400,00	5,060	M	MI1A	0,750	12	FRCC	29/07/2019	214	14,560	00856	00027	00022	2092	00000
012807010510606713	22/10/2001	0510606713	29/07/1999	ESP	9.900.000,00	100,00	8.856.537,00	5,060	M	MI1A	0,750	12	FRCC	29/07/2014	154	14,560	01905	00068	00181	3.839	00002
012807300519010417	22/10/2001	0519010417	29/07/1999	ESP	13.800.000,00	100,00	13.321.678,00	5,060	M	MI1A	0,750	12	FRCC	29/07/2029	334	14,560	01257	00256	00059	12214	00003
012806800510008507	22/10/2001	0510008507	29/07/1999	ESP	15.500.000,00	100,00	12.368.533,00	4,910	M	MI1A	0,600	12	FRCC	29/06/2017	189	14,410	02241	00055	00087	3750	00001
012837360519778894	22/10/2001	0519778894	29/07/1999	ESP	27.000.000,00	100,00	25.069.758,00	5,010	M	MI1A	0,700	12	FRCC	29/07/2019	214	14,510	02427	00532	00153	1385	00000
012807500510611361	22/10/2001	0510611361	29/07/1999	ESP	25.000.000,00	100,00	21.414.429,00	5,060	M	MI1A	0,750	12	FRCC	29/07/2019	214	14,560	00000	00000	00217	4395	00003
012806610519005511	22/10/2001	0519005511	29/07/1999	ESP	22.000.000,00	100,00	14.278.313,00	5,060	M	MI1A	0,750	12	FRCC	29/03/2015	162	14,560	00778	00209	00185	26573	00002
012806510519006362	22/10/2001	0519006362	29/07/1999	ESP	6.500.000,00	100,00	6.042.503,00	5,060	M	MI1A	0,750	12	FRCC	29/07/2019	214	14,560	02414	00111	00133	7970	00000
012806620519003853	22/10/2001	0519003853	29/07/1999	ESP	20.000.000,00	100,00	16.900.877,00	5,060	M	MI1A	0,750	12	FRCC	29/07/2014	154	14,560	00000	00226	00129	4353-N	00004
012806600519002794	22/10/2001	0519002794	29/07/1999	ESP	9.500.000,00	100,00	8.873.597,00	5,560	M	MI1A	1,250	12	FRCC	29/07/2019	214	15,060	01753	00195	00152	16797	00000
012833780519779502	22/10/2001	0519779502	29/07/1999	ESP	13.000.000,00	100,00	10.163.555,00	5,640	M	MI1A	0,750	12	FRCC	29/07/2019	214	15,140	04100	00516	00031	54955	00000
012847650510600046	22/10/2001	0510600046	29/07/1999	ESP	15.000.000,00	100,00	14.313.456,00	5,210	M	MI1A	0,900	6	FRCC	29/07/2024	274	14,710	02320	00088	00155	4099	00000
012806470519991496	22/10/2001	0519991496	29/07/1999	ESP	6.500.000,00	100,00	6.048.612,00	5,060	M	EU1A	0,750	12	FRCC	29/07/2019	214	14,560	00710	00060	00032	7926	00004
012806470519991517	22/10/2001	0519991517	29/07/1999	ESP	12.000.000,00	100,00	5.246.636,00	4,810	M	EU1A	0,500	12	FRCC	29/02/2008	77	14,310	00871	00293	00048	24420	00001
012807840510604437	22/10/2001	0510604437	29/07/1999	ESP	6.000.000,00	100,00	4.936.397,00	5,110	M	MI1A	0,800	12	FRCC	29/07/2009	94	14,610	00000	00000	00000	10149	00000
012807600510607682	22/10/2001	0510607682	29/07/1999	ESP	6.500.000,00	100,00	6.055.384,00	5,110	M	MI1A	0,800	12	FRCC	29/07/2019	214	14,610	01065	00350	00016	22534	00002
012808020510607325	22/10/2001	0510607325	29/07/1999	ESP	20.000.000,00	100,00	19.330.578,00	5,210	M	MI1A	0,900	12	FRCC	29/07/2029	334	14,710	01165	00168	00241	9842	00002
012808020510607276	22/10/2001	0510607276	30/07/1999	ESP	7.000.000,00	100,00	2.620.453,00	5,310	M	MI1A	1,000	12	FRCC	30/07/2019	214	14,810	01858	00123	00148	12517	00005
012808760519007917	22/10/2001	0519007917	30/07/1999	ESP	8.000.000,00	100,00	6.393.037,00	5,310	M	MI1A	1,000	12	FRCC	30/07/2014	154	14,810	00256	00256	00001	19483	00000
012808520519004092	22/10/2001	0519004092	30/07/1999	ESP	10.000.000,00	100,00	9.303.430,00	4,960	M	MI1A	0,650	12	FRCC	30/07/2019	214	14,460	01988	00256	00010	19489	00001
012807600510607675	22/10/2001	0510607675	30/07/1999	ESP	10.000.000,00	100,00	7.832.332,00	5,210	M	MI1A	0,900	12	FRCC	30/07/2019	214	14,710	01709	00063	00049	4520	00006
012806450519008134	22/10/2001	0519008134	30/07/1999	ESP	3.000.000,00	100,00	2.858.848,00	5,310	M	MI1A	1,000	12	FRCC	30/07/2024	274	14,810	00392	00073	00218	7022	00004
012807960510605205	22/10/2001	0510605205	30/07/1999	ESP	6.000.000,00	100,00	5.152.758,00	5,060	M	MI1A	0,750	12	FRCC	30/07/2011	118	14,560	01482	00704	00066	19475	00007
012807810510609033	22/10/2001	0510609033	30/07/1999	ESP	17.500.000,00	100,00	10.865.331,00	5,110	M	MI1A	0,800	12	FRCC	30/07/2014	154	14,610	01519	00725	00101	2495A	00007
012806450519008155	22/10/2001	0519008155	30/07/1999	ESP	10.000.000,00	100,00	9.537.726,00	5,310	M	MI1A	1,000	12	FRCC	30/07/2024	274	14,810	00836	00444	00145	39006	00001
012865250519779436	22/10/2001	0519779436	30/07/1999	ESP	15.500.000,00	100,00	13.440.246,00	5,010	M	MI1A	0,700	12	FRCC	30/07/2019	214	14,510	01862	00284	00197	15229	00000
012834810519779521	22/10/2001	0519779521	30/07/1999	ESP	5.500.000,00	100,00	4.915.154,00	5,060	M	MI1A	0,750	12	FRCC	30/07/2014	154	14,560	01712	00144	00073	14283	00000
012831230519000035	22/10/2001	0519000035	30/07/1999	ESP	10.000.000,00	100,00	8.211.264,00	5,160	M	MI1A	0,850	12	FRCC	30/07/2009	94	14,660	01527	00144	00183	11442	00005
012834780510700035	22/10/2001	0510700035	30/07/1999	ESP	6.000.000,00	100,00	5.141.721,00	5,540	M	MI1A	0,650	12	FRCC	30/07/2011	118	15,040	01541	00081	00163	2573/B	00008
012844530510004622	22/10/2001	0510004622	30/07/1999	ESP	4.000.000,00	100,00	3.718.463,00	5,060	M	MI1A	0,750	12	FRCC	30/07/2019	214	14,560	00925	00146	00018	16184	00000
012832660510600052	22/10/2001	0510600052	30/07/1999	ESP	12.000.000,00	100,00	9.304.825,00	5,160	M	MI1A	0,850	12	FRCC	30/11/2018	206	14,660	00831	00221	00107	15801	00000
012807350519010415	22/10/2001	0519010415	30/07/1999	ESP	5.250.000,00	100,00	3.904.043,00	5,110	M	MI1A	0,800	12	FRCC	30/07/2019	214	14,610	01512	00000	00143	31266	00005
012807340510606543	22/10/2001	0510606543	30/07/1999	ESP	5.000.000,00	100,00	4.108.160,00	5,060	M	MI1A	0,750	12	FRCC	30/07/2009	94	14,560	01338	00689	00056	32922	00006
012836770510000045	22/10/2001	0510000045	30/07/1999	ESP	20.000.000,00	100,00	16.334.545,00	5,490	M	MI1A	0,600	12	FRCC	30/07/2029	334	14,990	01493	00147	00174	7483	00000
012835550519779217	22/10/2001	0519779217	30/07/1999	ESP	10.000.000,00	100,00	9.662.954,00	5,890	M	MI1A	1,000	12	FRCC	30/07/2029	334	15,390	02485	00000	00146	34288	00000
012802000510610244	22/10/2001	0510610244	30/07/1999	ESP	7.000.000,00	100,00	5.287.521,00	5,060	M	MI1A	0,750	12	FRCC	30/12/2012	135	14,560	01634	00060	00192	6689	00000
012800750510603063	22/10/2001	0510603063	30/07/1999	ESP	15.000.000,00	100,00	10.663.433,00	5,310	M	MI1A	1,000	12	FRCC	29/12/2021	243	14,810	01782	00638	00141	11481	00006
012802010510603952	22/10/2001	0510603952	30/07/1999	ESP	12.500.000,00	100,00	3.805.449,00	5,060	M	MI1A	0,750	12	FRCC	30/07/2019	214	14,560	01613	00084	00163	9764	00002
012801800510608495	22/10/2001	0510608495	30/07/1999	ESP	21.000.000,00	100,00	18.477.887,00	5,060	M	MI1A	0,750	12	FRCC	30/12/2017	195	14,560	01004	00000	00035	68531	00008
012801800510608502	22/10/2001	0510608502	30/07/1999	ESP	12.000.000,00	100,00	10.735.202,00	5,060	M	MI1A	0,750	12	FRCC	30/07/2014	154	14,560	01976	00115	00100	12383	00003
012801400519009323	22/10/2001	0519009323	30/07/1999	ESP	9.000.000,00	100,00	8.366.543,00	5,060	M	MI1A	0,750	12	FRCC	30/07/2019	214	14,560	03029	02241	00010	18133	00004
012800570510606041	22/10/2001	0510606041	30/07/1999	ESP	9.500.000,00	100,00	8.848.465,00	5,060	M	MI1A	0,750	12	FRCC	30/07/2019	214	14,560	02715	00598	00079	27337	00007
012801500510608654	22/10/2001	0510608654	30/07/1999	ESP	10.500.000,00	100,00	10.005.958,00	5,310	M	MI1A	1,000	12	FRCC	30/07/2024	274	14,810	00612	00184	00000	6203	00001
012800560510603275	22/10/2001	0510603275	30/07/1999	ESP	40.000.000,00	100,00	28.884.043,00	5,060	M	EU1A	0,750	12	FRCC	30/07/2014	154	14,560	00493	00014	00030	1396	00000
012800150510604676	22/10/2001	0510604676	30/07/1999	ESP	14.000.000,00	100,00	10.450.263,00	5,060	M	MI1A	0,750	12	FRCC	30/07/2010	106	14,560	01262	00955	00180	41352	00004
012800190510603406	22/10/2001	0510603406	30/07/1999	ESP	6.500.000,00	100,00	6.188.962,00	5,060	M	MI1A	0,750	12	FRCC	30/07/2024	274	14,560	00147	00000	00130	12880	00000
012800580510607407	22/10/2001	0510607407	30/07/1999	ESP	35.000.000,00	100,00	24.353.185,00	4,960	M	MI1A	0,650	12	FRCC	30/07/2014	154	14,460	01794	01323	00032	76893	00004

142

BANKINTER 3 FONDO DE TITULIZACION HIPOTECARIA

CARTERA DE PARTICIPACIONES HIPOTECARIAS

NUM.PARTICIP.	FEC.EMI.	NUM.PREST.	F.APERT.	DIV.	CAPITAL INIC.	%PART.	CAPITAL PEND.	%NOMIN.	(1)	(2)	DIFERE.	(3)	(4)	F.VENCI.	(5)	%DEMORA	TOMO	LIBRO	FOLIO	FINCA	INSC.
012800480519009315	22/10/2001	0519009315	30/07/1999	ESP	14.600.000,00	100,00	13.613.229,00	5,110	M	MI1A	0,800	12	FRCC	30/04/2027	307	14,610	03631	00878	00126	22706	00005
012800900510605801	22/10/2001	0510605801	30/07/1999	ESP	14.250.000,00	100,00	12.611.952,00	5,060	M	MI1A	0,750	12	FRCC	30/07/2029	334	14,560	01271	00763	00197	14987	00003
012800850510604984	22/10/2001	0510604984	30/07/1999	ESP	14.000.000,00	100,00	5.427.310,00	5,060	M	MI1A	0,750	6	FRCC	30/07/2014	154	14,560	01531	00605	00065	22673	00010
012800460510607423	22/10/2001	0510607423	30/07/1999	ESP	3.100.000,00	100,00	2.378.616,00	5,310	M	MI1A	1,000	12	FRCC	30/07/2007	70	14,810	03567	00111	00198	14631 6	00000
012800540510603567	22/10/2001	0510603567	30/07/1999	ESP	21.000.000,00	100,00	19.995.146,00	5,060	M	MI1A	0,750	12	FRCC	30/07/2024	274	14,560	02077	00072	00058	1135	00000
012800250510605043	22/10/2001	0510605043	30/07/1999	ESP	21.000.000,00	100,00	19.769.466,00	4,960	M	MI1A	0,650	12	FRCC	30/07/2029	334	14,460	01710	00196	00101	6764	00000
012800460510607444	22/10/2001	0510607444	30/07/1999	ESP	10.750.000,00	100,00	2.031.401,00	5,210	M	MI1A	0,900	12	FRCC	30/07/2029	334	14,710	03177	00056	00032	4237	00008
012800380510603586	22/10/2001	0510603586	30/07/1999	ESP	11.000.000,00	100,00	10.235.772,00	5,060	M	MI1A	0,750	12	FRCC	30/07/2019	214	14,560	01359	00241	00079	23585	00003
012800380510603607	22/10/2001	0510603607	30/07/1999	ESP	28.000.000,00	100,00	24.756.581,00	5,060	M	MI1A	0,750	12	FRCC	30/07/2013	142	14,560	01533	00032	00154	1559	00009
012806210510006012	22/10/2001	0510006012	30/07/1999	ESP	6.000.000,00	100,00	5.584.218,00	5,110	M	MI1A	0,800	12	FRCC	30/07/2019	214	14,610	01336	00072	00195	6049	00001
012806070510003702	22/10/2001	0510003702	30/07/1999	ESP	8.000.000,00	100,00	7.444.194,00	5,060	M	MI1A	0,750	12	FRCC	30/07/2019	214	14,560	02729	00994	00034	28879	00007
012803960510004002	22/10/2001	0510004002	30/07/1999	ESP	9.000.000,00	100,00	8.553.957,00	5,060	M	MI1A	0,750	12	FRCC	30/07/2024	274	14,560	01482	00025	00182	1907	00006
012804010510640195	22/10/2001	0510640195	30/07/1999	ESP	10.000.000,00	100,00	6.269.505,00	5,010	M	MI1A	0,700	12	FRCC	30/08/2011	119	14,510	02622	01117	00211	53385	00003
012806210510004773	22/10/2001	0510004773	30/07/1999	ESP	16.500.000,00	100,00	15.737.248,00	5,310	M	MI1A	1,000	12	FRCC	30/07/2024	274	14,810	01616	00844	00017	64780	00000
012805040510604976	22/10/2001	0510604976	30/07/1999	ESP	21.000.000,00	100,00	19.984.179,00	5,160	M	MI1A	0,850	12	FRCC	30/07/2024	274	14,660	01226	00552	00169	268	00008
012803130510701084	22/10/2001	0510701084	30/07/1999	ESP	10.000.000,00	100,00	8.546.917,00	4,830	M	MI1A	0,520	12	FRCC	30/07/2011	118	14,330	01269	00139	00175	16499	00008
012805110510606243	22/10/2001	0510606243	30/07/1999	ESP	14.000.000,00	100,00	13.492.255,00	5,060	M	MI1A	0,750	12	FRCC	30/07/2029	334	14,560	02861	00365	00062	14284	00006
012803020510603913	22/10/2001	0510603913	30/07/1999	ESP	28.000.000,00	100,00	27.251.544,00	4,960	M	MI1A	0,650	12	FRCC	30/07/2034	394	14,460	01706	00972	00127	24899	00005
012803120510602901	22/10/2001	0510602901	30/07/1999	ESP	14.000.000,00	100,00	12.842.815,00	5,060	M	MI1A	0,750	12	FRCC	30/07/2024	274	14,560	00978	00739	00130	32541/B	00006
012803540510603776	22/10/2001	0510603776	30/07/1999	ESP	25.000.000,00	100,00	16.307.021,00	4,960	M	MI1A	0,650	12	FRCC	30/07/2029	334	14,460	01686	00421	00000	23316	00002
012803800512570004	22/10/2001	0512570004	30/07/1999	ESP	9.000.000,00	100,00	7.607.433,00	5,060	M	MI1A	0,750	12	FRCC	30/12/2016	183	14,560	02175	00905	00181	72048	00001
012805000510633105	22/10/2001	0510633105	30/07/1999	ESP	6.000.000,00	100,00	4.412.443,00	5,010	M	MI1A	0,700	12	FRCC	30/07/2014	154	14,510	02050	01707	00075	109047	00005
012805000510633665	22/10/2001	0510633665	30/07/1999	ESP	15.000.000,00	100,00	13.955.162,00	5,010	M	MI1A	0,700	12	FRCC	30/07/2019	214	14,510	01853	00978	00176	39536	00003
012805000510633021	22/10/2001	0510633021	30/07/1999	ESP	12.500.000,00	100,00	11.629.791,00	5,010	M	MI1A	0,700	12	FRCC	30/07/2019	214	14,510	03190	00509	00002	17530	00005
012805000510633371	22/10/2001	0510633371	30/07/1999	ESP	18.000.000,00	100,00	10.335.734,00	5,010	M	MI1A	0,700	12	FRCC	30/11/2007	74	14,510	03172	00499	00166	17248	00004
012803400510612267	22/10/2001	0510612267	30/07/1999	ESP	17.500.000,00	100,00	16.648.255,00	4,810	M	MI1A	0,500	12	FRCC	30/07/2024	274	14,310	01340	00283	00098	1207-S	00018
012805330510601617	22/10/2001	0510601617	30/07/1999	ESP	18.500.000,00	100,00	17.829.064,00	5,060	M	MI1A	0,750	12	FRCC	30/07/2029	334	14,560	00589	00014	00208	1396	00000
012805380510608797	22/10/2001	0510608797	30/07/1999	ESP	12.500.000,00	100,00	11.177.408,00	4,960	M	MI1A	0,650	12	FRCC	30/07/2034	394	14,460	01853	00978	00216	39552	00003
012805330510601393	22/10/2001	0510601393	30/07/1999	ESP	8.000.000,00	100,00	6.181.393,00	4,960	M	MI1A	0,650	12	FRCC	30/03/2013	138	14,460	01834	00196	00161	12092	00000
012805530519001763	22/10/2001	0519001763	30/07/1999	ESP	12.000.000,00	100,00	8.307.597,00	5,060	M	MI1A	0,750	12	FRCC	30/08/2008	83	14,560	02893	00188	00060	12656	00001
012806330519000205	22/10/2001	0519000205	30/07/1999	ESP	6.000.000,00	100,00	5.412.258,00	6,060	M	MI1A	1,750	12	FRCC	30/07/2014	154	15,560	02533	01394	00190	100159	00003
012806310510603507	22/10/2001	0510603507	30/07/1999	ESP	5.000.000,00	100,00	4.768.046,00	5,310	M	MI1A	1,000	12	FRCC	30/07/2024	274	14,810	01870	00840	00086	27027	00000
012805700510607114	22/10/2001	0510607114	30/07/1999	ESP	7.000.000,00	100,00	4.158.783,00	4,810	M	MI1A	0,500	12	FRCC	30/07/2004	34	14,310	00872	00557	00001	36084	00002
012806370519006145	22/10/2001	0519006145	02/08/1999	ESP	4.500.000,00	100,00	4.050.419,00	6,060	M	MI1A	1,500	12	FRCC	02/08/2014	154	15,560	01849	01398	00021	111882	00003
012805380510608867	22/10/2001	0510608867	02/08/1999	ESP	18.000.000,00	100,00	15.582.926,00	4,810	M	MI1A	0,500	12	FRCC	02/12/2020	230	14,310	01951	01033	00131	41099	00003
012803500510515957	22/10/2001	0510515957	02/08/1999	ESP	11.000.000,00	100,00	10.459.628,00	4,810	M	MI1A	0,500	12	FRCC	02/08/2024	274	14,310	01231	00931	00112	22742	00003
012803500510516006	22/10/2001	0510516006	02/08/1999	ESP	16.000.000,00	100,00	14.147.798,00	4,810	M	MI1A	0,500	12	FRCC	02/09/2021	239	14,310	00896	00671	00179	38530	00009
012803000510706685	22/10/2001	0510706685	02/08/1999	ESP	8.000.000,00	100,00	5.562.792,00	4,810	M	MI1A	0,500	12	FRCC	02/11/2010	109	14,310	01605	00120	00084	12118	00003
012805000510633637	22/10/2001	0510633637	02/08/1999	ESP	20.000.000,00	100,00	18.597.257,00	5,010	M	MI1A	0,700	12	FRCC	02/08/2019	214	14,510	02109	00258	00066	19563	00004
012803150510001905	22/10/2001	0510001905	02/08/1999	ESP	17.000.000,00	100,00	15.816.999,00	4,910	M	MI1A	0,600	12	FRCC	02/08/2019	214	14,410	00000	00200	00048	14362	00004
012804050510640675	22/10/2001	0510640675	02/08/1999	ESP	19.000.000,00	100,00	14.628.629,00	4,960	M	MI1A	0,650	12	FRCC	02/08/2019	214	14,460	02647	00964	00185	38505	00000
012805260510606041	22/10/2001	0510606041	02/08/1999	ESP	24.000.000,00	100,00	23.117.368,00	5,060	M	MI1A	0,750	12	FRCC	02/08/2029	334	14,560	01138	00060	00075	5479	00002
012806030510003495	22/10/2001	0510003495	02/08/1999	ESP	10.000.000,00	100,00	9.664.385,00	5,060	M	MI1A	0,750	12	FRCC	02/08/2029	334	14,560	02632	01070	00208	17013	00005
012806300510608896	22/10/2001	0510608896	02/08/1999	ESP	6.300.000,00	100,00	4.009.916,00	5,310	M	MI1A	1,000	12	FRCC	02/10/2009	96	14,810	01560	01016	00209	62232	00003
012800160510606161	22/10/2001	0510606161	02/08/1999	ESP	13.000.000,00	100,00	5.232.247,00	5,060	M	MI1A	0,750	12	FRCC	02/09/2008	83	14,560	01161	00460	00117	37725	00004
012801530519006676	22/10/2001	0519006676	02/08/1999	ESP	13.000.000,00	100,00	12.543.475,00	5,060	M	MI1A	0,750	12	FRCC	02/08/2029	334	14,560	02119	00313	00198	1752	00009
012801510510607752	22/10/2001	0510607752	02/08/1999	ESP	5.000.000,00	100,00	3.438.502,00	5,060	M	MI1A	0,750	12	FRCC	02/09/2010	107	14,560	00573	00000	00109	3023	00001
012802000510610251	22/10/2001	0510610251	02/08/1999	ESP	7.500.000,00	100,00	6.319.618,00	5,060	M	MI1A	0,750	12	FRCC	02/08/2014	154	14,560	01299	00611	00073	50767	00000
012800680510004507	22/10/2001	0510004507	02/08/1999	ESP	17.000.000,00	100,00	15.531.514,00	5,010	M	MI1A	0,700	12	FRCC	02/04/2013	138	14,510	02161	00000	00175	21652N	00000
012806510519006523	22/10/2001	0519006523	02/08/1999	ESP	15.000.000,00	100,00	11.427.163,00	5,060	M	MI1A	0,750	12	FRCC	02/02/2013	136	14,560	01751	00193	00135	16589	00000
012807800510620365	22/10/2001	0510620365	02/08/1999	ESP	9.000.000,00	100,00	4.594.163,00	5,060	M	MI1A	0,750	12	FRCC	02/12/2014	158	14,560	00000	00000	00000	15519	00000
012830440519000103	22/10/2001	0519000103	02/08/1999	ESP	23.000.000,00	100,00	21.432.405,00	5,060	M	MI1A	0,750	12	FRCC	02/08/2019	214	14,560	03190	00099	00142	7195	00001
012807510510604166	22/10/2001	0510604166	03/08/1999	ESP	16.000.000,00	100,00	10.809.709,00	5,010	M	MI1A	0,700	12	FRCC	03/08/2019	214	14,510	02697	02138	00081	20638	00005
012806510519006544	22/10/2001	0519006544	03/08/1999	ESP	15.000.000,00	100,00	13.928.539,00	4,960	M	MI1A	0,650	12	FRCC	03/08/2019	214	14,460	00004	00066	00066	4914	00005
012837750519774614	22/10/2001	0519774614	03/08/1999	ESP	10.000.000,00	100,00	5.950.249,00	5,310	M	MI1A	0,750	12	FRCC	03/08/2004	34	14,810	00428	00341	00107	35237	00004
012860520519779082	22/10/2001	0519779082	03/08/1999	ESP	10.000.000,00	100,00	6.916.691,00	5,060	M	MI1A	0,750	12	FRCC	03/08/2009	94	14,560	00841	00126	00199	6673	00000
012807300519010844	22/10/2001	0519010844	03/08/1999	ESP	7.500.000,00	100,00	7.239.754,00	5,210	M	MI1A	0,900	12	FRCC	03/08/2029	334	14,710	00000	00000	00000	1800	00000
012832660510600073	22/10/2001	0510600073	03/08/1999	ESP	10.800.000,00	100,00	10.280.675,00	5,410	M	MI1A	0,850	12	FRCC	03/08/2024	274	14,910	02445	00027	00040	982	00000
012807200510608755	22/10/2001	0510608755	03/08/1999	ESP	7.000.000,00	100,00	6.760.705,00	5,110	M	MI1A	0,800	12	FRCC	03/08/2029	334	14,610	01533	00881	00032	55686	00000
012807200510608804	22/10/2001	0510608804	03/08/1999	ESP	13.000.000,00	100,00	11.456.934,00	5,060	M	MI1A	0,750	12	FRCC	03/08/2014	154	14,560	01592	00875	00082	24883	00000
012800810519003832	22/10/2001	0519003832	03/08/1999	ESP	26.000.000,00	100,00	17.225.278,00	4,960	M	MI1A	0,650	12	FRCC	03/08/2029	334	14,460	02408	00464	00079	23058	00000
012801200519003682	22/10/2001	0519003682	03/08/1999	ESP	4.000.000,00	100,00	3.429.664,00	5,060	M	MI1A	0,750	12	FRCC	03/08/2011	118	14,560	01317	00878	00152	91248	00003
012801500510608661	22/10/2001	0510608661	03/08/1999	ESP	25.000.000,00	100,00	20.727.321,00	5,060	M	MI1A	0,750	12	FRCC	03/08/2029	334	14,560	01352	00527	00173	19338	00001
012800160510606301	22/10/2001	0510606301	03/08/1999	ESP	11.400.000,00	100,00	7.361.853,00	5,060	M	MI1A	0,750	12	FRCC	03/01/2015	159	14,560	01484	00083	00025	4413	00006
012801400519009344	22/10/2001	0519009344	03/08/1999	ESP	3.000.000,00	100,00	2.856.989,00	5,060	M	MI1A	0,750	12	FRCC	03/12/2023	266	14,560	03017	02232	00106	16840	00004
012800150510604697	22/10/2001	0510604697	03/08/1999	ESP	13.950.000,00	100,00	13.594.886,00	5,060	M	MI1A	0,750	12	FRCC	03/08/2034	394	14,560	02839	00295	00043	15027	00005
012801500510608675	22/10/2001	0510608675	03/08/1999	ESP	25.000.000,00	100,00	7.212.089,00	5,060	M	MI1A	0,750	12	FRCC	03/11/2026	301	14,560	01352	00527	00173	19340	00001
012801610510603443	22/10/2001	0510603443	03/08/1999	ESP	10.000.000,00	100,00	8.212.043,00	5,060	M	MI1A	0,750	12	FRCC	03/08/2009	94	14,560	00000	00000	00000	56042	00000
012800150510604641	22/10/2001	0510604641	03/08/1999	ESP	17.500.000,00	100,00	16.406.601,00	5,060	M	MI1A	0,750	12	FRCC	03/08/2029	334	14,560	00552	00217	00114	7399	00006
012800360519004641	22/10/2001	0519004641	03/08/1999	ESP	16.900.000,00	100,00	12.878.901,00	5,160	M	MI1A	0,850	12	FRCC	03/08/2019	214	14,660	01639	01222	00163	11151	00008
012800390510602992	22/10/2001	0510602992	03/08/1999	ESP	9.500.000,00	100,00	7.795.833,00	5,010	M	MI1A	0,700	12	FRCC	03/04/2024	270	14,510	00213	00000	00119	7137	00004
012800100510622934	22/10/2001	0510622934	03/08/1999	ESP	20.000.000,00	100,00	18.033.992,00	5,060	M	MI1A	0,750	12	FRCC	03/08/2018	202	14,560	01786	01310	00152	12877N	00005
012800900510605857	22/10/2001	0510605857	03/08/1999	ESP	17.400.000,00	100,00	16.969.307,00	5,060	M	MI1A	0,750	12	FRCC	03/08/2034	394	14,560	01678	00101	00097	8350	00003
012800610510603224	22/10/2001	0510603224	03/08/1999	ESP	17.000.000,00	100,00	16.184.600,00	5,010	M	MI1A	0,700	12	FRCC	03/08/2024	274	14,510	01701	00300	00085	28463	00000
012800840510600692	22/10/2001	0510600692	03/08/1999	ESP	12.000.000,00	100,00	4.593.320,00	5,010	M	MI1A	0,700	12	FRCC	03/08/2009	94	14,510	02379	01239	00134	22289 DUP	00007
012802310510602883	22/10/2001	0510602883	03/08/1999	ESP	10.000.000,00	100,00	8.922.231,00	5,060	M	MI1A	0,750	12	FRCC	03/08/2014	154	14,560	03897	00602	00154	40981	00003
012802310510602897	22/10/2001	0510602897	03/08/1999	ESP	12.500.000,00	100,00	11.365.837,00	5,060	M	MI1A	0,750	12	FRCC	03/08/2024	274	14,560	03897	00602	00159	40983	00003
012800270510603911	22/10/2001	0510603911	03/08/1999	ESP	27.600.000,00	100,00	26.262.112,00	5,010	M	MI1A	0,700	12	FRCC	03/08/2024	274	14,510	01903	01818	00019	12598	00012
012806210510004934	22/10/2001	0510004934	03/08/1999	ESP	5.500.000,00	100,00	5.247.794,00	5,310	M	MI1A	1,000	12	FRCC	03/08/2024	274	14,810	01109	00044	00069	965	00000
012806230510603611	22/10/2001	0510603611	03/08/1999	ESP	6.000.000,00	100,00	5.370.385,00	5,060	M	MI1A	0,750	12	FRCC	03/08/2014	154	14,560	01992	00737	00111	20006	00004
012806230510604927	22/10/2001	0510604927	03/08/1999	ESP	8.300.000,00	100,00	7.734.234,00	5,310	M	MI1A	1,000	12	FRCC	03/08/2019	214	14,810	01992	00737	00089	40122	00005
012804010510636912	22/10/2001	0510636912	03/08/1999	ESP	8.000.000,00	100,00	3.568.546,00	5,060	M	MI1A	0,750	12	FRCC	03/04/2007	66	14,560	02777	00093	00067	3626	00003
012803190510602026	22/10/2001	0510602026	03/08/1999	ESP	17.000.000,00	100,00	16.184.801,00	4,910	M	MI1A	0,600	12	FRCC	03/08/2024	274	14,410	00000	00073	00047	4108	00002
012803000510706895	22/10/2001	0510706895	03/08/1999	ESP	25.000.000,00	100,00	9.579.949,00	4,810	M	MI1A	0,500	12	FRCC	03/08/2029	334	14,310	00640	00394	00170	15097-N	00009
012803090510601015	22/10/2001	0510601015	03/08/1999	ESP	10.000.000,00	100,00	8.929.498,00	5,010	M	MI1A	0,700	12	FRCC	03/08/2014	154	14,510	01159	00302	00031	22569	00005
012803000510706825	22/10/2001	0510706825	03/08/1999	ESP	14.000.000,00	100,00	12.791.539,00	4,860	M	MI1A	0,550	12	FRCC	03/12/2022	254	14,360	01473	01435	00085	48913	00008
012803810519003691	22/10/2001	0519003691	03/08/1999	ESP	12.000.000,00	100,00	11.422.146,00	5,110	M	MI1A	0,800	12	FRCC	03/08/2024	274	14,610	02168	00548	00090	38432	00009
012802700510602894	22/10/2001	0510602894	03/08/1999	ESP	8.000.000,00	100,00	4.686.821,00	5,060	M	MI1A	0,750	12	FRCC	03/08/2014	154	14,560	01688	00401	00022	34610	00005
012803400510612337	22/10/2001	0510612337	03/08/1999	ESP	20.000.000,00	100,00	15.196.444,00	4,910	M	MI1A	0,600	12	FRCC	03/08/2019	214	14,410	01384	00327	00084	8758	00005
012806330519002123	22/10/2001	0519002123	03/08/1999	ESP	3.500.000,00	100,00	2.703.319,00	6,060	M	MI1A	1,750	12	FRCC	03/08/2007	70	15,560	02533	01394	00178	100147	00003
012805700510607163	22/10/2001	0510607163	03/08/1999	ESP	5.000.000,00	100,00	4.475.326,00	5,060	M	MI1A	0,750	12	FRCC	03/08/2014	154	14,560	00000	00000	00000	10710	00000
012805800510610771	22/10/2001	0510610771	03/08/1999	ESP	11.500.000,00	100,00	10.954.100,00	5,060	M	MI1A	0,750	12	FRCC	03/08/2024	274	14,560	05267	01231	00143	72194	00001
012805810510605592	22/10/2001	0510605592	04/08/1999	ESP	5.000.000,00	100,00	2.080.169,00	5,060	M	MI1A	0,750	12	FRCC	04/06/2004	32	14,560	03793	00504	00105	22949	00001
012806370519006243	22/10/2001	0519006243	04/08/1999	ESP	4.350.000,00	100,00	3.591.849,00	6,060	M	MI1A	1,500	12	FRCC	04/08/2009	94	15,560	02509	01370	00015	98237	00003
012803000510706902	22/10/2001	0510706902	04/08/1999	ESP	15.000.000,00	100,00	9.930.276,00	4,910	M	MI1A	0,600	12	FRCC	04/09/2012	131	14,410	02151	00691	00223	7330/B	00003
012802900510639041	22/10/2001	0510639041	04/08/1999	ESP	8.000.000,00	100,00	6.573.681,00	4,960	M	MI1A	0,650	12	FRCC	04/08/2009	94	14,460	01551	00300	00140	27988	00000
012803540510603783	22/10/2001	0510603783	04/08/1999	ESP	20.000.000,00	100,00	19.453.528,00	4,910	M	MI1A	0,600	12	FRCC	04/08/2034	394	14,410	01147	00123	00149	4749	00007
012803000510706923	22/10/2001	0510706923	04/08/1999	ESP	9.000.000,00	100,00	8.400.822,00	5,210	M	MI1A	0,900	12	FRCC	04/08/2019	214	14,710	01678	00048	00170	5683/N	00006
012803150510001835	22/10/2001	0510001835	04/08/1999	ESP	19.000.000,00	100,00	11.552.701,00	4,960	M	MI1A	0,650	12	FRCC	04/09/2011	119	14,460	02152	00692	00041	7348/B	00003
012804010510640706	22/10/2001	0510640706	04/08/1999	ESP	10.000.000,00	100,00	7.794.531,00	5,060	M	MI1A	0,750	12	FRCC	04/11/2016	181	14,560	01526	00629	00070	34474	00000
012803930519004634	22/10/2001	0519004634	04/08/1999	ESP	13.000.000,00	100,00	11.684.231,00	4,960	M	MI1A	0,650	12	FRCC	04/08/2019	214	14,460	00504	00407	00120	39177	00001
012803970519002391	22/10/2001	0519002391	04/08/1999	ESP	26.000.000,00	100,00	15.554.796,00	5,010	M	MI1A	0,700	12	FRCC	04/08/2024	274	14,510	00876	00445	00136	17920	00006
012803150510001373	22/10/2001	0510001373	04/08/1999	ESP	15.000.000,00	100,00	13.420.126,00	4,960	M	MI1A	0,650	12	FRCC	04/08/2014	154	14,460	00000	00078	00069	4227	00002
012803930519004571	22/10/2001	0519004571	04/08/1999	ESP	13.500.000,00	100,00	12.836.055,00	5,060	M	MI1A	0,750	12	FRCC	04/08/2024	274	14,560	00504	00407	00216	39225	00001
012806250519001856	22/10/2001	0519001856	04/08/1999	ESP	8.000.000,00	100,00	7.153.027,00	5,060	M	MI1A	0,750	12	FRCC	04/08/2014	154	14,560	00376	00192	00030	17834	00005
012805000510633651	22/10/2001	0510633651	04/08/1999	ESP	20.000.000,00	100,00	17.893.488,00	4,960	M	MI1A	0,650	12	FRCC	04/08/2014	154	14,460	02954	00434	00191	19882	00003
012806230510604486	22/10/2001	0510604486	04/08/1999	ESP	9.000.000,00	100,00	8.690.164,00	5,310	M	MI1A	1,000	12	FRCC	04/08/2029	334	14,810	01992	00737	00117	26274	00008
012805000510633203	22/10/2001	0510633203	04/08/1999	ESP	25.000.000,00	100,00	21.480.568,00	5,010	M	MI1A	0,700	12	FRCC	04/08/2029	334	14,510	00576	00272	00039	26849N	00006
012806010510004557	22/10/2001	0510004557	04/08/1999	ESP	12.000.000,00	100,00	9.674.316,00	5,010	M	MI1A	0,700	12	FRCC	04/11/2012	133	14,510	01792	00833	00141	64079	00003
012806010510004473	22/10/2001	0510004473	04/08/1999	ESP	14.000.000,00	100,00	12.317.817,00	5,010	M	MI1A	0,700	12	FRCC	04/08/2024	274	14,510	01792	00833	00009	64046	00003
012800220510604676	22/10/2001	0510604676	04/08/1999	ESP	14.500.000,00	100,00	13.485.621,00	5,060	M	MI1A	0,750	12	FRCC	04/08/2019	214	14,560	00000	00362	00120	34862	00000
012802340510607303	22/10/2001	0510607303	04/08/1999	ESP	8.500.000,00	100,00	6.961.480,00	5,060	M	MI1A	0,750	12	FRCC	04/08/2009	94	14,560	01571	00056	00187	5615	00005
012800570510606083	22/10/2001	0510606083	04/08/1999	ESP	6.000.000,00	100,00	5.150.082,00	5,060	M	MI1A	0,750	12	FRCC	04/08/2011	118	14,560	02689	00572	00201	28098	00006
012801500510608381	22/10/2001	0510608381	04/08/1999	ESP	11.000.000,00	100,00	10.240.463,00	5,060	M	MI1A	0,750	12	FRCC	04/08/2019	214	14,560	01665	00014	00039	1265	00004
012801200519003703	22/10/2001	0519003703	04/08/1999	ESP	7.000.000,00	100,00	3.439.720,00	5,110	M	MI1A	0,800	12	FRCC	04/08/2019	214	14,610	01118	00679	00141	67844	00006
012801510510607731	22/10/2001	0510607731	04/08/1999	ESP	5.500.000,00	100,00	5.297.732,00	5,060	M	MI1A	0,750	12	FRCC	04/08/2029	334	14,560	00196	00000	00110	819	00000
012800780510605782	22/10/2001	0510605782	04/08/1999	ESP	6.500.000,00	100,00	5.829.836,00	5,060	M	MI1A	0,750	12	FRCC	04/08/2014	154	14,560	01078	00194	00180	18622	00003
012808760519008015	22/10/2001	0519008015	04/08/1999	ESP	14.500.000,00	100,00	14.019.411,00	5,210	M	MI1A	0,900	12	FRCC	04/08/2029	334	14,710	01833	00074	00178	6086	00000
012806500519007481	22/10/2001	0519007481	04/08/1999	ESP	19.000.000,00	100,00	17.114.999,00	4,960	M	MI1A	0,650	12	FRCC	04/01/2026	291	14,460	01840	00041	00074	1036	00003
012808760519007945	22/10/2001	0519007945	05/08/1999	ESP	16.000.000,00	100,00	14.929.285,00	5,260	M	MI1A	0,950	12	FRCC	05/08/2019	214	14,760	01954	00211	00015	17130	00000
012807900519004856	22/10/2001	0519004856	05/08/1999	ESP	6.000.000,00	100,00	4.161.189,00	5,560	M	MI1A	1,250	12	FRCC	05/08/2019	214	15,060	00273	00213	00207	11557	00000
012807530510605092	22/10/2001	0510605092	05/08/1999	ESP	5.500.000,00	100,00	5.130.005,00	5,310	M	MI1A	1,000	12	FRCC	05/08/2019	214	14,810	00877	00105	00000	8319	00006
012832760519000013	22/10/2001	0519000013	05/08/1999	ESP	11.000.000,00	100,00	8.932.213,00	5,160	M	MI1A	0,600	12	FRCC	05/06/2016	176	14,660	01280	00841	00164	85844	00003
012867320519780056	22/10/2001	0519780056	05/08/1999	ESP	6.000.000,00	100,00	5.596.309,00	5,060	M	MI1A	0,750	12	FRCC	05/08/2019	214	14,560	00720	00426	00046	31305	00000
012831300519000014	22/10/2001	0519000014	05/08/1999	ESP	24.300.000,00	100,00	21.767.755,00	5,010	M	MI1A	0,700	12	FRCC	05/08/2014	154	14,510	02354	00359	00027	37247	00002
012807350519010471	22/10/2001	0519010471	05/08/1999	ESP	3.700.000,00	100,00	3.311.743,00	5,060	M	MI1A	0,750	12	FRCC	05/08/2014	154	14,560	01704	00000	00218	3495	00005
012806510519006537	22/10/2001	0519006537	05/08/1999	ESP	14.000.000,00	100,00	11.484.061,00	5,060	M	MI1A	0,750	12	FRCC	05/08/2009	94	14,560	01751	00193	00155	16609	00002

CARTERA DE PARTICIPACIONES HIPOTECARIAS

NUM.PARTICIP.	FEC.EMI.	NUM.PREST.	F.APERT.	DIV.	CAPITAL INIC.	%PART.	CAPITAL PEND.	%NOMIN.	(1)	(2)	DIFERE.	(3)	(4)	F.VENCI.	(5)	%DEMORA	TOMO	LIBRO	FOLIO	FINCA	INSC.
012807330519007417	22/10/2001	0519007417	05/08/1999	ESP	15.000.000,00	100,00	13.462.207,00	5,210	M	MIIA	0,900	12	FRCC	05/08/2014	154	14,710	00000	00084	00130	4802	00000
012801530519006725	22/10/2001	0519006725	05/08/1999	ESP	22.000.000,00	100,00	19.691.437,00	5,060	M	MIIA	0,750	12	FRCC	05/08/2014	154	14,560	00578	00148	00044	22313	00003
012801530519006921	22/10/2001	0519006921	05/08/1999	ESP	21.000.000,00	100,00	19.716.517,00	5,060	M	MIIA	0,750	12	FRCC	05/08/2024	274	14,560	02816	02071	00114	5092	00000
012802000510610195	22/10/2001	0510610195	05/08/1999	ESP	16.000.000,00	100,00	15.213.105,00	5,060	M	MIIA	0,750	12	FRCC	05/08/2024	274	14,560	00799	00064	00166	942	00008
012801000510611733	22/10/2001	0510611733	05/08/1999	ESP	22.000.000,00	100,00	19.772.440,00	4,960	M	MIIA	0,650	12	FRCC	05/08/2019	214	14,460	01362	01362	00138	6129	00000
012801800510608565	22/10/2001	0510608565	05/08/1999	ESP	33.000.000,00	100,00	31.841.147,00	5,060	M	MIIA	0,750	12	FRCC	05/08/2029	334	14,560	01664	00182	00056	17537	00005
012800570510606062	22/10/2001	0510606062	05/08/1999	ESP	17.000.000,00	100,00	15.231.780,00	5,060	M	MIIA	0,750	12	FRCC	05/08/2014	154	14,560	02765	00648	00218	30499	00006
012802000510610216	22/10/2001	0510610216	05/08/1999	ESP	11.000.000,00	100,00	9.379.225,00	5,060	M	MIIA	0,750	12	FRCC	05/08/2024	274	14,560	02078	00372	00114	32806	00004
012800130510606662	22/10/2001	0510606662	05/08/1999	ESP	40.000.000,00	100,00	38.032.759,00	5,310	M	MIIA	0,750	12	FRCC	05/08/2024	274	14,810	01516	00141	00023	7520	00009
012800130510606795	22/10/2001	0510606795	05/08/1999	ESP	16.000.000,00	100,00	12.834.342,00	5,060	M	MIIA	0,750	12	FRCC	05/08/2014	154	14,560	01140	02135	00114	5541	00008
012801700510603144	22/10/2001	0510603144	05/08/1999	ESP	10.000.000,00	100,00	9.518.464,00	5,110	M	MIIA	0,800	12	FRCC	05/08/2024	274	14,610	01362	00104	00170	9078	00004
012802010510603987	22/10/2001	0510603987	05/08/1999	ESP	8.000.000,00	100,00	2.409.288,00	5,060	M	MIIA	0,750	12	FRCC	05/08/2014	154	14,560	02173	00060	00089	5041	00005
012802100510603394	22/10/2001	0510603394	05/08/1999	ESP	12.000.000,00	100,00	7.838.070,00	5,060	M	MIIA	0,750	12	FRCC	05/02/2010	100	14,560	00000	00272	00150	16527N	00000
012800110510607185	22/10/2001	0510607185	05/08/1999	ESP	22.500.000,00	100,00	19.446.436,00	5,060	M	MIIA	0,750	12	FRCC	05/08/2024	274	14,560	00661	00181	00030	10316	00005
012800350510607573	22/10/2001	0510607573	05/08/1999	ESP	11.900.000,00	100,00	11.332.287,00	5,640	M	MIIA	0,750	12	FRCC	23/07/2024	274	15,140	00242	00000	00116	10663	00005
012800110510607192	22/10/2001	0510607192	05/08/1999	ESP	8.000.000,00	100,00	6.866.787,00	5,060	M	MIIA	0,750	12	FRCC	05/08/2011	118	14,560	00460	01227	00050	37548	00002
012800260510605821	22/10/2001	0510605821	05/08/1999	ESP	6.000.000,00	100,00	5.374.761,00	5,010	M	MIIA	0,700	12	FRCC	05/08/2014	154	14,510	01921	00000	00119	42299	00008
012800840510600811	22/10/2001	0510600811	05/08/1999	ESP	7.000.000,00	100,00	5.761.771,00	5,310	M	MIIA	1,000	12	FRCC	05/08/2009	94	14,810	01675	00689	00202	38788	00003
012800900510605871	22/10/2001	0510605871	05/08/1999	ESP	17.000.000,00	100,00	16.233.912,00	5,060	M	MIIA	0,750	12	FRCC	05/08/2024	274	14,560	01679	00216	00221	11393	00012
012806230510604976	22/10/2001	0510604976	05/08/1999	ESP	6.000.000,00	100,00	2.149.523,00	5,310	M	MIIA	1,000	12	FRCC	05/04/2011	114	14,810	02683	00948	00013	54373	00003
012805000510633497	22/10/2001	0510633497	05/08/1999	ESP	7.000.000,00	100,00	6.510.289,00	5,060	M	MIIA	0,750	12	FRCC	05/08/2019	214	14,560	01849	00066	00085	3948N	00007
012804800510637166	22/10/2001	0510637166	05/08/1999	ESP	10.000.000,00	100,00	9.158.855,00	5,010	M	MIIA	0,700	12	FRCC	05/08/2029	334	14,510	00619	00278	00015	26533	00000
012803960510004051	22/10/2001	0510004051	05/08/1999	ESP	13.500.000,00	100,00	12.836.055,00	5,060	M	MIIA	0,750	12	FRCC	05/08/2024	274	14,560	01416	00108	00058	9887	00006
012805220510605687	22/10/2001	0510605687	05/08/1999	ESP	14.754.536,00	100,00	14.243.031,00	5,260	M	MIIA	0,700	12	FRCC	05/08/2029	334	14,760	01898	00028	00171	1088	00007
012805220510605666	22/10/2001	0510605666	05/08/1999	ESP	7.000.000,00	100,00	5.188.604,00	5,060	M	MIIA	0,750	12	FRCC	05/09/2011	119	14,560	01861	00081	00166	3304	00005
012806400510607625	22/10/2001	0510607625	05/08/1999	ESP	7.000.000,00	100,00	6.291.759,00	5,560	M	MIIA	1,250	12	FRCC	05/08/2014	154	15,060	01334	00390	00149	31337	00004
012806330519000261	22/10/2001	0519000261	05/08/1999	ESP	6.610.000,00	100,00	5.271.053,00	6,310	M	MIIA	2,000	12	FRCC	05/08/2011	118	15,810	02512	01373	00039	97990	00003
012805400510604781	22/10/2001	0510604781	05/08/1999	ESP	13.000.000,00	100,00	11.892.676,00	5,060	M	MIIA	0,750	12	FRCC	05/08/2024	274	14,560	00852	00852	00177	43870-N	00004
012805810510605613	22/10/2001	0510605613	05/08/1999	ESP	7.000.000,00	100,00	6.431.040,00	5,060	M	MIIA	0,750	12	FRCC	05/08/2017	190	14,560	05003	00073	00106	1006N	00009
012803400510612442	22/10/2001	0510612442	05/08/1999	ESP	26.000.000,00	100,00	25.075.880,00	4,910	M	MIIA	0,600	12	FRCC	05/08/2029	334	14,410	00889	00114	00099	5010	00002
012805540519002975	22/10/2001	0519002975	05/08/1999	ESP	5.000.000,00	100,00	4.475.325,00	5,060	M	MIIA	0,750	12	FRCC	05/08/2014	154	14,560	02775	00299	00170	413	00001
012803500510516132	22/10/2001	0510516132	05/08/1999	ESP	10.000.000,00	100,00	9.513.645,00	4,960	M	MIIA	0,650	12	FRCC	05/08/2024	274	14,460	01232	00932	00084	46601	00002
012803400510611945	22/10/2001	0510611945	05/08/1999	ESP	33.000.000,00	100,00	30.458.904,00	4,960	M	MIIA	0,650	12	FRCC	05/08/2024	274	14,460	01617	00561	00021	14384	00002
012805810510605627	22/10/2001	0510605627	05/08/1999	ESP	14.000.000,00	100,00	11.486.841,00	5,060	M	MIIA	0,750	12	FRCC	05/08/2014	154	14,560	05655	00447	00069	2639	00002
012805770510602963	22/10/2001	0510602963	05/08/1999	ESP	10.000.000,00	100,00	8.954.537,00	5,160	M	MIIA	0,850	12	FRCC	05/08/2014	154	14,660	02674	00609	00057	31012	00005
012805730510607187	22/10/2001	0510607187	05/08/1999	ESP	17.000.000,00	100,00	16.372.501,00	4,710	T	EUIA	0,400	12	FRCC	05/08/2029	334	14,210	00643	00272	00166	22142	00007
012805770510602984	22/10/2001	0510602984	06/08/1999	ESP	4.000.000,00	100,00	3.728.798,00	5,160	M	MIIA	0,850	12	FRCC	06/08/2019	214	14,660	02352	00488	00162	16575	00000
012803400510612281	22/10/2001	0510612281	06/08/1999	ESP	4.000.000,00	100,00	3.576.520,00	5,060	M	MIIA	0,750	12	FRCC	06/08/2014	154	14,560	01213	00917	00185	46185	00002
012805500519003937	22/10/2001	0519003937	06/08/1999	ESP	29.907.000,00	100,00	28.457.289,00	5,010	M	MIIA	0,700	12	FRCC	06/08/2024	274	14,510	02967	00632	00180	28078	00004
012805380510608832	22/10/2001	0510608832	06/08/1999	ESP	27.000.000,00	100,00	25.086.802,00	4,810	M	MIIA	0,500	12	FRCC	06/08/2019	214	14,310	01147	00571	00102	27066	00008
012806330519000296	22/10/2001	0519000296	06/08/1999	ESP	8.000.000,00	100,00	7.183.270,00	5,560	M	MIIA	1,250	12	FRCC	06/08/2014	154	15,060	01868	00367	00151	30188	00003
012806330519000303	22/10/2001	0519000303	06/08/1999	ESP	6.000.000,00	100,00	5.381.385,00	5,060	M	MIIA	0,750	12	FRCC	06/08/2014	154	14,560	01600	01056	00119	64914	00003
012806400510607632	22/10/2001	0510607632	06/08/1999	ESP	7.700.000,00	100,00	7.182.015,00	5,310	M	MIIA	1,000	12	FRCC	06/08/2019	214	14,810	01588	01044	00046	63710	00003
012806360510600355	22/10/2001	0510600355	06/08/1999	ESP	10.000.000,00	100,00	4.291.686,00	5,310	M	MIIA	1,000	12	FRCC	06/08/2009	94	14,810	00000	00000	00000	29642	00000
012806390519012594	22/10/2001	0519012594	06/08/1999	ESP	7.100.000,00	100,00	6.640.790,00	5,810	M	MIIA	1,500	12	FRCC	06/08/2019	214	15,310	02551	01412	00037	99508	00000
012805200519605683	22/10/2001	0519605683	06/08/1999	ESP	8.000.000,00	100,00	6.417.830,00	5,060	M	MIIA	0,750	12	FRCC	06/08/2014	154	14,560	03108	00239	00209	11855	00000
012805240510606662	22/10/2001	0510606662	06/08/1999	ESP	18.000.000,00	100,00	14.178.269,00	4,960	M	MIIA	0,650	12	FRCC	06/08/2024	274	14,460	00000	00186	00119	7167	00000
012806440510604472	22/10/2001	0510604472	06/08/1999	ESP	6.000.000,00	100,00	4.928.424,00	5,110	M	MIIA	0,800	12	FRCC	06/08/2009	94	14,610	01297	00386	00138	36646	00002
012806390519012622	22/10/2001	0519012622	06/08/1999	ESP	7.700.000,00	100,00	7.161.323,00	5,060	M	MIIA	0,750	12	FRCC	06/08/2019	214	14,560	02544	01405	00187	100853	00000
012805240510607313	22/10/2001	0510607313	06/08/1999	ESP	10.000.000,00	100,00	8.950.652,00	5,060	M	MIIA	0,750	12	FRCC	06/08/2014	154	14,560	03212	00165	00221	12138	00002
012803080510601196	22/10/2001	0510601196	06/08/1999	ESP	22.000.000,00	100,00	19.436.070,00	4,810	M	MIIA	0,500	12	FRCC	06/08/2019	214	14,310	00699	00145	00021	9389	00003
012803080510601203	22/10/2001	0510601203	06/08/1999	ESP	8.000.000,00	100,00	5.360.915,00	4,810	M	MIIA	0,500	12	FRCC	06/09/2012	131	14,310	00699	00145	00025	9390	00003
012803810519003705	22/10/2001	0519003705	06/08/1999	ESP	13.000.000,00	100,00	11.883.719,00	5,060	M	MIIA	0,750	12	FRCC	06/08/2024	274	14,560	02309	00689	00049	9377	00006
012803560510005327	22/10/2001	0510005327	06/08/1999	ESP	12.000.000,00	100,00	11.404.035,00	4,910	M	MIIA	0,600	12	FRCC	06/08/2024	274	14,410	00818	00519	00202	60	00027
012804000510640887	22/10/2001	0510640887	06/08/1999	ESP	5.000.000,00	100,00	3.352.707,00	4,960	M	MIIA	0,650	12	FRCC	06/08/2005	46	14,460	01046	00153	00027	16427	00001
012805000510633735	22/10/2001	0510633735	06/08/1999	ESP	13.000.000,00	100,00	11.101.532,00	5,060	M	MIIA	0,750	12	FRCC	06/12/2013	146	14,560	01335	00255	00067	15620	00005
012806020510001891	22/10/2001	0510001891	06/08/1999	ESP	4.400.000,00	100,00	3.950.610,00	5,310	M	MIIA	1,000	12	FRCC	06/08/2014	154	14,810	00712	00024	00005	1068	00000
012805020510603343	22/10/2001	0510603343	06/08/1999	ESP	16.000.000,00	100,00	14.895.213,00	5,060	M	MIIA	0,750	12	FRCC	06/08/2019	214	14,560	02587	00056	00049	2151	00000
012800830510600502	22/10/2001	0510600502	06/08/1999	ESP	35.000.000,00	100,00	31.307.414,00	5,010	M	MIIA	0,700	12	FRCC	06/08/2014	154	14,510	01784	00350	00079	21393	00003
012800530510604672	22/10/2001	0510604672	06/08/1999	ESP	16.500.000,00	100,00	14.753.149,00	5,060	M	MIIA	0,750	12	FRCC	06/08/2014	154	14,560	00656	00649	00091	32554	00008
012800130510607117	22/10/2001	0510607117	06/08/1999	ESP	22.000.000,00	100,00	19.046.191,00	5,260	M	MIIA	0,700	12	FRCC	06/08/2019	214	14,760	01961	00470	00108	28378	00008
012800360519004683	22/10/2001	0519004683	06/08/1999	ESP	15.000.000,00	100,00	14.280.527,00	5,010	M	MIIA	0,700	12	FRCC	06/08/2024	274	14,510	00000	02552	00201	74696	00008
012802000510610342	22/10/2001	0510610342	06/08/1999	ESP	12.000.000,00	100,00	8.334.501,00	5,060	M	MIIA	0,750	12	FRCC	06/08/2021	238	14,560	01159	00481	00035	35258	00000
012802310510602925	22/10/2001	0510602925	06/08/1999	ESP	16.000.000,00	100,00	15.411.574,00	5,060	M	MIIA	0,750	12	FRCC	06/08/2029	334	14,560	03617	00028	00044	2487	00006
012801700510603151	22/10/2001	0510603151	06/08/1999	ESP	12.500.000,00	100,00	11.886.553,00	5,060	M	MIIA	0,750	12	FRCC	06/08/2024	274	14,560	00643	00525	00221	69921	00005
012800640510604403	22/10/2001	0510604403	06/08/1999	ESP	8.000.000,00	100,00	6.874.171,00	5,060	M	MIIA	0,750	12	FRCC	06/08/2011	118	14,560	00000	01382	00179	126555	00003
012802000510610146	22/10/2001	0510610146	06/08/1999	ESP	11.900.000,00	100,00	11.088.938,00	5,060	M	MIIA	0,750	12	FRCC	06/08/2019	214	14,560	00571	00189	00143	19531	00000
012801000510611663	22/10/2001	0510611663	06/08/1999	ESP	14.000.000,00	100,00	13.321.372,00	5,010	M	MIIA	0,700	12	FRCC	06/08/2024	274	14,510	00000	00367	00202	30039	00001
012800720510603704	22/10/2001	0510603704	06/08/1999	ESP	42.450.000,00	100,00	40.353.995,00	5,010	M	MIIA	0,700	12	FRCC	06/08/2024	274	14,510	01705	00000	00097	47679	00000
012807330519007445	22/10/2001	0519007445	06/08/1999	ESP	5.000.000,00	100,00	4.498.249,00	5,310	M	MIIA	1,000	12	FRCC	06/08/2014	154	14,810	00000	00000	00000	18632	00000
012806510519006481	22/10/2001	0519006481	06/08/1999	ESP	13.000.000,00	100,00	12.371.919,00	5,060	M	MIIA	0,750	12	FRCC	06/08/2024	274	14,560	01991	00000	00105	29731N	00004
012806510519006586	22/10/2001	0519006586	06/08/1999	ESP	8.770.000,00	100,00	7.193.942,00	5,060	M	MIIA	0,750	12	FRCC	06/08/2009	94	14,560	01751	00193	00185	16639	00000
012806600519002822	22/10/2001	0519002822	06/08/1999	ESP	10.000.000,00	100,00	9.309.507,00	5,060	M	MIIA	0,750	12	FRCC	06/08/2019	214	14,560	02565	00344	00212	25845	00001
012807500510611277	22/10/2001	0510611277	06/08/1999	ESP	6.000.000,00	100,00	4.030.079,00	5,060	M	MIIA	0,750	12	FRCC	06/08/2005	46	14,560	01730	00108	00183	2571-5120	00000
012807340510606564	22/10/2001	0510606564	06/08/1999	ESP	8.000.000,00	100,00	7.066.602,00	5,060	M	MIIA	0,750	12	FRCC	06/08/2014	154	14,560	01875	01226	00173	8459	00008
012835990519000014	22/10/2001	0519000014	06/08/1999	ESP	11.000.000,00	100,00	10.139.780,00	5,160	M	MIIA	0,850	6	FRCC	06/08/2029	334	14,660	00000	00587	00154	46607	00002
012835130510600705	22/10/2001	0510600705	06/08/1999	ESP	14.000.000,00	100,00	13.045.815,00	5,060	M	MIIA	0,750	12	FRCC	06/08/2019	214	14,560	03175	00305	00185	23175	00005
012866160510000317	22/10/2001	0510000317	06/08/1999	ESP	6.000.000,00	100,00	5.724.863,00	5,310	M	MIIA	1,000	12	FRCC	06/08/2024	274	14,810	01811	00258	00104	14815	00007
012807510510604187	22/10/2001	0510604187	06/08/1999	ESP	3.500.000,00	100,00	2.872.111,00	4,910	M	MIIA	0,600	12	FRCC	06/08/2009	94	14,410	01163	01202	00111	72216	00003
012867600519779573	22/10/2001	0519779573	06/08/1999	ESP	6.500.000,00	100,00	5.826.447,00	5,160	M	MIIA	0,850	12	FRCC	06/08/2014	154	14,660	01901	00188	00117	6021	00000
012807810510609061	22/10/2001	0510609061	06/08/1999	ESP	13.000.000,00	100,00	11.604.762,00	5,010	M	MIIA	0,700	12	FRCC	06/08/2019	214	14,510	00839	00431	00088	14107	00006
012808600510605276	22/10/2001	0510605276	06/08/1999	ESP	8.000.000,00	100,00	7.470.226,00	5,460	M	MIIA	1,150	12	FRCC	06/08/2019	214	14,960	01059	00394	00150	3081	00005
012808150510660363	22/10/2001	0510660363	06/08/1999	ESP	8.000.000,00	100,00	7.175.630,00	5,310	M	MIIA	1,000	12	FRCC	06/08/2014	154	14,810	00669	00072	00091	6199	00000
012808760510603017	22/10/2001	0510603017	09/08/1999	ESP	9.000.000,00	100,00	7.700.532,00	5,160	M	MIIA	0,850	12	FRCC	09/08/2029	334	14,660	01767	00367	00049	43219	00000
012807600510607745	22/10/2001	0510607745	09/08/1999	ESP	15.500.000,00	100,00	14.751.135,00	5,060	M	MIIA	0,750	12	FRCC	09/08/2024	274	14,560	01755	00071	00043	6174	00002
012808500510610852	22/10/2001	0510610852	09/08/1999	ESP	6.700.000,00	100,00	6.239.759,00	5,160	M	MIIA	0,850	12	FRCC	09/08/2019	214	14,660	00000	00055	00139	4562	00000
012830440519000082	22/10/2001	0519000082	09/08/1999	ESP	12.000.000,00	100,00	11.182.118,00	5,060	M	MIIA	0,750	12	FRCC	09/08/2019	214	14,560	01197	00408	00161	39326	00005
012801810510602602	22/10/2001	0510602602	09/08/1999	ESP	11.000.000,00	100,00	10.486.889,00	5,060	M	MIIA	0,750	12	FRCC	09/08/2024	274	14,560	01916	00935	00094	59891	00000
012805020510603385	22/10/2001	0510603385	09/08/1999	ESP	18.000.000,00	100,00	16.757.125,00	5,060	M	MIIA	0,750	12	FRCC	09/08/2019	214	14,560	02407	00200	00191	10931	00003
012806300510608966	22/10/2001	0510608966	09/08/1999	ESP	9.500.000,00	100,00	9.079.409,00	5,310	M	MIIA	1,000	12	FRCC	09/08/2024	274	14,810	00000	00277	00005	19145	00002
012806370519006264	22/10/2001	0519006264	09/08/1999	ESP	5.900.000,00	100,00	5.517.887,00	6,060	M	MIIA	1,500	12	FRCC	09/08/2019	214	15,560	02575	01436	00141	101356	00003
012803420510605234	22/10/2001	0510605234	09/08/1999	ESP	23.000.000,00	100,00	14.177.176,00	4,960	M	MIIA	0,650	12	FRCC	09/08/2017	190	14,460	03258	00047	00198	573	00008
012808100510662885	22/10/2001	0510662885	10/08/1999	ESP	29.284.000,00	100,00	20.762.142,00	5,310	M	MIIA	1,000	12	FRCC	10/08/2024	274	14,810	01763	00349	00137	19037	00001
012800850510605061	22/10/2001	0510605061	16/08/1999	ESP	4.500.000,00	100,00	4.058.678,00	5,060	M	MIIA	0,750	6	FRCC	23/08/2014	155	14,560	01855	00362	00079	28853	00003
012801400519009435	22/10/2001	0519009435	23/08/1999	ESP	27.526.586,00	100,00	25.724.197,00	5,060	M	MIIA	0,750	12	FRCC	23/08/2019	215	14,560	00976	00833	00031	94135	00003
012802600510606951	22/10/2001	0510606951	23/08/1999	ESP	16.000.000,00	100,00	14.393.859,00	4,910	M	MIIA	0,600	12	FRCC	23/08/2018	203	14,410	04343	00831	00046	11840	00002
012802700510602992	22/10/2001	0510602992	24/08/1999	ESP	17.000.000,00	100,00	12.343.009,00	5,010	M	MIIA	0,700	12	FRCC	24/09/2012	132	14,510	01902	00058	00134	5377	00009
012802800510603443	22/10/2001	0510603443	24/08/1999	ESP	15.000.000,00	100,00	13.801.685,00	5,010	M	MIIA	0,700	12	FRCC	24/08/2024	275	14,510	03468	00666	00179	36436	00005
012806320519000785	22/10/2001	0519000785	24/08/1999	ESP	7.850.000,00	100,00	5.829.976,00	6,060	M	MIIA	1,750	12	FRCC	24/08/2006	59	15,560	01836	01387	00092	108688	00000
012805530519001714	22/10/2001	0519001714	24/08/1999	ESP	5.500.000,00	100,00	4.950.628,00	5,060	M	MIIA	0,750	12	FRCC	24/08/2014	155	14,560	00702	00036	00177	2604	00001
012805000510633875	22/10/2001	0510633875	24/08/1999	ESP	10.000.000,00	100,00	8.982.482,00	5,060	M	MIIA	0,750	12	FRCC	24/08/2014	155	14,560	00761	00374	00046	1974	00018
012803520510603571	22/10/2001	0510603571	24/08/1999	ESP	26.000.000,00	100,00	25.309.319,00	4,810	M	MIIA	0,500	12	FRCC	24/08/2034	395	14,310	01624	00568	00076	17349	00003
012804030510641681	22/10/2001	0510641681	24/08/1999	ESP	15.000.000,00	100,00	13.485.097,00	5,010	M	MIIA	0,700	12	FRCC	24/08/2014	155	14,510	02355	00210	00163	10215	00000
012803900519604692	22/10/2001	0519604692	24/08/1999	ESP	7.500.000,00	100,00	7.157.820,00	5,060	M	MIIA	0,750	12	FRCC	24/08/2024	275	14,560	01049	00068	00000	9012	00007
012803150510001933	22/10/2001	0510001933	24/08/1999	ESP	10.000.000,00	100,00	9.332.955,00	4,960	M	MIIA	0,650	12	FRCC	24/08/2019	215	14,460	00000	00241	00147	15995	00003
012805110510606404	22/10/2001	0510606404	24/08/1999	ESP	10.500.000,00	100,00	8.564.731,00	5,060	M	MIIA	0,750	12	FRCC	24/08/2024	275	14,560	01550	00721	00226	35662	00002
012801510510607815	22/10/2001	0510607815	24/08/1999	ESP	10.000.000,00	100,00	9.535.308,00	5,060	M	MIIA	0,750	12	FRCC	24/08/2024	275	14,560	01078	00715	00175	77313	00000
012802000510610412	22/10/2001	0510610412	24/08/1999	ESP	9.000.000,00	100,00	8.410.698,00	5,060	M	MIIA	0,750	12	FRCC	24/08/2019	215	14,560	01603	00199	00126	14167	00002
012800750510603035	22/10/2001	0510603035	24/08/1999	ESP	40.000.000,00	100,00	14.936.075,00	5,060	M	MIIA	0,750	12	FRCC	24/08/2024	275	14,560	00914	00037	00020	1269	00002
012800490510000022	22/10/2001	0510000022	24/08/1999	ESP	10.900.000,00	100,00	10.186.285,00	5,060	M	MIIA	0,750	12	FRCC	24/08/2019	215	14,560	01202	00041	00064	2789	00006
012800920510602926	22/10/2001	0510602926	24/08/1999	ESP	8.000.000,00	100,00	7.729.587,00	5,060	M	MIIA	0,750	12	FRCC	24/08/2029	335	14,560	01461	00426	00200	7294	00004
012800370510605874	22/10/2001	0510605874	24/08/1999	ESP	20.000.000,00	100,00	14.958.771,00	5,060	M	MIIA	0,750	12	FRCC	24/08/2019	215	14,560	01351	00215	00061	8880	00004
012800340510604821	22/10/2001	0510604821	24/08/1999	ESP	9.000.000,00	100,00	4.262.810,00	5,010	M	MIIA	0,700	12	FRCC	24/08/2009	95	14,510	00417	00000	00065	23269	00003
012865300519780211	22/10/2001	0519780211	24/08/1999	ESP	11.000.000,00	100,00	10.279.742,00	5,060	M	MIIA	0,750	12	FRCC	24/08/2019	215	14,560	01894	00450	00221	40774	00000
012860100519780202	22/10/2001	0519780202	24/08/1999	ESP	42.300.000,00	100,00	22.005.580,00	5,060	M	MIIA	0,750	12	FRCC	24/08/2019	215	14,560	02699	00706	00011	18360	00000
012865330519780151	22/10/2001	0519780151	25/08/1999	ESP	4.000.000,00	100,00	3.183.041,00	5,060	M	MIIA	0,750	12	FRCC	25/04/2009	91	14,560	01135	00495	00127	34194	00000
012807340519010582	22/10/2001	0519010582	25/08/1999	ESP	4.010.000,00	100,00	3.333.105,00	5,110	M	MIIA	1,000	12	FRCC	25/08/2009	95	14,610	01828	01179	00208	4960	00005
012806610519005602	22/10/2001	0519005602	25/08/1999	ESP	7.500.000,00	100,00	7.169.476,00	5,310	M	MIIA	1,000	12	FRCC	25/08/2024	275	14,810	02186	00141	00173	6934	00001
012807940510603495	22/10/2001	0510603495	25/08/1999	ESP	8.000.000,00	100,00	7.476.174,00	5,060	M	MIIA	0,750	12	FRCC	25/08/2019	215	14,560	00244	00125	00140	9448	00000
012800850510605082	22/10/2001	0510605082	25/08/1999	ESP	18.000.000,00	100,00	15.250.266,00	5,060	M	MIIA	0,750	12	FRCC	25/12/2019	219	14,560	01822	01018	00009	55816	00005
012800210510608511	22/10/2001	0510608511	25/08/1999	ESP	6.000.000,00	100,00	4.556.666,00	5,060	M	MIIA	0,750	12	FRCC	25/03/2015	162	14,560	00000	00847	00196	53446	00002
012800600519003167	22/10/2001	0519003167	25/08/1999	ESP	9.000.000,00	100,00	8.589.384,00	5,060	M	MIIA	0,750	12	FRCC	25/08/2024	275	14,560	01892	00428	00220	25312	00002
012800700510603583	22/10/2001	0510603583	25/08/1999	ESP	23.500.000,00	100,00	21.673.523,00	5,060	M	MIIA	0,750	12	FRCC	25/08/2017	191	14,560	00712	00493	00197	32489	00005
012802400519613285	22/10/2001	0519613285	25/08/1999	ESP	8.000.000,00	100,00	6.500.204,00	5,310	M	MIIA	1,000	12	FRCC	25/08/2019	215	14,810	01836	00093	00012	7035	00004
012801510510607836	22/10/2001	0510607836	25/08/1999	ESP	6.500.000,00	100,00	5.347.051,00	5,060	M	MIIA	0,750	12	FRCC	25/01/2013	136	14,560	00000	01061	00724	31801	00000
012802400519613334	22/10/2001	0519613334	25/08/1999	ESP	14.000.000,00	100,00	13.070.787,00	5,060	M	MIIA	0,750	12	FRCC	25/08/2019	215	14,560	02914	00385	00134	21021	00003
012805000510634106	22/10/2001	0510634106	25/08/1999	ESP	11.000.000,00	100,00	8.161.635,00	5,060	M	MIIA	0,750	12	FRCC	25/08/2019	215	14,560	02368	00253	00158	8438-N	00009

CARTERA DE PARTICIPACIONES HIPOTECARIAS

NUM.PARTICIP.	FEC.EMI.	NUM.PREST.	F.APERT.	DIV.	CAPITAL INIC.	%PART.	CAPITAL PEND.	%NOMIN.	(1)	(2)	DIFERE.	(3)	(4)	F.VENCI.	(5)	%DEMORA	TOMO	LIBRO	FOLIO	FINCA	INSC.
012803500510516314	22/10/2001	0510516314	25/08/1999	ESP	12.100.000,00	100,00	10.918.296,00	4,860	M	MI1A	0,550	12	FRCC	25/09/2029	336	14,360	00858	00639	00061	8953	00006
012805030510605052	22/10/2001	0510605052	25/08/1999	ESP	14.500.000,00	100,00	13.521.977,00	5,010	M	MI1A	0,700	12	FRCC	25/08/2019	215	14,510	02168	00120	00028	17420	00002
012805050519004137	22/10/2001	0519004137	25/08/1999	ESP	24.000.000,00	100,00	21.870.739,00	5,010	M	MI1A	0,700	12	FRCC	25/08/2024	275	14,510	01711	00099	00136	4602	00012
012806330519000506	22/10/2001	0519000506	25/08/1999	ESP	8.400.000,00	100,00	6.965.652,00	5,310	M	MI1A	1,000	12	FRCC	25/08/2006	59	14,810	01536	00592	00144	39045	00003
012806330519000513	22/10/2001	0519000513	26/08/1999	ESP	18.000.000,00	100,00	13.528.434,00	6,060	M	MI1A	1,750	12	FRCC	26/08/2009	95	15,560	02033	00539	00177	57067	00000
012802900510637473	22/10/2001	0510637473	26/08/1999	ESP	9.000.000,00	100,00	7.714.101,00	4,960	M	MI1A	0,650	12	FRCC	26/08/2029	335	14,460	02694	00597	00224	41720	00008
012802400519613313	22/10/2001	0519613313	26/08/1999	ESP	6.200.000,00	100,00	5.990.438,00	5,060	M	MI1A	0,750	12	FRCC	26/08/2024	275	14,560	01062	00197	00038	9325	00001
012801510510607843	22/10/2001	0510607843	26/08/1999	ESP	9.000.000,00	100,00	8.600.418,00	5,310	M	MI1A	1,000	12	FRCC	26/08/2019	215	14,810	03812	01062	00108	8514	00005
012802310510602995	22/10/2001	0510602995	26/08/1999	ESP	5.000.000,00	100,00	4.481.732,00	5,010	M	MI1A	0,700	12	FRCC	26/08/2014	155	14,510	01952	00355	00210	3008	00006
012800350510607692	22/10/2001	0510607692	26/08/1999	ESP	11.000.000,00	100,00	10.269.899,00	5,060	M	MI1A	0,750	12	FRCC	26/08/2019	215	14,560	01808	00335	00118	28686	00004
012808130510662244	22/10/2001	0510662244	26/08/1999	ESP	15.000.000,00	100,00	14.030.131,00	5,310	M	MI1A	1,000	12	FRCC	26/08/2011	119	14,810	05571	01535	00076	9890	00000
012838310510600057	22/10/2001	0510600057	26/08/1999	ESP	11.000.000,00	100,00	9.048.258,00	5,060	M	MI1A	0,750	12	FRCC	26/08/2019	215	14,560	05571	01535	00076	86690	00006
012838310510600064	22/10/2001	0510600064	26/08/1999	ESP	7.500.000,00	100,00	6.479.252,00	5,360	M	MI1A	1,050	12	FRCC	26/08/2024	275	14,860	04465	00058	00120	86693	00000
012808100510662927	22/10/2001	0510662927	26/08/1999	ESP	15.000.000,00	100,00	14.028.074,00	5,160	M	MI1A	0,850	12	FRCC	26/08/2014	155	14,660	04927	00285	00100	4695	00006
012806500519007747	22/10/2001	0519007747	26/08/1999	ESP	5.500.000,00	100,00	4.942.341,00	5,160	M	MI1A	0,850	12	FRCC	26/08/2014	155	14,660	00254	00052	00102	2850	00003
012806450519008407	22/10/2001	0519008407	26/08/1999	ESP	15.000.000,00	100,00	14.332.421,00	5,160	M	MI1A	0,850	12	FRCC	26/05/2012	128	14,660	03296	00114	00223	7615 N	00000
012806500519007523	22/10/2001	0519007523	26/08/1999	ESP	15.000.000,00	100,00	8.160.393,00	5,110	M	MI1A	0,800	12	FRCC	26/08/2024	275	14,610	07546	01132	00163	8062	00004
012805000510633952	22/10/2001	0510633952	26/08/1999	ESP	33.000.000,00	100,00	31.423.113,00	4,910	M	MI1A	0,600	12	FRCC	27/08/2034	395	14,410	15468	00243	00168	5288	00004
012803960510004023	22/10/2001	0510004023	26/08/1999	ESP	19.200.000,00	100,00	18.291.097,00	5,060	M	MI1A	0,750	12	FRCC	27/08/2024	275	14,560	01846	00276	00083	12446	00004
012803960510004226	22/10/2001	0510004226	27/08/1999	ESP	6.000.000,00	100,00	5.395.119,00	5,060	M	MI1A	0,750	12	FRCC	27/08/2024	275	14,560	03012	00120	00050	15715	00005
012806300510609022	22/10/2001	0510609022	27/08/1999	ESP	15.500.000,00	100,00	15.160.338,00	5,310	M	MI1A	1,000	12	FRCC	27/08/2019	215	14,810	01293	00376	00146	19.074	00007
012802800510603464	22/10/2001	0510603464	27/08/1999	ESP	14.000.000,00	100,00	13.349.418,00	5,060	M	MI1A	0,750	12	FRCC	27/08/2024	275	14,560	02374	00338	00120	19208	00003
012803600510641407	22/10/2001	0510641407	27/08/1999	ESP	20.440.000,00	100,00	19.999.667,00	4,960	M	MI1A	0,650	12	FRCC	27/08/2024	275	14,460	01591	00754	00179	1579	00002
012803820510007964	22/10/2001	0510007964	27/08/1999	ESP	8.500.000,00	100,00	7.935.826,00	5,060	M	MI1A	0,750	12	FRCC	27/08/2019	215	14,560	[illegible]	00104	00171	31880	00002
012806330519000527	22/10/2001	0519000527	27/08/1999	ESP	5.000.000,00	100,00	3.478.769,00	5,060	M	MI1A	0,750	12	FRCC	27/10/2010	109	14,560	[illegible]	00400	00192	64120	00004
012803420510605584	22/10/2001	0510605584	27/08/1999	ESP	6.500.000,00	100,00	6.277.741,00	4,910	M	MI1A	0,600	12	FRCC	27/08/2029	335	14,410	01617	00319	00079	6109	00002
012806350510601943	22/10/2001	0510601943	27/08/1999	ESP	11.000.000,00	100,00	10.277.121,00	5,260	M	MI1A	0,950	12	FRCC	27/08/2019	215	14,760	01583	00400	00171	36436A	00002
012803300510601295	22/10/2001	0510601295	27/08/1999	ESP	7.000.000,00	100,00	6.055.472,00	5,110	M	MI1A	0,800	12	FRCC	27/08/2011	119	14,610	02064	00604	00117	7473/A	00004
012805500519003965	22/10/2001	0519003965	27/08/1999	ESP	7.500.000,00	100,00	2.883.046,00	5,060	M	MI1A	0,750	12	FRCC	27/08/2014	155	14,560	01934	00080	00095	3475	00004
012803420510605465	22/10/2001	0510605465	27/08/1999	ESP	13.000.000,00	100,00	9.427.446,00	4,910	M	MI1A	0,600	12	FRCC	27/04/2011	115	14,410	01617	00319	00073	6107	00002
012806450519008211	22/10/2001	0519008211	27/08/1999	ESP	6.200.000,00	100,00	5.819.779,00	5,810	M	MI1A	1,500	12	FRCC	27/08/2019	215	15,310	00840	00036	00012	5425	00005
012808500510610754	22/10/2001	0510610754	27/08/1999	ESP	12.000.000,00	100,00	6.791.946,00	5,110	M	MI1A	0,800	12	FRCC	27/08/2019	215	14,610	03540	00087	00054	12517	00003
012806450519008421	22/10/2001	0519008421	27/08/1999	ESP	9.500.000,00	100,00	7.856.700,00	5,560	M	MI1A	1,250	12	FRCC	27/06/2016	177	15,060	00581	00109	00051	12063	00000
012808030510672405	22/10/2001	0510672405	27/08/1999	ESP	9.500.000,00	100,00	9.081.347,00	5,310	M	MI1A	1,000	12	FRCC	27/08/2024	275	14,810	02298	00413	00007	42485	00001
012806470519991622	22/10/2001	0519991622	27/08/1999	ESP	8.000.000,00	100,00	7.200.908,00	5,060	M	MI1A	0,750	12	FRCC	27/08/2014	155	14,560	01395	00549	00125	42423	00003
012806900510007215	22/10/2001	0510007215	27/08/1999	ESP	4.000.000,00	100,00	2.231.988,00	5,060	M	MI1A	0,750	12	FRCC	27/08/2014	155	14,560	01783	00419	00018	28351	00003
012835230510600015	22/10/2001	0510600015	27/08/1999	ESP	20.500.000,00	100,00	18.444.760,00	5,060	M	MI1A	0,750	12	FRCC	27/08/2014	155	14,560	00000	00232	00138	5265	00017
012867030519780503	22/10/2001	0519780503	27/08/1999	ESP	13.300.000,00	100,00	12.693.209,00	5,060	M	MI1A	0,750	12	FRCC	27/08/2024	275	14,560	02887	00411	00112	22014	00000
012808000510665661	22/10/2001	0510665661	27/08/1999	ESP	7.000.000,00	100,00	6.303.323,00	5,160	M	MI1A	0,850	12	FRCC	27/08/2014	155	14,660	02297	00412	00141	42395	00001
012806510519006817	22/10/2001	0519006817	27/08/1999	ESP	13.900.000,00	100,00	7.234.377,00	5,060	M	MI1A	0,750	12	FRCC	27/01/2008	76	14,560	00000	00000	00000	17.785	00000
012807920510606125	22/10/2001	0510606125	27/08/1999	ESP	10.000.000,00	100,00	9.012.096,00	5,110	M	MI1A	0,800	12	FRCC	27/08/2014	155	14,610	00995	00746	00135	49976	00002
012800920510602975	22/10/2001	0510602975	27/08/1999	ESP	7.500.000,00	100,00	6.994.889,00	4,860	M	MI1A	0,750	12	FRCC	27/08/2019	215	14,360	01465	00429	00103	30109	00006
012800920510602996	22/10/2001	0510602996	27/08/1999	ESP	15.000.000,00	100,00	13.799.617,00	5,060	M	MI1A	0,750	12	FRCC	27/08/2024	275	14,560	01953	00421	00095	35087	00003
012800220510604697	22/10/2001	0510604697	27/08/1999	ESP	10.000.000,00	100,00	9.345.212,00	5,060	M	MI1A	0,750	12	FRCC	27/08/2019	215	14,560	01604	00203	00191	15429	00000
012802010510604001	22/10/2001	0510604001	27/08/1999	ESP	5.000.000,00	100,00	3.550.204,00	5,060	M	MI1A	0,750	12	FRCC	27/08/2014	155	14,560	00820	00390	00021	33539	00004
012800600519003202	22/10/2001	0519003202	27/08/1999	ESP	6.000.000,00	100,00	5.082.998,00	5,060	M	MI1A	0,750	12	FRCC	27/08/2019	215	14,560	01770	00307	00117	18120	00004
012801100510607466	22/10/2001	0510607466	30/08/1999	ESP	15.000.000,00	100,00	13.488.974,00	4,760	M	MI1A	0,650	12	FRCC	05/09/2014	155	14,260	00296	00296	00086	26132	00004
012801300510602824	22/10/2001	0510602824	30/08/1999	ESP	22.000.000,00	100,00	19.998.146,00	5,060	M	MI1A	0,750	12	FRCC	30/08/2024	275	14,560	01710	00967	00109	60548	00003
012801300510602831	22/10/2001	0510602831	30/08/1999	ESP	12.000.000,00	100,00	11.606.978,00	5,160	M	MI1A	0,850	12	FRCC	30/08/2029	335	14,660	01733	00990	00040	16084	00004
012807350519010597	22/10/2001	0519010597	30/08/1999	ESP	8.300.000,00	100,00	6.906.753,00	5,310	M	MI1A	1,000	12	FRCC	30/08/2021	239	14,810	01262	00261	00020	9106	00010
012807200510608867	22/10/2001	0510608867	30/08/1999	ESP	7.000.000,00	100,00	6.307.414,00	5,160	M	EU1A	0,850	12	FRCC	30/08/2014	155	14,660	01237	00585	00193	37581	00000
012807010510606783	22/10/2001	0510606783	30/08/1999	ESP	12.000.000,00	100,00	11.452.507,00	5,060	M	MI1A	0,750	12	FRCC	30/08/2024	275	14,560	01254	00762	00036	34541	00000
012803400510612421	22/10/2001	0510612421	30/08/1999	ESP	10.000.000,00	100,00	8.637.671,00	5,010	M	MI1A	0,700	12	FRCC	30/08/2011	119	14,510	01740	00175	00073	8716	00003
012806320519000806	22/10/2001	0519000806	30/08/1999	ESP	7.000.000,00	100,00	5.843.158,00	6,060	M	MI1A	1,750	12	FRCC	30/08/2009	95	15,560	01765	01322	00011	107129	00000
012803400510612456	22/10/2001	0510612456	30/08/1999	ESP	14.500.000,00	100,00	14.002.282,00	4,860	M	MI1A	0,550	12	FRCC	30/08/2029	335	14,360	01983	00440	00037	25551	00004
012802800510603457	22/10/2001	0510603457	30/08/1999	ESP	9.000.000,00	100,00	8.101.021,00	5,060	M	MI1A	0,750	12	FRCC	30/08/2014	155	14,560	03080	00407	00096	23773	00000
012803970519002454	22/10/2001	0519002454	30/08/1999	ESP	9.000.000,00	100,00	7.225.353,00	5,060	M	MI1A	0,750	12	FRCC	30/08/2019	215	14,560	00881	00449	00081	9248	00006
012802610510601646	22/10/2001	0510601646	30/08/1999	ESP	5.000.000,00	100,00	4.495.936,00	5,060	M	MI1A	0,750	12	FRCC	30/08/2014	155	14,560	03953	00441	00056	30210	00005
012805000510633931	22/10/2001	0510633931	31/08/1999	ESP	10.000.000,00	100,00	8.991.879,00	5,060	M	MI1A	0,750	12	FRCC	31/08/2014	155	14,560	01798	01464	00066	98302	00004
012806310510603577	22/10/2001	0510603577	31/08/1999	ESP	6.000.000,00	100,00	5.607.143,00	5,060	M	MI1A	0,750	12	FRCC	31/08/2019	215	14,560	01877	00847	00058	4835	00000
012804050510640724	22/10/2001	0510640724	31/08/1999	ESP	8.500.000,00	100,00	7.165.653,00	5,060	M	MI1A	0,750	12	FRCC	31/08/2014	155	14,560	04365	00249	00135	1722	00001
012805000510633245	22/10/2001	0510633245	31/08/1999	ESP	15.000.000,00	100,00	14.504.872,00	5,060	M	MI1A	0,750	12	FRCC	31/08/2029	335	14,560	03166	00249	00015	9370	00010
012804060512420006	22/10/2001	0512420006	31/08/1999	ESP	19.000.000,00	100,00	18.352.849,00	4,960	M	MI1A	0,650	12	FRCC	31/08/2029	335	14,460	02205	00144	00068	7397	00005
012807300519011075	22/10/2001	0519011075	31/08/1999	ESP	15.000.000,00	100,00	13.990.735,00	5,060	M	MI1A	0,750	12	FRCC	31/08/2019	215	14,560	01435	00377	00030	23402	00000
012808150510660412	22/10/2001	0510660412	31/08/1999	ESP	5.000.000,00	100,00	4.155.339,00	5,310	M	MI1A	1,000	12	FRCC	31/08/2009	95	14,810	01226	00111	00017	10255	00001
012807300519011096	22/10/2001	0519011096	31/08/1999	ESP	20.000.000,00	100,00	4.509.607,00	5,060	M	MI1A	0,750	12	FRCC	31/08/2019	215	14,560	01378	00320	00138	10421	00000
012832210510600042	22/10/2001	0510600042	31/08/1999	ESP	6.350.000,00	100,00	6.157.911,00	5,560	M	MI1A	1,250	12	FRCC	31/08/2029	335	15,060	01160	00156	00050	9662	00000
012836770510000017	22/10/2001	0510000017	31/08/1999	ESP	4.500.000,00	100,00	4.204.152,00	5,410	M	MI1A	0,850	12	FRCC	31/08/2019	215	14,910	01665	00185	00221	9335	00001
012838640513000502	22/10/2001	0513000502	31/08/1999	ESP	10.000.000,00	100,00	4.633.454,00	5,060	M	MI1A	0,500	12	FRCC	31/08/2014	155	14,560	02563	02004	00067	58662	00000
012806620519003951	22/10/2001	0519003951	31/08/1999	ESP	36.000.000,00	100,00	29.872.364,00	5,210	M	MI1A	0,900	12	FRCC	31/08/2009	95	14,710	02048	01701	00191	42479	00003
012801000510612146	22/10/2001	0510612146	31/08/1999	ESP	41.000.000,00	100,00	29.356.709,00	5,010	M	MI1A	0,700	12	FRCC	31/08/2024	275	14,510	00000	01106	00009	67980	00001
012801000510612174	22/10/2001	0510612174	31/08/1999	ESP	17.000.000,00	100,00	16.197.023,00	4,960	M	MI1A	0,650	12	FRCC	31/08/2015	167	14,460	00000	00479	00187	34384	00000
012800600519003181	22/10/2001	0519003181	31/08/1999	ESP	12.500.000,00	100,00	11.929.703,00	5,060	M	MI1A	0,750	12	FRCC	31/08/2024	275	14,560	01924	00460	00005	26857	00000
012800580510607421	22/10/2001	0510607421	31/08/1999	ESP	20.000.000,00	100,00	15.433.726,00	4,960	M	MI1A	0,650	12	FRCC	31/08/2019	215	14,460	00862	00297	00051	14118	00002
012800340510604842	22/10/2001	0510604842	31/08/1999	ESP	20.000.000,00	100,00	19.067.633,00	5,010	M	MI1A	0,700	12	FRCC	31/08/2024	275	14,510	01650	00239	00138	13958	00002
012800420510604395	22/10/2001	0510604395	31/08/1999	ESP	6.000.000,00	100,00	3.379.420,00	5,060	M	MI1A	0,750	12	FRCC	31/08/2014	155	14,560	01150	00009	00058	451	00005
012800310510604104	22/10/2001	0510604104	31/08/1999	ESP	14.000.000,00	100,00	4.938.339,00	5,060	M	MI1A	0,750	12	FRCC	31/08/2019	215	14,560	00000	00000	00000		00000
012800380510603726	22/10/2001	0510603726	31/08/1999	ESP	7.000.000,00	100,00	6.038.483,00	4,960	M	MI1A	0,650	12	FRCC	31/08/2011	119	14,460	02129	00000	00070	62917	00005
012800920510603003	22/10/2001	0510603003	31/08/1999	ESP	10.000.000,00	100,00	8.982.482,00	5,060	M	MI1A	0,750	12	FRCC	31/08/2014	155	14,560	01453	00421	00092	35084	00003
012800920510603017	22/10/2001	0510603017	31/08/1999	ESP	10.000.000,00	100,00	9.526.613,00	5,060	M	MI1A	0,750	12	FRCC	31/08/2024	275	14,560	01453	00421	00089	35081	00003
012800520510605462	22/10/2001	0510605462	31/08/1999	ESP	27.000.000,00	100,00	14.278.981,00	5,060	M	MI1A	0,750	12	FRCC	31/08/2024	275	14,560	01030	00046	00102	3770	00005
012800140510605956	22/10/2001	0510605956	31/08/1999	ESP	21.000.000,00	100,00	19.553.466,00	5,060	M	MI1A	0,750	12	FRCC	31/08/2024	275	14,560	00000	00000	00000	16239	00004
012801800510608677	22/10/2001	0510608677	31/08/1999	ESP	7.500.000,00	100,00	7.016.584,00	5,210	M	MI1A	0,900	12	FRCC	31/08/2019	215	14,710	00000	00576	00219	44503	00003
012800290519006111	22/10/2001	0519006111	31/08/1999	ESP	17.000.000,00	100,00	15.876.095,00	5,010	M	MI1A	0,700	12	FRCC	31/08/2019	215	14,510	00399	00318	00151	22079	00005
012800850510605103	22/10/2001	0510605103	01/09/1999	ESP	7.500.000,00	100,00	6.934.742,00	4,860	M	MI1A	0,750	6	FRCC	01/09/2017	191	14,360	01514	00728	00172	63475	00007
012801000510612223	22/10/2001	0510612223	01/09/1999	ESP	5.000.000,00	100,00	4.501.289,00	4,760	M	MI1A	0,650	12	FRCC	01/09/2014	155	14,260	02873	00331	00185	27668	00003
012846900510007106	22/10/2001	0510007106	01/09/1999	ESP	26.000.000,00	100,00	25.351.017,00	4,710	M	MI1A	0,600	12	FRCC	01/09/2034	395	14,210	01941	00404	00070	16175	00012
012807810510609124	22/10/2001	0510609124	01/09/1999	ESP	10.000.000,00	100,00	7.313.703,00	4,810	M	MI1A	0,700	12	FRCC	01/12/2013	146	14,310	01660	00866	00032	39369	00004
012806450519008442	22/10/2001	0519008442	01/09/1999	ESP	10.400.000,00	100,00	9.960.087,00	5,610	M	MI1A	1,500	12	FRCC	01/09/2024	275	15,110	00902	00049	00100	4880	00000
012806450519008414	22/10/2001	0519008414	01/09/1999	ESP	8.500.000,00	100,00	7.068.518,00	5,110	M	MI1A	1,000	12	FRCC	01/09/2009	95	14,610	00925	00146	00076	16300	00000
012807900519004912	22/10/2001	0519004912	01/09/1999	ESP	11.500.000,00	100,00	10.041.009,00	5,110	M	MI1A	1,000	12	FRCC	01/08/2017	190	14,610	01467	00462	00175	40189	00000
012807200510608916	22/10/2001	0510608916	01/09/1999	ESP	11.600.000,00	100,00	10.449.246,00	4,910	M	MI1A	0,800	12	FRCC	01/09/2014	155	14,410	02025	00453	00185	33474	00002
012806900510007236	22/10/2001	0510007236	01/09/1999	ESP	8.000.000,00	100,00	4.746.829,00	4,860	M	MI1A	0,750	12	FRCC	01/09/2014	155	14,360	01739	00379	00107	25680	00002
012806900510007257	22/10/2001	0510007257	01/09/1999	ESP	12.500.000,00	100,00	12.099.485,00	4,860	M	MI1A	0,750	12	FRCC	01/09/2029	335	14,360	01740	00380	00214	25826	00003
012806310510603591	22/10/2001	0510603591	01/09/1999	ESP	9.000.000,00	100,00	8.427.123,00	5,010	M	MI1A	0,900	12	FRCC	01/09/2019	215	14,510	01582	00202	00177	15780	00000
012805700510607352	22/10/2001	0510607352	01/09/1999	ESP	22.750.000,00	100,00	12.544.684,00	4,860	M	MI1A	0,750	12	FRCC	01/09/2024	275	14,360	00898	00575	00126	36967	00003
012803080510601231	22/10/2001	0510601231	01/09/1999	ESP	17.000.000,00	100,00	12.044.807,00	4,610	M	EU1A	0,500	12	FRCC	01/09/2014	155	14,110	00698	00144	00213	9381	00003
012803400510612526	22/10/2001	0510612526	01/09/1999	ESP	15.500.000,00	100,00	14.091.939,00	4,610	M	MI1A	0,500	12	FRCC	01/09/2034	395	14,110	01717	00164	00155	8108	00005
012805120510603346	22/10/2001	0510603346	01/09/1999	ESP	6.000.000,00	100,00	4.978.511,00	4,860	M	MI1A	0,750	12	FRCC	01/09/2009	95	14,360	03148	00342	00206	17448	00002
012805300510601901	22/10/2001	0510601901	02/09/1999	ESP	9.000.000,00	100,00	6.715.329,00	4,860	M	MI1A	0,750	12	FRCC	02/09/2010	107	14,360	02135	00236	00213	10198	00000
012806060510002637	22/10/2001	0510002637	02/09/1999	ESP	16.000.000,00	100,00	15.275.651,00	4,860	M	EU1A	0,750	12	FRCC	02/09/2024	275	14,360	02328	00659	00032	53673	00004
012805400510604704	22/10/2001	0510604704	02/09/1999	ESP	6.000.000,00	100,00	5.397.752,00	4,860	M	MI1A	0,750	12	FRCC	02/09/2014	155	14,360	00011	00008	00129	1080	00005
012805500519003972	22/10/2001	0519003972	02/09/1999	ESP	21.000.000,00	100,00	20.031.510,00	4,860	M	MI1A	0,750	12	FRCC	02/09/2024	275	14,360	02626	00019	00038	822	00004
012805530519001791	22/10/2001	0519001791	02/09/1999	ESP	22.500.000,00	100,00	14.803.042,00	4,710	M	MI1A	0,600	12	FRCC	02/09/2015	167	14,210	01059	00337	00135	013728	00000
012806390519012825	22/10/2001	0519012825	02/09/1999	ESP	7.200.000,00	100,00	3.075.272,00	5,610	M	MI1A	1,500	12	FRCC	02/05/2005	43	15,110	01825	01377	00090	107610	00000
012803910510003024	22/10/2001	0510003024	02/09/1999	ESP	6.000.000,00	100,00	5.386.401,00	4,860	M	MI1A	0,750	12	FRCC	02/09/2014	155	14,360	00848	00115	00118	2950	00004
012806440510604521	22/10/2001	0510604521	02/09/1999	ESP	18.000.000,00	100,00	16.193.247,00	4,860	M	MI1A	0,750	12	FRCC	02/09/2014	155	14,360	02543	00000	00113	15576	00000
012805000510632972	22/10/2001	0510632972	02/09/1999	ESP	12.000.000,00	100,00	11.607.568,00	4,860	M	MI1A	0,750	12	FRCC	02/09/2029	335	14,360	00902	00902	00075	19692	00011
012803520510603536	22/10/2001	0510603536	02/09/1999	ESP	11.000.000,00	100,00	10.468.505,00	4,710	M	MI1A	0,600	12	FRCC	02/09/2024	275	14,210	01676	00080	00090	3689	00002
012803800519003655	22/10/2001	0519003655	02/09/1999	ESP	14.000.000,00	100,00	13.354.341,00	4,860	M	MI1A	0,750	12	FRCC	02/09/2024	275	14,360	02424	01154	00034	5257	00000
012806450519008386	22/10/2001	0519008386	02/09/1999	ESP	18.500.000,00	100,00	12.327.915,00	4,860	M	MI1A	0,750	12	FRCC	02/09/2019	215	14,360	01155	00140	00097	10741	00002
012806480510601291	22/10/2001	0510601291	02/09/1999	ESP	10.000.000,00	100,00	9.366.105,00	5,110	M	EU1A	1,000	12	FRCC	02/09/2019	215	14,610	00901	00497	00107	40570	00000
012806500519007782	22/10/2001	0519007782	02/09/1999	ESP	8.000.000,00	100,00	6.529.978,00	4,860	M	MI1A	0,750	12	FRCC	02/09/2011	119	14,360	00000	00316	00211	23883	00000
012808010510604783	22/10/2001	0510604783	02/09/1999	ESP	20.000.000,00	100,00	17.567.916,00	4,810	M	MI1A	0,700	12	FRCC	02/09/2019	215	14,310	01971	00144	00080	10311	00001
012808520519004232	22/10/2001	0519004232	02/09/1999	ESP	5.500.000,00	100,00	4.962.977,00	5,110	M	MI1A	1,000	12	FRCC	02/09/2014	155	14,610	00000	00194	00167	11106	00001
012806510519006873	22/10/2001	0519006873	02/09/1999	ESP	5.000.000,00	100,00	4.493.436,00	4,860	M	MI1A	0,750	12	FRCC	02/09/2014	155	14,360	00000	00000	00000	23243-22223	00000
012808520519004246	22/10/2001	0519004246	02/09/1999	ESP	25.000.000,00	100,00	23.351.729,00	4,710	M	MI1A	0,600	12	FRCC	02/09/2019	215	14,210	00000	00806	00037	53137	00001
012801010510604552	22/10/2001	0510604552	02/09/1999	ESP	10.000.000,00	100,00	8.564.897,00	4,860	M	MI1A	0,750	12	FRCC	02/09/2024	275	14,360	00000	00377	00201	30497	00003
012802300510607607	22/10/2001	0510607607	02/09/1999	ESP	18.000.000,00	100,00	16.597.005,00	4,810	M	MI1A	0,700	12	FRCC	02/09/2024	275	14,310	04005	00672	00037	48165	00003
012801100510606612	22/10/2001	0510606612	02/09/1999	ESP	8.000.000,00	100,00	7.482.274,00	4,810	M	MI1A	0,700	12	FRCC	02/09/2019	215	14,310	00666	00098	00148	15647	00004
012800290519006125	22/10/2001	0519006125	02/09/1999	ESP	15.500.000,00	100,00	14.798.288,00	4,860	M	MI1A	0,750	12	FRCC	02/09/2024	275	14,360	01533	00132	00142	8593	00004
012800270510603883	22/10/2001	0510603883	03/09/1999	ESP	17.000.000,00	100,00	14.875.943,00	4,760	M	MI1A	0,650	12	FRCC	03/09/2019	215	14,260	01187	00420	00011	35774	00003
012801000510612237	22/10/2001	0510612237	03/09/1999	ESP	12.000.000,00	100,00	11.609.087,00	4,910	M	MI1A	0,800	12	FRCC	03/09/2029	335	14,410	01270	01270	00049	73578	00001
012801100510607487	22/10/2001	0510607487	03/09/1999	ESP	6.000.000,00	100,00	5.403.321,00	4,860	M	MI1A	0,750	12	FRCC	03/09/2014	155	14,360	01262	00304	00080	27424	00003
012800850510605131	22/10/2001	0510605131	03/09/1999	ESP	5.000.000,00	100,00	4.792.452,00	5,660	M	MI1A	1,350	12	FRCC	03/09/2024	275	15,160	01822	01018	00153	19359	00005
012801000510612076	22/10/2001	0510612076	03/09/1999	ESP	10.000.000,00	100,00	2.133.951,00	4,810	M	MI1A	0,700	12	FRCC	03/09/2014	155	14,310	00073	00073	00088	5042	00001
012802600510607056	22/10/2001	0510607056	03/09/1999	ESP	16.500.000,00	100,00	15.948.387,00	4,760	M	MI1A	0,650	12	FRCC	03/09/2029	335	14,260	04092	00580	00123	31811	00004

144

NOTARIA DE D. ROBERTO PAREJO GAMIR MADRID

CARTERA DE PARTICIPACIONES HIPOTECARIAS

NUM.PARTICIP.	FEC.EMI.	NUM.PREST.	F.APERT.	DIV.	CAPITAL INIC.	%PART.	CAPITAL PEND.	%NOMIN.	(1)	(2)	DIFERE.	(3)	(4)	F.VENCI.	(5)	%DEMORA	TOMO	LIBRO	FOLIO	FINCA	INSC.
012801400519009351	22/10/2001	0519009351	03/09/1999	ESP	8.200.000,00	100,00	4.413.599,00	4,860	H	MIIA	0,750	12	FRCC	03/07/2017	189	14,360	02383	01669	00087	975	00006
012802700510603027	22/10/2001	0510603027	03/09/1999	ESP	16.500.000,00	100,00	11.878.032,00	4,610	H	MIIA	0,500	12	FRCC	03/09/2009	95	14,110	02050	00713	00083	63644	00002
012801530519006977	22/10/2001	0519006977	03/09/1999	ESP	12.000.000,00	100,00	11.446.571,00	4,860	H	MIIA	0,750	12	FRCC	03/09/2024	275	14,360	01876	00427	00128	39124	00002
012800190510603525	22/10/2001	0510603525	03/09/1999	ESP	32.000.000,00	100,00	30.546.625,00	4,810	H	MIIA	0,700	12	FRCC	03/09/2024	275	14,310	02210	00321	00003	12398	00000
012800690519603853	22/10/2001	0519603853	03/09/1999	ESP	14.400.000,00	100,00	12.852.942,00	4,860	H	MIIA	0,750	12	FRCC	03/01/2025	279	14,360	03265	00609	00208	45840	00005
012800180510608487	22/10/2001	0510608487	03/09/1999	ESP	18.500.000,00	100,00	17.262.578,00	4,860	H	MIIA	0,750	12	FRCC	03/09/2019	215	14,360	01007	00326	00063	24480	00006
012808020510607171	22/10/2001	0510607171	03/09/1999	ESP	7.000.000,00	100,00	5.826.976,00	5,110	H	MIIA	1,000	12	FRCC	03/09/2009	95	14,610	01012	00043	00168	4576	00001
012838450510600043	22/10/2001	0510600043	03/09/1999	ESP	15.000.000,00	100,00	8.569.321,00	4,860	H	MIIA	0,750	12	FRCC	03/09/2024	275	14,360	00000	00000	00000	7,256	00000
012808600510605346	22/10/2001	0510605346	03/09/1999	ESP	10.000.000,00	100,00	7.259.495,00	4,860	H	MIIA	0,750	12	FRCC	03/10/2013	144	14,360	01484	00483	00168	31060	00000
012806450519008393	22/10/2001	0519008393	03/09/1999	ESP	6.000.000,00	100,00	5.424.680,00	5,610	H	MIIA	1,500	12	FRCC	03/09/2014	155	15,110	00717	00085	00174	20353	00000
012806450519008127	22/10/2001	0519008127	03/09/1999	ESP	10.000.000,00	100,00	9.357.314,00	5,110	H	MIIA	1,000	12	FRCC	03/09/2019	215	14,610	00865	00012	00162	1233	00000
012807600510607787	22/10/2001	0510607787	03/09/1999	ESP	6.000.000,00	100,00	5.414.165,00	5,110	H	MIIA	1,000	12	FRCC	03/09/2014	155	14,610	01577	00179	00183	56403	00004
012834160510600503	22/10/2001	0510600503	03/09/1999	ESP	5.000.000,00	100,00	4.504.707,00	5,580	H	MIIA	1,000	12	FRCC	03/09/2014	155	15,080	00000	00236	00075	24,058	00001
012807530510605113	22/10/2001	0510605113	03/09/1999	ESP	7.500.000,00	100,00	6.912.690,00	4,810	H	MIIA	0,700	12	FRCC	03/09/2019	215	14,310	01045	00062	00041	6549	00004
012807300519011117	22/10/2001	0519011117	03/09/1999	ESP	17.000.000,00	100,00	16.203.428,00	4,610	H	MIIA	0,500	12	FRCC	03/09/2024	275	14,110	01441	00383	00028	2027	00007
012807300519011124	22/10/2001	0519011124	03/09/1999	ESP	10.500.000,00	100,00	10.162.816,00	4,910	H	MIIA	0,800	12	FRCC	03/09/2029	335	14,410	01403	00178	00108	4607	00007
012807350519010604	22/10/2001	0519010604	03/09/1999	ESP	8.200.000,00	100,00	7.669.138,00	4,910	H	MIIA	0,800	12	FRCC	03/09/2019	215	14,410	01814	01165	00099	23290	00006
012807360519010633	22/10/2001	0519010633	03/09/1999	ESP	8.900.000,00	100,00	8.499.656,00	4,960	H	MIIA	0,850	12	FRCC	03/09/2024	275	14,460	00000	00000	00000	46142	00000
012807350519010611	22/10/2001	0519010611	03/09/1999	ESP	6.300.000,00	100,00	6.024.508,00	5,110	H	MIIA	1,000	12	FRCC	03/09/2024	275	14,610	01395	00760	00162	22910	00007
012807530510605141	22/10/2001	0510605141	03/09/1999	ESP	8.000.000,00	100,00	5.339.069,00	4,810	H	MIIA	0,700	12	FRCC	03/09/2014	155	14,310	00699	00211	00106	23571	00008
012803620510641353	22/10/2001	0510641353	03/09/1999	ESP	7.000.000,00	100,00	4.361.215,00	4,760	H	MIIA	0,650	12	FRCC	03/09/2014	155	14,260	00349	00149	00121	9273	00000
012803820510007985	22/10/2001	0510007985	03/09/1999	ESP	12.000.000,00	100,00	7.421.502,00	4,860	H	MIIA	0,750	12	FRCC	03/09/2014	155	14,360	02168	00548	00280	30221	00010
012803560510005481	22/10/2001	0510005481	03/09/1999	ESP	10.500.000,00	100,00	10.011.132,00	4,710	H	MIIA	0,600	12	FRCC	03/09/2024	275	14,210	01880	00186	00190	9648	00002
012804030510641933	22/10/2001	0510641933	03/09/1999	ESP	10.000.000,00	100,00	9.542.468,00	4,810	H	MIIA	0,700	12	FRCC	03/09/2024	275	14,310	02002	00824	00209	41057	00000
012803960510004072	22/10/2001	0510004072	03/09/1999	ESP	14.500.000,00	100,00	13.831.288,00	4,860	H	MIIA	0,750	12	FRCC	03/09/2024	275	14,360	01583	00028	00026	3608	00004
012805930510603287	22/10/2001	0510603287	03/09/1999	ESP	8.000.000,00	100,00	6.469.679,00	4,860	H	MIIA	0,750	12	FRCC	03/09/2014	155	14,360	03526	00680	00143	44593	00000
012805300510601957	22/10/2001	0510601957	03/09/1999	ESP	17.000.000,00	100,00	16.215.981,00	4,860	H	MIIA	0,750	12	FRCC	03/09/2024	275	14,360	01208	00074	00094	1534	00000
012803500510516454	22/10/2001	0510516454	03/09/1999	ESP	4.160.000,00	100,00	3.652.682,00	4,710	H	MIIA	0,600	12	FRCC	03/04/2021	234	14,210	00844	00227	00090	21031	00008
012803430510603786	22/10/2001	0510603786	03/09/1999	ESP	24.500.000,00	100,00	22.818.244,00	4,610	H	MIIA	0,500	12	FRCC	03/09/2019	215	14,110	00539	00291	00072	16289	00004
012803090510601043	22/10/2001	0510601043	03/09/1999	ESP	6.475.000,00	100,00	5.821.558,00	4,710	H	MIIA	0,600	12	FRCC	03/09/2014	155	14,210	01567	00937	00012	5440-A	00008
012803020510603934	22/10/2001	0510603934	03/09/1999	ESP	20.000.000,00	100,00	15.409.828,00	4,710	H	MIIA	0,600	12	FRCC	03/05/2017	187	14,210	00000	00050	00148	4393	00002
012803190510602201	22/10/2001	0510602201	06/09/1999	ESP	13.000.000,00	100,00	11.985.380,00	4,860	H	MIIA	0,750	12	FRCC	06/09/2017	191	14,360	00000	00098	00044	6371	00004
012805220510605701	22/10/2001	0510605701	06/09/1999	ESP	15.000.000,00	100,00	14.116.546,00	4,610	H	MIIA	0,500	12	FRCC	06/09/2021	239	14,110	02098	00548	00089	22032	00003
012806020510001933	22/10/2001	0510001933	06/09/1999	ESP	11.300.000,00	100,00	10.045.970,00	5,010	H	MIIA	0,900	12	FRCC	06/03/2018	197	14,510	02118	00154	00037	17194	00000
012805280510605553	22/10/2001	0510605553	06/09/1999	ESP	8.000.000,00	100,00	3.208.704,00	4,860	H	MIIA	0,750	12	FRCC	06/01/2008	75	14,360	01351	00212	00174	9407-N	00007
012803960510004247	22/10/2001	0510004247	06/09/1999	ESP	11.500.000,00	100,00	10.969.635,00	4,860	H	MIIA	0,750	12	FRCC	06/09/2024	275	14,360	01583	00028	00033	3612	00003
012805380510608937	22/10/2001	0510608937	06/09/1999	ESP	16.000.000,00	100,00	14.924.544,00	4,760	H	MIIA	0,650	12	FRCC	06/09/2019	215	14,260	02050	01086	00046	41942	00003
012805000510633476	22/10/2001	0510633476	06/09/1999	ESP	14.000.000,00	100,00	13.352.298,00	4,810	H	MIIA	0,700	12	FRCC	06/09/2024	275	14,310	02561	00854	00079	56728	00003
012805000510634001	22/10/2001	0510634001	06/09/1999	ESP	21.000.000,00	100,00	19.505.555,00	4,810	H	MIIA	0,700	12	FRCC	06/07/2023	261	14,310	02824	00185	00085	5811	00010
012803550510602195	22/10/2001	0510602195	06/09/1999	ESP	8.000.000,00	100,00	7.200.080,00	4,710	H	MIIA	0,600	12	FRCC	06/09/2014	155	14,210	01034	00279	00128	7777	00014
012805020510603455	22/10/2001	0510603455	06/09/1999	ESP	12.000.000,00	100,00	10.308.710,00	4,860	H	MIIA	0,750	12	FRCC	06/09/2014	155	14,360	00764	00370	00155	21449	00000
012806340510000341	22/10/2001	0510000341	06/09/1999	ESP	12.750.000,00	100,00	10.602.095,00	5,360	H	MIIA	1,250	12	FRCC	06/09/2009	95	14,860	01584	00525	00156	33865	00004
012807330519007627	22/10/2001	0519007627	06/09/1999	ESP	8.500.000,00	100,00	8.135.143,00	5,110	H	MIIA	1,000	12	FRCC	06/09/2024	275	14,610	00000	00000	00000	44374	00000
012833970519778352	22/10/2001	0519778352	06/09/1999	ESP	8.000.000,00	100,00	6.933.788,00	4,860	H	MIIA	0,750	12	FRCC	06/08/2017	190	14,360	02919	00061	00195	3973	00000
012865250519780696	22/10/2001	0519780696	06/09/1999	ESP	14.000.000,00	100,00	13.066.416,00	4,810	H	MIIA	0,700	12	FRCC	06/09/2019	215	14,310	01255	00541	00146	45406	00000
012800720510603774	22/10/2001	0510603774	06/09/1999	ESP	17.500.000,00	100,00	14.503.719,00	4,710	H	MIIA	0,600	12	FRCC	06/09/2016	179	14,210	01678	00058	00043	5301	00002
012803000510707035	22/10/2001	0510707035	06/09/1999	ESP	32.000.000,00	100,00	30.534.898,00	4,630	H	MIIA	0,520	12	FRCC	06/09/2024	275	14,130	00000	00050	00156	4395	00002
012802100510603471	22/10/2001	0510603471	06/09/1999	ESP	16.000.000,00	100,00	13.990.333,00	4,860	H	MIIA	0,750	12	FRCC	06/09/2019	215	14,360	01497	00327	00063	22421	00002
012801000510611747	22/10/2001	0510611747	06/09/1999	ESP	12.000.000,00	100,00	11.594.994,00	4,760	H	MIIA	0,650	12	FRCC	06/09/2029	335	14,260	00338	00338	00144	28054	00003
012802440510606921	22/10/2001	0510606921	06/09/1999	ESP	13.000.000,00	100,00	9.456.783,00	4,710	H	MIIA	0,600	12	FRCC	06/09/2014	155	14,210	01502	00095	00116	3332	00007
012800910510603751	22/10/2001	0510603751	06/09/1999	ESP	6.500.000,00	100,00	5.861.849,00	5,010	H	MIIA	0,900	12	FRCC	06/09/2014	155	14,510	00730	00072	00106	6219	00006
012800920510602982	22/10/2001	0510602982	07/09/1999	ESP	10.000.000,00	100,00	7.912.255,00	4,860	H	MIIA	0,750	12	FRCC	07/08/2013	142	14,360	01466	00430	00089	16496	00006
012801000510612293	22/10/2001	0510612293	07/09/1999	ESP	15.000.000,00	100,00	14.308.221,00	4,860	H	MIIA	0,750	12	FRCC	07/09/2024	275	14,360	01270	01270	00178	73664	00003
012802010510604071	22/10/2001	0510604071	07/09/1999	ESP	20.000.000,00	100,00	18.663.938,00	4,610	H	MIIA	0,500	12	FRCC	07/09/2019	215	14,110	00512	00069	00122	14904	00001
012800250510605106	22/10/2001	0510605106	07/09/1999	ESP	16.000.000,00	100,00	15.275.118,00	4,860	H	MIIA	0,750	12	FRCC	07/09/2024	275	14,360	00000	00000	00000		00000
012800220510604515	22/10/2001	0510604515	07/09/1999	ESP	10.000.000,00	100,00	9.035.217,00	4,860	H	MIIA	0,750	12	FRCC	07/09/2024	275	14,360	01174	00038	00206	2341	00000
012802020510603386	22/10/2001	0510603386	07/09/1999	ESP	20.000.000,00	100,00	2.006.105,00	4,860	H	MIIA	0,750	12	FRCC	07/09/2024	275	14,360	02127	00059	00158	3759	00008
012800680510004731	22/10/2001	0510004731	07/09/1999	ESP	18.500.000,00	100,00	17.282.480,00	4,910	H	MIIA	0,800	12	FRCC	07/09/2019	215	14,410	00850	00103	00221	6151	00000
012801530519007026	22/10/2001	0519007026	07/09/1999	ESP	4.500.000,00	100,00	4.054.902,00	5,010	H	MIIA	0,900	12	FRCC	07/09/2014	155	14,510	01937	00446	00097	40444	00006
012807500510611452	22/10/2001	0510611452	07/09/1999	ESP	8.300.000,00	100,00	7.759.830,00	4,860	H	MIIA	0,750	12	FRCC	07/09/2019	215	14,360	01608	01023	00030	53527	00011
012806500519007761	22/10/2001	0519007761	07/09/1999	ESP	28.500.000,00	100,00	21.028.684,00	4,860	H	MIIA	0,750	12	FRCC	07/03/2017	185	14,360	02940	00182	00193	16509	00000
012807340510606711	22/10/2001	0510606711	07/09/1999	ESP	7.000.000,00	100,00	4.350.145,00	5,010	H	MIIA	0,900	12	FRCC	07/08/2011	118	14,510	01447	00798	00015	32928	00008
012807410510702387	22/10/2001	0510702387	07/09/1999	ESP	8.000.000,00	100,00	6.612.336,00	4,760	H	MIIA	0,650	12	FRCC	07/09/2009	95	14,260	01503	00442	00226	35745	00000
012805000510633357	22/10/2001	0510633357	07/09/1999	ESP	17.500.000,00	100,00	15.282.182,00	4,860	H	MIIA	0,750	12	FRCC	07/09/2014	155	14,360	01532	00778	00214	14226	00009
012805000510633973	22/10/2001	0510633973	07/09/1999	ESP	25.000.000,00	100,00	23.805.480,00	4,710	H	MIIA	0,600	12	FRCC	07/09/2024	275	14,210	00734	00734	00111	26203-N	00007
012805320510605277	22/10/2001	0510605277	07/09/1999	ESP	23.000.000,00	100,00	21.432.655,00	4,760	H	MIIA	0,650	12	FRCC	07/09/2019	215	14,260	01725	00040	00004	2319	00000
012805280510605567	22/10/2001	0510605567	07/09/1999	ESP	7.000.000,00	100,00	6.303.616,00	5,110	H	MIIA	1,000	12	FRCC	07/09/2014	155	14,610	01373	00113	00155	6804N	00007
012805280510605504	22/10/2001	0510605504	07/09/1999	ESP	7.100.000,00	100,00	6.631.574,00	4,860	H	MIIA	0,750	12	FRCC	07/09/2019	215	14,360	01277	00158	00114	11115	00004
012803150510001961	22/10/2001	0510001961	07/09/1999	ESP	11.000.000,00	100,00	9.097.812,00	4,760	H	MIIA	0,650	12	FRCC	07/01/2025	279	14,260	01577	00217	00185	13723	00003
012803130510701126	22/10/2001	0510701126	08/09/1999	ESP	22.000.000,00	100,00	20.558.172,00	4,710	H	MIIA	0,600	12	FRCC	08/09/2019	215	14,210	01397	00295	00175	19497	00005
012805930510603266	22/10/2001	0510603266	08/09/1999	ESP	22.000.000,00	100,00	20.579.002,00	5,010	H	MIIA	0,900	12	FRCC	08/09/2019	215	14,510	04161	00873	00075	54564	00000
012805000510633882	22/10/2001	0510633882	08/09/1999	ESP	18.000.000,00	100,00	16.783.611,00	4,710	H	MIIA	0,600	12	FRCC	08/09/2024	275	14,210	02237	00193	00179	16285	00004
012803560510005432	22/10/2001	0510005432	08/09/1999	ESP	7.000.000,00	100,00	6.301.331,00	4,760	H	MIIA	0,650	12	FRCC	08/09/2014	155	14,260	00906	00116	00080	1337	00006
012805020510603301	22/10/2001	0510603301	08/09/1999	ESP	13.000.000,00	100,00	12.400.460,00	4,860	H	MIIA	0,750	12	FRCC	08/09/2024	275	14,360	03188	00264	00161	9481	00000
012887000510607782	22/10/2001	0510607782	08/09/1999	ESP	9.100.000,00	100,00	2.592.883,00	4,860	H	MIIA	0,750	12	FRCC	08/05/2006	55	14,360	00006	00119	00055	5520	00007
012838930510600112	22/10/2001	0510600112	08/09/1999	ESP	22.000.000,00	100,00	19.419.523,00	4,860	H	MIIA	0,750	12	FRCC	08/09/2024	275	14,360	02765	00591	00099	53960	00000
012806600519002843	22/10/2001	0519002843	08/09/1999	ESP	10.000.000,00	100,00	9.374.061,00	5,360	H	MIIA	1,250	12	FRCC	08/09/2019	215	14,860	01753	00195	00173	16811	00000
012800750510603147	22/10/2001	0510603147	08/09/1999	ESP	11.000.000,00	100,00	10.284.121,00	4,860	H	MIIA	0,750	12	FRCC	08/09/2019	215	14,360	00381	00381	00071	1489	00002
012800540510603644	22/10/2001	0510603644	08/09/1999	ESP	10.000.000,00	100,00	9.349.190,00	4,860	H	MIIA	0,750	12	FRCC	08/09/2019	215	14,360	00914	00117	00201	7576	00000
012800130510607243	22/10/2001	0510607243	08/09/1999	ESP	12.000.000,00	100,00	11.208.943,00	5,330	H	MIIA	0,750	12	FRCC	08/09/2019	215	14,830	00916	00098	00094	6159	00003
012801100510607501	22/10/2001	0510607501	08/09/1999	ESP	14.000.000,00	100,00	12.617.947,00	4,910	H	MIIA	0,800	12	FRCC	08/09/2014	155	14,410	00739	00130	00012	14024	00001
012800900510606011	22/10/2001	0510606011	08/09/1999	ESP	9.000.000,00	100,00	8.437.529,00	4,860	H	MIIA	0,750	12	FRCC	08/09/2019	215	14,360	01545	00074	00028	7381	00004
012800900510606025	22/10/2001	0510606025	08/09/1999	ESP	10.400.000,00	100,00	9.954.243,00	4,860	H	MIIA	0,750	12	FRCC	08/09/2024	275	14,360	01545	00074	00026	7380	00006
012802300510607614	22/10/2001	0510607614	08/09/1999	ESP	15.000.000,00	100,00	13.779.357,00	4,860	H	MIIA	0,750	12	FRCC	08/02/2023	256	14,360	04005	00672	00010	48147	00003
012800570510606153	22/10/2001	0510606153	08/09/1999	ESP	10.000.000,00	100,00	8.599.015,00	4,860	H	MIIA	0,750	12	FRCC	08/09/2019	215	14,360	00800	00093	00103	5.778	00004
012800570510606202	22/10/2001	0510606202	08/09/1999	ESP	11.500.000,00	100,00	10.980.528,00	4,860	H	MIIA	0,750	12	FRCC	08/09/2024	275	14,360	02122	00289	00034	14698	00004
012801000510612265	22/10/2001	0510612265	09/09/1999	ESP	11.500.000,00	100,00	10.356.343,00	4,860	H	MIIA	0,750	12	FRCC	09/09/2014	155	14,360	02699	00316	00079	27367	00004
012801300510602796	22/10/2001	0510602796	09/09/1999	ESP	6.000.000,00	100,00	5.135.078,00	4,860	H	EU1A	0,750	12	FRCC	09/09/2024	275	14,360	00357	00085	00184	10635	00003
012802100510603506	22/10/2001	0510603506	09/09/1999	ESP	8.000.000,00	100,00	6.622.755,00	4,860	H	MIIA	0,750	12	FRCC	09/09/2009	95	14,360	01833	00778	00111	47980	00003
012802100510603527	22/10/2001	0510603527	09/09/1999	ESP	26.500.000,00	100,00	18.322.089,00	4,760	H	MIIA	0,650	12	FRCC	09/09/2024	275	14,260	01742	00464	00088	33545	00001
012838310510600071	22/10/2001	0510600071	09/09/1999	ESP	18.000.000,00	100,00	12.833.381,00	5,070	H	MIIA	0,600	12	FRCC	09/02/2016	172	14,570	03775	00497	00222	22782	00000
012807340510606746	22/10/2001	0510606746	09/09/1999	ESP	9.500.000,00	100,00	9.069.925,00	4,860	H	MIIA	0,750	12	FRCC	09/09/2024	275	14,360	01733	01084	00127	49674	00003
012807300519011145	22/10/2001	0519011145	09/09/1999	ESP	7.500.000,00	100,00	7.021.962,00	5,110	H	MIIA	1,000	12	FRCC	09/09/2019	215	14,610	01237	00179	00019	11832	00004
012837860510700021	22/10/2001	0510700021	09/09/1999	ESP	5.000.000,00	100,00	4.881.254,00	5,580	H	MIIA	1,000	12	FRCC	09/09/2034	395	15,080	00000	00074	00098	461	00006
012806450519008526	22/10/2001	0519008526	09/09/1999	ESP	7.000.000,00	100,00	6.322.695,00	5,360	H	MIIA	1,250	12	FRCC	09/09/2014	155	14,860	00880	00027	00133	2565	00002
012837790510700014	22/10/2001	0510700014	09/09/1999	ESP	14.000.000,00	100,00	13.353.146,00	5,280	H	MIIA	0,700	12	FRCC	09/09/2024	275	14,780	01679	00219	00017	5470/A	00009
012806470519991706	22/10/2001	0519991706	09/09/1999	ESP	10.000.000,00	100,00	9.391.137,00	5,360	H	MIIA	1,250	12	FRCC	09/09/2019	215	14,860	01425	00053	00204	6765	00002
012830370510600026	22/10/2001	0510600026	09/09/1999	ESP	13.000.000,00	100,00	12.691.973,00	5,110	H	MIIA	1,000	12	FRCC	09/09/2034	395	14,610	01824	00333	00187	27954	00000
012806800510008815	22/10/2001	0510008815	09/09/1999	ESP	12.500.000,00	100,00	4.514.534,00	4,910	H	MIIA	0,800	12	FRCC	09/09/2014	155	14,410	01330	00915	00001	14008	00009
012807600510607766	22/10/2001	0510607766	09/09/1999	ESP	6.000.000,00	100,00	3.751.019,00	5,010	H	MIIA	0,900	12	FRCC	09/10/2009	96	14,510	00861	00273	00005	15902	00005
012807940510603516	22/10/2001	0510603516	09/09/1999	ESP	7.500.000,00	100,00	6.222.726,00	5,110	H	MIIA	1,000	12	FRCC	09/09/2009	95	14,610	00000	00000	00205	49125	00000
012807300519010802	22/10/2001	0519010802	09/09/1999	ESP	6.000.000,00	100,00	5.601.606,00	5,010	H	MIIA	0,900	12	FRCC	09/09/2019	215	14,510	00000	00000	00000	3798	00000
012805090519003651	22/10/2001	0519003651	09/09/1999	ESP	9.400.000,00	100,00	9.077.468,00	4,860	H	MIIA	0,750	12	FRCC	09/09/2029	335	14,360	02298	00284	00192	15572	00006
012803620510642095	22/10/2001	0510642095	09/09/1999	ESP	12.500.000,00	100,00	9.200.178,00	4,760	H	MIIA	0,650	12	FRCC	09/09/2019	215	14,260	01882	00285	00112	18977	00000
012806440510604563	22/10/2001	0510604563	09/09/1999	ESP	6.000.000,00	100,00	5.623.386,00	5,360	H	MIIA	1,250	12	FRCC	09/09/2019	215	14,860	01424	00337	00015	26103	00000
012803620510642235	22/10/2001	0510642235	09/09/1999	ESP	10.000.000,00	100,00	9.340.243,00	4,860	H	MIIA	0,750	12	FRCC	09/09/2019	215	4,860	01031	00146	00049	15079	00000
012805000510632902	22/10/2001	0510632902	09/09/1999	ESP	30.000.000,00	100,00	28.031.997,00	4,810	H	MIIA	0,700	12	FRCC	09/09/2019	215	14,310	01840	00018	00003	603	00003
012806330519000541	22/10/2001	0519000541	09/09/1999	ESP	7.000.000,00	100,00	5.807.875,00	5,110	H	MIIA	1,000	12	FRCC	09/09/2009	95	14,610	01596	00652	00157	41434	00003
012805930510603294	22/10/2001	0510603294	09/09/1999	ESP	6.000.000,00	100,00	4.983.670,00	5,110	H	MIIA	1,000	12	FRCC	09/09/2009	95	14,610	03671	00713	00049	46731	00000
012806330519000576	22/10/2001	0519000576	09/09/1999	ESP	3.000.000,00	100,00	2.506.469,00	6,330	H	MIIA	1,750	12	FRCC	09/09/2009	95	15,830	01600	00504	00013	37051	00003
012805380510608965	22/10/2001	0510608965	09/09/1999	ESP	13.500.000,00	100,00	13.033.324,00	4,760	H	MIIA	0,650	12	FRCC	09/09/2029	335	14,260	02440	00081	00014	1783-N	00006
012805330510601687	22/10/2001	0510601687	09/09/1999	ESP	18.000.000,00	100,00	9.882.955,00	4,810	H	MIIA	0,700	12	FRCC	09/08/2007	70	14,310	01483	00762	00091	34166	00000
012806060510002651	22/10/2001	0510002651	09/09/1999	ESP	9.500.000,00	100,00	9.061.874,00	4,860	H	MIIA	0,750	12	FRCC	09/09/2024	275	14,360	00000	00000	00000	5057	00000
012806230510605025	22/10/2001	0510605025	09/09/1999	ESP	6.000.000,00	100,00	5.609.011,00	5,110	H	MIIA	1,000	12	FRCC	09/09/2019	215	14,610	01907	00691	00168	37738	00009
012800640510604417	22/10/2001	0510604417	10/09/1999	ESP	25.000.000,00	100,00	23.899.523,00	4,810	H	MIIA	0,700	12	FRCC	25/09/2024	276	14,310	01950	01865	00107	67600	00004
012802400519613383	22/10/2001	0519613383	17/09/1999	ESP	5.500.000,00	100,00	5.137.139,00	4,860	H	MIIA	0,750	12	FRCC	17/09/2019	215	14,360	02848	00323	00150	16205	00003
012803900519604727	22/10/2001	0519604727	20/09/1999	ESP	15.000.000,00	100,00	9.605.296,00	4,860	H	MIIA	0,750	12	FRCC	20/09/2014	155	14,360	00976	00460	00164	34862	00007
012804030510642591	22/10/2001	0510642591	21/09/1999	ESP	4.431.322,00	100,00	3.849.922,00	4,710	H	MIIA	0,600	12	FRCC	01/10/2011	120	14,210	02212	00348	00177	15304	00000
012800260510606304	22/10/2001	0510606304	23/09/1999	ESP	16.000.000,00	100,00	14.486.535,00	4,790	H	MIIA	0,680	12	FRCC	23/09/2014	156	14,290	00618	00272	00147	12.496	00004
012800230510611565	22/10/2001	0510611565	23/09/1999	ESP	20.000.000,00	100,00	18.734.922,00	4,860	H	MIIA	0,750	12	FRCC	23/09/2019	216	14,360	02481	00488	00173	28217	00005
012800810519004042	22/10/2001	0519004042	23/09/1999	ESP	13.400.000,00	100,00	7.312.533,00	5,110	H	MIIA	1,000	12	FRCC	23/09/2009	96	14,610	02432	00000	00193	33016	00000
012801000510612391	22/10/2001	0510612391	23/09/1999	ESP	7.000.000,00	100,00	6.094.490,00	4,760	H	MIIA	0,650	12	FRCC	23/09/2011	120	14,260	00430	00430	00034	30287	00004
012800110510607227	22/10/2001	0510607227	23/09/1999	ESP	40.000.000,00	100,00	35.779.826,00	4,860	H	MIIA	0,750	12	FRCC	23/09/2016	180	14,360	00918	00055	00108	2393	00005
012800540510603693	22/10/2001	0510603693	23/09/1999	ESP	20.000.000,00	100,00	18.404.026,00	4,810	H	MIIA	0,700	12	FRCC	23/09/2029	336	14,310	02687	00694	00010	37864	00000
012800650510602255	22/10/2001	0510602255	23/09/1999	ESP	11.000.000,00	100,00	10.509.653,00	4,860	H	MIIA	0,750	12	FRCC	23/09/2024	276	14,360	00998	00147	00043	9030	00007
012800460510607633	22/10/2001	0510607633	23/09/1999	ESP	9.700.000,00	100,00	9.112.058,00	4,860	H	MIIA	0,750	12	FRCC	23/09/2019	216	14,360	02971	00431	00052	31600	00002
012800950510604007	22/10/2001	0510604007	23/09/1999	ESP	11.600.000,00	100,00	11.236.604,00	4,860	H	MIIA	0,750	12	FRCC	23/09/2029	336	14,360	01982	00927	00200	38408	00004

CARTERA DE PARTICIPACIONES HIPOTECARIAS

NUM.PARTICIP.	FEC.EMI.	NUM.PREST.	F.APERT.	DIV.	CAPITAL INIC.	%PART.	CAPITAL PEND.	%NOMIN.	(1)	(2)	DIFERE.	(3)	(4)	F.VENCI.	(5)	%DEMORA	TOMO	LIBRO	FOLIO	FINCA	INSC.
012808020510607675	22/10/2001	0510607675	23/09/1999	ESP	8.750.000,00	100,00	8.233.364,00	4,960	M	MI1A	0,850	12	FRCC	23/09/2019	216	14,460	01502	00052	00186	4170	00003
012808020510607696	22/10/2001	0510607696	23/09/1999	ESP	6.000.000,00	100,00	5.020.557,00	4,860	M	MI1A	0,750	12	FRCC	23/09/2009	96	14,360	00972	00000	00085	18063	00001
012808760519007903	22/10/2001	0519007903	23/09/1999	ESP	8.500.000,00	100,00	7.697.956,00	4,860	M	MI1A	0,750	12	FRCC	23/09/2014	156	14,360	00716	00063	00079	6304	00000
012860680519781653	22/10/2001	0519781653	23/09/1999	ESP	14.500.000,00	100,00	6.989.409,00	4,860	M	MI1A	0,750	12	FRCC	23/09/2034	396	14,360	03352	00240	00005	11462	00000
012806470519991804	22/10/2001	0519991804	23/09/1999	ESP	6.000.000,00	100,00	5.819.948,00	5,110	M	EU1A	1,000	12	FRCC	23/09/2029	336	14,610	01401	00552	00195	15410	00000
012806450519008715	22/10/2001	0519008715	23/09/1999	ESP	10.800.000,00	100,00	9.094.961,00	5,110	M	MI1A	1,000	12	FRCC	23/10/2009	97	14,610	00875	00133	00079	5671	00002
012807350519010422	22/10/2001	0519010422	23/09/1999	ESP	6.400.000,00	100,00	6.146.904,00	5,110	M	MI1A	1,000	12	FRCC	23/09/2024	276	14,610	01814	01165	00126	13611	00006
012807200510609014	22/10/2001	0510609014	23/09/1999	ESP	7.500.000,00	100,00	2.132.224,00	4,910	M	MI1A	0,800	12	FRCC	23/09/2014	156	14,410	01846	00193	00027	16379	00000
012807350519010744	22/10/2001	0519010744	23/09/1999	ESP	4.600.000,00	100,00	4.169.737,00	5,110	M	MI1A	1,000	12	FRCC	23/09/2014	156	14,610	01387	00000	00168	10875N	00008
012806700510013481	22/10/2001	0510013481	23/09/1999	ESP	27.000.000,00	100,00	25.794.873,00	4,710	M	MI1A	0,600	12	FRCC	23/09/2024	276	14,210	01087	00366	00120	25992	00001
012807600510607857	22/10/2001	0510607857	23/09/1999	ESP	7.200.000,00	100,00	6.891.441,00	5,060	M	MI1A	0,950	12	FRCC	23/09/2024	276	14,560	01788	00390	00182	26292	00009
012807600510607885	22/10/2001	0510607885	23/09/1999	ESP	11.700.000,00	100,00	11.204.824,00	5,010	M	MI1A	0,900	12	FRCC	23/09/2024	276	14,510	01649	00227	00072	59555	00005
012807900519005003	22/10/2001	0519005003	23/09/1999	ESP	19.000.000,00	100,00	18.203.922,00	5,110	M	MI1A	1,000	12	FRCC	23/09/2024	276	14,610	00713	00508	00123	31450	00002
012803960510004352	22/10/2001	0510004352	23/09/1999	ESP	10.000.000,00	100,00	9.548.980,00	4,860	M	MI1A	0,750	12	FRCC	23/09/2024	276	14,360	01585	00124	00178	18911	00004
012804060510642461	22/10/2001	0510642461	23/09/1999	ESP	7.400.000,00	100,00	7.175.432,00	4,960	M	MI1A	0,850	12	FRCC	23/09/2029	336	14,460	02084	00222	00167	11491	00010
012803970519002531	22/10/2001	0519002531	23/09/1999	ESP	7.000.000,00	100,00	6.690.378,00	4,860	M	MI1A	0,750	12	FRCC	23/09/2024	276	14,360	00881	00449	00143	23235	00006
012805280510605595	22/10/2001	0510605595	23/09/1999	ESP	9.000.000,00	100,00	8.414.091,00	4,860	M	MI1A	0,750	12	FRCC	23/09/2019	216	14,360	00926	00926	00077	29125	00006
012806400510607765	22/10/2001	0510607765	23/09/1999	ESP	4.000.000,00	100,00	2.777.932,00	5,110	M	MI1A	1,000	12	FRCC	23/09/2019	216	14,610	01439	00168	00085	12362	00010
012805300510601873	22/10/2001	0510601873	23/09/1999	ESP	11.000.000,00	100,00	9.345.456,00	4,860	M	MI1A	0,750	12	FRCC	23/04/2018	199	14,360	02236	00209	00027	3744	00000
012806440510604647	22/10/2001	0510604647	23/09/1999	ESP	3.300.000,00	100,00	2.481.835,00	5,860	M	MI1A	1,750	12	FRCC	23/09/2006	60	15,360	01265	00366	00056	35478	00000
012805320510605403	22/10/2001	0510605403	23/09/1999	ESP	10.000.000,00	100,00	9.678.627,00	4,860	M	MI1A	0,750	12	FRCC	23/09/2029	336	14,360	02598	00881	00043	36866	00000
012803810519003992	22/10/2001	0519003992	23/09/1999	ESP	15.000.000,00	100,00	11.870.398,00	4,860	M	MI1A	0,750	12	FRCC	23/09/2014	156	14,360	01379	00130	00147	14172	00007
012803430510603807	22/10/2001	0510603807	23/09/1999	ESP	10.000.000,00	100,00	9.547.646,00	4,810	M	MI1A	0,700	12	FRCC	23/09/2024	276	14,310	01619	00121	00120	5900	00004
012803560510005586	22/10/2001	0510005586	23/09/1999	ESP	11.000.000,00	100,00	10.297.532,00	4,660	M	MI1A	0,550	12	FRCC	23/09/2019	216	14,160	02079	00271	00141	3465	00005
012803560510005607	22/10/2001	0510005607	23/09/1999	ESP	6.700.000,00	100,00	5.827.045,00	4,760	M	MI1A	0,650	12	FRCC	23/09/2011	120	14,260	00913	00584	00174	12860	00006
012806330519000667	22/10/2001	0519000667	23/09/1999	ESP	6.600.000,00	100,00	6.010.967,00	5,860	M	MI1A	1,750	12	FRCC	23/09/2014	156	15,360	01591	01047	00106	64118	00003
012803510510603605	22/10/2001	0510603605	23/09/1999	ESP	15.000.000,00	100,00	13.796.627,00	4,710	M	MI1A	0,600	12	FRCC	23/01/2023	256	14,210	01664	00137	00221	6599	00004
012805080510604812	22/10/2001	0510604812	23/09/1999	ESP	20.000.000,00	100,00	19.112.696,00	4,810	M	MI1A	0,700	12	FRCC	23/09/2024	276	14,310	01355	00847	00080	34316	00000
012803520510603697	22/10/2001	0510603697	23/09/1999	ESP	3.000.000,00	100,00	2.710.388,00	4,760	M	MI1A	0,650	12	FRCC	23/09/2014	156	14,260	01693	00081	00023	3765	00002
012805070510603124	22/10/2001	0510603124	23/09/1999	ESP	30.000.000,00	100,00	28.172.846,00	5,110	M	MI1A	1,000	12	FRCC	23/09/2019	216	14,610	01060	00416	00144	5688	00000
012803520510603732	22/10/2001	0510603732	23/09/1999	ESP	12.000.000,00	100,00	10.013.500,00	4,710	M	MI1A	0,600	12	FRCC	23/09/2009	96	14,210	01609	00318	00042	21166	00011
012805070510603187	22/10/2001	0510603187	23/09/1999	ESP	14.250.000,00	100,00	11.201.712,00	4,860	M	MI1A	0,750	12	FRCC	23/09/2016	180	14,360	02311	00074	00057	4790	00000
012805070510603194	22/10/2001	0510603194	23/09/1999	ESP	20.000.000,00	100,00	11.627.258,00	4,860	M	MI1A	0,750	12	FRCC	23/09/2024	276	14,360	01173	01158	00249	67000	00000
012806370519006383	22/10/2001	0519006383	24/09/1999	ESP	7.000.000,00	100,00	5.187.386,00	4,910	M	MI1A	0,800	12	FRCC	24/09/2019	216	14,410	02533	01394	00075	100063	00003
012803500510516727	22/10/2001	0510516727	24/09/1999	ESP	6.500.000,00	100,00	5.082.579,00	4,610	M	MI1A	0,500	12	FRCC	24/08/2021	239	14,110	01234	00933	00223	17152	00009
012803500510516692	22/10/2001	0510516692	24/09/1999	ESP	3.500.000,00	100,00	3.042.151,00	4,610	M	MI1A	0,500	12	FRCC	24/09/2011	120	14,110	00889	00665	00005	17173	00006
012806370519006397	22/10/2001	0519006397	24/09/1999	ESP	6.400.000,00	100,00	4.746.441,00	6,080	M	MI1A	1,500	12	FRCC	24/07/2011	118	15,580	02553	01414	00151	99758	00003
012806290510504154	22/10/2001	0510504154	24/09/1999	ESP	15.000.000,00	100,00	13.569.437,00	4,710	M	EU1A	0,600	12	FRCC	24/09/2014	156	14,210	01675	00186	00042	5352	00000
012805260510606195	22/10/2001	0510606195	24/09/1999	ESP	21.000.000,00	100,00	19.649.297,00	4,810	M	MI1A	0,700	12	FRCC	24/09/2019	216	14,310	01622	00039	00152	3156	00002
012805530519001812	22/10/2001	0519001812	24/09/1999	ESP	11.000.000,00	100,00	10.309.195,00	4,860	M	MI1A	0,750	12	FRCC	24/09/2019	216	14,360	01320	00053	00190	1589	00001
012804000510642833	22/10/2001	0510642833	24/09/1999	ESP	10.500.000,00	100,00	9.834.251,00	4,810	M	MI1A	0,700	12	FRCC	24/09/2019	216	14,310	02766	01075	00029	57917	00003
012806700510013474	22/10/2001	0510013474	24/09/1999	ESP	8.000.000,00	100,00	7.498.522,00	4,810	M	MI1A	0,700	12	FRCC	24/09/2019	216	14,310	00471	00471	00219	42064	00004
012807340510606837	22/10/2001	0510606837	24/09/1999	ESP	25.000.000,00	100,00	19.013.655,00	4,860	M	MI1A	0,750	12	FRCC	24/09/2024	276	14,360	00964	00454	00035	20023	00003
012807300519011264	22/10/2001	0519011264	24/09/1999	ESP	18.000.000,00	100,00	15.080.150,00	4,610	M	MI1A	0,500	12	FRCC	24/09/2009	96	14,110	00486	00000	00193	10447	00000
012806610519005714	22/10/2001	0519005714	24/09/1999	ESP	13.000.000,00	100,00	11.310.663,00	4,860	M	MI1A	0,750	12	FRCC	24/09/2011	120	14,360	00000	00095	00086	7326	00000
012806620519004007	22/10/2001	0519004007	24/09/1999	ESP	8.000.000,00	100,00	7.407.117,00	4,860	M	MI1A	0,750	12	FRCC	24/09/2017	192	14,360	02213	01866	00149	32613	00003
012807000510613495	22/10/2001	0510613495	24/09/1999	ESP	12.500.000,00	100,00	10.250.614,00	5,010	M	MI1A	0,900	12	FRCC	24/09/2019	216	14,510	00984	00231	00124	6608	00006
012806450519008736	22/10/2001	0519008736	24/09/1999	ESP	8.000.000,00	100,00	7.258.222,00	5,360	M	MI1A	1,250	12	FRCC	24/09/2014	156	14,860	00679	00075	00120	10173	00002
012806470519991594	22/10/2001	0519991594	24/09/1999	ESP	8.000.000,00	100,00	7.237.779,00	4,860	M	EU1A	0,750	12	FRCC	24/09/2014	156	14,360	01435	00000	00041	43407	00000
012806470519991601	22/10/2001	0519991601	24/09/1999	ESP	6.000.000,00	100,00	5.020.990,00	4,860	M	EU1A	0,750	12	FRCC	24/09/2009	96	14,360	01435	00000	00040	43405	00000
012806450519008757	22/10/2001	0519008757	24/09/1999	ESP	9.000.000,00	100,00	8.546.889,00	7,110	M	MI1A	3,000	12	FRCC	24/09/2019	216	16,610	00663	00177	00101	16688	00000
012800550510606977	22/10/2001	0510606977	24/09/1999	ESP	30.000.000,00	100,00	27.098.765,00	4,710	M	MI1A	0,600	12	FRCC	24/09/2014	156	14,210	02377	00437	00140	9507	00010
012800110510607374	22/10/2001	0510607374	24/09/1999	ESP	14.000.000,00	100,00	8.942.120,00	4,610	M	MI1A	0,500	12	FRCC	24/09/2013	144	14,110	00823	00278	00211	13904	00000
012800130510607341	22/10/2001	0510607341	24/09/1999	ESP	16.000.000,00	100,00	15.123.608,00	5,280	M	MI1A	0,700	12	FRCC	24/09/2021	240	14,780	01803	01332	00121	76957	00004
012801000510612426	22/10/2001	0510612426	24/09/1999	ESP	14.500.000,00	100,00	12.585.497,00	4,810	M	MI1A	0,700	12	FRCC	24/02/2014	149	14,310	00388	00388	00156	30611	00005
012801000510612377	22/10/2001	0510612377	24/09/1999	ESP	10.000.000,00	100,00	9.034.595,00	4,760	M	MI1A	0,650	12	FRCC	24/09/2014	156	14,260	00388	00388	00153	30609	00006
012800680510004815	22/10/2001	0510004815	24/09/1999	ESP	20.000.000,00	100,00	13.097.361,00	4,860	M	MI1A	0,750	12	FRCC	24/09/2014	156	14,360	00775	00072	00085	3431	00000
012800800510603733	22/10/2001	0510603733	24/09/1999	ESP	35.000.000,00	100,00	22.863.263,00	4,760	M	MI1A	0,650	12	FRCC	24/09/2019	216	14,260	00000	02415	00074	87819	00006
012800270510604212	22/10/2001	0510604212	24/09/1999	ESP	8.200.000,00	100,00	7.895.362,00	4,860	M	MI1A	0,750	12	FRCC	24/09/2026	300	14,360	01534	00133	00094	7986	00003
012801610510603653	22/10/2001	0510603653	24/09/1999	ESP	5.500.000,00	100,00	4.140.802,00	4,860	M	MI1A	0,750	12	FRCC	24/09/2009	96	14,360	00000	00000	00000	57499	00000
012801400519009617	22/10/2001	0519009617	24/09/1999	ESP	15.000.000,00	100,00	12.423.246,00	4,860	M	MI1A	0,750	12	FRCC	24/09/2019	216	14,360	02969	02138	00043	6924	00000
012801530519006914	22/10/2001	0519006914	24/09/1999	ESP	13.000.000,00	100,00	12.577.721,00	4,860	M	MI1A	0,750	12	FRCC	24/09/2029	336	14,360	02122	00315	00220	1647	00007
012803000510707084	22/10/2001	0510707084	24/09/1999	ESP	25.000.000,00	100,00	23.234.476,00	4,660	M	MI1A	0,550	12	FRCC	24/09/2029	336	14,160	00000	00782	00180	15286	00006
012802010510604106	22/10/2001	0510604106	24/09/1999	ESP	18.000.000,00	100,00	17.442.186,00	4,710	M	MI1A	0,600	12	FRCC	24/09/2029	336	14,210	02037	00331	00034	29354	00005
012803000510707091	22/10/2001	0510707091	24/09/1999	ESP	21.000.000,00	100,00	18.729.759,00	4,760	M	MI1A	0,650	12	FRCC	24/09/2019	216	14,260	01785	00325	00059	764/B	00004
012801700510603277	22/10/2001	0510603277	27/09/1999	ESP	12.000.000,00	100,00	11.470.820,00	4,910	M	MI1A	0,800	12	FRCC	27/09/2024	276	14,410	01195	00555	00155	48115	00007
012801500510608815	22/10/2001	0510608815	27/09/1999	ESP	40.000.000,00	100,00	37.458.065,00	4,510	T	MI1A	0,400	12	FRCC	27/09/2019	216	14,010	00894	00069	00024	1446	00000
012800420510604556	22/10/2001	0510604556	27/09/1999	ESP	11.000.000,00	100,00	10.328.710,00	5,010	M	MI1A	0,900	12	FRCC	27/09/2019	216	14,510	01429	00241	00183	19835N	00004
012801000510612433	22/10/2001	0510612433	27/09/1999	ESP	14.500.000,00	100,00	14.152.487,00	4,860	M	MI1A	0,750	12	FRCC	27/09/2034	396	14,360	01165	01165	00088	70484	00003
012800570510606251	22/10/2001	0510606251	27/09/1999	ESP	7.000.000,00	100,00	6.339.490,00	4,860	M	MI1A	0,750	12	FRCC	27/09/2014	156	14,360	02715	00252	00215	4196	00004
012800920510603052	22/10/2001	0510603052	27/09/1999	ESP	7.000.000,00	100,00	4.251.321,00	4,860	M	MI1A	0,750	12	FRCC	27/01/2010	100	14,360	01358	00378	00004	32699	00005
012806500519007922	22/10/2001	0519007922	27/09/1999	ESP	10.000.000,00	100,00	9.050.113,00	4,860	M	MI1A	0,750	12	FRCC	27/09/2024	276	14,360	03374	00549	00013	36516	00000
012806700510013453	22/10/2001	0510013453	27/09/1999	ESP	10.000.000,00	100,00	8.905.297,00	4,860	M	MI1A	0,750	12	FRCC	27/03/2018	198	14,360	01081	00371	00215	29137	00001
012806510519007062	22/10/2001	0519007062	27/09/1999	ESP	15.000.000,00	100,00	14.051.188,00	4,860	M	MI1A	0,750	12	FRCC	27/09/2019	216	14,360	00000	00000	00000	14140	00000
012807300519011236	22/10/2001	0519011236	27/09/1999	ESP	8.000.000,00	100,00	7.759.940,00	5,110	M	MI1A	1,000	12	FRCC	27/09/2029	336	14,610	00000	00463	00027	18738	00008
012807350519010716	22/10/2001	0519010716	27/09/1999	ESP	12.000.000,00	100,00	9.859.754,00	4,710	M	EU1A	0,600	12	FRCC	27/09/2016	180	14,210	01547	00527	00210	30405	00007
012807900519004975	22/10/2001	0519004975	27/09/1999	ESP	10.300.000,00	100,00	9.674.482,00	5,110	M	MI1A	1,000	12	FRCC	27/09/2019	216	14,610	01611	00604	00174	48047	00000
012807600510607836	22/10/2001	0510607836	27/09/1999	ESP	30.000.000,00	100,00	27.098.131,00	4,760	M	MI1A	0,650	12	FRCC	27/09/2014	156	14,260	01600	00047	00204	4497	00006
012807350519010492	22/10/2001	0519010492	27/09/1999	ESP	35.000.000,00	100,00	32.147.667,00	4,860	M	MI1A	0,750	12	FRCC	27/09/2029	336	14,360	01494	00000	00132	19277	00009
012865180519781837	22/10/2001	0519781837	27/09/1999	ESP	27.000.000,00	100,00	25.292.141,00	4,860	M	MI1A	0,750	12	FRCC	27/09/2019	216	14,360	00922	00922	00070	40908	00000
012808030510672454	22/10/2001	0510672454	27/09/1999	ESP	10.000.000,00	100,00	7.869.107,00	5,110	M	MI1A	1,000	12	FRCC	27/09/2007	72	14,610	01695	00179	00046	16318	00001
012835990519000035	22/10/2001	0519000035	27/09/1999	ESP	5.000.000,00	100,00	3.719.809,00	4,860	M	MI1A	0,750	12	FRCC	27/09/2019	216	14,360	02401	01131	00090	42103	00010
012803930519004816	22/10/2001	0519004816	27/09/1999	ESP	26.000.000,00	100,00	14.680.296,00	4,860	M	MI1A	0,750	12	FRCC	27/09/2024	276	14,360	00526	00429	00022	16696	00002
012805000510634631	22/10/2001	0510634631	27/09/1999	ESP	6.385.000,00	100,00	5.186.736,00	4,910	M	MI1A	0,800	12	FRCC	27/09/2011	120	14,410	03189	00233	00127	1216N	00006
012805200519605326	22/10/2001	0519605326	27/09/1999	ESP	17.000.000,00	100,00	11.091.117,00	5,110	M	MI1A	1,000	12	FRCC	27/09/2019	216	14,610	01802	00436	00118	22389-N	00000
012805130510603935	22/10/2001	0510603935	27/09/1999	ESP	18.000.000,00	100,00	17.203.840,00	4,860	M	MI1A	0,750	12	FRCC	27/09/2024	276	14,360	01576	00351	00109	19097	00002
012806200510603097	22/10/2001	0510603097	27/09/1999	ESP	28.000.000,00	100,00	26.232.731,00	4,610	M	MI1A	0,500	12	FRCC	27/09/2019	216	14,110	01510	00180	00169	20480	00000
012806360510600383	22/10/2001	0510600383	27/09/1999	ESP	13.000.000,00	100,00	11.784.056,00	5,110	M	MI1A	1,000	12	FRCC	27/09/2014	156	14,610	00000	00000	00000	11799	00000
012806390519013063	22/10/2001	0519013063	27/09/1999	ESP	6.825.000,00	100,00	6.346.009,00	5,610	M	MI1A	1,500	12	FRCC	27/09/2017	192	15,110	01586	01042	00151	63482	00000
012803410510605093	22/10/2001	0510605093	27/09/1999	ESP	13.000.000,00	100,00	12.408.450,00	4,710	M	MI1A	0,600	12	FRCC	27/09/2024	276	14,210	01247	00041	00094	2793	00007
012805400510604872	22/10/2001	0510604872	28/09/1999	ESP	11.100.000,00	100,00	10.618.443,00	4,860	M	MI1A	0,750	12	FRCC	28/09/2024	276	14,360	02590	00883	00079	30340	00004
012803800519003732	22/10/2001	0519003732	28/09/1999	ESP	3.500.000,00	100,00	3.045.174,00	4,860	M	MI1A	0,750	12	FRCC	28/09/2011	120	14,360	02374	00754	00034	14868	00004
012806380510602184	22/10/2001	0510602184	28/09/1999	ESP	37.000.000,00	100,00	36.151.352,00	5,010	M	MI1A	0,900	12	FRCC	28/09/2034	396	14,510	02227	00072	00175	5028	00000
012803100510603095	22/10/2001	0510603095	28/09/1999	ESP	7.100.000,00	100,00	5.498.066,00	4,760	M	MI1A	0,650	12	FRCC	28/06/2013	141	14,260	00468	00376	00023	13207	00008
012806310510603647	22/10/2001	0510603647	28/09/1999	ESP	3.432.000,00	100,00	2.878.119,00	5,110	M	MI1A	1,000	12	FRCC	28/09/2009	96	14,610	02326	00075	00149	38648	00000
012805130510603865	22/10/2001	0510603865	28/09/1999	ESP	17.000.000,00	100,00	15.788.773,00	4,860	M	MI1A	0,750	12	FRCC	28/09/2023	264	14,360	02418	00404	00100	20924	00006
012805000510634421	22/10/2001	0510634421	28/09/1999	ESP	10.000.000,00	100,00	9.376.428,00	4,860	M	MI1A	0,750	12	FRCC	28/09/2019	216	14,360	02608	00066	00128	3731	00004
012804600510642165	22/10/2001	0510642165	28/09/1999	ESP	26.000.000,00	100,00	21.863.962,00	4,760	M	MI1A	0,650	12	FRCC	28/06/2011	117	14,260	01873	00104	00103	34544	00004
012805000510634435	22/10/2001	0510634435	28/09/1999	ESP	43.500.000,00	100,00	37.715.114,00	4,760	M	MI1A	0,650	12	FRCC	28/09/2024	276	14,260	01129	00114	00176	8918-N	00004
012805000510632846	22/10/2001	0510632846	28/09/1999	ESP	13.000.000,00	100,00	11.944.937,00	4,810	M	MI1A	0,700	12	FRCC	28/09/2024	276	14,310	02551	00117	00177	5448	00009
012805810510605802	22/10/2001	0510605802	28/09/1999	ESP	29.000.000,00	100,00	23.614.861,00	4,610	M	MI1A	0,500	12	FRCC	28/10/2022	253	14,110	05125	01089	00143	63062	00000
012805000510634512	22/10/2001	0510634512	28/09/1999	ESP	23.500.000,00	100,00	22.760.664,00	4,810	M	MI1A	0,700	12	FRCC	28/09/2029	336	14,310	00879	00879	00061	43056-N	00000
012808010510604846	22/10/2001	0510604846	28/09/1999	ESP	8.000.000,00	100,00	7.514.169,00	5,110	M	MI1A	1,000	12	FRCC	28/09/2019	216	14,610	02126	00290	00189	30361	00001
012860780519781782	22/10/2001	0519781782	28/09/1999	ESP	6.000.000,00	100,00	5.622.982,00	4,760	M	MI1A	0,650	12	FRCC	28/09/2019	216	14,260	01907	00000	00175	51610	00000
012860030519782183	22/10/2001	0519782183	28/09/1999	ESP	20.000.000,00	100,00	19.385.435,00	4,860	M	MI1A	0,750	12	FRCC	28/09/2029	336	14,360	02363	00130	00105	12621	00000
012860120519781583	22/10/2001	0519781583	28/09/1999	ESP	30.850.000,00	100,00	27.685.121,00	4,860	M	MI1A	0,750	12	FRCC	28/09/2014	156	14,360	00382	00305	00062	21992	00000
012807400510610546	22/10/2001	0510610546	28/09/1999	ESP	7.000.000,00	100,00	6.320.687,00	4,790	M	MI1A	0,680	12	FRCC	28/09/2014	156	14,290	01171	00436	00143	27958	00005
012806610519005595	22/10/2001	0519005595	28/09/1999	ESP	8.500.000,00	100,00	8.143.856,00	5,110	M	MI1A	1,000	12	FRCC	28/09/2024	276	14,610	00000	00000	00000	47541	00000
012807000510613572	22/10/2001	0510613572	28/09/1999	ESP	6.700.000,00	100,00	4.655.890,00	4,860	M	MI1A	0,750	12	FRCC	28/09/2010	108	14,360	01871	00252	00148	343	00000
012806900510007327	22/10/2001	0510007327	28/09/1999	ESP	10.600.000,00	100,00	10.140.138,00	4,860	M	MI1A	0,750	12	FRCC	28/09/2024	276	14,360	02070	00497	00179	29211	00004
012834880519782104	22/10/2001	0519782104	28/09/1999	ESP	17.500.000,00	100,00	16.126.183,00	4,960	M	MI1A	0,850	6	FRCC	28/09/2024	276	14,460	02012	00675	00017	61382	00000
012800850513250074	22/10/2001	0513250074	28/09/1999	ESP	10.000.000,00	100,00	9.036.258,00	4,810	M	MI1A	0,700	12	FRCC	28/09/2014	156	14,310	01641	00420	00211	27696	00002
012800570510606244	22/10/2001	0510606244	28/09/1999	ESP	12.400.000,00	100,00	11.263.062,00	4,860	M	MI1A	0,750	12	FRCC	28/03/2021	234	14,360	02668	00551	00137	25657	00009
012801000510612405	22/10/2001	0510612405	28/09/1999	ESP	10.000.000,00	100,00	9.043.904,00	4,760	M	MI1A	0,650	12	FRCC	28/09/2014	156	14,260	00118	00118	00189	6540	00002
012801000510612321	22/10/2001	0510612321	28/09/1999	ESP	10.200.000,00	100,00	9.565.497,00	4,910	M	MI1A	0,800	12	FRCC	28/09/2019	216	14,410	00002	00267	00083	21092	00001
012800560510603373	22/10/2001	0510603373	28/09/1999	ESP	9.000.000,00	100,00	6.739.029,00	4,860	M	MI1A	0,750	12	FRCC	28/09/2006	60	14,360	01604	00407	00160	18869	00000
012802440510607005	22/10/2001	0510607005	28/09/1999	ESP	13.500.000,00	100,00	12.923.191,00	5,110	M	MI1A	1,000	12	FRCC	28/09/2024	276	14,610	01840	00258	00198	9887	00009
012800110510607332	22/10/2001	0510607332	28/09/1999	ESP	30.000.000,00	100,00	15.815.594,00	4,810	M	MI1A	0,700	12	FRCC	28/09/2019	216	14,310	02534	00541	00206	18915	00014
012800110510607353	22/10/2001	0510607353	28/09/1999	ESP	12.500.000,00	100,00	11.295.317,00	4,810	M	MI1A	0,700	12	FRCC	28/09/2014	156	14,310	00822	00277	00151	13798	00003
012800110510607367	22/10/2001	0510607367	28/09/1999	ESP	12.500.000,00	100,00	11.295.317,00	4,810	M	MI1A	0,700	12	FRCC	28/09/2014	156	14,310	00822	00277	00121	13788	00003
012802340510607387	22/10/2001	0510607387	28/09/1999	ESP	9.500.000,00	100,00	7.408.320,00	4,860	M	MI1A	0,750	12	FRCC	28/09/2019	216	14,360	02350	00098	00053	7801	00000
012800250510605134	22/10/2001	0510605134	28/09/1999	ESP	32.000.000,00	100,00	30.032.770,00	4,860	M	MI1A	0,750	12	FRCC	28/09/2019	216	14,360	01597	00496	00117	19860	00002
012800780510605915	22/10/2001	0510605915	28/09/1999	ESP	12.640.000,00	100,00	9.341.042,00	4,810	M	MI1A	0,700	12	FRCC	28/10/2011	121	14,310	02542	00780	00010	48533	00003
012801400519009582	22/10/2001	0519009582	28/09/1999	ESP	11.300.000,00	100,00	10.809.766,00	4,860	M	MI1A	0,750	12	FRCC	28/09/2024	276	14,360	00785	00670	00138	45724	00005
012800140510606054	22/10/2001	0510606054	28/09/1999	ESP	7.500.000,00	100,00	5.895.453,00	4,860	M	MI1A	0,750	12	FRCC	28/09/2007	72	14,360	01611	00000	00035	2217	00006
012800150510604746	22/10/2001	0510604746	28/09/1999	ESP	20.000.000,00	100,00	18.752.875,00	4,860	M	MI1A	0,750	12	FRCC	28/09/2019	216	14,360	00106	00106	00089	6018	00000
012803000510707105	22/10/2001	0510707105	28/09/1999	ESP	17.000.000.00	100.00	15.916.973,00	4.710	M	MI1A	0,600	12	FRCC	28/09/2019	216	14,210	02232	00772	00035	30766	00002

CARTERA DE PARTICIPACIONES HIPOTECARIAS

NUM.PARTICIP.	FEC.EMI.	NUM.PREST.	F.APERT.	DIV.	CAPITAL INIC.	%PART.	CAPITAL PEND.	%NOMIN.	(1)	(2)	DIFERE.	(3)	(4)	F.VENCI.	(5)	%DEMORA	TOMO	LIBRO	FOLIO	FINCA	INSC.
012802900510642492	22/10/2001	0510642492	28/09/1999	ESP	8.846.833,00	100,00	5.482.647,00	4,760	M	MIIA	0,650	12	FRCC	01/09/2009	95	14,260	04342	00000	00107	13581	00000
012802900510643101	22/10/2001	0510643101	29/09/1999	ESP	9.000.000,00	100,00	7.533.317,00	4,760	M	MIIA	0,650	12	FRCC	29/09/2009	96	14,260	01934	00540	00142	12761	00000
012802600510607077	22/10/2001	0510607077	29/09/1999	ESP	10.000.000,00	100,00	9.030.830,00	4,760	M	MIIA	0,650	12	FRCC	29/09/2014	156	14,260	04276	00764	00189	49754	00001
012800210510608742	22/10/2001	0510608742	29/09/1999	ESP	20.000.000,00	100,00	18.746.826,00	4,760	M	MIIA	0,650	12	FRCC	29/09/2019	216	14,260	00970	00088	00005	3565	00000
012800170510604475	22/10/2001	0510604475	29/09/1999	ESP	22.000.000,00	100,00	21.436.556,00	4,860	M	MIIA	0,750	12	FRCC	29/01/2033	376	14,360	02612	00147	00157	1522	00009
012801530519007075	22/10/2001	0519007075	29/09/1999	ESP	6.500.000,00	100,00	5.886.045,00	5,110	M	MIIA	1,000	12	FRCC	29/09/2014	156	14,610	02093	00298	00090	17563	00004
012800730510603166	22/10/2001	0510603166	29/09/1999	ESP	11.000.000,00	100,00	9.471.608,00	4,810	M	MIIA	0,700	12	FRCC	29/09/2014	156	14,310	01017	00808	00132	38059	00006
012800280510607251	22/10/2001	0510607251	29/09/1999	ESP	6.000.000,00	100,00	4.119.961,00	4,810	M	MIIA	0,700	12	FRCC	29/09/2009	96	14,310	01564	01172	00215	15903	00008
012800290519006132	22/10/2001	0519006132	29/09/1999	ESP	14.000.000,00	100,00	11.715.655,00	4,860	M	MIIA	0,750	12	FRCC	29/09/2009	96	14,360	01828	00264	00042	13505	00001
012800440519003165	22/10/2001	0519003165	29/09/1999	ESP	7.000.000,00	100,00	6.836.164,00	5,330	M	MIIA	0,750	12	FRCC	29/09/2034	396	14,830	00812	00094	00005	4487	00008
012800820510605723	22/10/2001	0510605723	29/09/1999	ESP	16.500.000,00	100,00	14.940.337,00	4,810	M	MIIA	0,700	12	FRCC	29/09/2014	156	14,310	02542	02542	00000	12033	00005
012800480519009882	22/10/2001	0519009882	29/09/1999	ESP	8.000.000,00	100,00	7.527.845,00	5,110	M	MIIA	1,000	12	FRCC	29/09/2019	216	14,610	03342	00668	00048	48440	00004
012800470510603007	22/10/2001	0510603007	29/09/1999	ESP	23.500.000,00	100,00	22.075.602,00	4,860	M	MIIA	0,750	12	FRCC	29/09/2019	216	14,360	00486	00263	00075	13257	00007
012835520519781314	22/10/2001	0519781314	29/09/1999	ESP	9.000.000,00	100,00	7.255.483,00	5,110	M	MIIA	1,000	6	FRCC	29/12/2022	255	14,610	00313	00047	00132	4901	00000
012806450519008841	22/10/2001	0519008841	29/09/1999	ESP	9.000.000,00	100,00	7.579.222,00	5,610	M	MIIA	1,500	12	FRCC	29/09/2009	96	15,110	01038	00185	00033	16180	00000
012806470519991832	22/10/2001	0519991832	29/09/1999	ESP	5.000.000,00	100,00	4.790.502,00	5,110	M	EUIA	1,000	12	FRCC	29/09/2024	276	14,610	00700	00511	00162	27612	00000
012806470519991615	22/10/2001	0519991615	29/09/1999	ESP	9.000.000,00	100,00	8.142.499,00	4,860	M	EUIA	0,750	12	FRCC	29/09/2014	156	14,360	01435	00574	00041	43407	00000
012807410510702436	22/10/2001	0510702436	29/09/1999	ESP	20.000.000,00	100,00	14.188.534,00	4,960	M	MIIA	0,850	12	FRCC	29/09/2024	276	14,460	01235	00373	00126	25134	00007
012807800510620883	22/10/2001	0510620883	29/09/1999	ESP	3.900.000,00	100,00	3.734.023,00	4,860	M	MIIA	0,750	12	FRCC	29/09/2024	276	14,360	02446	00452	00000		00000
012807600510607913	22/10/2001	0510607913	29/09/1999	ESP	11.000.000,00	100,00	10.530.076,00	4,860	M	MIIA	0,750	12	FRCC	29/09/2024	276	14,360	01612	00190	00103	55819	00003
012807340510606844	22/10/2001	0510606844	29/09/1999	ESP	10.000.000,00	100,00	8.017.460,00	5,010	M	MIIA	0,900	12	FRCC	29/11/2012	134	14,510	01587	00938	00091	44052	00006
012807340510606767	22/10/2001	0510606767	29/09/1999	ESP	14.000.000,00	100,00	13.101.636,00	4,860	M	MIIA	0,750	12	FRCC	29/09/2019	216	14,360	01533	00884	00203	34795	00008
012860010519781901	22/10/2001	0519781901	29/09/1999	ESP	6.000.000,00	100,00	4.492.498,00	4,860	M	MIIA	0,750	12	FRCC	29/09/2008	84	14,360	00000	01007	00049	56129	00000
012808500510611027	22/10/2001	0510611027	29/09/1999	ESP	10.000.000,00	100,00	9.699.912,00	5,110	M	MIIA	1,000	12	FRCC	29/09/2029	336	14,610	01417	00086	00113	5461	00000
012836470510000001	22/10/2001	0510000001	29/09/1999	ESP	5.500.000,00	100,00	4.670.252,00	5,590	M	EUIA	1,000	12	FRCC	29/09/2019	216	15,090	00000	00000	00000	3141	00000
012805000510632174	22/10/2001	0510632174	29/09/1999	ESP	21.000.000,00	100,00	16.367.454,00	4,810	M	MIIA	0,700	12	FRCC	29/07/2012	130	14,310	01935	00129	00081	6818	00004
012805270510634336	22/10/2001	0510634336	29/09/1999	ESP	10.000.000,00	100,00	8.611.738,00	4,810	M	MIIA	0,700	12	FRCC	29/09/2019	216	14,310	02940	00160	00048	8403	00000
012803190510602243	22/10/2001	0510602243	29/09/1999	ESP	12.000.000,00	100,00	10.825.903,00	4,710	M	MIIA	0,600	12	FRCC	29/09/2014	156	14,210	00000	00086	00073	5617	00007
012803150510002017	22/10/2001	0510002017	29/09/1999	ESP	20.000.000,00	100,00	15.766.787,00	4,660	M	MIIA	0,550	12	FRCC	29/05/2012	128	14,160	00000	00328	00052	21152	00003
012805280510605581	22/10/2001	0510605581	29/09/1999	ESP	25.000.000,00	100,00	23.850.140,00	4,860	M	MIIA	0,750	12	FRCC	29/09/2024	276	14,360	00865	00865	00087	37379	00006
012803800519003704	22/10/2001	0519003704	29/09/1999	ESP	10.000.000,00	100,00	7.673.727,00	4,860	M	MIIA	0,750	12	FRCC	29/09/2014	156	14,360	02020	00785	00049	63378	00004
012803530510602375	22/10/2001	0510602375	30/09/1999	ESP	12.600.000,00	100,00	12.180.960,00	4,760	M	MIIA	0,650	12	FRCC	30/09/2029	336	14,260	01719	00054	00097	2106	00030
012805220510605764	22/10/2001	0510605764	30/09/1999	ESP	15.500.000,00	100,00	14.388.321,00	4,710	M	MIIA	0,600	12	FRCC	30/09/2029	336	14,210	02177	00591	00056	23927	00003
012803080510601266	22/10/2001	0510601266	30/09/1999	ESP	9.240.000,00	100,00	8.655.537,00	4,860	M	MIIA	0,750	12	FRCC	30/09/2019	216	14,360	01628	00564	00143	10764	00007
012805220510605771	22/10/2001	0510605771	30/09/1999	ESP	14.000.000,00	100,00	13.364.834,00	4,760	M	MIIA	0,650	12	FRCC	30/09/2024	276	14,260	01742	00375	00089	15551	00005
012805380510609056	22/10/2001	0510609056	30/09/1999	ESP	18.225.000,00	100,00	17.413.999,00	4,760	M	MIIA	0,650	12	FRCC	30/09/2024	276	14,260	01665	00870	00177	20937-N	00011
012805380510609084	22/10/2001	0510609084	30/09/1999	ESP	32.000.000,00	100,00	28.479.922,00	4,760	M	MIIA	0,650	12	FRCC	30/09/2029	336	14,260	01399	00715	00113	17305	00014
012803410510605212	22/10/2001	0510605212	30/09/1999	ESP	14.000.000,00	100,00	13.549.638,00	4,710	M	MIIA	0,600	12	FRCC	30/09/2029	336	14,210	02090	00391	00001	18533	00002
012803500510516874	22/10/2001	0510516874	30/09/1999	ESP	10.400.000,00	100,00	9.934.394,00	4,660	M	MIIA	0,550	12	FRCC	30/09/2024	276	14,160	01129	00849	00207	43901	00005
012806440510604661	22/10/2001	0510604661	30/09/1999	ESP	7.300.000,00	100,00	7.019.361,00	5,860	M	MIIA	1,750	12	FRCC	30/09/2024	276	15,360	01348	00419	00009	37871	00003
012805000510634141	22/10/2001	0510634141	30/09/1999	ESP	32.000.000,00	100,00	16.640.638,00	4,860	M	MIIA	0,750	12	FRCC	28/02/2015	161	14,360	01004	00600	00187	35198	00004
012806370519006467	22/10/2001	0519006467	30/09/1999	ESP	4.250.000,00	100,00	3.863.197,00	5,610	M	MIIA	1,500	12	FRCC	30/09/2014	156	15,110	02553	01414	00091	99700	00003
012805000510634414	22/10/2001	0510634414	30/09/1999	ESP	10.000.000,00	100,00	8.030.977,00	4,810	M	MIIA	0,700	12	FRCC	30/09/2014	156	14,310	03096	00263	00103	1292	00010
012803910510003073	22/10/2001	0510003073	30/09/1999	ESP	7.000.000,00	100,00	4.240.712,00	4,860	M	MIIA	0,750	12	FRCC	28/02/2009	89	14,360	00882	00450	00078	22907	00007
012804030510643277	22/10/2001	0510643277	30/09/1999	ESP	12.000.000,00	100,00	6.264.820,00	4,760	M	MIIA	0,650	12	FRCC	30/09/2014	156	14,260	02142	00903	00222	44147	00003
012805000510634666	22/10/2001	0510634666	30/09/1999	ESP	20.000.000,00	100,00	16.788.231,00	4,860	M	MIIA	0,750	12	FRCC	30/09/2029	336	14,360	02520	00379	00018	43566	00004
012805000510633441	22/10/2001	0510633441	30/09/1999	ESP	40.000.000,00	100,00	36.182.256,00	4,810	M	MIIA	0,700	12	FRCC	30/09/2014	156	14,310	01444	01444	00129	35629	00006
012805000510634757	22/10/2001	0510634757	30/09/1999	ESP	14.500.000,00	100,00	13.094.135,00	4,810	M	MIIA	0,700	12	FRCC	30/09/2019	216	14,310	02232	00444	00015	17207N	00006
012837520510604171	22/10/2001	0510604171	30/09/1999	ESP	6.000.000,00	100,00	5.026.161,00	5,110	M	MIIA	1,000	12	FRCC	30/09/2009	96	14,610	01064	01064	00193	61900	00001
012808020510607787	22/10/2001	0510607787	30/09/1999	ESP	4.000.000,00	100,00	3.147.641,00	5,110	M	MIIA	1,000	12	FRCC	30/09/2007	72	14,610	00975	00051	00064	5284	00001
012838740510600156	22/10/2001	0510600156	30/09/1999	ESP	12.000.000,00	100,00	10.041.999,00	4,860	M	MIIA	0,750	12	FRCC	30/09/2009	96	14,360	01154	01154	00213	38028	00000
012807340510606851	22/10/2001	0510606851	30/09/1999	ESP	10.000.000,00	100,00	9.075.419,00	4,910	M	MIIA	0,800	12	FRCC	30/09/2019	216	14,410	01322	00000	00081	21151	00007
012807300519011362	22/10/2001	0519011362	30/09/1999	ESP	10.000.000,00	100,00	9.389.200,00	5,110	M	MIIA	1,000	12	FRCC	30/09/2019	216	14,610	01185	00097	00000	19624	00004
012807340510606872	22/10/2001	0510606872	30/09/1999	ESP	11.000.000,00	100,00	9.363.260,00	5,110	M	MIIA	1,000	12	FRCC	30/09/2019	216	14,610	01666	01017	00176	37583	00009
012807940510603537	22/10/2001	0510603537	30/09/1999	ESP	10.400.000,00	100,00	9.951.718,00	5,580	M	MIIA	1,000	12	FRCC	30/09/2024	276	15,080	01183	00038	00166	2393	00000
012833280519000023	22/10/2001	0519000023	30/09/1999	ESP	15.000.000,00	100,00	13.753.759,00	4,710	M	MIIA	0,600	12	FRCC	30/09/2024	276	14,210	02848	02103	00018	17651	00007
012800460510607703	22/10/2001	0510607703	30/09/1999	ESP	5.000.000,00	100,00	4.692.616,00	4,860	M	MIIA	0,750	12	FRCC	30/09/2019	216	14,360	03665	00140	00166	860	00000
012800820510605737	22/10/2001	0510605737	30/09/1999	ESP	9.000.000,00	100,00	8.794.762,00	4,860	M	MIIA	0,750	12	FRCC	30/09/2034	396	14,360	02008	00000	00054	9812	00004
012800950510604147	22/10/2001	0510604147	30/09/1999	ESP	7.500.000,00	100,00	7.174.629,00	4,860	M	MIIA	0,750	12	FRCC	30/09/2024	276	14,360	01982	00927	00012	58317	00005
012800460510607745	22/10/2001	0510607745	30/09/1999	ESP	9.020.774,00	100,00	7.010.288,00	5,110	M	MIIA	1,000	12	FRCC	30/08/2017	191	14,610	03481	00102	00223	6905	00004
012801000510612251	22/10/2001	0510612251	30/09/1999	ESP	14.000.000,00	100,00	13.127.017,00	4,860	M	MIIA	0,750	12	FRCC	30/09/2019	216	14,360	02358	00163	00184	8950	00002
012800530510605106	22/10/2001	0510605106	30/09/1999	ESP	10.000.000,00	100,00	9.376.428,00	4,860	M	MIIA	0,750	12	FRCC	30/09/2019	216	14,360	00691	00322	00049	5094N	00005
012801300510602887	22/10/2001	0510602887	30/09/1999	ESP	18.000.000,00	100,00	15.354.214,00	4,760	M	MIIA	0,650	12	FRCC	30/09/2024	276	14,260	01206	00463	00077	37756	00004
012800280510607244	22/10/2001	0510607244	30/09/1999	ESP	8.500.000,00	100,00	8.138.268,00	4,860	M	MIIA	0,750	12	FRCC	30/09/2024	276	14,360	01167	00532	00197	9594	00026
012800240510604587	22/10/2001	0510604587	30/09/1999	ESP	20.000.000,00	100,00	17.402.466,00	4,610	M	MIIA	0,500	12	FRCC	30/09/2011	120	14,110	00685	00678	00125	33798	00005
012801300510602894	22/10/2001	0510602894	30/09/1999	ESP	11.050.000,00	100,00	9.992.410,00	4,760	M	EUIA	0,650	12	FRCC	30/09/2014	156	14,260	01593	00850	00117	56240	00003
012801100510607627	22/10/2001	0510607627	30/09/1999	ESP	19.300.000,00	100,00	17.461.146,00	4,860	M	MIIA	0,750	12	FRCC	30/09/2014	156	14,360	01334	00327	00103	8735	00006
012800260510606311	22/10/2001	0510606311	30/09/1999	ESP	6.000.000,00	100,00	5.029.849,00	4,760	M	MIIA	0,650	12	FRCC	30/09/2009	96	14,260	02501	00000	00220	22.269	00009
012800270510604261	22/10/2001	0510604261	30/09/1999	ESP	13.700.000,00	100,00	13.270.568,00	4,860	M	MIIA	0,750	12	FRCC	30/09/2029	336	14,360	00000	00459	00081	6263	00007
012800110510607437	22/10/2001	0510607437	30/09/1999	ESP	25.000.000,00	100,00	23.908.710,00	4,760	M	MIIA	0,650	12	FRCC	30/09/2024	276	14,260	02342	00000	00146	67038	00003
012800130510607376	22/10/2001	0510607376	30/09/1999	ESP	8.000.000,00	100,00	6.137.130,00	5,330	M	MIIA	0,750	12	FRCC	30/09/2019	216	14,830	02208	00000	00039	89365	00004
012800100510623144	22/10/2001	0510623144	30/09/1999	ESP	13.000.000,00	100,00	12.191.674,00	4,860	M	MIIA	0,750	12	FRCC	30/09/2019	216	14,360	03057	00247	00100	5109	00006
012800230510611593	22/10/2001	0510611593	30/09/1999	ESP	11.700.000,00	100,00	11.141.743,00	4,860	M	MIIA	0,750	12	FRCC	30/09/2024	276	14,360	01308	00247	00152	13580	00005
012802400519613432	22/10/2001	0519613432	30/09/1999	ESP	11.000.000,00	100,00	10.304.195,00	4,860	M	MIIA	0,750	12	FRCC	30/09/2019	216	14,360	02878	00139	00064	15049	00003
012800210510608833	22/10/2001	0510608833	30/09/1999	ESP	8.000.000,00	100,00	7.237.779,00	4,860	M	MIIA	0,750	12	FRCC	30/09/2014	156	14,360	01539	00138	00217	9091	00000
012802600510607147	22/10/2001	0510607147	30/09/1999	ESP	14.000.000,00	100,00	12.408.805,00	4,860	M	MIIA	0,750	12	FRCC	30/09/2024	276	14,360	42767	00764	00198	49760	00001
012803000510706832	22/10/2001	0510706832	01/10/1999	ESP	17.000.000,00	100,00	15.915.816,00	4,290	M	MIIA	0,520	12	FRCC	01/10/2019	216	13,790	01065	00043	00106	1333N	00004
012800200519003393	22/10/2001	0519003393	01/10/1999	ESP	10.000.000,00	100,00	9.693.987,00	4,570	M	MIIA	0,800	12	FRCC	01/10/2029	336	14,070	01390	00137	00029	9514	00004
012801700510603291	22/10/2001	0510603291	01/10/1999	ESP	12.400.000,00	100,00	11.508.942,00	4,570	M	MIIA	0,800	12	FRCC	01/10/2029	336	14,070	01195	00555	00215	48135	00006
012801400519009596	22/10/2001	0519009596	01/10/1999	ESP	6.000.000,00	100,00	4.361.904,00	4,520	M	MIIA	0,750	12	FRCC	01/10/2014	156	14,020	01196	00141	00018	9062	00002
012802020510603442	22/10/2001	0510603442	01/10/1999	ESP	12.500.000,00	100,00	10.031.525,00	4,520	M	MIIA	0,750	12	FRCC	01/10/2024	276	14,020	00541	00151	00161	12498	00006
012800780510605943	22/10/2001	0510605943	01/10/1999	ESP	17.000.000,00	100,00	15.415.631,00	4,520	M	MIIA	0,750	12	FRCC	01/12/2018	206	14,020	00635	00345	00181	16407	00003
012802000510610657	22/10/2001	0510610657	01/10/1999	ESP	7.000.000,00	100,00	5.694.031,00	4,520	M	MIIA	0,750	12	FRCC	01/10/2024	276	14,020	01604	00000	00019	4627	00000
012800100510623193	22/10/2001	0510623193	01/10/1999	ESP	8.000.000,00	100,00	6.721.751,00	4,570	M	MIIA	0,800	12	FRCC	01/10/2019	216	14,070	00000	01413	00217	31584	00006
012800130510607257	22/10/2001	0510607257	01/10/1999	ESP	21.500.000,00	100,00	18.772.460,00	5,220	M	MIIA	0,750	12	FRCC	01/10/2024	276	14,720	02549	01990	00052	8764N	00009
012800520510605553	22/10/2001	0510605553	01/10/1999	ESP	3.500.000,00	100,00	2.756.440,00	5,020	M	MIIA	1,250	12	FRCC	01/10/2007	72	14,520	00857	00715	00077	8198	00004
012800470519003406	22/10/2001	0519003406	01/10/1999	ESP	16.000.000,00	100,00	12.159.159,00	4,620	M	MIIA	0,850	12	FRCC	01/10/2024	276	14,120	00249	00142	00086	7657	00004
012800670510602901	22/10/2001	0510602901	01/10/1999	ESP	28.000.000,00	100,00	25.151.029,00	4,520	M	MIIA	0,750	12	FRCC	01/10/2024	276	14,020	01703	00302	00047	12841	00000
012800910510603905	22/10/2001	0510603905	01/10/1999	ESP	5.500.000,00	100,00	5.162.539,00	4,620	M	MIIA	0,850	12	FRCC	01/10/2019	216	14,120	01168	00066	00218	4540	00003
012800900510606102	22/10/2001	0510606102	01/10/1999	ESP	12.000.000,00	100,00	10.458.263,00	4,520	M	MIIA	0,750	12	FRCC	01/10/2011	120	14,020	01135	00078	00191	4974	00008
012800900510606172	22/10/2001	0510606172	01/10/1999	ESP	17.300.000,00	100,00	16.561.000,00	4,520	M	MIIA	0,750	12	FRCC	01/10/2024	276	14,020	01678	00101	00093	8349	00003
012800900510606186	22/10/2001	0510606186	01/10/1999	ESP	17.300.000,00	100,00	16.561.000,00	4,520	M	MIIA	0,750	12	FRCC	01/10/2024	276	14,020	01678	00101	00090	8348	00003
012800890512140004	22/10/2001	0512140004	01/10/1999	ESP	16.000.000,00	100,00	15.289.677,00	5,220	M	MIIA	0,750	12	FRCC	01/10/2024	276	14,720	01731	00066	00038	4450	00000
012800340510605003	22/10/2001	0510605003	01/10/1999	ESP	10.000.000,00	100,00	9.697.057,00	4,770	M	MIIA	1,000	12	FRCC	01/10/2029	336	14,270	01285	00420	00134	6023	00006
012806620519004035	22/10/2001	0519004035	01/10/1999	ESP	4.300.000,00	100,00	4.038.090,00	4,770	M	MIIA	1,000	12	FRCC	01/10/2019	216	14,270	02021	01676	00053	20563	00005
012806910512910004	22/10/2001	0512910004	01/10/1999	ESP	12.000.000,00	100,00	10.863.113,00	4,520	M	MIIA	0,750	12	FRCC	01/10/2014	156	14,020	00786	00167	00205	3040	00004
012807340510606865	22/10/2001	0510606865	01/10/1999	ESP	12.500.000,00	100,00	10.805.916,00	4,770	M	MIIA	1,000	12	FRCC	01/10/2024	276	14,270	01539	00890	00209	33398	00009
012807500510611515	22/10/2001	0510611515	01/10/1999	ESP	13.500.000,00	100,00	9.367.856,00	4,520	M	MIIA	0,750	12	FRCC	01/10/2019	216	14,020	01370	00147	00217	8172	00007
012807350519010947	22/10/2001	0519010947	01/10/1999	ESP	16.500.000,00	100,00	12.464.124,00	4,420	M	MIIA	0,650	12	FRCC	01/10/2024	276	13,920	01597	00000	00144	11489-N	00004
012806800510008955	22/10/2001	0510008955	01/10/1999	ESP	7.500.000,00	100,00	7.189.418,00	5,020	M	MIIA	1,250	12	FRCC	01/10/2024	276	14,520	00874	00143	00052	13087	00003
012860010519781754	22/10/2001	0519781754	01/10/1999	ESP	12.000.000,00	100,00	10.187.578,00	4,520	M	MIIA	0,750	12	FRCC	01/05/2017	187	14,020	00885	00080	00047	4835	00000
012860140519780542	22/10/2001	0519780542	01/10/1999	ESP	8.000.000,00	100,00	7.493.399,00	4,520	M	MIIA	0,750	12	FRCC	01/10/2019	216	14,020	00088	00000	00136	4067	00000
012808020510607745	22/10/2001	0510607745	01/10/1999	ESP	27.000.000,00	100,00	26.165.427,00	4,770	M	MIIA	1,000	12	FRCC	01/10/2029	336	14,270	01273	00371	00213	11672	00001
012808100510663046	22/10/2001	0510663046	01/10/1999	ESP	10.500.000,00	100,00	9.841.790,00	4,770	M	MIIA	1,000	12	FRCC	01/10/2019	216	14,270	01606	00156	00209	9336	00002
012805000510634617	22/10/2001	0510634617	01/10/1999	ESP	12.000.000,00	100,00	8.757.868,00	4,470	M	MIIA	0,700	12	FRCC	01/06/2011	116	13,970	02169	01826	00219	30997	00008
012803960510004373	22/10/2001	0510004373	01/10/1999	ESP	10.100.000,00	100,00	9.642.845,00	4,520	M	MIIA	0,750	12	FRCC	01/10/2024	276	14,020	01110	00839	00117	40981	00003
012803960510004401	22/10/2001	0510004401	01/10/1999	ESP	4.500.000,00	100,00	2.848.652,00	4,520	M	MIIA	0,750	12	FRCC	01/10/2009	96	14,020	01319	00100	00153	8914	00006
012805000510633294	22/10/2001	0510633294	01/10/1999	ESP	16.000.000,00	100,00	14.982.608,00	4,470	M	MIIA	0,700	12	FRCC	01/10/2019	216	13,970	03314	00322	00187	7409	00010
012803970519002545	22/10/2001	0519002545	01/10/1999	ESP	5.500.000,00	100,00	5.146.075,00	4,520	M	MIIA	0,750	12	FRCC	01/10/2019	216	14,020	00882	00450	00176	20642	00004
012806440510604703	22/10/2001	0510604703	01/10/1999	ESP	6.500.000,00	100,00	5.893.661,00	5,020	M	MIIA	1,250	12	FRCC	01/10/2014	156	14,520	01424	00337	00015	26103	00001
012803970519002552	22/10/2001	0519002552	01/10/1999	ESP	10.000.000,00	100,00	9.547.382,00	4,520	M	MIIA	0,750	12	FRCC	01/10/2024	276	14,020	00882	00450	00183	17588	00004
012803500510516734	22/10/2001	0510516734	01/10/1999	ESP	19.000.000,00	100,00	11.716.983,00	4,270	M	MIIA	0,500	12	FRCC	01/12/2009	98	13,770	00000	00388	00065	50776	00003
012803410510605205	22/10/2001	0510605205	01/10/1999	ESP	35.000.000,00	100,00	22.135.077,00	4,370	M	MIIA	0,600	12	FRCC	01/10/2014	156	13,870	01284	00227	00195	7691	00003
012805080510604847	22/10/2001	0510604847	01/10/1999	ESP	25.000.000,00	100,00	22.577.288,00	4,370	M	MIIA	0,600	12	FRCC	01/10/2014	156	13,870	00281	00281	00100	13928-N	00000
012805030510605115	22/10/2001	0510605115	01/10/1999	ESP	12.500.000,00	100,00	11.945.093,00	4,520	M	MIIA	0,750	12	FRCC	01/10/2024	276	14,020	00000	00333	00039	40536	00000
012803600510643332	22/10/2001	0510643332	01/10/1999	ESP	21.000.000,00	100,00	20.043.848,00	4,420	M	MIIA	0,650	12	FRCC	01/10/2024	276	13,920	00333	00140	00071	8552	00004
012803190510602117	22/10/2001	0510602117	04/10/1999	ESP	11.500.000,00	100,00	10.987.423,00	4,370	M	MIIA	0,600	12	FRCC	04/10/2024	276	13,870	00000	00645	00173	40819	00005
012803500510516622	22/10/2001	0510516622	04/10/1999	ESP	13.500.000,00	100,00	9.902.257,00	4,320	M	MIIA	0,550	12	FRCC	04/02/2020	220	13,820	01093	00823	00040	21097	00008
012803020510603983	22/10/2001	0510603983	04/10/1999	ESP	16.000.000,00	100,00	14.445.175,00	4,270	M	MIIA	0,500	12	FRCC	04/10/2014	156	13,770	02227	00767	00006	8940/B	00003
012805200519605781	22/10/2001	0519605781	04/10/1999	ESP	9.500.000,00	100,00	9.078.791,00	4,520	M	MIIA	0,750	12	FRCC	04/10/2024	276	14,020	00625	00517	00013	36754	00000
012805270519605767	22/10/2001	0519605767	04/10/1999	ESP	11.500.000,00	100,00	11.138.465,00	4,520	M	MIIA	0,750	12	FRCC	04/10/2029	336	14,020	03332	00552	00125	11839	00012
012803930519004865	22/10/2001	0519004865	04/10/1999	ESP	15.500.000,00	100,00	11.825.920,00	4,520	M	MIIA	0,750	12	FRCC	04/01/2017	183	14,020	01646	00912	00011	16459	00010
012805330510601771	22/10/2001	0510601771	04/10/1999	ESP	10.000.000,00	100,00	7.151.892,00	4,520	M	MIIA	0,750	12	FRCC	04/07/2013	141	14,020	01309	00456	00151	9379-N	00000
012805000510634624	22/10/2001	0510634624	04/10/1999	ESP	12.000.000,00	100,00	8.759.473,00	4,520	M	MIIA	0,750	12	FRCC	04/05/2011	115	14,020	02831	00186	00167	3842	00005
012805000510634176	22/10/2001	0510634176	04/10/1999	ESP	20.000.000,00	100,00	18.834.831,00	4,270	M	MIIA	0,500	12	FRCC	04/10/2029	336	13,770	02008	00225	00151	13202	00007
012860010519782307	22/10/2001	0519782307	04/10/1999	ESP	27.000.000,00	100,00	25.288.898,00	4,520	M	MIIA	0,750	12	FRCC	04/10/2019	216	14,020	02747	01057	00145	56997	00000
012838410510600011	22/10/2001	0510600011	04/10/1999	ESP	11.000.000,00	100,00	7.105.617,00	4,370	M	MIIA	0,600	12	FRCC	04/08/2007	70	13,870	01702	01080	00080	11.609-N	00006

CARTERA DE PARTICIPACIONES HIPOTECARIAS

NUM.PARTICIP.	FEC.EMI.	NUM.PREST.	F.APERT.	DIV.	CAPITAL INIC.	%PART.	CAPITAL PEND.	%NOMIN.	(1)	(2)	DIFERE.	(3)	(4)	F.VENCI.	(5)	%DEMORA	TOMO	LIBRO	FOLIO	FINCA	INSC.
012836810510000014	22/10/2001	0510000014	04/10/1999	ESP	10.805.000,00	100,00	8.839.227,00	5,070	M	MI1A	0,600	12	FRCC	04/10/2024	276	14,570	02548	00371	00000	26858/26812	00000
012865300519781016	22/10/2001	0519781016	04/10/1999	ESP	7.000.000,00	100,00	6.779.941,00	4,520	M	MI1A	0,750	12	FRCC	04/10/2029	336	14,020	00882	00033	00155	2184	00000
012865300519782066	22/10/2001	0519782066	04/10/1999	ESP	17.000.000,00	100,00	15.819.725,00	4,520	M	MI1A	0,750	12	FRCC	04/10/2024	276	14,020	01217	00021	00088	1062	00000
012807300519011292	22/10/2001	0519011292	04/10/1999	ESP	7.200.000,00	100,00	6.761.887,00	4,770	M	MI1A	1,000	12	FRCC	04/10/2019	216	14,270	01436	00193	00096	9823	00007
012807410510702457	22/10/2001	0510702457	04/10/1999	ESP	8.500.000,00	100,00	7.962.596,00	4,570	M	MI1A	0,800	12	FRCC	04/10/2019	216	14,070	01483	00602	00106	34738	00002
012806610519005812	22/10/2001	0519005812	04/10/1999	ESP	10.500.000,00	100,00	9.834.563,00	4,520	M	MI1A	0,750	12	FRCC	04/10/2019	216	14,020	01210	00452	00133	26733	00000
012834570510000112	22/10/2001	0510000112	04/10/1999	ESP	8.500.000,00	100,00	7.685.980,00	5,270	M	MI1A	0,800	12	FRCC	04/10/2014	156	14,770	02136	00327	00068	28415	00000
012806600519002913	22/10/2001	0519002913	04/10/1999	ESP	5.000.000,00	100,00	4.683.131,00	4,520	M	MI1A	0,750	12	FRCC	04/10/2019	216	14,020	01777	00013	00166	1329	00000
012807960510605401	22/10/2001	0510605401	04/10/1999	ESP	8.000.000,00	100,00	7.236.709,00	4,520	M	MI1A	0,750	12	FRCC	04/10/2014	156	14,020	00954	00421	00174	21487	00005
012801100510607592	22/10/2001	0510607592	04/10/1999	ESP	5.500.000,00	100,00	4.461.438,00	4,770	M	MI1A	1,000	12	FRCC	04/02/2013	136	14,270	01259	00301	00162	27292	00003
012800430510602996	22/10/2001	0510602996	05/10/1999	ESP	8.500.000,00	100,00	6.204.906,00	4,520	M	MI1A	0,750	12	FRCC	05/10/2024	276	14,020	00723	00228	00032	10357	00002
012802000510610664	22/10/2001	0510610664	05/10/1999	ESP	6.000.000,00	100,00	4.654.644,00	4,470	M	MI1A	0,700	12	FRCC	05/10/2019	216	13,970	01061	00553	00017	39056	00002
012800260510606346	22/10/2001	0510606346	05/10/1999	ESP	15.000.000,00	100,00	14.078.650,00	4,520	M	MI1A	0,750	12	FRCC	05/10/2019	216	14,020	00893	00111	00171	7.366	00004
012801530519007096	22/10/2001	0519007096	05/10/1999	ESP	10.000.000,00	100,00	9.291.790,00	4,770	M	MI1A	1,000	12	FRCC	05/10/2014	156	14,270	02129	00320	00162	5214	00011
012801400519007664	22/10/2001	0519007664	05/10/1999	ESP	12.000.000,00	100,00	11.505.491,00	4,470	M	MI1A	0,700	12	FRCC	05/10/2024	276	13,970	03098	02194	00078	10183	00002
012803000510707154	22/10/2001	0510707154	05/10/1999	ESP	11.000.000,00	100,00	9.183.926,00	4,270	M	MI1A	0,500	12	FRCC	05/10/2009	96	13,770	02226	00766	00146	8906/B	00003
012800620519002413	22/10/2001	0519002413	05/10/1999	ESP	8.500.000,00	100,00	8.142.980,00	4,770	M	MI1A	1,000	12	FRCC	05/10/2024	276	14,270	00647	00177	00039	10359	00003
012800470519003392	22/10/2001	0519003392	05/10/1999	ESP	26.000.000,00	100,00	23.486.471,00	4,420	M	MI1A	0,650	12	FRCC	05/10/2014	156	13,920	01615	00608	00133	48182	00003
012806510519007167	22/10/2001	0519007167	05/10/1999	ESP	14.000.000,00	100,00	12.426.523,00	4,520	M	MI1A	0,750	12	FRCC	05/10/2019	216	14,020	00000	00104	00117	9435	00000
012806610510600016	22/10/2001	0510600016	05/10/1999	ESP	7.000.000,00	100,00	6.559.114,00	5,220	M	MI1A	0,750	12	FRCC	05/10/2019	216	14,720	01033	00341	00028	26660-N	00000
012834760510700012	22/10/2001	0510700012	05/10/1999	ESP	13.000.000,00	100,00	11.312.298,00	5,220	M	MI1A	0,750	12	FRCC	05/10/2011	120	14,720	01584	00118	00005	8910-N	00010
012865260519782153	22/10/2001	0519782153	05/10/1999	ESP	11.300.000,00	100,00	8.119.582,00	4,520	M	MI1A	0,750	12	FRCC	05/07/2018	201	14,020	02779	00323	00056	3006N	00000
012860010519781691	22/10/2001	0519781691	05/10/1999	ESP	15.000.000,00	100,00	10.956.083,00	4,520	M	MI1A	0,750	12	FRCC	05/08/2008	82	14,020	01244	00141	00165	10144	00000
012806500519007796	22/10/2001	0519007796	05/10/1999	ESP	23.000.000,00	100,00	21.370.992,00	4,520	M	MI1A	0,750	12	FRCC	05/10/2024	276	14,020	01258	00482	00120	49257	00000
012808520519004393	22/10/2001	0519004393	05/10/1999	ESP	9.500.000,00	100,00	8.603.908,00	4,570	M	MI1A	0,800	12	FRCC	05/10/2014	156	14,070	01356	00051	00002	4496	00002
012830320510600014	22/10/2001	0510600014	05/10/1999	ESP	13.500.000,00	100,00	12.666.654,00	4,770	M	MI1A	1,000	12	FRCC	05/10/2019	216	14,270	01696	00979	00133	63672	00001
012805000510632867	22/10/2001	0510632867	05/10/1999	ESP	15.000.000,00	100,00	9.933.013,00	4,400	M	MI1A	0,630	12	FRCC	05/05/2013	139	13,900	02629	00459	00159	9345-N	00007
012805500519004203	22/10/2001	0519004203	05/10/1999	ESP	13.500.000,00	100,00	13.077.159,00	4,570	M	MI1A	0,800	12	FRCC	05/10/2029	336	14,070	01622	00063	00103	1980	00006
012805300510601964	22/10/2001	0510601964	05/10/1999	ESP	12.000.000,00	100,00	10.039.090,00	4,470	M	MI1A	0,700	12	FRCC	05/10/2017	192	13,970	02812	00206	00044	8444	00000
012803520510603753	22/10/2001	0510603753	05/10/1999	ESP	15.000.000,00	100,00	10.114.112,00	4,420	M	MI1A	0,650	12	FRCC	05/06/2014	152	13,920	01627	00179	00154	9313	00003
012805240510607523	22/10/2001	0510607523	05/10/1999	ESP	10.000.000,00	100,00	3.569.155,00	4,770	M	MI1A	1,000	12	FRCC	05/08/2008	82	14,270	00727	00028	00132	1854	00000
012805050519004214	22/10/2001	0519004214	05/10/1999	ESP	18.000.000,00	100,00	16.852.713,00	4,520	M	MI1A	0,750	12	FRCC	05/10/2019	216	14,020	02363	00190	00128	9966	00000
012805060510603683	22/10/2001	0510603683	05/10/1999	ESP	13.000.000,00	100,00	11.203.755,00	4,520	M	MI1A	0,750	12	FRCC	05/10/2019	216	14,020	03691	00266	00218	10947	00000
012805080510604826	22/10/2001	0510604826	06/10/1999	ESP	12.000.000,00	100,00	10.830.581,00	4,470	M	MI1A	0,700	12	FRCC	06/10/2014	156	13,970	02769	00313	00055	19659	00000
012803800519003613	22/10/2001	0519003613	06/10/1999	ESP	10.500.000,00	100,00	9.490.154,00	4,570	M	MI1A	0,800	12	FRCC	06/10/2014	156	14,070	02451	00387	00112	41189	00001
012805770510603173	22/10/2001	0510603173	06/10/1999	ESP	15.000.000,00	100,00	13.062.733,00	4,520	M	MI1A	0,750	12	FRCC	06/10/2011	120	14,020	01348	00189	00195	10325	00002
012803410510605226	22/10/2001	0510605226	06/10/1999	ESP	32.000.000,00	100,00	30.534.532,00	4,270	M	MI1A	0,500	12	FRCC	06/10/2024	276	13,770	00000	00000	00000		00000
012804050510643132	22/10/2001	0510643132	06/10/1999	ESP	6.000.000,00	100,00	5.739.062,00	4,520	M	MI1A	0,750	12	FRCC	06/10/2024	276	14,020	02552	01209	00220	12952	00006
012804030510643445	22/10/2001	0510643445	06/10/1999	ESP	11.000.000,00	100,00	5.740.170,00	4,470	M	MI1A	0,700	12	FRCC	06/06/2008	80	13,970	02371	00443	00085	8791	00000
012806370519006502	22/10/2001	0519006502	06/10/1999	ESP	5.950.000,00	100,00	5.412.443,00	5,520	M	MI1A	1,750	12	FRCC	06/10/2014	156	15,020	02538	01399	00089	100641	00003
012806450519008974	22/10/2001	0519008974	06/10/1999	ESP	12.000.000,00	100,00	10.186.871,00	6,270	M	MI1A	2,500	12	FRCC	06/10/2009	96	15,770	00629	00138	00131	13014	00000
012806450519008981	22/10/2001	0519008981	06/10/1999	ESP	13.500.000,00	100,00	11.460.229,00	6,270	M	MI1A	2,500	12	FRCC	06/10/2009	96	15,770	00723	00237	00096	14045	00000
012860010519781894	22/10/2001	0519781894	06/10/1999	ESP	31.000.000,00	100,00	27.657.623,00	4,520	M	MI1A	0,750	12	FRCC	06/02/2016	172	14,020	01576	00301	00016	12202	00000
012807340510606914	22/10/2001	0510606914	06/10/1999	ESP	4.700.000,00	100,00	4.519.606,00	5,270	M	MI1A	1,500	12	FRCC	06/10/2024	276	14,770	01548	00899	00107	8922	00006
012800110510607402	22/10/2001	0510607402	06/10/1999	ESP	12.000.000,00	100,00	9.808.668,00	4,520	M	MI1A	0,750	12	FRCC	06/02/2011	112	14,020	02728	02169	00081	52856N	00004
012800900510606207	22/10/2001	0510606207	06/10/1999	ESP	11.600.000,00	100,00	11.006.174,00	4,520	M	EU1A	0,750	12	FRCC	06/10/2021	240	14,020	01644	00051	00207	4244	00004
012800260510606367	22/10/2001	0510606367	06/10/1999	ESP	16.600.000,00	100,00	15.572.448,00	4,420	M	MI1A	0,650	12	FRCC	06/10/2019	216	13,920	00000	00475	00097	25.623	00007
012800910510603926	22/10/2001	0510603926	06/10/1999	ESP	10.000.000,00	100,00	6.436.580,00	4,570	M	EU1A	0,800	12	FRCC	06/10/2019	216	14,070	01056	00112	00043	7382	00007
012802310510603422	22/10/2001	0510603422	06/10/1999	ESP	14.000.000,00	100,00	12.855.040,00	4,420	M	MI1A	0,650	12	FRCC	06/10/2024	276	13,920	02498	00059	00244	4064	00004
012800800510603635	22/10/2001	0510603635	06/10/1999	ESP	17.000.000,00	100,00	16.238.100,00	4,470	M	MI1A	0,700	12	FRCC	06/10/2024	276	13,970	02584	00000	00127	14973	00007
012800350510607916	22/10/2001	0510607916	06/10/1999	ESP	20.500.000,00	100,00	19.182.071,00	4,520	M	MI1A	0,750	12	FRCC	06/10/2019	216	14,020	01751	00607	00184	22006	00007
012800390510603132	22/10/2001	0510603132	07/10/1999	ESP	9.680.000,00	100,00	9.074.001,00	4,420	M	MI1A	0,650	12	FRCC	07/10/2019	216	13,920	00998	00064	00150	11381	00002
012800340510604975	22/10/2001	0510604975	07/10/1999	ESP	6.500.000,00	100,00	5.887.961,00	4,620	M	MI1A	0,850	12	FRCC	07/10/2014	156	14,120	00818	00066	00136	2578	00006
012800730510603173	22/10/2001	0510603173	07/10/1999	ESP	26.000.000,00	100,00	21.754.659,00	4,470	M	EU1A	0,700	12	FRCC	07/09/2016	179	13,970	01837	00000	00204	12595	00002
012801100510607662	22/10/2001	0510607662	07/10/1999	ESP	6.000.000,00	100,00	5.427.539,00	4,520	M	MI1A	0,750	12	FRCC	07/10/2014	156	14,020	00511	00160	00122	16341	00006
012801800510608866	22/10/2001	0510608866	07/10/1999	ESP	8.500.000,00	100,00	7.689.008,00	4,520	M	MI1A	0,750	12	FRCC	07/10/2014	156	14,020	01101	00000	00179	51498	00005
012801530519007124	22/10/2001	0519007124	07/10/1999	ESP	14.500.000,00	100,00	13.116.550,00	4,520	M	MI1A	0,750	12	FRCC	07/10/2014	156	14,020	02763	00287	00211	21217	00007
012800010519782397	22/10/2001	0519782397	07/10/1999	ESP	10.000.000,00	100,00	9.382.288,00	4,520	M	MI1A	0,750	12	FRCC	07/10/2019	216	14,020	02773	00149	00088	4032	00000
012803000510707112	22/10/2001	0510707112	07/10/1999	ESP	16.000.000,00	100,00	14.998.735,00	4,370	M	MI1A	0,600	12	FRCC	07/10/2019	216	13,870	01622	00566	00121	31371-S	00006
012802600510607175	22/10/2001	0510607175	07/10/1999	ESP	11.000.000,00	100,00	9.119.081,00	4,420	M	MI1A	0,650	12	FRCC	07/10/2011	120	13,920	03030	00075	00004	4894	00004
012800460510607766	22/10/2001	0510607766	07/10/1999	ESP	10.000.000,00	100,00	8.354.237,00	4,420	M	MI1A	0,650	12	FRCC	07/10/2009	96	13,920	03725	00285	00150	23096	00004
012860450519782386	22/10/2001	0519782386	07/10/1999	ESP	9.000.000,00	100,00	8.428.007,00	4,520	M	MI1A	0,750	12	FRCC	07/10/2019	216	14,020	00608	00057	00095	3697	00000
012867600519782373	22/10/2001	0519782373	07/10/1999	ESP	10.000.000,00	100,00	9.689.367,00	4,620	T	MI1A	0,850	12	FRCC	07/10/2029	336	14,120	01710	00288	00092	43282	00000
012807920510606202	22/10/2001	0510606202	07/10/1999	ESP	15.000.000,00	100,00	13.526.372,00	4,520	M	MI1A	0,750	12	FRCC	07/10/2014	156	14,020	00965	00037	00064	2849	00001
012807920510606237	22/10/2001	0510606237	07/10/1999	ESP	8.000.000,00	100,00	7.250.677,00	4,770	M	MI1A	1,000	12	FRCC	07/10/2014	156	14,270	00447	00380	00030	5774	00002
012806450519008953	22/10/2001	0519008953	07/10/1999	ESP	7.000.000,00	100,00	6.710.464,00	5,020	M	MI1A	1,250	12	FRCC	07/10/2024	276	14,520	00596	00065	00133	9127	00000
012806500519007964	22/10/2001	0519007964	07/10/1999	ESP	17.000.000,00	100,00	15.874.141,00	4,520	M	MI1A	0,750	12	FRCC	07/06/2027	308	14,020	00000	00000	00067	3385	00000
012834700519782345	22/10/2001	0519782345	07/10/1999	ESP	8.000.000,00	100,00	3.351.402,00	4,520	M	MI1A	0,750	12	FRCC	07/10/2005	48	14,020	00861	00032	00058	2098	00000
012808010510604153	22/10/2001	0510604153	07/10/1999	ESP	7.200.000,00	100,00	6.785.476,00	5,020	M	MI1A	1,250	12	FRCC	07/10/2019	216	14,520	02011	00502	00024	39132	00002
012806320519000883	22/10/2001	0519000883	07/10/1999	ESP	5.000.000,00	100,00	4.543.721,00	5,520	M	MI1A	1,750	12	FRCC	07/10/2014	156	15,020	01848	01397	00066	109706	00001
012804050510643237	22/10/2001	0510643237	07/10/1999	ESP	8.000.000,00	100,00	6.722.425,00	4,520	M	MI1A	0,750	12	FRCC	07/10/2019	216	14,020	02494	01072	00185	51583	00000
012806420510601733	22/10/2001	0510601733	07/10/1999	ESP	4.900.000,00	100,00	4.613.814,00	5,020	M	MI1A	1,250	12	FRCC	07/10/2019	216	14,520	00058	00010	00119	1601	00000
012803190510602264	22/10/2001	0510602264	07/10/1999	ESP	15.000.000,00	100,00	14.036.159,00	4,470	M	MI1A	0,700	12	FRCC	07/10/2019	216	13,970	00452	00361	00150	33886	00007
012803150510002024	22/10/2001	0510002024	07/10/1999	ESP	9.000.000,00	100,00	8.612.142,00	4,420	M	MI1A	0,650	12	FRCC	07/10/2024	276	13,920	00000	00454	00179	5174	00008
012803150510002031	22/10/2001	0510002031	07/10/1999	ESP	16.000.000,00	100,00	14.455.869,00	4,470	M	MI1A	0,700	12	FRCC	07/10/2014	156	13,970	00000	00354	00069	12181	00004
012803100510601912	22/10/2001	0510601912	07/10/1999	ESP	8.000.000,00	100,00	7.236.869,00	4,470	M	MI1A	0,700	12	FRCC	07/10/2014	156	13,970	02203	00000	00125	52245N	00007
012803010510603954	22/10/2001	0510603954	07/10/1999	ESP	15.500.000,00	100,00	13.838.257,00	4,420	M	MI1A	0,650	12	FRCC	07/10/2013	144	13,920	00000	00000	00000		00000
012803970519002566	22/10/2001	0519002566	07/10/1999	ESP	6.000.000,00	100,00	5.733.969,00	4,520	M	MI1A	0,750	12	FRCC	07/10/2024	276	14,020	01585	00124	00179	18912	00004
012803820510008104	22/10/2001	0510008104	07/10/1999	ESP	8.000.000,00	100,00	7.650.739,00	4,520	M	MI1A	0,750	12	FRCC	07/10/2024	276	14,020	02378	00758	00141	22703	00003
012805070510602795	22/10/2001	0510602795	07/10/1999	ESP	14.000.000,00	100,00	13.563.346,00	4,520	M	MI1A	0,750	12	FRCC	07/10/2029	336	14,020	01527	00440	00202	22050	00001
012805280510605602	22/10/2001	0510605602	07/10/1999	ESP	7.000.000,00	100,00	4.777.239,00	4,520	M	MI1A	0,750	12	FRCC	07/10/2010	108	14,020	01560	00371	00180	15281	00007
012806010510004613	22/10/2001	0510004613	08/10/1999	ESP	9.000.000,00	100,00	8.448.336,00	4,620	M	MI1A	0,850	12	FRCC	08/10/2019	216	14,120	01429	00274	00190	7484	00007
012803970510003086	22/10/2001	0510003086	08/10/1999	ESP	4.000.000,00	100,00	3.335.609,00	4,520	M	MI1A	0,750	12	FRCC	08/10/2009	96	14,020	00658	00326	00137	16863	00004
012803160510601022	22/10/2001	0510601022	08/10/1999	ESP	15.000.000,00	100,00	14.517.191,00	4,470	M	MI1A	0,700	12	FRCC	08/10/2029	336	13,970	00360	00073	01551	6703	00005
012803120510603055	22/10/2001	0510603055	08/10/1999	ESP	23.500.000,00	100,00	16.835.452,00	4,390	M	MI1A	0,620	12	FRCC	08/10/2024	276	13,890	01121	00848	00087	41443	00003
012803810519004097	22/10/2001	0519004097	08/10/1999	ESP	12.500.000,00	100,00	9.942.715,00	4,520	M	MI1A	0,750	12	FRCC	08/07/2015	165	14,020	00000	00144	00191	14277	00005
012803520510602241	22/10/2001	0510602241	08/10/1999	ESP	15.000.000,00	100,00	12.454.855,00	4,370	M	MI1A	0,600	12	FRCC	08/08/2016	178	13,870	01682	00142	00163	7386	00002
012803150510001982	22/10/2001	0510001982	08/10/1999	ESP	39.000.000,00	100,00	17.702.133,00	4,370	T	MI1A	0,600	12	FRCC	08/10/2019	216	13,870	01878	01824	00175	58425	00004
012806370519006404	22/10/2001	0519006404	08/10/1999	ESP	5.800.000,00	100,00	5.460.198,00	5,970	M	MI1A	1,500	12	FRCC	08/10/2019	216	15,470	02553	01414	00097	99706	00003
012806370519006271	22/10/2001	0519006271	08/10/1999	ESP	13.500.000,00	100,00	11.369.202,00	6,220	M	MI1A	1,750	12	FRCC	08/10/2009	96	15,720	01852	01401	00083	112162	00003
012803500510516083	22/10/2001	0510516083	08/10/1999	ESP	9.000.000,00	100,00	8.594.853,00	4,270	M	MI1A	0,500	12	FRCC	08/10/2024	276	13,770	01237	00936	00150	46724	00002
012805380510609154	22/10/2001	0510609154	08/10/1999	ESP	4.000.000,00	100,00	3.742.094,00	4,770	M	MI1A	1,000	12	FRCC	08/10/2019	216	14,270	01672	00875	00126	2251-N	00014
012831090519782334	22/10/2001	0519782334	08/10/1999	ESP	11.000.000,00	100,00	9.943.691,00	5,220	M	MI1A	0,750	12	FRCC	08/10/2014	156	14,720	01669	00779	00177	51556	00000
012807020510604467	22/10/2001	0510604467	08/10/1999	ESP	7.500.000,00	100,00	7.159.932,00	4,470	M	MI1A	0,700	12	FRCC	08/10/2024	276	13,970	01272	00295	00156	21.990	00000
012806450519008925	22/10/2001	0519008925	08/10/1999	ESP	8.000.000,00	100,00	6.995.194,00	5,020	M	MI1A	1,250	12	FRCC	08/10/2011	120	14,520	00722	00087	00044	20531	00001
012807600510607955	22/10/2001	0510607955	08/10/1999	ESP	7.500.000,00	100,00	6.794.908,00	4,720	M	MI1A	0,950	12	FRCC	08/10/2014	156	14,220	01805	00207	00164	10526	00007
012806510519007216	22/10/2001	0519007216	08/10/1999	ESP	12.000.000,00	100,00	11.250.280,00	4,520	M	MI1A	0,750	12	FRCC	08/10/2019	216	14,020	00000	00000	00000	34.394	00000
012860510519782595	22/10/2001	0519782595	08/10/1999	ESP	9.000.000,00	100,00	8.616.034,00	4,520	M	MI1A	0,750	12	FRCC	08/10/2024	276	14,020	01806	00408	00148	67643	00000
012802600510607084	22/10/2001	0510607084	08/10/1999	ESP	10.000.000,00	100,00	8.712.252,00	4,420	M	MI1A	0,650	12	FRCC	08/10/2019	216	13,920	03427	00490	00085	36855	00004
012800630519002967	22/10/2001	0519002967	08/10/1999	ESP	13.000.000,00	100,00	12.174.162,00	4,470	M	MI1A	0,700	12	FRCC	08/10/2019	216	13,970	02055	02055	00189	12849	00005
012801510510608067	22/10/2001	0510608067	08/10/1999	ESP	18.000.000,00	100,00	9.170.213,00	4,520	M	MI1A	0,750	12	FRCC	08/02/2014	148	14,020	02021	00401	00139	21188	00000
012800170510604517	22/10/2001	0510604517	08/10/1999	ESP	10.400.000,00	100,00	9.764.083,00	4,670	M	MI1A	0,900	12	FRCC	08/10/2019	216	14,170	00650	00000	00045	56837	00005
012801400519009715	22/10/2001	0519009715	08/10/1999	ESP	13.000.000,00	100,00	12.434.624,00	4,520	M	MI1A	0,750	12	FRCC	08/10/2024	276	14,020	02755	00284	00133	20883	00005
012800950510604315	22/10/2001	0510604315	08/10/1999	ESP	12.000.000,00	100,00	9.289.232,00	4,420	M	EU1A	0,650	12	FRCC	08/10/2019	216	13,920	01714	00659	00105	23300	00005
012800270510604275	22/10/2001	0510604275	08/10/1999	ESP	12.000.000,00	100,00	10.838.366,00	4,270	M	MI1A	0,500	12	FRCC	08/10/2014	156	13,770	01145	00997	00111	25305	00006
012800820510605744	22/10/2001	0510605744	08/10/1999	ESP	16.000.000,00	100,00	14.453.209,00	4,420	M	MI1A	0,650	12	FRCC	08/10/2014	156	13,920	00591	00062	00207	4560	00007
012800270510604247	22/10/2001	0510604247	08/10/1999	ESP	20.000.000,00	100,00	19.110.551,00	4,470	M	MI1A	0,700	12	FRCC	08/10/2024	276	13,970	00798	00419	00215	11660	00010
012800390510603111	22/10/2001	0510603111	08/10/1999	ESP	35.000.000,00	100,00	31.914.619,00	4,370	M	MI1A	0,600	12	FRCC	08/10/2029	336	13,870	01121	00977	00198	45332	00003
012800440519003193	22/10/2001	0519003193	08/10/1999	ESP	10.500.000,00	100,00	10.177.948,00	4,520	M	MI1A	0,750	12	FRCC	08/10/2029	336	14,020	00962	00120	00024	10273	00005
012800390510603027	22/10/2001	0510603027	08/10/1999	ESP	20.400.000,00	100,00	18.540.489,00	4,420	M	MI1A	0,650	12	FRCC	08/10/2024	276	13,920	01532	00000	00088	57366	00008
012800310510607387	22/10/2001	0510607387	08/10/1999	ESP	7.000.000,00	100,00	4.615.706,00	5,120	M	MI1A	0,650	12	FRCC	08/10/2014	156	14,620	00894	00154	00068	1720	00011
012805300510602013	22/10/2001	0510602013	14/10/1999	ESP	13.000.000,00	100,00	12.414.789,00	4,270	M	MI1A	0,500	12	FRCC	14/10/2024	276	13,770	02518	00393	00070	24800	00000
012805000510635044	22/10/2001	0510635044	14/10/1999	ESP	21.000.000,00	100,00	19.669.131,00	4,520	M	MI1A	0,750	12	FRCC	14/10/2019	216	14,020	02218	01875	00023	83719-N	00004
012807300519011453	22/10/2001	0519011453	18/10/1999	ESP	6.500.000,00	100,00	6.226.993,00	4,770	M	MI1A	1,000	12	FRCC	18/10/2024	276	14,270	00000	00000	00000	3420	00000
012800800510603796	22/10/2001	0510603796	19/10/1999	ESP	14.500.000,00	100,00	13.270.609,00	4,520	M	MI1A	0,750	12	FRCC	19/10/2029	336	14,020	00000	02348	00043	534	00006
012800280510607335	22/10/2001	0510607335	21/10/1999	ESP	6.500.000,00	100,00	5.439.638,00	6,010	M	MI1A	0,800	12	FRCC	21/10/2009	96	15,510	01533	00142	00198	8181	00004
012805360510603286	22/10/2001	0510603286	21/10/1999	ESP	10.000.000,00	100,00	3.617.049,00	5,960	M	MI1A	0,750	12	FRCC	30/10/2014	157	15,460	01082	00154	00218	7661	00002
012866500519783446	22/10/2001	0519783446	22/10/1999	ESP	6.500.000,00	100,00	5.606.203,00	5,960	M	MI1A	0,750	12	FRCC	22/10/2019	216	15,460	01917	00144	00139	11274	00000
012860010519782265	22/10/2001	0519782265	25/10/1999	ESP	8.000.000,00	100,00	7.259.904,00	5,960	M	MI1A	0,750	12	FRCC	25/10/2014	157	15,460	00650	00327	00026	17830	00000
012807300519010865	22/10/2001	0519010865	25/10/1999	ESP	9.500.000,00	100,00	8.929.826,00	6,110	M	MI1A	0,900	12	FRCC	25/10/2019	217	15,610	00000	00000	00000	11035	00000
012807020510604537	22/10/2001	0510604537	25/10/1999	ESP	10.000.000,00	100,00	9.390.417,00	5,960	M	MI1A	0,750	12	FRCC	25/10/2019	217	15,460	02607	00000	00052	14.228	00000
012806510519007307	22/10/2001	0519007307	25/10/1999	ESP	15.000.000,00	100,00	13.131.744,00	5,960	M	MI1A	0,750	12	FRCC	25/10/2014	157	15,460	02222	00153	00144	12801	00000
012806700510013642	22/10/2001	0510013642	25/10/1999	ESP	4.000.000,00	100,00	3.717.658,00	5,810	M	MI1A	0,600	12	FRCC	25/10/2017	193	15,310	00454	00454	00200	10205	00003
012807000510613705	22/10/2001	0510613705	25/10/1999	ESP	12.000.000,00	100,00	8.843.971,00	5,220	M	MI1A	0,750	12	FRCC	25/10/2024	277	14,720	01247	00673	00136	39444	00002
012807600510608004	22/10/2001	0510608004	25/10/1999	ESP	9.200.000,00	100,00	6.313.536,00	5,960	M	MI1A	0,750	12	FRCC	25/06/2013	141	15,460	01748	00350	00206	65680	00004
012802700510603167	22/10/2001	0510603167	25/10/1999	ESP	10.000.000,00	100,00	9.398.689,00	5,870	M	EU1A	0,650	12	FRCC	25/10/2019	217	15,370	01924	00061	00216	5745	00003
012800400519003272	22/10/2001	0519003272	25/10/1999	ESP	12.000.000,00	100,00	11.636.159,00	5,960	M	MI1A	0,750	12	FRCC	25/10/2029	337	15,460	01444	00162	00085	9937	00001

BANKINTER 3 FONDO DE TITULIZACION HIPOTECARIA

FECHA LISTADO : 22-10-2001
PAGINA : 49

CARTERA DE PARTICIPACIONES HIPOTECARIAS

NUM.PARTICIP.	FEC.EMI.	NUM.PREST.	F.APERT.	DIV.	CAPITAL INIC.	%PART.	CAPITAL PEND.	%NOMIN.	(1)	(2)	DIFERE.	(3)	(4)	F.VENCI.	(5)	%DEMORA	TOMO	LIBRO	FOLIO	FINCA	INSC.
012800850510605257	22/10/2001	0510605257	25/10/1999	ESP	10.500.000,00	100,00	9.880.802,00	5,060	M	MI1A	0,750	12	FRCC	25/10/2019	217	14,560	01602	00191	00005	14562	00002
012802000510610734	22/10/2001	0510610734	25/10/1999	ESP	13.400.000,00	100,00	12.849.987,00	5,960	M	MI1A	0,750	12	FRCC	25/10/2024	277	15,460	00915	00066	00125	5345	00000
012801000510612636	22/10/2001	0510612636	25/10/1999	ESP	11.000.000,00	100,00	10.545.331,00	5,910	M	MI1A	0,700	12	FRCC	25/10/2024	277	15,410	01447	01447	00025	80504	00003
012801000510612657	22/10/2001	0510612657	25/10/1999	ESP	12.000.000,00	100,00	10.433.706,00	5,960	M	MI1A	0,750	12	FRCC	25/10/2014	157	15,460	00000	01447	00010	80494-N	00003
012801810510602763	22/10/2001	0510602763	25/10/1999	ESP	15.500.000,00	100,00	14.419.364,00	5,960	M	MI1A	0,750	12	FRCC	25/10/2017	193	15,460	01848	00913	00062	58839	00004
012802100510603604	22/10/2001	0510603604	25/10/1999	ESP	8.000.000,00	100,00	7.533.516,00	5,960	M	MI1A	0,750	12	FRCC	25/10/2019	217	15,460	01160	00096	00185	5732	00002
012801000510612664	22/10/2001	0510612664	25/10/1999	ESP	15.000.000,00	100,00	14.125.341,00	5,960	M	MI1A	0,750	12	FRCC	25/10/2019	217	15,460	02699	00316	00199	27407	00001
012801530519007131	22/10/2001	0519007131	25/10/1999	ESP	8.300.000,00	100,00	7.062.514,00	5,960	M	MI1A	0,750	12	FRCC	25/10/2024	277	15,460	02014	00241	00011	23767	00006
012803970519002601	22/10/2001	0519002601	25/10/1999	ESP	13.000.000,00	100,00	12.207.541,00	5,960	M	MI1A	0,750	12	FRCC	25/10/2019	217	15,460	00593	00064	00096	5761	00007
012803420510605752	22/10/2001	0510605752	25/10/1999	ESP	10.000.000,00	100,00	3.873.825,00	5,810	M	MI1A	0,600	12	FRCC	25/07/2006	58	15,310	00000	00000	00052	2858	00001
012805700510607555	22/10/2001	0510607555	25/10/1999	ESP	13.550.000,00	100,00	12.971.101,00	5,960	M	MI1A	0,750	12	FRCC	25/10/2024	277	15,460	01119	00301	00123	638	00003
012806070510003912	22/10/2001	0510003912	25/10/1999	ESP	5.000.000,00	100,00	3.972.823,00	6,110	M	MI1A	0,900	12	FRCC	25/10/2007	73	15,610	02310	00672	00178	19506	00011
012803100510603137	22/10/2001	0510603137	25/10/1999	ESP	8.000.000,00	100,00	7.655.243,00	5,810	M	MI1A	0,600	12	FRCC	25/10/2024	277	15,310	00000	00703	00167	2485	00011
012806300510609281	22/10/2001	0510609281	25/10/1999	ESP	7.000.000,00	100,00	6.358.956,00	5,960	M	MI1A	0,750	12	FRCC	25/10/2014	157	15,460	00710	00710	00175	45025	00006
012806450519008582	22/10/2001	0519008582	25/10/1999	ESP	6.800.000,00	100,00	6.391.799,00	5,970	M	EU1A	0,750	12	FRCC	25/10/2019	217	15,470	00662	00176	00041	15295	00000
012806000510033053	22/10/2001	0510033053	25/10/1999	ESP	15.000.000,00	100,00	14.380.965,00	6,210	M	MI1A	1,000	12	FRCC	25/10/2024	277	15,710	01452	00176	00002	12645	00001
012805200519605494	22/10/2001	0519605494	25/10/1999	ESP	10.500.000,00	100,00	9.912.608,00	6,210	M	MI1A	1,000	12	FRCC	25/10/2019	217	15,710	00365	00089	00163	6901	00000
012805300510602195	22/10/2001	0510602195	25/10/1999	ESP	12.000.000,00	100,00	11.279.301,00	5,960	M	MI1A	0,750	12	FRCC	25/10/2019	217	15,460	01386	00172	00206	12019	00000
012805050519004242	22/10/2001	0519004242	25/10/1999	ESP	10.000.000,00	100,00	9.688.823,00	5,810	M	MI1A	0,600	12	FRCC	25/10/2029	337	15,310	03076	00092	00073	2587	00000
012805050519004235	22/10/2001	0519004235	26/10/1999	ESP	12.000.000,00	100,00	11.268.503,00	5,960	M	MI1A	0,750	12	FRCC	26/10/2019	217	15,460	03054	00880	00053	64245	00003
012805030510605332	22/10/2001	0510605332	26/10/1999	ESP	24.000.000,00	100,00	23.253.261,00	5,960	M	MI1A	0,750	12	FRCC	26/10/2029	337	15,460	02350	02007	00166	93374	00011
012805090519003791	22/10/2001	0519003791	26/10/1999	ESP	26.000.000,00	100,00	22.917.003,00	5,960	M	MI1A	0,750	12	FRCC	26/08/2025	287	15,460	00820	00441	00165	31259	00005
012805090519003742	22/10/2001	0519003742	26/10/1999	ESP	7.500.000,00	100,00	5.681.106,00	5,960	M	MI1A	0,750	12	FRCC	26/10/2008	85	15,460	02751	00647	00189	30142	00003
012805300510602223	22/10/2001	0510602223	26/10/1999	ESP	4.000.000,00	100,00	2.674.005,00	5,860	M	MI1A	0,650	12	FRCC	26/10/2014	157	15,360	02755	00080	00141	3066	00000
012805280510605707	22/10/2001	0510605707	26/10/1999	ESP	12.000.000,00	100,00	11.271.812,00	6,060	M	MI1A	0,850	12	FRCC	26/10/2019	217	15,560	01610	00307	00133	12638NA	00005
012806040510005596	22/10/2001	0510005596	26/10/1999	ESP	4.000.000,00	100,00	2.870.205,00	5,960	M	MI1A	0,750	12	FRCC	26/10/2009	97	15,460	01577	00080	00110	130	00000
012805120510603577	22/10/2001	0510603577	26/10/1999	ESP	20.500.000,00	100,00	19.656.023,00	5,910	M	MI1A	0,700	12	FRCC	26/10/2024	277	15,410	02400	02057	00084	119039	00001
012805120510603521	22/10/2001	0510603521	26/10/1999	ESP	8.000.000,00	100,00	7.266.160,00	5,910	M	MI1A	0,700	12	FRCC	26/10/2014	157	15,410	02530	00516	00173	25538	00006
012806320519000911	22/10/2001	0519000911	26/10/1999	ESP	4.200.000,00	100,00	3.563.618,00	6,960	M	MI1A	1,750	12	FRCC	26/10/2009	97	16,460	01419	01086	00137	86486	00002
012806320519000813	22/10/2001	0519000813	26/10/1999	ESP	5.300.000,00	100,00	4.496.955,00	6,960	M	MI1A	1,750	12	FRCC	26/10/2009	97	16,460	01419	01086	00073	86422	00002
012805960510600147	22/10/2001	0510600147	26/10/1999	ESP	15.000.000,00	100,00	13.631.431,00	6,010	M	MI1A	0,800	12	FRCC	26/10/2014	157	15,510	05124	00373	00140	2048	00000
012805000510633812	22/10/2001	0510633812	26/10/1999	ESP	21.000.000,00	100,00	20.102.800,00	5,960	M	MI1A	0,750	12	FRCC	26/10/2024	277	15,460	02137	00107	00083	7311	00004
012804000510644387	22/10/2001	0510644387	26/10/1999	ESP	11.000.000,00	100,00	9.747.358,00	5,910	M	MI1A	0,700	12	FRCC	26/10/2024	277	15,410	02376	00448	00148	9035	00007
012803930519004732	22/10/2001	0519004732	26/10/1999	ESP	16.000.000,00	100,00	15.013.386,00	5,970	M	EU1A	0,750	12	FRCC	26/10/2019	217	15,470	00515	00418	00035	40059	00004
012803930519004746	22/10/2001	0519004746	26/10/1999	ESP	12.000.000,00	100,00	11.257.830,00	5,970	M	EU1A	0,750	12	FRCC	26/10/2019	217	15,470	00515	00418	00059	40071	00004
012805380510609224	22/10/2001	0510609224	26/10/1999	ESP	9.000.000,00	100,00	6.685.430,00	5,960	M	MI1A	0,750	12	FRCC	26/08/2008	83	15,460	00848	00429	00110	23601	00004
012803930519004753	22/10/2001	0519004753	26/10/1999	ESP	11.500.000,00	100,00	10.788.749,00	5,970	M	EU1A	0,750	12	FRCC	26/10/2019	217	15,470	00514	00417	00171	40014	00004
012801400519009785	22/10/2001	0519009785	26/10/1999	ESP	7.000.000,00	100,00	5.735.359,00	5,960	M	MI1A	0,750	12	FRCC	26/03/2013	138	15,460	01558	00921	00190	4839	00002
012801510510608186	22/10/2001	0510608186	26/10/1999	ESP	4.000.000,00	100,00	3.178.527,00	5,960	M	MI1A	0,750	12	FRCC	26/10/2007	73	15,460	00766	00483	00074	32780	00000
012801000510612713	22/10/2001	0510612713	26/10/1999	ESP	26.000.000,00	100,00	24.923.138,00	5,810	M	MI1A	0,600	12	FRCC	26/10/2024	277	15,310	01832	01832	00206	17717	00004
012802310510603555	22/10/2001	0510603555	26/10/1999	ESP	11.000.000,00	100,00	10.648.726,00	5,960	M	MI1A	0,750	12	FRCC	26/10/2029	337	15,460	01201	00380	00111	16226	00005
012800350510608021	22/10/2001	0510608021	26/10/1999	ESP	12.000.000,00	100,00	11.268.505,00	5,960	M	MI1A	0,750	12	FRCC	26/10/2019	217	15,460	00447	00237	00222	12333	00005
012801700510603382	22/10/2001	0510603382	26/10/1999	ESP	17.000.000,00	100,00	15.976.650,00	5,910	M	MI1A	0,700	12	FRCC	26/10/2019	217	15,410	01443	00691	00100	21922	00006
012800310519007156	22/10/2001	0519007156	26/10/1999	ESP	20.000.000,00	100,00	14.468.179,00	5,910	M	MI1A	0,700	12	FRCC	26/10/2019	217	15,410	01475	01053	00127	69075	00005
012800100510623242	22/10/2001	0510623242	26/10/1999	ESP	14.500.000,00	100,00	14.185.019,00	6,010	M	MI1A	0,800	12	FRCC	26/10/2034	397	15,510	02436	00000	00093	127075A	00006
012802610510601786	22/10/2001	0510601786	26/10/1999	ESP	10.500.000,00	100,00	7.893.865,00	5,960	M	MI1A	0,750	12	FRCC	26/10/2024	277	15,460	04300	00788	00183	50816	00001
012802610510601723	22/10/2001	0510601723	26/10/1999	ESP	14.000.000,00	100,00	13.586.269,00	5,960	M	MI1A	0,750	12	FRCC	26/10/2029	337	15,460	04302	00790	00025	50895	00002
012803000510707322	22/10/2001	0510707322	26/10/1999	ESP	15.000.000,00	100,00	14.093.143,00	5,740	M	EU1A	0,550	12	FRCC	01/11/2019	217	15,240	00000	00098	00002	6359	00005
012806330519000814	22/10/2001	0519000814	28/10/1999	ESP	4.200.000,00	100,00	3.704.674,00	6,970	M	EU1A	1,750	12	FRCC	28/10/2011	121	16,470	02572	01433	00053	101110	00003
012806330519000821	22/10/2001	0519000821	28/10/1999	ESP	6.000.000,00	100,00	5.465.311,00	6,470	M	EU1A	1,250	12	FRCC	28/10/2014	157	15,970	01590	01046	00149	63998	00002
012803930519004767	22/10/2001	0519004767	28/10/1999	ESP	36.000.000,00	100,00	33.724.814,00	5,820	M	EU1A	0,600	12	FRCC	28/10/2019	217	15,320	00514	00417	00078	39996	00003
012803960510004597	22/10/2001	0510004597	28/10/1999	ESP	8.000.000,00	100,00	6.170.784,00	5,960	M	MI1A	0,750	12	FRCC	28/10/2024	277	15,460	02305	01035	00085	96911	00006
012803420510605745	22/10/2001	0510605745	28/10/1999	ESP	30.000.000,00	100,00	29.032.269,00	5,810	M	MI1A	0,600	12	FRCC	28/10/2029	337	15,310	01630	00574	00181	14726	00003
012803210510601356	22/10/2001	0510601356	28/10/1999	ESP	13.000.000,00	100,00	7.918.406,00	5,910	M	MI1A	0,700	12	FRCC	28/10/2014	157	15,410	01758	00022	00185	2139	00004
012803300510601386	22/10/2001	0510601386	28/10/1999	ESP	20.000.000,00	100,00	17.165.304,00	5,820	M	EU1A	0,600	12	FRCC	28/10/2024	277	15,320	00785	00048	00052	4188	00007
012801100510607767	22/10/2001	0510607767	28/10/1999	ESP	9.700.000,00	100,00	5.591.469,00	5,860	M	MI1A	0,650	12	FRCC	28/12/2010	111	15,360	00973	00306	00013	26576	00003
012801000510612727	22/10/2001	0510612727	28/10/1999	ESP	15.500.000,00	100,00	14.425.417,00	5,910	M	MI1A	0,700	12	FRCC	28/10/2017	193	15,410	02900	00336	00046	27930	00001
012802310510603625	22/10/2001	0510603625	28/10/1999	ESP	12.500.000,00	100,00	11.965.948,00	5,960	M	MI1A	0,750	12	FRCC	28/10/2024	277	15,460	03294	00178	00059	15631	00002
012802440510607152	22/10/2001	0510607152	28/10/1999	ESP	9.000.000,00	100,00	7.493.492,00	5,960	M	MI1A	0,750	12	FRCC	28/10/2019	217	15,460	01847	00262	00007	21120	00002
012800460510607752	22/10/2001	0510607752	28/10/1999	ESP	18.000.000,00	100,00	16.495.143,00	5,960	M	MI1A	0,750	12	FRCC	28/10/2015	169	15,460	01962	01962	00194	89579*	00006
012800010519783307	22/10/2001	0519783307	28/10/1999	ESP	14.000.000,00	100,00	13.146.590,00	5,960	M	MI1A	0,750	12	FRCC	28/10/2019	217	15,460	02380	00742	00187	50416	00000
012801700510603424	22/10/2001	0510603424	28/10/1999	ESP	13.000.000,00	100,00	12.707.222,00	5,960	M	MI1A	0,750	12	FRCC	28/10/2034	397	15,460	01322	00628	00117	51477	00004
012802100510603646	22/10/2001	0510603646	28/10/1999	ESP	20.000.000,00	100,00	9.176.881,00	5,960	M	MI1A	0,750	12	FRCC	28/11/2008	86	15,460	01796	00483	00200	34949	00004
012801800510608936	22/10/2001	0510608936	28/10/1999	ESP	8.000.000,00	100,00	7.669.994,00	6,010	M	MI1A	0,800	12	FRCC	28/10/2024	277	15,510	01924	00940	00021	60316	00000
012802010510604225	22/10/2001	0510604225	28/10/1999	ESP	41.750.000,00	100,00	30.019.229,00	5,960	M	MI1A	0,750	12	FRCC	28/10/2018	205	15,460	02254	00548	00036	42759	00001
012800900510606333	22/10/2001	0510606333	28/10/1999	ESP	9.000.000,00	100,00	8.459.470,00	5,960	M	MI1A	0,750	12	FRCC	28/10/2019	217	15,460	01030	00522	00013	36410	00004
012800380510603852	22/10/2001	0510603852	28/10/1999	ESP	15.000.000,00	100,00	11.719.685,00	5,910	M	MI1A	0,700	12	FRCC	28/10/2014	157	15,410	01294	00230	00019	14368	00003
012800560510603394	22/10/2001	0510603394	28/10/1999	ESP	5.000.000,00	100,00	4.894.313,00	5,960	M	MI1A	0,750	12	FRCC	28/10/2034	397	15,460	01874	00223	00145	16835	00001
012803000510707014	22/10/2001	0510707014	28/10/1999	ESP	25.000.000,00	100,00	23.509.260,00	5,860	M	MI1A	0,650	12	FRCC	28/10/2019	217	15,360	01293	00229	00214	14358	00003
012800570510606433	22/10/2001	0510606433	28/10/1999	ESP	7.500.000,00	100,00	6.826.650,00	5,960	M	MI1A	0,750	12	FRCC	28/10/2014	157	15,460	02705	00182	00102	9380	00008
012831870510600022	22/10/2001	0510600022	28/10/1999	ESP	11.000.000,00	100,00	10.539.391,00	5,960	M	MI1A	0,750	12	FRCC	28/10/2024	277	15,460	02572	00152	00094	8316	00000
012831530510600163	22/10/2001	0510600163	28/10/1999	ESP	10.000.000,00	100,00	9.399.408,00	5,960	M	MI1A	0,750	12	FRCC	28/10/2019	217	15,460	01074	00854	00013	15.326	00000
012806550519000395	22/10/2001	0519000395	28/10/1999	ESP	6.376.000,00	100,00	5.418.045,00	6,960	M	MI1A	1,750	12	FRCC	28/10/2009	97	16,460	01857	01406	00081	113030	00000
012807700510604101	22/10/2001	0510604101	28/10/1999	ESP	18.000.000,00	100,00	16.889.224,00	6,020	M	EU1A	0,800	12	FRCC	28/10/2019	217	15,520	02057	00818	00025	59247	00004
012808000510666312	22/10/2001	0510666312	28/10/1999	ESP	27.000.000,00	100,00	25.065.522,00	5,860	M	MI1A	0,650	12	FRCC	04/11/2017	193	15,360	02298	00413	00212	42685	00001
012808760519008351	22/10/2001	0519008351	28/10/1999	ESP	7.000.000,00	100,00	6.590.759,00	6,220	M	EU1A	1,000	12	FRCC	28/10/2019	217	15,720	01679	00369	00052	43415	00000
012807600510608011	22/10/2001	0510608011	28/10/1999	ESP	4.000.000,00	100,00	2.583.550,00	6,110	M	MI1A	0,900	12	FRCC	28/10/2004	37	15,610	01792	00370	00142	41756	00003
012860020519783366	22/10/2001	0519783366	28/10/1999	ESP	9.300.000,00	100,00	9.018.021,00	5,960	M	MI1A	0,750	12	FRCC	28/10/2029	337	15,460	02212	00000	00042	41891	00000

BANKINTER 3 FONDO DE TITULIZACION HIPOTECARIA

FECHA LISTADO : 22-10-2001
PAGINA : 50

CARTERA DE PARTICIPACIONES HIPOTECARIAS

NUM.PARTICIP.	FEC.EMI.	NUM.PREST.	F.APERT.	DIV.	CAPITAL INIC.	%PART.	CAPITAL PEND.	%NOMIN.	(1)	(2)	DIFERE.	(3)	(4)	F.VENCI.	(5)	%DEMORA	TOMO	LIBRO	FOLIO	FINCA	INSC.
012860220519783224	22/10/2001	0519783224	28/10/1999	ESP	10.500.000,00	100,00	9.878.655,00	5,960	M	MI1A	0,750	12	FRCC	28/10/2019	217	15,460	01388	00000	00057	100286	00000
012807960510605492	22/10/2001	0510605492	28/10/1999	ESP	20.000.000,00	100,00	18.842.072,00	6,110	M	MI1A	0,900	12	FRCC	28/10/2019	217	15,610	01390	00439	00218	32285	00005
012807300519011103	22/10/2001	0519011103	28/10/1999	ESP	16.000.000,00	100,00	15.027.860,00	5,710	M	MI1A	0,500	12	FRCC	28/10/2019	217	15,210	00000	00000	00000	1738	00000
012807300519011614	22/10/2001	0519011614	28/10/1999	ESP	7.000.000,00	100,00	6.716.909,00	6,210	M	MI1A	1,000	12	FRCC	28/10/2024	277	15,710	00000	00000	00000	8158	00000
012807410510702492	22/10/2001	0510702492	28/10/1999	ESP	4.000.000,00	100,00	3.636.731,00	6,210	M	MI1A	1,000	12	FRCC	28/10/2014	157	15,710	01485	00603	00042	34784	00002
012807600510608032	22/10/2001	0510608032	28/10/1999	ESP	8.500.000,00	100,00	8.010.200,00	6,210	M	MI1A	1,000	12	FRCC	28/10/2019	217	15,710	01630	00208	00221	57931	00004
012807300519011621	22/10/2001	0519011621	28/10/1999	ESP	10.500.000,00	100,00	5.373.086,00	5,960	M	MI1A	0,750	12	FRCC	28/04/2008	79	15,460	00000	00000	00000	899	00000
012807300519011663	22/10/2001	0519011663	29/10/1999	ESP	8.000.000,00	100,00	7.266.160,00	5,910	M	MI1A	0,700	12	FRCC	29/10/2014	157	15,410	00000	00000	00000	32088	00000
012807960510605506	22/10/2001	0510605506	29/10/1999	ESP	4.000.000,00	100,00	2.587.675,00	6,210	M	MI1A	1,000	12	FRCC	29/10/2004	37	15,710	01563	00933	00048	4367	00005
012808000510666186	22/10/2001	0510666186	29/10/1999	ESP	9.000.000,00	100,00	8.471.148,00	6,110	M	MI1A	0,900	12	FRCC	29/10/2019	217	15,610	02122	00138	00171	11698	00001
012807340510607082	22/10/2001	0510607082	29/10/1999	ESP	14.500.000,00	100,00	13.004.255,00	5,960	M	MI1A	0,750	12	FRCC	29/10/2024	277	15,460	01705	01056	00128	49261 49179	00005
012807340510607103	22/10/2001	0510607103	29/10/1999	ESP	9.650.000,00	100,00	8.466.175,00	6,010	M	MI1A	0,800	12	FRCC	29/10/2024	277	15,510	01825	01176	00144	39709	00006
012806610519006092	22/10/2001	0519006092	29/10/1999	ESP	10.300.000,00	100,00	10.001.021,00	6,210	M	MI1A	1,000	12	FRCC	29/10/2029	337	15,710	01091	00378	00050	24066	00000
012806620519004056	22/10/2001	0519004056	29/10/1999	ESP	9.500.000,00	100,00	8.017.955,00	6,120	M	EU1A	0,900	12	FRCC	29/10/2009	97	15,620	02228	01881	00173	43574	00009
012807350519011185	22/10/2001	0519011185	29/10/1999	ESP	6.500.000,00	100,00	6.247.489,00	6,210	M	MI1A	1,000	12	FRCC	29/10/2024	277	15,710	01164	00000	00045	19854	00008
012831530510600184	22/10/2001	0510600184	29/10/1999	ESP	13.000.000,00	100,00	12.219.252,00	5,960	M	MI1A	0,750	12	FRCC	29/10/2019	217	15,460	00805	00552	00181	19328	00004
012807500510611627	22/10/2001	0510611627	29/10/1999	ESP	8.000.000,00	100,00	7.519.534,00	5,960	M	MI1A	0,750	12	FRCC	29/10/2019	217	15,460	01627	00194	00011	11549	00001
012834910510644125	22/10/2001	0510644125	29/10/1999	ESP	8.000.000,00	100,00	7.525.339,00	5,220	M	MI1A	0,750	6	FRCC	29/10/2019	217	14,720	04198	00000	00085	5015	00000
012807200510609126	22/10/2001	0510609126	29/10/1999	ESP	9.500.000,00	100,00	9.227.320,00	6,010	M	MI1A	0,800	12	FRCC	29/10/2029	337	15,510	01815	00852	00129	84826	00003
012806800510009081	22/10/2001	0510009081	29/10/1999	ESP	6.000.000,00	100,00	5.824.086,00	6,070	M	EU1A	0,850	12	FRCC	29/10/2029	337	15,570	01212	00808	00165	34669	00004
012806800510009095	22/10/2001	0510009095	29/10/1999	ESP	4.000.000,00	100,00	3.882.719,00	6,070	M	EU1A	0,850	12	FRCC	29/10/2029	337	15,570	00800	00013	00161	436	00001
012800640510604592	22/10/2001	0510604592	29/10/1999	ESP	5.600.000,00	100,00	4.455.821,00	6,210	M	MI1A	1,000	12	FRCC	29/10/2011	121	15,710	00000	01115	00144	98810	00006
012800680510004906	22/10/2001	0510004906	29/10/1999	ESP	38.000.000,00	100,00	36.877.817,00	5,970	M	EU1A	0,750	12	FRCC	29/10/2029	337	15,470	00374	00367	00000	21310	00005
012800810519004343	22/10/2001	0519004343	29/10/1999	ESP	10.000.000,00	100,00	8.445.666,00	6,010	M	MI1A	0,800	12	FRCC	29/10/2009	97	15,510	01976	00367	00009	15613	00000
012800720510603851	22/10/2001	0510603851	29/10/1999	ESP	24.000.000,00	100,00	18.511.341,00	5,920	M	EU1A	0,700	12	FRCC	28/07/2016	178	15,420	01785	00641	00191	34364	00000
012800750510603357	22/10/2001	0510603357	29/10/1999	ESP	4.000.000,00	100,00	3.850.632,00	6,210	M	MI1A	1,000	12	FRCC	29/10/2024	277	15,710	00951	00078	00004	3637	00000
012800360519004942	22/10/2001	0519004942	29/10/1999	ESP	25.000.000,00	100,00	22.126.363,00	5,710	M	EU1A	0,500	12	FRCC	29/10/2026	301	15,210	01467	00106	00097	5892	00007
012800850510605292	22/10/2001	0510605292	29/10/1999	ESP	5.000.000,00	100,00	4.701.468,00	5,320	M	EU1A	0,850	12	FRCC	29/10/2019	217	14,820	01599	00190	00200	14548	00002
012800830510600621	22/10/2001	0510600621	29/10/1999	ESP	16.000.000,00	100,00	14.659.941,00	5,910	M	MI1A	0,700	12	FRCC	29/10/2015	169	15,410	01558	00177	00027	9869	00000
012800830510600635	22/10/2001	0510600635	29/10/1999	ESP	20.000.000,00	100,00	19.179.084,00	5,960	M	MI1A	0,750	12	FRCC	29/10/2024	277	15,460	01842	01723	00034	61239	00004
012801800510608943	22/10/2001	0510608943	29/10/1999	ESP	11.031.357,00	100,00	10.600.842,00	6,110	M	MI1A	0,900	12	FRCC	29/10/2024	277	15,610	00000	00824	00128	56176	00007
012802020510603561	22/10/2001	0510603561	29/10/1999	ESP	8.000.000,00	100,00	6.710.189,00	5,960	M	MI1A	0,750	12	FRCC	29/07/2016	178	15,460	00781	00359	00005	31300	00003
012800460510607871	22/10/2001	0510607871	29/10/1999	ESP	4.000.000,00	100,00	3.640.423,00	6,210	M	MI1A	1,000	12	FRCC	29/10/2014	157	15,710	03540	00087	00114	12547	00000
012800260510606493	22/10/2001	0510606493	29/10/1999	ESP	4.500.000,00	100,00	3.608.926,00	5,170	M	MI1A	0,700	12	FRCC	29/10/2014	157	14,670	01144	00221	00217	8.787	00002
012800490510603191	22/10/2001	0510603191	29/10/1999	ESP	16.000.000,00	100,00	12.173.511,00	5,960	M	MI1A	0,750	12	FRCC	29/12/2011	123	15,460	01444	00203	00140	8060	00005
012800230510611705	22/10/2001	0510611705	29/10/1999	ESP	14.000.000,00	100,00	13.406.209,00	5,810	M	MI1A	0,600	12	FRCC	29/10/2024	277	15,310	02139	00199	00122	11737	00005
012801500510609172	22/10/2001	0510609172	29/10/1999	ESP	10.500.000,00	100,00	10.062.888,00	6,060	M	MI1A	0,850	12	FRCC	29/10/2024	277	15,560	01925	00314	00078	13684	00000
012803300510601393	22/10/2001	0510601393	29/10/1999	ESP	7.000.000,00	100,00	4.163.921,00	5,860	M	MI1A	0,650	12	FRCC	29/10/2011	121	15,360	01629	00565	00188	1875	00009
012803430510603975	22/10/2001	0510603975	29/10/1999	ESP	12.000.000,00	100,00	9.179.054,00	5,710	M	MI1A	0,500	12	FRCC	29/10/2009	97	15,210	01484	00242	00170	6371	00003
012803500510517196	22/10/2001	0510517196	29/10/1999	ESP	10.000.000,00	100,00	8.796.426,00	5,710	M	MI1A	0,500	12	FRCC	29/10/2034	397	15,210	00978	00737	00126	14798	00009
012804000510643652	22/10/2001	0510643652	29/10/1999	ESP	14.000.000,00	100,00	12.717.932,00	5,960	M	MI1A	0,750	12	FRCC	29/10/2014	157	15,460	04336	00218	00029	11951	00003
012806310510603787	22/10/2001	0510603787	29/10/1999	ESP	7.500.000,00	100,00	7.196.690,00	6,210	M	MI1A	1,000	12	FRCC	29/10/2024	277	15,710	00000	00000	00000	33972	00000
012806370519006614	22/10/2001	0519006614	29/10/1999	ESP	8.500.000,00	100,00	7.493.786,00	6,220	M	EU1A	1,750	12	FRCC	29/10/2011	121	15,720	01815	01367	00068	106748	00000
012803090510601127	22/10/2001	0510601127	29/10/1999	ESP	16.500.000,00	100,00	14.316.012,00	5,810	M	MI1A	0,600	12	FRCC	29/10/2024	277	15,310	01051	00193	00221	17642	00003
012803100510603214	22/10/2001	0510603214	29/10/1999	ESP	7.500.000,00	100,00	7.177.719,00	5,860	M	MI1A	0,650	12	FRCC	29/10/2024	277	15,360	00000	00699	00106	6970	00009
012805000510635352	22/10/2001	0510635352	29/10/1999	ESP	14.000.000,00	100,00	13.548.385,00	5,810	M	MI1A	0,600	12	FRCC	29/10/2029	337	15,310	00636	00636	00205	28118-N	00009
012806450519009016	22/10/2001	0519009016	29/10/1999	ESP	10.000.000,00	100,00	6.934.472,00	6,720	M	EU1A	1,500	12	FRCC	29/10/2017	193	16,220	00675	00284	00195	26743	00000
012805130510603914	22/10/2001	0510603914	29/10/1999	ESP	9.000.000,00	100,00	8.443.111,00	5,960	M	MI1A	0,750	12	FRCC	29/10/2019	217	15,460	00196	00196	00001	9617-N	00004
012806500519008202	22/10/2001	0519008202	29/10/1999	ESP	8.000.000,00	100,00	7.261.120,00	6,010	M	MI1A	0,800	12	FRCC	29/10/2014	157	15,510	00948	00575	00185	49714	00000
012805130510603963	22/10/2001	0510603963	29/10/1999	ESP	12.000.000,00	100,00	3.372.836,00	5,960	M	MI1A	0,750	12	FRCC	29/10/2014	157	15,460	00250	00250	00077	16023-N	00004
012806400510607891	22/10/2001	0510607891	29/10/1999	ESP	18.000.000,00	100,00	16.348.973,00	6,220	M	EU1A	1,000	12	FRCC	29/10/2014	157	15,720	00921	00145	00037	15359	00001
012806390519013336	22/10/2001	0519013336	29/10/1999	ESP	6.000.000,00	100,00	5.085.377,00	6,960	M	MI1A	1,750	12	FRCC	29/10/2009	97	16,460	01834	01385	00029	108192	00000
012805260510606244	22/10/2001	0510606244	29/10/1999	ESP	8.500.000,00	100,00	8.235.527,00	5,960	M	MI1A	0,750	12	FRCC	29/10/2029	337	15,460	01295	00057	00005	5986	00001
012805260510606251	22/10/2001	0510606251	29/10/1999	ESP	12.500.000,00	100,00	11.738.020,00	5,960	M	MI1A	0,750	12	FRCC	29/10/2019	217	15,460	02438	00189	00013	10253	00000
012806500519008216	22/10/2001	0519008216	02/11/1999	ESP	15.000.000,00	100,00	7.712.902,00	6,040	M	MI1A	0,850	12	FRCC	02/08/2005	46	15,540	00000	01517	00052	88999	00001
012804060510644421	22/10/2001	0510644421	02/11/1999	ESP	6.500.000,00	100,00	6.109.259,00	5,940	M	MI1A	0,750	12	FRCC	02/11/2019	217	15,440	02127	00896	00154	49248	00006
012806230510605263	22/10/2001	0510605263	02/11/1999	ESP	8.500.000,00	100,00	7.994.871,00	6,190	M	MI1A	1,000	12	FRCC	02/11/2019	217	15,690	02000	00742	00157	34221	00006
012806330519000765	22/10/2001	0519000765	02/11/1999	ESP	3.000.000,00	100,00	2.540.009,00	6,970	M	EU1A	1,750	12	FRCC	02/11/2009	97	16,470	02315	01140	00132	81229	00006
012806380510602282	22/10/2001	0510602282	02/11/1999	ESP	4.000.000,00	100,00	3.183.227,00	6,220	M	EU1A	1,000	12	FRCC	02/11/2007	73	15,720	01332	00497	00136	29747	00000
012803600510644515	22/10/2001	0510644515	02/11/1999	ESP	12.000.000,00	100,00	9.545.593,00	5,840	M	MI1A	0,650	12	FRCC	02/11/2019	217	15,340	01296	00282	00022	12046	00004
012804000510644002	22/10/2001	0510644002	02/11/1999	ESP	12.000.000,00	100,00	10.909.583,00	5,890	M	MI1A	0,700	12	FRCC	02/11/2014	157	15,390	04312	00196	00202	10779	00004
012803910510003143	22/10/2001	0510003143	02/11/1999	ESP	21.000.000,00	100,00	20.105.102,00	5,690	M	MI1A	0,500	12	FRCC	02/11/2024	277	15,190	00501	00063	00121	9098	00000
012803500510517224	22/10/2001	0510517224	02/11/1999	ESP	22.700.000,00	100,00	20.270.082,00	5,790	M	MI1A	0,600	12	FRCC	02/11/2024	277	15,290	01761	00193	00086	9229	00008
012803500510517077	22/10/2001	0510517077	02/11/1999	ESP	11.200.000,00	100,00	10.938.809,00	5,690	M	MI1A	0,500	12	FRCC	02/11/2034	397	15,190	01238	00937	00161	21469	00005
012805800510611373	22/10/2001	0510611373	02/11/1999	ESP	8.000.000,00	100,00	4.633.582,00	6,190	M	MI1A	1,000	12	FRCC	02/01/2007	63	15,690	04928	00771	00187	36336	00000
012805770510603243	22/10/2001	0510603243	02/11/1999	ESP	8.500.000,00	100,00	7.992.080,00	6,070	M	EU1A	0,850	12	FRCC	02/11/2019	217	15,570	01516	00321	00033	18813 N	00005
012800240510604783	22/10/2001	0510604783	02/11/1999	ESP	14.600.000,00	100,00	14.178.754,00	5,940	M	MI1A	0,750	12	FRCC	02/11/2029	337	15,440	00364	00000	00216	19591	00004
012800300519007092	22/10/2001	0519007092	02/11/1999	ESP	40.200.000,00	100,00	31.354.737,00	5,590	M	MI1A	0,400	12	FRCC	02/11/2014	157	15,090	01857	00366	00178	24356	00004
012800210510609036	22/10/2001	0510609036	02/11/1999	ESP	16.000.000,00	100,00	13.202.531,00	5,890	M	MI1A	0,700	12	FRCC	02/03/2023	257	15,390	01293	00610	00004	38548	00000
012800200510602021	22/10/2001	0510602021	02/11/1999	ESP	12.500.000,00	100,00	11.574.433,00	6,220	M	EU1A	1,000	12	FRCC	02/11/2016	181	15,720	00947	00100	00091	3100	00007
012801300510602957	22/10/2001	0510602957	02/11/1999	ESP	20.000.000,00	100,00	18.187.541,00	5,970	M	EU1A	0,750	12	FRCC	02/11/2014	157	15,470	01731	00988	00025	61468	00004
012801700510603312	22/10/2001	0510603312	02/11/1999	ESP	17.500.000,00	100,00	16.772.918,00	5,890	M	MI1A	0,700	12	FRCC	02/11/2024	277	15,390	01435	00688	00060	54668	00003
012800950510604441	22/10/2001	0510604441	02/11/1999	ESP	6.000.000,00	100,00	4.481.340,00	5,940	M	MI1A	0,750	12	FRCC	02/11/2024	277	15,440	02122	01067	00033	20981	00006
012800110510607486	22/10/2001	0510607486	02/11/1999	ESP	30.000.000,00	100,00	28.742.314,00	5,940	M	MI1A	0,750	12	FRCC	02/11/2024	277	15,440	02191	00000	00055	73615	00003
012800570510606447	22/10/2001	0510606447	02/11/1999	ESP	7.000.000,00	100,00	2.290.676,00	5,940	M	MI1A	0,750	12	FRCC	02/07/2006	57	15,440	02792	00675	00174	29054	00053
012802950510602191	22/10/2001	0510602191	02/11/1999	ESP	8.000.000,00	100,00	5.514.539,00	5,970	M	EU1A	0,750	12	FRCC	02/07/2012	129	15,470	01127	01065	00129	11954	00008
012800670510602985	22/10/2001	0510602985	02/11/1999	ESP	15.200.000,00	100,00	13.908.964,00	5,940	M	MI1A	0,750	12	FRCC	02/03/2019	209	15,440	01803	00330	00027	20762	00000
012800670510603013	22/10/2001	0510603013	02/11/1999	ESP	17.600.000,00	100,00	8.066.165,00	5,940	M	MI1A	0,750	12	FRCC	16/01/2020	219	15,440	01083	00330	00032	20763	00000
012800650510602332	22/10/2001	0510602332	02/11/1999	ESP	13.000.000,00	100,00	10.884.703,00	5,920	M	EU1A	0,700	12	FRCC	02/08/2019	214	15,420	00376	00133	00105	8543	00005
012800670510603027	22/10/2001	0510603027	02/11/1999	ESP	17.400.000,00	100,00	12.606.118,00	5,940	M	MI1A	0,750	12	FRCC	16/01/2020	219	15,440	01083	00330	00037	20764	00005
012834850519783592	22/10/2001	0519783592	02/11/1999	ESP	11.000.000,00	100,00	10.519.907,00	5,940	M	MI1A	0,750	12	FRCC	02/11/2024	277	15,440	02540	00989	00133	34687	00000
012807400510610833	22/10/2001	0510610833	02/11/1999	ESP	5.900.000,00	100,00	5.556.871,00	6,140	M	MI1A	0,950	12	FRCC	02/11/2019	217	15,640	01489	00711	00144	50971	00002
012806610519005756	22/10/2001	0519005756	02/11/1999	ESP	6.500.000,00	100,00	6.311.052,00	6,190	M	MI1A	1,000	12	FRCC	02/11/2029	337	15,690	03057	00243	00146	19893	00004
012808150510660622	22/10/2001	0510660622	02/11/1999	ESP	8.500.000,00	100,00	8.002.384,00	6,190	M	MI1A	1,000	12	FRCC	02/11/2019	217	15,690	02079	00283	00067	19599	00001
012808150510660615	22/10/2001	0510660615	02/11/1999	ESP	8.000.000,00	100,00	7.531.655,00	6,190	M	MI1A	1,000	12	FRCC	02/11/2019	217	15,690	02079	00283	00063	19598	00001
012807800510621191	22/10/2001	0510621191	02/11/1999	ESP	14.250.000,00	100,00	13.405.958,00	5,940	M	MI1A	0,750	12	FRCC	02/11/2019	217	15,440	01980	00113	00136	7932	00000
012807600510608046	22/10/2001	0510608046	03/11/1999	ESP	4.500.000,00	100,00	3.728.648,00	5,960	M	MI1A	0,750	12	FRCC	03/05/2016	175	15,460	01192	00042	00145	3549	00004
012808150510660601	22/10/2001	0510660601	03/11/1999	ESP	5.000.000,00	100,00	4.230.602,00	6,210	M	MI1A	1,000	12	FRCC	03/11/2009	97	15,710	01702	00229	00068	19341	00003
012843300512800012	22/10/2001	0512800012	03/11/1999	ESP	12.000.000,00	100,00	11.498.446,00	5,200	M	MI1A	0,750	12	FRCC	03/11/2024	277	14,700	00000	00000	00000	23757	00000
012843300512810001	22/10/2001	0512810001	03/11/1999	ESP	10.000.000,00	100,00	9.698.137,00	5,200	M	MI1A	0,750	12	FRCC	03/11/2029	337	14,700	00000	00000	00000	6491	00000
012806510519007405	22/10/2001	0519007405	03/11/1999	ESP	5.500.000,00	100,00	4.991.187,00	5,960	M	MI1A	0,750	12	FRCC	03/11/2014	157	15,460	00950	00733	00000	41978	00000
012807330519007963	22/10/2001	0519007963	03/11/1999	ESP	5.500.000,00	100,00	5.014.719,00	6,460	M	MI1A	1,250	12	FRCC	03/11/2014	157	15,960	00000	00000	00000	34954	00000
012833140510643801	22/10/2001	0510643801	03/11/1999	ESP	8.000.000,00	100,00	7.248.644,00	5,810	M	MI1A	0,600	12	FRCC	03/11/2014	157	15,310	01303	00109	00016	13169	00000
012806900510007432	22/10/2001	0510007432	03/11/1999	ESP	4.500.000,00	100,00	3.802.307,00	5,960	M	MI1A	0,750	12	FRCC	03/11/2009	97	15,460	01042	00092	00077	5867	00005
012807010510607077	22/10/2001	0510607077	03/11/1999	ESP	6.000.000,00	100,00	5.456.078,00	5,960	M	MI1A	0,750	12	FRCC	03/11/2014	157	15,460	03580	00358	00094	25558	00003
012803000510707385	22/10/2001	0510707385	03/11/1999	ESP	20.000.000,00	100,00	19.169.140,00	5,760	M	MI1A	0,550	12	FRCC	03/11/2024	277	15,260	02086	00626	00076	25386	00004
012801700510603417	22/10/2001	0510603417	03/11/1999	ESP	16.500.000,00	100,00	15.813.864,00	6,010	M	MI1A	0,800	12	FRCC	03/11/2024	277	15,510	00168	00065	00182	6483	00005
012802100510603576	22/10/2001	0510603576	03/11/1999	ESP	10.000.000,00	100,00	9.043.238,00	5,960	M	MI1A	0,750	12	FRCC	03/11/2018	205	15,460	01111	00080	00051	38388	00001
012802600510607245	22/10/2001	0510607245	03/11/1999	ESP	34.000.000,00	100,00	30.917.787,00	5,960	M	MI1A	0,750	12	FRCC	03/11/2014	157	15,460	03569	00293	00139	20993	00008
012802010510604232	22/10/2001	0510604232	03/11/1999	ESP	14.000.000,00	100,00	13.586.268,00	5,960	M	MI1A	0,750	12	FRCC	03/11/2029	337	15,460	02112	00048	00031	4092	00001
012801000510612755	22/10/2001	0510612755	03/11/1999	ESP	12.500.000,00	100,00	11.997.008,00	5,960	M	MI1A	0,750	12	FRCC	03/11/2024	277	15,460	00359	00359	00113	29229	00002
012802440510607047	22/10/2001	0510607047	03/11/1999	ESP	8.000.000,00	100,00	7.682.931,00	6,210	M	MI1A	1,000	12	FRCC	03/11/2024	277	15,710	01834	00254	00024	20814	00003
012802440510607054	22/10/2001	0510607054	03/11/1999	ESP	10.000.000,00	100,00	9.603.661,00	6,210	M	MI1A	1,000	12	FRCC	03/11/2024	277	15,710	01834	00254	00029	20816	00003
012800230510611747	22/10/2001	0510611747	03/11/1999	ESP	20.000.000,00	100,00	18.815.086,00	5,960	M	MI1A	0,750	12	FRCC	03/11/2019	217	15,460	01920	00429	00075	2063	00010
012802440510607061	22/10/2001	0510607061	03/11/1999	ESP	7.250.000,00	100,00	5.956.722,00	5,960	M	MI1A	0,750	12	FRCC	03/11/2024	277	15,460	01834	00254	00054	20826	00003
012802440510607236	22/10/2001	0510607236	03/11/1999	ESP	10.000.000,00	100,00	9.603.908,00	6,220	M	EU1A	1,000	12	FRCC	03/11/2024	277	15,720	01834	00254	00039	20820	00003
012800260510606556	22/10/2001	0510606556	03/11/1999	ESP	13.500.000,00	100,00	12.697.365,00	5,860	M	MI1A	0,650	12	FRCC	03/11/2019	217	15,360	01756	00079	00178	4447	00005
012801400519009792	22/10/2001	0519009792	03/11/1999	ESP	21.000.000,00	100,00	19.148.731,00	5,960	M	MI1A	0,750	12	FRCC	03/11/2024	277	15,460	02999	02131	00061	9017	00005
012805810510605886	22/10/2001	0510605886	03/11/1999	ESP	14.000.000,00	100,00	8.233.389,00	5,960	M	MI1A	0,750	12	FRCC	03/12/2012	134	15,460	03622	00499	00124	31404	00000
012803930519005026	22/10/2001	0519005026	03/11/1999	ESP	11.500.000,00	100,00	10.788.748,00	5,970	M	EU1A	0,750	12	FRCC	03/11/2019	217	15,470	02385	00147	00105	13509	00000
012805810510605781	22/10/2001	0510605781	03/11/1999	ESP	8.500.000,00	100,00	7.982.949,00	5,710	M	MI1A	0,500	12	FRCC	03/11/2019	217	15,210	03634	00410	00093	22818	00000
012806330519000842	22/10/2001	0519000842	03/11/1999	ESP	5.555.000,00	100,00	5.054.828,00	6,470	M	EU1A	1,250	12	FRCC	03/11/2014	157	15,970	01600	01056	00167	64946	00002
012806290510504175	22/10/2001	0510504175	03/11/1999	ESP	35.000.000,00	100,00	17.921.396,00	6,010	M	MI1A	0,800	12	FRCC	03/11/2014	157	15,510	02439	00433	00054	21129	00000
012803100510603172	22/10/2001	0510603172	03/11/1999	ESP	21.000.000,00	100,00	19.051.984,00	5,860	M	MI1A	0,650	12	FRCC	03/07/2022	249	15,360	00000	00044	00125	2585	00004
012805000510635086	22/10/2001	0510635086	03/11/1999	ESP	20.000.000,00	100,00	14.868.435,00	5,910	M	MI1A	0,700	12	FRCC	03/08/2013	142	15,410	00400	00400	00087	22973N	00003
012805220510605855	22/10/2001	0510605855	03/11/1999	ESP	12.000.000,00	100,00	8.428.252,00	5,960	M	MI1A	0,750	12	FRCC	03/11/2019	217	15,460	02177	00591	00062	23929	00003
012805280510605693	22/10/2001	0510605693	03/11/1999	ESP	17.800.000,00	100,00	17.246.169,00	5,960	M	MI1A	0,750	12	FRCC	03/11/2029	337	15,460	00481	00318	00036	23060	00006
012805300510602244	22/10/2001	0510602244	04/11/1999	ESP	8.000.000,00	100,00	7.267.382,00	5,960	M	MI1A	0,750	12	FRCC	04/11/2014	157	15,460	02502	00388	00168	24683	00000
012806400510608031	22/10/2001	0510608031	04/11/1999	ESP	10.000.000,00	100,00	9.110.166,00	6,210	M	MI1A	1,000	12	FRCC	04/11/2014	157	15,710	01345	00345	00040	21451	00000
012806420510602265	22/10/2001	0510602265	04/11/1999	ESP	15.000.000,00	100,00	14.520.985,00	5,960	M	MI1A	0,750	12	FRCC	04/11/2029	337	15,460	01089	00742	00111	32877	00000
012806420510601985	22/10/2001	0510601985	04/11/1999	ESP	4.000.000,00	100,00	3.752.490,00	5,960	M	MI1A	0,750	12	FRCC	04/11/2019	217	15,460	00446	00209	00129	7092	00000
012805200519605893	22/10/2001	0519605893	04/11/1999	ESP	28.000.000,00	100,00	9.297.636,00	5,960	M	MI1A	0,750	12	FRCC	04/11/2029	337	15,460	03468	00662	00006	24452	00000
012803190510602313	22/10/2001	0510602313	04/11/1999	ESP	6.500.000,00	100,00	5.762.715,00	5,910	M	MI1A	0,700	12	FRCC	04/11/2012	133	15,410	00000	00000	00000		00000
012806070510003982	22/10/2001	0510003982	04/11/1999	ESP	32.000.000,00	100,00	31.111.227,00	6,110	M	MI1A	0,900	12	FRCC	04/11/2029	337	15,610	02345	00794	00140	9852	03007
012806330519000884	22/10/2001	0519000884	04/11/1999	ESP	5.500.000,00	100,00	2.639.571,00	6,220	M	EU1A	1,000	12	FRCC	04/12/2004	38	15,720	01600	01056	00143	64930	00003
012805810510605907	22/10/2001	0510605907	04/11/1999	ESP	24.000.000,00	100,00	21.132.205,00	5,710	M	MI1A	0,500	12	FRCC	04/11/2019	217	15,210	05520	00400	00139	23809	00000
012805010519002166	22/10/2001	0519002166	04/11/1999	ESP	8.000.000.00	100.00	7.267.382.00	5.960	M	MI1A	0.750	12	FRCC	04/11/2014	157	15.460	03249	00191	00043	2873	00000

147

CARTERA DE PARTICIPACIONES HIPOTECARIAS

NUM.PARTICIP.	FEC.EMI.	NUM.PREST.	F.APERT.	DIV.	CAPITAL INIC.	%PART.	CAPITAL PEND.	%NOMIN.	(1)	(2)	DIFERE.	(3)	(4)	F.VENCI.	(5)	%DEMORA	TOMO	LIBRO	FOLIO	FINCA	INSC.
012805770510603215	22/10/2001	0510603215	04/11/1999	ESP	22.500.000,00	100,00	21.148.680,00	5,960	H	MIIA	0,750	12	FRCC	04/11/2019	217	15,460	02780	00659	00190	30504	00001
012805500519004245	22/10/2001	0519004245	04/11/1999	ESP	10.000.000,00	100,00	9.402.173,00	6,060	H	MIIA	0,850	12	FRCC	04/11/2019	217	15,560	02978	00638	00105	11781	00009
012804010510644493	22/10/2001	0510644493	04/11/1999	ESP	15.000.000,00	100,00	14.099.127,00	5,960	H	MIIA	0,750	12	FRCC	04/11/2019	217	15,460	02733	00805	00218	22133	00000
012803300510601372	22/10/2001	0510601372	04/11/1999	ESP	13.000.000,00	100,00	12.192.009,00	5,860	H	MIIA	0,650	12	FRCC	04/11/2019	217	15,360	02084	00624	00146	25234	00004
012800260510606521	22/10/2001	0510606521	04/11/1999	ESP	11.000.000,00	100,00	10.565.993,00	5,960	H	MIIA	0,750	12	FRCC	04/11/2024	277	15,460	01333	00271	00186	30.480	00003
012800210510608574	22/10/2001	0510608574	04/11/1999	ESP	7.545.400,00	100,00	5.375.046,00	5,960	H	MIIA	0,750	12	FRCC	04/11/2009	97	15,460	02078	01092	00000	4497	00000
012801200519003871	22/10/2001	0519003871	04/11/1999	ESP	23.000.000,00	100,00	20.876.326,00	5,720	H	EUIA	0,500	12	FRCC	04/11/2014	157	15,220	01106	00667	00186	31796	00006
012800820510605807	22/10/2001	0510605807	04/11/1999	ESP	21.000.000,00	100,00	20.525.115,00	5,910	H	MIIA	0,700	12	FRCC	04/11/2034	397	15,410	03192	00203	00152	4638	00005
012800810519004371	22/10/2001	0519004371	04/11/1999	ESP	17.500.000,00	100,00	16.977.510,00	5,960	H	MIIA	0,750	12	FRCC	04/11/2029	337	15,460	00597	00000	00030	24115	00002
012834680519783547	22/10/2001	0519783547	04/11/1999	ESP	10.000.000,00	100,00	9.408.245,00	5,960	H	MIIA	0,750	12	FRCC	04/11/2019	217	15,460	01832	00106	00155	10884	00000
012807300519011677	22/10/2001	0519011677	04/11/1999	ESP	7.000.000,00	100,00	4.238.877,00	6,210	H	MIIA	1,000	12	FRCC	04/09/2009	95	15,710	00000	00000	00000	11017	00000
012807350519011227	22/10/2001	0519011227	04/11/1999	ESP	7.000.000,00	100,00	2.747.966,00	6,060	H	MIIA	0,850	12	FRCC	04/04/2005	42	15,560	01824	01175	00043	33948	00009
012860010519783644	22/10/2001	0519783644	04/11/1999	ESP	21.000.000,00	100,00	17.405.090,00	5,960	H	MIIA	0,750	12	FRCC	04/06/2020	224	15,460	01744	00240	00201	24595	00000
012808010510604937	22/10/2001	0510604937	04/11/1999	ESP	22.700.000,00	100,00	7.729.031,00	5,910	H	MIIA	0,700	12	FRCC	04/08/2004	34	15,410	01318	00068	00224	6009	00004
012808030510672517	22/10/2001	0510672517	04/11/1999	ESP	12.330.000,00	100,00	10.627.506,00	6,210	H	MIIA	1,000	12	FRCC	04/11/2019	217	15,710	01829	00102	00013	10160	00002
012808600510605437	22/10/2001	0510605437	04/11/1999	ESP	18.500.000,00	100,00	12.022.098,00	6,320	H	EUIA	1,100	12	FRCC	04/11/2014	157	15,820	01495	00491	00217	31138	00000
012808200519003962	22/10/2001	0519003962	04/11/1999	ESP	8.000.000,00	100,00	7.295.333,00	6,210	H	MIIA	1,000	12	FRCC	04/11/2014	157	15,710	01059	00253	00093	30813	00003
012860010519783105	22/10/2001	0519783105	04/11/1999	ESP	19.900.000,00	100,00	16.199.947,00	5,960	H	MIIA	0,750	12	FRCC	04/05/2016	175	15,460	03711	00270	00166	11135	00000
012808000510666284	22/10/2001	0510666284	04/11/1999	ESP	10.000.000,00	100,00	9.309.987,00	6,210	H	MIIA	1,000	12	FRCC	04/11/2017	193	15,710	01616	00832	00102	3183	00001
012808000510666333	22/10/2001	0510666333	05/11/1999	ESP	7.000.000,00	100,00	6.590.570,00	6,210	H	MIIA	1,000	12	FRCC	05/11/2019	217	15,710	01901	00417	00204	22941	00003
012807600510608095	22/10/2001	0510608095	05/11/1999	ESP	7.000.000,00	100,00	6.720.030,00	6,060	H	MIIA	0,850	12	FRCC	05/11/2024	277	15,560	01582	00160	00156	54266	00003
012860050519783704	22/10/2001	0519783704	05/11/1999	ESP	25.000.000,00	100,00	23.471.497,00	5,960	H	MIIA	0,750	12	FRCC	05/11/2019	217	15,460	01094	00548	00190	26374	00000
012808100510663137	22/10/2001	0510663137	05/11/1999	ESP	22.000.000,00	100,00	21.110.315,00	6,210	H	MIIA	1,000	12	FRCC	05/11/2024	277	15,710	01195	00344	00220	19461	00002
012807350519011213	22/10/2001	0519011213	05/11/1999	ESP	5.000.000,00	100,00	3.504.700,00	6,210	H	MIIA	1,000	12	FRCC	05/03/2011	113	15,710	01285	00284	00088	14256	00006
012806610519006197	22/10/2001	0519006197	05/11/1999	ESP	7.600.000,00	100,00	7.155.473,00	6,210	H	MIIA	1,000	12	FRCC	05/11/2019	217	15,710	00608	00155	00176	19976	00000
012831620519000011	22/10/2001	0519000011	05/11/1999	ESP	7.000.000,00	100,00	6.365.432,00	5,960	H	MIIA	0,750	12	FRCC	05/11/2014	157	15,460	00977	00207	00138	15693	00003
012806700510013726	22/10/2001	0510013726	05/11/1999	ESP	11.000.000,00	100,00	10.336.297,00	5,860	H	MIIA	0,650	12	FRCC	05/11/2019	217	15,360	00833	00082	00088	6631	00001
012836180513000634	22/10/2001	0513000634	05/11/1999	ESP	16.000.000,00	100,00	11.426.459,00	5,150	H	MIIA	0,700	12	FRCC	05/10/2030	348	14,650	02107	00281	00143	15422	00000
012800080510603817	22/10/2001	0510603817	05/11/1999	ESP	17.000.000,00	100,00	16.482.722,00	5,910	H	MIIA	0,700	12	FRCC	05/11/2029	337	15,410	01471	00070	00132	1098	00007
012800090510606424	22/10/2001	0510606424	05/11/1999	ESP	13.000.000,00	100,00	12.487.408,00	5,970	H	EUIA	0,750	12	FRCC	05/11/2024	277	15,470	01563	00048	00002	3907	00005
012800640510604711	22/10/2001	0510604711	05/11/1999	ESP	41.000.000,00	100,00	39.756.874,00	5,960	H	MIIA	0,750	12	FRCC	05/11/2029	337	15,460	01834	00000	00136	12349	00002
012800010519783923	22/10/2001	0519783923	05/11/1999	ESP	14.000.000,00	100,00	12.195.322,00	6,010	H	MIIA	0,800	12	FRCC	05/11/2019	217	15,510	01604	00407	00175	16875	00000
012800120510605394	22/10/2001	0510605394	05/11/1999	ESP	10.000.000,00	100,00	9.589.541,00	5,960	H	MIIA	0,750	12	FRCC	05/11/2024	277	15,460	00000	00000	00000		00000
012801010510604727	22/10/2001	0510604727	05/11/1999	ESP	12.000.000,00	100,00	11.508.921,00	6,010	H	MIIA	0,800	12	FRCC	05/11/2024	277	15,510	01621	00274	00086	12542	00007
012801010510604734	22/10/2001	0510604734	05/11/1999	ESP	40.000.000,00	100,00	14.225.662,00	5,960	H	MIIA	0,750	12	FRCC	05/11/2024	277	15,460	01520	01520	00022	79603	00009
012801800510608922	22/10/2001	0510608922	05/11/1999	ESP	15.250.000,00	100,00	14.613.290,00	6,010	H	MIIA	0,800	12	FRCC	05/11/2024	277	15,510	00000	00909	00151	58739	00005
012800220510608057	22/10/2001	0510608057	05/11/1999	ESP	9.400.000,00	100,00	8.221.179,00	5,960	H	MIIA	0,750	12	FRCC	05/01/2021	231	15,460	00875	00245	00154	16060	00003
012800280510607377	22/10/2001	0510607377	05/11/1999	ESP	21.000.000,00	100,00	19.391.142,00	5,960	H	MIIA	0,750	12	FRCC	05/11/2016	181	15,460	02711	00123	00011	6112	00007
012800530510605386	22/10/2001	0510605386	05/11/1999	ESP	30.000.000,00	100,00	19.383.348,00	6,010	H	MIIA	0,800	12	FRCC	05/10/2018	204	15,510	00369	00362	00126	21069	00006
012801610510603751	22/10/2001	0510603751	05/11/1999	ESP	3.960.000,00	100,00	3.344.779,00	5,970	H	EUIA	0,750	12	FRCC	05/11/2029	337	15,470	00000	00000	00000	56489	00000
012802400519613586	22/10/2001	0519613586	05/11/1999	ESP	8.000.000,00	100,00	7.528.812,00	6,060	H	MIIA	0,850	12	FRCC	05/11/2019	217	15,560	02968	00313	00092	20503	00003
012803200510602251	22/10/2001	0510602251	05/11/1999	ESP	17.000.000,00	100,00	12.681.901,00	5,860	H	MIIA	0,650	12	FRCC	05/11/2014	157	15,360	03901	00148	00106	7160	00004
012803410510605324	22/10/2001	0510605324	05/11/1999	ESP	8.000.000,00	100,00	4.485.372,00	5,810	H	MIIA	0,600	12	FRCC	05/10/2010	108	15,310	02010	00296	00199	13647	00003
012804010510644542	22/10/2001	0510644542	05/11/1999	ESP	10.000.000,00	100,00	9.581.266,00	5,960	H	MIIA	0,750	12	FRCC	05/11/2024	277	15,460	02605	00080	00220	3146	00000
012805500519004224	22/10/2001	0519004224	05/11/1999	ESP	18.000.000,00	100,00	17.453.983,00	5,610	H	MIIA	0,400	12	FRCC	05/11/2029	337	15,110	03226	00789	00064	32208	00003
012803820510008237	22/10/2001	0510008237	05/11/1999	ESP	40.000.000,00	100,00	31.588.110,00	5,960	H	MIIA	0,750	12	FRCC	05/11/2014	157	15,460	02084	00815	00155	69733	00003
012803540510604196	22/10/2001	0510604196	05/11/1999	ESP	13.000.000,00	100,00	11.361.225,00	5,860	H	MIIA	0,650	12	FRCC	05/11/2011	121	15,360	00928	00478	00180	10194-N	00005
012803800519003753	22/10/2001	0519003753	05/11/1999	ESP	24.075.000,00	100,00	17.204.330,00	5,970	H	EUIA	0,750	12	FRCC	24/07/2015	166	15,470	02518	01248	00011	95318	00001
012806230510605284	22/10/2001	0510605284	05/11/1999	ESP	4.000.000,00	100,00	3.758.912,00	6,210	H	MIIA	1,000	12	FRCC	05/11/2019	217	15,710	02360	00152	00208	4448	00007
012803080510601315	22/10/2001	0510601315	05/11/1999	ESP	9.600.000,00	100,00	9.031.240,00	5,810	H	MIIA	0,600	12	FRCC	05/11/2019	217	15,310	01692	00139	00046	6686	00002
012805200519605872	22/10/2001	0519605872	05/11/1999	ESP	15.000.000,00	100,00	13.646.817,00	5,860	H	MIIA	0,650	12	FRCC	05/02/2019	208	15,360	02475	01306	00170	85889	00003
012805280510605784	22/10/2001	0510605784	05/11/1999	ESP	15.700.000,00	100,00	14.005.052,00	5,960	H	MIIA	0,750	12	FRCC	05/06/2022	248	15,460	01344	00206	00221	23532 NA	00009
012805130510604033	22/10/2001	0510604033	05/11/1999	ESP	41.100.000,00	100,00	37.429.495,00	5,810	H	MIIA	0,600	12	FRCC	05/03/2027	305	15,310	00634	00301	00070	27326	00007
012806500519008153	22/10/2001	0519008153	05/11/1999	ESP	8.000.000,00	100,00	6.359.022,00	6,210	H	MIIA	1,000	12	FRCC	05/11/2007	73	15,710	00000	00210	00133	18287	00000
012805000510634876	22/10/2001	0510634876	05/11/1999	ESP	16.000.000,00	100,00	15.008.012,00	5,910	H	MIIA	0,700	12	FRCC	05/11/2029	337	15,410	01340	00825	00041	42545	00003
012804030510644922	22/10/2001	0510644922	05/11/1999	ESP	34.000.000,00	100,00	32.965.461,00	5,910	H	MIIA	0,700	12	FRCC	05/11/2029	337	15,410	02592	00730	00173	27743	00000
012806450519009205	22/10/2001	0519009205	05/11/1999	ESP	15.000.000,00	100,00	13.796.674,00	7,720	H	EUIA	2,500	12	FRCC	05/11/2014	157	17,220	00953	00230	00121	28778	00000
012803500510517301	22/10/2001	0510517301	06/11/1999	ESP	14.000.000,00	100,00	13.400.321,00	5,710	H	MIIA	0,500	12	FRCC	06/11/2024	277	15,210	00883	00660	00151	17889	00006
012805950510602855	22/10/2001	0510602855	08/11/1999	ESP	9.000.000,00	100,00	8.177.189,00	6,010	H	MIIA	0,800	12	FRCC	08/11/2014	157	15,510	01954	00183	00126	2988	00009
012804020510644851	22/10/2001	0510644851	08/11/1999	ESP	9.000.000,00	100,00	8.182.462,00	5,960	H	MIIA	0,750	12	FRCC	08/11/2014	157	15,460	03226	00000	00117	15586	00000
012805400510605005	22/10/2001	0510605005	08/11/1999	ESP	21.000.000,00	100,00	19.944.583,00	5,860	H	MIIA	0,650	12	FRCC	08/11/2021	241	15,360	02124	00336	00151	28866	00008
012804030510644957	22/10/2001	0510644957	08/11/1999	ESP	8.000.000,00	100,00	7.518.428,00	5,910	H	MIIA	0,700	12	FRCC	08/11/2019	217	15,410	04338	00205	00125	13496	00000
012805000510635107	22/10/2001	0510635107	08/11/1999	ESP	35.000.000,00	100,00	31.782.610,00	5,810	H	MIIA	0,600	12	FRCC	08/11/2014	157	15,310	01011	01011	00220	6045	00009
012805350510000046	22/10/2001	0510000046	08/11/1999	ESP	12.300.000,00	100,00	10.949.818,00	5,960	H	MIIA	0,750	12	FRCC	08/11/2017	193	15,460	01163	00519	00020	12601	00005
012806420510602286	22/10/2001	0510602286	08/11/1999	ESP	5.300.000,00	100,00	5.088.792,00	6,460	H	MIIA	1,250	12	FRCC	08/11/2024	277	15,960	01773	00400	00180	37958	00000
012805200519605914	22/10/2001	0519605914	08/11/1999	ESP	12.000.000,00	100,00	8.308.851,00	5,960	H	MIIA	0,750	12	FRCC	08/11/2010	109	15,460	02608	00007	00155	324	00000
012805070510603285	22/10/2001	0510603285	08/11/1999	ESP	14.500.000,00	100,00	13.629.148,00	5,960	H	MIIA	0,750	12	FRCC	08/11/2019	217	15,460	02416	00094	00033	4789	00000
012806330519000926	22/10/2001	0519000926	08/11/1999	ESP	5.000.000,00	100,00	2.407.487,00	6,960	H	MIIA	1,750	12	FRCC	08/11/2014	157	16,460	01590	01046	00170	64012	00003
012806310510603801	22/10/2001	0510603801	08/11/1999	ESP	7.500.000,00	100,00	7.057.152,00	6,070	H	EUIA	0,850	12	FRCC	08/11/2019	217	15,570	01457	00277	00005	18161A	00000
012802400519613565	22/10/2001	0519613565	08/11/1999	ESP	18.000.000,00	100,00	13.448.266,00	5,820	H	EUIA	0,600	12	FRCC	08/09/2012	131	15,320	02929	00396	00207	20750	00004
012801800510608971	22/10/2001	0510608971	08/11/1999	ESP	11.000.000,00	100,00	8.886.520,00	5,960	H	MIIA	0,750	12	FRCC	08/11/2019	217	15,460	01118	00123	00000	72519	00003
012801000510612804	22/10/2001	0510612804	08/11/1999	ESP	16.000.000,00	100,00	14.547.097,00	5,910	H	MIIA	0,700	12	FRCC	08/11/2014	157	15,410	00547	00547	00101	32419	00002
012801810510602812	22/10/2001	0510602812	08/11/1999	ESP	10.000.000,00	100,00	9.401.202,00	5,960	H	MIIA	0,750	12	FRCC	08/11/2019	217	15,460	00448	00103	00137	17539	00001
012801300510602985	22/10/2001	0510602985	08/11/1999	ESP	16.000.000,00	100,00	15.347.566,00	6,070	H	EUIA	0,850	12	FRCC	08/11/2024	277	15,570	01638	00895	00118	57780	00004
012802600510607294	22/10/2001	0510607294	08/11/1999	ESP	9.000.000,00	100,00	5.839.756,00	5,960	H	MIIA	0,750	12	FRCC	08/11/2014	157	15,460	04028	01096	00200	62051	00004
012800920510603115	22/10/2001	0510603115	08/11/1999	ESP	20.000.000,00	100,00	9.230.219,00	5,960	H	MIIA	0,750	12	FRCC	08/07/2008	81	15,460	01470	00433	00103	26241	00006
012800360519004935	22/10/2001	0519004935	08/11/1999	ESP	7.000.000,00	100,00	5.319.789,00	6,110	H	MIIA	0,900	12	FRCC	08/11/2006	61	15,610	02476	01206	00169	100303	00003
012835990519000056	22/10/2001	0519000056	08/11/1999	ESP	11.000.000,00	100,00	8.677.761,00	5,960	H	MIIA	0,750	12	FRCC	08/11/2029	337	15,460	02380	00760	00176	65029	00002
012806510519006306	22/10/2001	0519006306	08/11/1999	ESP	15.000.000,00	100,00	13.626.357,00	5,960	H	MIIA	0,750	12	FRCC	08/11/2014	157	15,460	00000	00045	00067	4291	00000
012833000510600051	22/10/2001	0510600051	08/11/1999	ESP	4.900.000,00	100,00	4.609.068,00	6,210	H	MIIA	1,000	12	FRCC	08/11/2019	217	15,710	02144	00172	00362	3190B	00000
012834550510000026	22/10/2001	0510000026	08/11/1999	ESP	6.500.000,00	100,00	6.247.489,00	6,210	H	MIIA	1,000	12	FRCC	08/11/2024	277	15,710	00756	00227	00066	565	00000
012807360519011697	22/10/2001	0519011697	09/11/1999	ESP	6.000.000,00	100,00	5.645.208,00	6,190	H	MIIA	1,000	12	FRCC	09/11/2019	217	15,690	01736	01022	00126	31416	00009
012808150510660664	22/10/2001	0510660664	09/11/1999	ESP	8.000.000,00	100,00	7.532.086,00	6,210	H	MIIA	1,000	12	FRCC	09/11/2019	217	15,710	01792	00271	00046	21425	00003
012835820513000752	22/10/2001	0513000752	09/11/1999	ESP	15.500.000,00	100,00	14.067.498,00	5,710	H	MIIA	0,500	12	FRCC	09/11/2014	157	15,210	01276	00761	00000	41085	00000
012808200519003976	22/10/2001	0519003976	09/11/1999	ESP	10.000.000,00	100,00	9.438.997,00	6,460	H	MIIA	1,250	12	FRCC	09/11/2019	217	15,960	01310	00144	00019	17363	00002
012866500519783817	22/10/2001	0519783817	09/11/1999	ESP	9.500.000,00	100,00	8.929.453,00	5,960	H	MIIA	0,750	12	FRCC	09/11/2019	217	15,460	00346	00000	00169	25329	00000
012808010510604944	22/10/2001	0510604944	09/11/1999	ESP	7.500.000,00	100,00	6.852.626,00	6,210	H	MIIA	1,000	12	FRCC	09/11/2014	157	15,710	01943	00448	00069	36631	00001
012808000510666144	22/10/2001	0510666144	09/11/1999	ESP	10.700.000,00	100,00	10.067.500,00	6,110	H	MIIA	0,900	12	FRCC	09/11/2019	217	15,610	02076	00553	00183	41850	00001
012807960510621277	22/10/2001	0510621277	09/11/1999	ESP	7.500.000,00	100,00	6.826.926,00	5,960	H	MIIA	0,750	12	FRCC	09/11/2014	157	15,460	01316	00538	00191	39204	00006
012801300510602971	22/10/2001	0510602971	09/11/1999	ESP	18.000.000,00	100,00	17.246.268,00	5,960	H	MIIA	0,750	12	FRCC	09/11/2024	277	15,460	01450	00301	00037	24152	00003
012801000510612853	22/10/2001	0510612853	09/11/1999	ESP	12.000.000,00	100,00	11.294.872,00	5,860	H	MIIA	0,650	12	FRCC	09/11/2019	217	15,360	00948	00232	00052	23593	00004
012802020510603575	22/10/2001	0510603575	09/11/1999	ESP	20.000.000,00	100,00	13.723.441,00	5,810	H	MIIA	0,600	12	FRCC	09/11/2024	277	15,310	01094	00483	00097	35362	00003
012801400519009841	22/10/2001	0519009841	09/11/1999	ESP	6.500.000,00	100,00	5.282.579,00	5,960	H	MIIA	0,750	12	FRCC	09/11/2014	157	15,460	02049	01381	00038	27376	00004
012801500510609263	22/10/2001	0510609263	09/11/1999	ESP	10.000.000,00	100,00	9.114.326,00	5,960	H	MIIA	0,750	12	FRCC	09/11/2019	217	15,460	01056	00000	00210	6803	00002
012806330519000863	22/10/2001	0519000863	09/11/1999	ESP	6.290.000,00	100,00	5.736.142,00	6,220	H	EUIA	1,000	12	FRCC	09/11/2014	157	15,720	02572	01433	00111	101168	00003
012805050519004277	22/10/2001	0519004277	09/11/1999	ESP	15.000.000,00	100,00	13.873.867,00	5,960	H	MIIA	0,750	12	FRCC	09/11/2024	277	15,460	01778	00382	00248	31303	00000
012806320519000925	22/10/2001	0519000925	09/11/1999	ESP	4.000.000,00	100,00	3.394.054,00	6,970	H	EUIA	1,750	12	FRCC	09/11/2009	97	16,470	01649	01222	00027	97309	00001
012805260510606146	22/10/2001	0510606146	09/11/1999	ESP	13.300.000,00	100,00	10.939.371,00	5,960	H	MIIA	0,750	12	FRCC	09/11/2019	217	15,460	02175	00166	00104	8602	00000
012803800519003816	22/10/2001	0519003816	09/11/1999	ESP	9.000.000,00	100,00	6.705.958,00	5,970	H	EUIA	0,750	12	FRCC	09/11/2024	277	15,470	01848	00363	00132	34854	00004
012805340510608541	22/10/2001	0510608541	09/11/1999	ESP	5.000.000,00	100,00	4.693.813,00	5,860	H	MIIA	0,650	12	FRCC	09/11/2019	217	15,360	02713	00000	00031	9540	00003
012805380510609364	22/10/2001	0510609364	09/11/1999	ESP	11.600.000,00	100,00	9.775.093,00	5,710	H	MIIA	0,500	12	FRCC	09/11/2009	97	15,210	01320	00674	00024	31637	00006
012805000510635436	22/10/2001	0510635436	09/11/1999	ESP	14.000.000,00	100,00	13.562.908,00	5,910	H	MIIA	0,700	12	FRCC	09/11/2029	337	15,410	02174	01831	00015	114568	00005
012803820510008223	22/10/2001	0510008223	09/11/1999	ESP	5.000.000,00	100,00	3.283.692,00	5,960	H	MIIA	0,750	12	FRCC	09/11/2010	109	15,460	02532	01262	00127	33014	00004
012803400510612827	22/10/2001	0510612827	09/11/1999	ESP	11.000.000,00	100,00	10.536.675,00	5,860	H	MIIA	0,650	12	FRCC	09/11/2024	277	15,360	02088	00390	00033	1487	00003
012806480510601382	22/10/2001	0510601382	09/11/1999	ESP	10.000.000,00	100,00	9.411.286,00	6,070	H	EUIA	0,850	12	FRCC	09/11/2019	217	15,570	01237	00648	00078	47925	00000
012865220519783787	22/10/2001	0519783787	10/11/1999	ESP	20.000.000,00	100,00	19.152.374,00	5,960	H	MIIA	0,750	12	FRCC	10/11/2024	277	15,460	01240	00022	00038	1565	00000
012838670513000876	22/10/2001	0513000876	15/11/1999	ESP	6.000.000,00	100,00	5.444.013,00	5,910	H	MIIA	0,700	12	FRCC	15/11/2014	157	15,410	00793	00000	00193	17186	00000
012800310510604321	22/10/2001	0510604321	17/11/1999	ESP	14.000.000,00	100,00	7.982.431,00	5,860	H	MIIA	0,650	12	FRCC	17/11/2014	157	15,360	01723	01252	00077	75859	00005
012806330519000856	22/10/2001	0519000856	17/11/1999	ESP	11.100.000,00	100,00	10.147.236,00	6,970	H	EUIA	1,750	12	FRCC	17/11/2014	157	16,470	01830	00103	00070	8774	00005
012800130510607516	22/10/2001	0510607516	18/11/1999	ESP	15.000.000,00	100,00	12.082.890,00	5,200	H	MIIA	0,750	12	FRCC	05/07/2020	225	14,700	00000	00599	00142	33347	00005
012868560519784401	22/10/2001	0519784401	19/11/1999	ESP	23.000.000,00	100,00	22.036.902,00	5,960	H	MIIA	0,750	12	FRCC	19/11/2024	277	15,460	01478	00361	00207	25092	00000
012806400510608073	22/10/2001	0510608073	23/11/1999	ESP	7.000.000,00	100,00	5.601.094,00	6,220	H	EUIA	1,000	12	FRCC	23/07/2012	130	15,720	01242	00698	00137	46482	00006
012805000510634582	22/10/2001	0510634582	23/11/1999	ESP	15.000.000,00	100,00	14.396.007,00	5,960	H	MIIA	0,750	12	FRCC	23/11/2024	278	15,460	01635	00262	00154	11751	00000
012806020510002143	22/10/2001	0510002143	23/11/1999	ESP	7.100.000,00	100,00	6.484.449,00	6,210	H	MIIA	1,000	12	FRCC	23/11/2014	158	15,710	02199	00185	00113	19792	00005
012803810519004202	22/10/2001	0519004202	23/11/1999	ESP	13.500.000,00	100,00	12.829.597,00	5,960	H	MIIA	0,750	12	FRCC	23/11/2021	242	15,460	00000	00619	00175	9241	00000
012803930519004886	22/10/2001	0519004886	23/11/1999	ESP	10.500.000,00	100,00	9.894.923,00	5,970	H	EUIA	0,750	12	FRCC	23/11/2019	218	15,470	00518	00421	00198	40338	00004
012803930519004907	22/10/2001	0519004907	23/11/1999	ESP	13.000.000,00	100,00	12.619.775,00	5,860	H	MIIA	0,650	12	FRCC	23/11/2029	338	15,360	00518	00421	00220	40349	00004
012803500510517595	22/10/2001	0510517595	23/11/1999	ESP	11.000.000,00	100,00	10.759.986,00	5,910	H	MIIA	0,700	12	FRCC	23/11/2034	398	15,410	01913	00289	00152	14062	00004
012806330519001003	22/10/2001	0519001003	23/11/1999	ESP	6.500.000,00	100,00	5.975.284,00	7,220	H	EUIA	2,000	12	FRCC	23/11/2014	158	16,720	01863	01412	00008	113392	00003
012806500519008412	22/10/2001	0519008412	23/11/1999	ESP	11.000.000,00	100,00	10.559.766,00	6,070	H	EUIA	0,850	12	FRCC	23/11/2024	278	15,570	03206	00227	00103	18423	00002
012806310510603913	22/10/2001	0510603913	23/11/1999	ESP	3.500.000,00	100,00	3.201.800,00	6,220	H	EUIA	1,000	12	FRCC	23/11/2014	158	15,720	02948	02020	00037	97409	00000
012805130510604075	22/10/2001	0510604075	23/11/1999	ESP	12.500.000,00	100,00	12.124.959,00	5,960	H	MIIA	0,750	12	FRCC	23/11/2029	338	15,460	02419	02076	00123	83752-N	00008
012832890513000823	22/10/2001	0513000823	23/11/1999	ESP	19.000.000,00	100,00	17.911.540,00	5,250	H	MIIA	0,800	12	FRCC	23/11/2019	218	14,750	02506	00000	00000	10103	00000
012834550510000033	22/10/2001	0510000033	23/11/1999	ESP	14.100.000,00	100,00	12.143.316,00	6,210	H	MIIA	1,000	12	FRCC	23/11/2024	278	15,710	00000	00000	00000	59283	00000
012860450519783737	22/10/2001	0519783737	23/11/1999	ESP	30.000.000,00	100,00	29.095.049,00	5,960	H	MIIA	0,750	12	FRCC	23/11/2029	338	15,460	00444	00000	00116	9639	00000
012832890513000837	22/10/2001	0513000837	23/11/1999	ESP	5.000.000,00	100,00	4.413.348,00	5,450	H	MIIA	1,000	12	FRCC	23/11/2011	122	14,950	00733	00000	00000	58184	00000
012838660513000966	22/10/2001	0513000966	23/11/1999	ESP	8.500.000,00	100,00	8.177.374,00	5,910	H	MIIA	0,700	12	FRCC	23/11/2024	278	15,410	00607	00160	00000	9002	00000

NOTARIA DE D. ROBERTO PAREJO GAMIR · MADRID

CARTERA DE PARTICIPACIONES HIPOTECARIAS

NUM.PARTICIP.	FEC.EMI.	NUM.PREST.	F.APERT.	DIV.	CAPITAL INIC.	%PART.	CAPITAL PEND.	%NOMIN.	(1)	(2)	DIFERE.	(3)	(4)	F.VENCI.	(5)	%DEMORA	TOMO	LIBRO	FOLIO	FINCA	INSC.
012807000510613915	22/10/2001	0510613915	23/11/1999	ESP	8.000.000,00	100,00	7.305.551,00	5,970	M	EU1A	0,750	12	FRCC	23/11/2014	158	15,470	02064	00000	00035	84554N	00003
[illegible]	22/10/2001	0510600092	23/11/1999	ESP	22.000.000,00	100,00	21.544.533,00	5,450	M	MIIA	1,000	12	FRCC	23/11/2034	398	14,950	05588	01552	00180	87570	00000
012837030510600061	22/10/2001	0510600061	23/11/1999	ESP	[illegible]	100,00	[illegible]	5,450	M	MIIA	0,950	12	FRCC	23/11/2029	338	14,950	01325	00619	00026	19157	00001
[illegible]	22/10/2001	[illegible]	23/11/1999	ESP	[illegible]	100,00	[illegible]	[illegible]	M	MIIA	0,750	12	FRCC	23/11/2029	338	15,460	01885	00395	00189	23856	00001
[illegible]	22/10/2001	[illegible]	23/11/1999	ESP	[illegible]	100,00	[illegible]	[illegible]	M	[illegible]	[illegible]	12	FRCC	[illegible]	158	[illegible]	01678	00058	00135	5347	[illegible]
[illegible]	22/10/2001	[illegible]	23/11/1999	ESP	[illegible]	100,00	[illegible]	[illegible]	M	[illegible]	[illegible]	12	FRCC	[illegible]	218	[illegible]	02082	[illegible]	[illegible]	[illegible]	[illegible]
[illegible]	22/10/2001	[illegible]	23/11/1999	ESP	[illegible]	100,00	[illegible]	[illegible]	M	[illegible]	[illegible]	12	FRCC	[illegible]	195	[illegible]	02264	[illegible]	[illegible]	8578	[illegible]
[illegible]	22/10/2001	[illegible]	23/11/1999	ESP	[illegible]	100,00	[illegible]	[illegible]	M	[illegible]	[illegible]	12	FRCC	[illegible]	170	[illegible]	00168	[illegible]	[illegible]	[illegible]	[illegible]
[illegible]	22/10/2001	[illegible]	23/11/1999	ESP	[illegible]	100,00	[illegible]	[illegible]	M	[illegible]	[illegible]	12	FRCC	[illegible]	194	[illegible]	02041	[illegible]	[illegible]	[illegible]	[illegible]
[illegible]	22/10/2001	[illegible]	23/11/1999	ESP	[illegible]	100,00	[illegible]	[illegible]	M	[illegible]	[illegible]	12	FRCC	[illegible]	122	[illegible]	01438	[illegible]	[illegible]	[illegible]	[illegible]
[illegible]	22/10/2001	[illegible]	23/11/1999	ESP	[illegible]	100,00	[illegible]	[illegible]	M	[illegible]	[illegible]	12	FRCC	[illegible]	218	[illegible]	00850	[illegible]	[illegible]	6138	[illegible]
[illegible]	22/10/2001	[illegible]	23/11/1999	ESP	[illegible]	100,00	[illegible]	[illegible]	M	[illegible]	[illegible]	12	FRCC	[illegible]	62	[illegible]	00699	[illegible]	[illegible]	[illegible]	[illegible]
[illegible]	22/10/2001	[illegible]	[illegible]	ESP	[illegible]	100,00	[illegible]	[illegible]	M	[illegible]	[illegible]	12	FRCC	[illegible]	278	[illegible]	00633	[illegible]	[illegible]	33616	[illegible]
[illegible]	22/10/2001	[illegible]	[illegible]	ESP	[illegible]	100,00	[illegible]	[illegible]	M	[illegible]	[illegible]	12	FRCC	[illegible]	278	[illegible]	04271	[illegible]	[illegible]	[illegible]	[illegible]
[illegible]	22/10/2001	[illegible]	[illegible]	ESP	[illegible]	100,00	[illegible]	[illegible]	M	[illegible]	[illegible]	12	FRCC	[illegible]	218	[illegible]	02151	[illegible]	[illegible]	10046	[illegible]
[illegible]	22/10/2001	[illegible]	[illegible]	ESP	[illegible]	100,00	[illegible]	[illegible]	M	[illegible]	[illegible]	12	FRCC	[illegible]	[illegible]	[illegible]	01815	[illegible]	[illegible]	59228	[illegible]
[illegible]	22/10/2001	[illegible]	[illegible]	ESP	[illegible]	100,00	[illegible]	[illegible]	M	[illegible]	[illegible]	12	FRCC	[illegible]	[illegible]	[illegible]	01093	[illegible]	[illegible]	4631	[illegible]
[illegible]	22/10/2001	[illegible]	[illegible]	ESP	[illegible]	100,00	[illegible]	[illegible]	M	[illegible]	[illegible]	12	FRCC	[illegible]	[illegible]	[illegible]	01459	[illegible]	[illegible]	21283	[illegible]
[illegible]	22/10/2001	[illegible]	[illegible]	ESP	[illegible]	100,00	[illegible]	[illegible]	M	[illegible]	[illegible]	12	FRCC	[illegible]	[illegible]	[illegible]	03360	[illegible]	[illegible]	9869N	[illegible]
[illegible]	22/10/2001	[illegible]	[illegible]	ESP	[illegible]	100,00	[illegible]	[illegible]	M	[illegible]	[illegible]	12	FRCC	[illegible]	[illegible]	[illegible]	00005	[illegible]	[illegible]	6690	[illegible]
[illegible]	22/10/2001	[illegible]	[illegible]	ESP	[illegible]	100,00	[illegible]	[illegible]	M	[illegible]	[illegible]	12	FRCC	[illegible]	[illegible]	[illegible]	00183	[illegible]	[illegible]		[illegible]
[illegible]	22/10/2001	[illegible]	[illegible]	ESP	[illegible]	100,00	[illegible]	[illegible]	M	[illegible]	[illegible]	12	FRCC	[illegible]	[illegible]	[illegible]	00349	[illegible]	[illegible]	12397	[illegible]
[illegible]	22/10/2001	[illegible]	[illegible]	ESP	[illegible]	100,00	[illegible]	[illegible]	M	[illegible]	[illegible]	12	FRCC	[illegible]	[illegible]	[illegible]	[illegible]	[illegible]	[illegible]	18503	[illegible]
012800130510607474	22/10/2001	0510607474	24/11/1999	ESP	[illegible]	100,00	[illegible]	5,960	M	MIIA	0,750	12	FRCC	24/11/2009	98	15,460	00491	00116	00070	3600	00009
012836390513000991	22/10/2001	0513000991	24/11/1999	ESP	[illegible]	100,00	[illegible]	5,200	M	MIIA	0,750	12	FRCC	24/11/2017	194	14,700	00286	00286	00000	22484	00000
[illegible]	22/10/2001	0510606232	24/11/1999	ESP	[illegible]	100,00	[illegible]	6,220	M	EU1A	1,000	12	FRCC	24/11/2029	338	15,720	01051	00354	00056	18998	00006
[illegible]	22/10/2001	0519004025	24/11/1999	ESP	[illegible]	100,00	[illegible]	6,060	M	MIIA	0,850	12	FRCC	24/11/2019	218	15,560	01195	00119	00112	8586	00007
[illegible]	22/10/2001	0510603633	24/11/1999	ESP	[illegible]	100,00	[illegible]	5,960	M	MIIA	0,750	12	FRCC	24/11/2029	338	15,460	01439	00633	00036	30408	00008
[illegible]	22/10/2001	0519008377	24/11/1999	ESP	[illegible]	100,00	[illegible]	6,070	M	EU1A	0,850	12	FRCC	24/11/2014	158	15,570	03338	00513	00000	35076	00000
012803500510517105	22/10/2001	0510517105	24/11/1999	ESP	[illegible]	100,00	[illegible]	5,710	M	MIIA	0,500	12	FRCC	24/11/2034	398	15,210	00930	00699	00212	12962	00012
012803930519005124	22/10/2001	0519005124	24/11/1999	ESP	[illegible]	100,00	[illegible]	5,970	M	EU1A	0,750	12	FRCC	24/11/2024	278	15,470	00514	00417	00159	40008	00004
[illegible]	22/10/2001	0510636374	24/11/1999	ESP	[illegible]	100,00	[illegible]	5,910	M	MIIA	0,700	12	FRCC	24/11/2024	278	15,410	02065	00973	00130	37786	00003
[illegible]	22/10/2001	0510603276	24/11/1999	ESP	[illegible]	100,00	[illegible]	5,970	M	EU1A	0,750	12	FRCC	24/07/2013	142	15,470	00707	00353	00043	30789	00006
[illegible]	22/10/2001	0510605985	24/11/1999	ESP	[illegible]	100,00	[illegible]	5,810	M	MIIA	0,600	12	FRCC	24/11/2024	278	15,310	01233	00302	00145	3745	00006
[illegible]	22/10/2001	0519013434	24/11/1999	ESP	[illegible]	100,00	[illegible]	6,970	M	EU1A	1,750	12	FRCC	24/11/2009	98	16,470	01826	01378	00067	110709	00000
[illegible]	22/10/2001	0510604871	24/11/1999	ESP	[illegible]	100,00	[illegible]	7,170	M	EU1A	1,950	12	FRCC	24/11/2019	218	16,670	01529	00536	00137	31152	00003
[illegible]	22/10/2001	0510608192	25/11/1999	ESP	[illegible]	100,00	[illegible]	5,720	M	EU1A	0,500	12	FRCC	25/11/2005	50	15,220	01212	00268	00077	20700	00005
[illegible]	22/10/2001	0510604224	25/11/1999	ESP	[illegible]	100,00	[illegible]	5,960	M	MIIA	0,750	12	FRCC	25/11/2024	278	15,460	00877	00450	00142	9338-N	00006
[illegible]	22/10/2001	0510602293	25/11/1999	ESP	[illegible]	100,00	[illegible]	5,970	M	EU1A	0,750	12	FRCC	25/11/2019	218	15,470	01213	00292	00042	16933	00000
[illegible]	22/10/2001	0519005166	25/11/1999	ESP	[illegible]	100,00	[illegible]	6,020	M	EU1A	0,800	12	FRCC	25/11/2024	278	15,520	01129	00859	00073	8365	00007
[illegible]	22/10/2001	0519005354	25/11/1999	ESP	[illegible]	100,00	[illegible]	5,940	M	MIIA	0,750	12	FRCC	05/12/2019	218	15,440	01753	00617	00083	36339	00010
012803900519604853	22/10/2001	0519604853	25/11/1999	ESP	6.500.000,00	100,00	4.871.217,00	5,960	M	MIIA	0,750	12	FRCC	25/11/2014	158	15,460	00323	00621	00210	26056	00004
[illegible]	22/10/2001	0510645403	25/11/1999	ESP	9.500.000,00	100,00	8.959.047,00	5,960	M	MIIA	0,750	12	FRCC	25/11/2019	218	15,460	02633	01260	00069	16254	00000
012804020510645537	22/10/2001	0510645537	25/11/1999	ESP	9.000.000,00	100,00	6.293.612,00	5,960	M	MIIA	0,750	12	FRCC	25/03/2008	78	15,460	03316	00000	00183	7906	00000
012804000510645353	22/10/2001	0510645353	25/11/1999	ESP	15.000.000,00	100,00	13.558.567,00	5,910	M	MIIA	0,700	12	FRCC	25/11/2013	146	15,410	02324	00331	00105	8200	00007
012803500510517532	22/10/2001	0510517532	25/11/1999	ESP	6.000.000,00	100,00	4.684.867,00	5,710	M	MIIA	0,500	12	FRCC	25/11/2019	218	15,210	01242	00940	00111	23143	00005
[illegible]	22/10/2001	0510517616	25/11/1999	ESP	4.000.000,00	100,00	3.210.074,00	5,760	M	MIIA	0,550	12	FRCC	25/11/2007	74	15,260	01241	00939	00105	16077	00010
012805340510608632	22/10/2001	0510608632	25/11/1999	ESP	30.000.000,00	100,00	29.347.918,00	5,960	M	MIIA	0,750	12	FRCC	25/11/2034	398	15,460	02822	00207	00038	10247	00002
012805360510603314	22/10/2001	0510603314	25/11/1999	ESP	10.000.000,00	100,00	9.432.333,00	5,960	M	MIIA	0,750	12	FRCC	25/11/2019	218	15,460	01657	00338	00047	16378	00000
012805930510603392	22/10/2001	0510603392	25/11/1999	ESP	5.000.000,00	100,00	2.270.920,00	6,210	M	MIIA	1,000	12	FRCC	25/11/2003	26	15,710	04406	00973	00167	37175	00000
012806500519008447	22/10/2001	0519008447	25/11/1999	ESP	12.000.000,00	100,00	11.519.732,00	6,070	M	EU1A	0,850	12	FRCC	25/11/2024	278	15,570	01756	00208	00042	16888	00000
012803190510602432	22/10/2001	0510602432	25/11/1999	ESP	8.000.000,00	100,00	7.532.576,00	6,010	M	MIIA	0,800	12	FRCC	25/11/2019	218	15,510	00000	00355	00157	9431	00006
012805120510603661	22/10/2001	0510603661	25/11/1999	ESP	12.408.000,00	100,00	11.912.362,00	6,010	M	MIIA	0,800	12	FRCC	25/11/2024	278	15,510	01675	00346	00011	9406	00001
012808150510660727	22/10/2001	0510660727	25/11/1999	ESP	8.000.000,00	100,00	7.318.187,00	6,210	M	MIIA	1,000	12	FRCC	25/11/2014	158	15,710	02079	00283	00016	19586	00001
012808030510672566	22/10/2001	0510672566	25/11/1999	ESP	20.000.000,00	100,00	19.160.197,00	5,960	M	MIIA	0,750	12	FRCC	25/11/2024	278	15,460	01687	00165	00129	15733	00004
012806700510013803	22/10/2001	0510013803	25/11/1999	ESP	6.000.000,00	100,00	5.478.993,00	5,960	M	MIIA	0,750	12	FRCC	25/11/2014	158	15,460	01063	00355	00021	28125	00003
012808000510666473	22/10/2001	0510666473	25/11/1999	ESP	18.000.000,00	100,00	16.994.391,00	6,110	M	MIIA	0,900	12	FRCC	25/11/2019	218	15,610	01127	00119	00125	11135	00001
012807920510606356	22/10/2001	0510606356	25/11/1999	ESP	20.000.000,00	100,00	19.222.295,00	6,210	M	MIIA	1,000	12	FRCC	25/11/2024	278	15,710	00995	00746	00189	50030	00000
012860010519784582	22/10/2001	0519784582	25/11/1999	ESP	14.000.000,00	100,00	10.057.938,00	5,960	M	MIIA	0,750	12	FRCC	25/02/2014	149	15,460	00000	00000	00049	76437	00000
012807350519011346	22/10/2001	0519011346	25/11/1999	ESP	13.500.000,00	100,00	12.412.789,00	5,910	M	MIIA	0,700	12	FRCC	25/11/2029	338	15,410	01421	00201	00162	13775	00006
012807330519008033	22/10/2001	0519008033	25/11/1999	ESP	7.500.000,00	100,00	5.605.288,00	6,210	M	MIIA	1,000	12	FRCC	25/11/2019	218	15,710	00000	00000	00000	45872	00000
012807330519008047	22/10/2001	0519008047	25/11/1999	ESP	6.600.000,00	100,00	6.353.876,00	6,210	M	MIIA	1,000	12	FRCC	25/11/2024	278	15,710	00000	00000	00000	18199	00000
012800100510623081	22/10/2001	0510623081	25/11/1999	ESP	25.000.000,00	100,00	22.097.231,00	5,970	M	EU1A	0,750	12	FRCC	25/11/2024	278	15,470	00679	00313	00187	9690	00006
012800260510606584	22/10/2001	0510606584	25/11/1999	ESP	12.500.000,00	100,00	10.360.036,00	5,960	M	MIIA	0,750	12	FRCC	25/11/2019	218	15,460	00344	00151	00105	8.406	00006
012800810519004483	22/10/2001	0519004483	25/11/1999	ESP	8.650.000,00	100,00	8.303.152,00	5,960	M	MIIA	0,750	12	FRCC	25/11/2024	278	15,460	01563	00577	00153	34901	00000
012801200519003934	22/10/2001	0519003934	25/11/1999	ESP	7.000.000,00	100,00	4.489.459,00	6,020	M	EU1A	0,800	12	FRCC	25/11/2014	158	15,520	01348	00909	00115	32337	00006
012802440510607292	22/10/2001	0510607292	25/11/1999	ESP	9.000.000,00	100,00	8.496.913,00	5,960	M	MIIA	0,750	12	FRCC	25/11/2019	218	15,460	01613	00041	00058	1103	00005
012802440510607264	22/10/2001	0510607264	26/11/1999	ESP	11.500.000,00	100,00	10.847.179,00	5,960	M	MIIA	0,750	12	FRCC	26/11/2019	218	15,460	01790	00225	00115	19914	00003
012801610510603835	22/10/2001	0510603835	26/11/1999	ESP	11.000.000,00	100,00	2.220.014,00	5,870	M	MIIA	0,750	12	FRCC	26/11/2019	218	15,370	02017	00750	00019	61792	00000
012801530519007355	22/10/2001	0519007355	26/11/1999	ESP	10.800.000,00	100,00	10.514.008,00	6,220	M	EU1A	1,000	12	FRCC	26/11/2029	338	15,720	01940	00196	00050	7915	00011
012800200510602077	22/10/2001	0510602077	26/11/1999	ESP	12.000.000,00	100,00	11.682.010,00	6,210	M	MIIA	1,000	12	FRCC	26/11/2029	338	15,710	01577	00178	00106	10307	00007
012800330510605023	22/10/2001	0510605023	26/11/1999	ESP	10.000.000,00	100,00	9.140.799,00	5,960	M	MIIA	0,750	12	FRCC	26/11/2014	158	15,460	00012	00012	00118	758	00004
012800720510603914	22/10/2001	0510603914	26/11/1999	ESP	12.000.000,00	100,00	11.320.472,00	5,960	M	MIIA	0,750	12	FRCC	26/11/2019	218	15,460	02022	00925	00145	47194	00000
012800750510603413	22/10/2001	0510603413	26/11/1999	ESP	12.000.000,00	100,00	10.477.300,00	6,010	M	MIIA	0,800	12	FRCC	26/11/2014	158	15,510	01125	05791	00098	25791	00000
012801700510603501	22/10/2001	0510603501	26/11/1999	ESP	8.600.000,00	100,00	8.254.675,00	6,010	M	MIIA	0,800	12	FRCC	26/11/2024	278	15,510	01152	00527	00211	45742	00007
012802100510603737	22/10/2001	0510603737	26/11/1999	ESP	10.000.000,00	100,00	9.481.248,00	5,960	M	MIIA	0,750	12	FRCC	26/11/2024	278	15,460	01772	00478	00112	7128	00000
012802000510610846	22/10/2001	0510610846	26/11/1999	ESP	8.970.000,00	100,00	7.220.238,00	5,970	M	EU1A	0,750	12	FRCC	26/11/2007	74	15,470	02064	00358	00077	30040	00001
012800710510604774	22/10/2001	0510604774	26/11/1999	ESP	24.000.000,00	100,00	21.456.533,00	5,810	M	MIIA	0,600	12	FRCC	26/11/2024	278	15,310	00816	00809	00157	28455	00006
012800250510605267	22/10/2001	0510605267	26/11/1999	ESP	14.500.000,00	100,00	12.794.188,00	5,960	M	MIIA	0,750	12	FRCC	26/11/2011	122	15,460	01857	00713	00130	9868	00007
012800130510607523	22/10/2001	0510607523	26/11/1999	ESP	17.000.000,00	100,00	16.026.974,00	5,200	M	MIIA	0,750	12	FRCC	26/11/2019	218	14,700	01031	00781	00130	1/30490	00006
012800580510607701	22/10/2001	0510607701	26/11/1999	ESP	12.000.000,00	100,00	9.757.604,00	5,860	M	MIIA	0,650	12	FRCC	26/12/2015	171	15,360	00883	00305	00062	14512	00002
012800660510603096	22/10/2001	0510603096	26/11/1999	ESP	14.000.000,00	100,00	12.806.613,00	5,970	M	EU1A	0,750	12	FRCC	26/11/2014	158	15,470	01644	00658	00116	21297	00006
012800630519003023	22/10/2001	0519003023	26/11/1999	ESP	25.000.000,00	100,00	24.005.860,00	5,960	M	MIIA	0,750	12	FRCC	26/11/2024	278	15,460	01570	00025	00094	1135	00004
012800130510607537	22/10/2001	0510607537	26/11/1999	ESP	32.000.000,00	100,00	29.248.519,00	5,200	M	MIIA	0,750	12	FRCC	26/11/2024	278	14,700	00406	00000	00020	22379	00001
012807500510611711	22/10/2001	0510611711	26/11/1999	ESP	11.500.000,00	100,00	10.819.735,00	5,940	M	MIIA	0,730	12	FRCC	26/11/2019	218	15,440	01921	01256	00157	79158	00001
012860430519784694	22/10/2001	0519784694	26/11/1999	ESP	14.000.000,00	100,00	13.577.694,00	5,960	M	MIIA	0,750	12	FRCC	26/11/2029	338	15,460	01784	01313	00099	21716N	00000
012860070519784504	22/10/2001	0519784504	26/11/1999	ESP	8.000.000,00	100,00	7.297.903,00	5,960	M	MIIA	0,750	12	FRCC	26/11/2014	158	15,460	00914	00147	00065	19588	00000
012807340510607243	22/10/2001	0510607243	26/11/1999	ESP	4.700.000,00	100,00	4.440.216,00	6,210	M	MIIA	1,000	12	FRCC	26/11/2019	218	15,710	01825	01176	00164	7935	00007
012806510519007636	22/10/2001	0519007636	26/11/1999	ESP	7.000.000,00	100,00	6.383.907,00	5,870	M	EU1A	0,650	12	FRCC	26/11/2014	158	15,370	02274	00072	00013	5827	00000
012806510519007664	22/10/2001	0519007664	26/11/1999	ESP	8.000.000,00	100,00	7.295.892,00	5,870	M	EU1A	0,650	12	FRCC	26/11/2014	158	15,370	03288	00463	00061	31859	00000
012807340510606984	22/10/2001	0510606984	26/11/1999	ESP	12.300.000,00	100,00	11.590.880,00	5,960	M	MIIA	0,750	12	FRCC	26/11/2019	218	15,460	01761	01112	00167	50609	00005
012806610510600023	22/10/2001	0510600023	26/11/1999	ESP	9.000.000,00	100,00	8.483.348,00	5,230	M	EU1A	0,750	12	FRCC	26/11/2019	218	14,730	01187	00438	00057	45766-45716	00001
012838590510600834	22/10/2001	0510600834	26/11/1999	ESP	3.000.000,00	100,00	2.737.309,00	5,230	M	EU1A	0,750	12	FRCC	26/11/2014	158	14,730	00911	00630	00179	48800	00002
012808760519008547	22/10/2001	0519008547	26/11/1999	ESP	31.500.000,00	100,00	30.253.421,00	5,970	M	EU1A	0,750	12	FRCC	07/12/2024	278	15,470	01720	00320	00100	39176	00004
012831560510600075	22/10/2001	0510600075	26/11/1999	ESP	5.000.000,00	100,00	4.577.283,00	6,460	M	MIIA	1,250	12	FRCC	26/11/2014	158	15,960	00293	00205	00225	22.990	00000
012805240510607852	22/10/2001	0510607852	26/11/1999	ESP	14.000.000,00	100,00	13.443.282,00	5,960	M	MIIA	0,750	12	FRCC	26/11/2024	278	15,460	01761	00098	00081	5946	00000
012803190510602376	22/10/2001	0510602376	26/11/1999	ESP	23.000.000,00	100,00	15.844.356,00	5,910	M	MIIA	0,700	12	FRCC	26/07/2012	130	15,410	00000	00071	00114	4590	00003
012803100510603305	22/10/2001	0510603305	26/11/1999	ESP	20.000.000,00	100,00	18.823.856,00	5,860	M	MIIA	0,650	12	FRCC	26/11/2019	218	15,360	00000	00232	00176	16648	00002
012803090510601211	22/10/2001	0510601211	26/11/1999	ESP	13.000.000,00	100,00	11.212.243,00	5,810	M	MIIA	0,600	12	FRCC	26/02/2026	293	15,310	00988	00746	00008	24764	00005
012806310510603906	22/10/2001	0510603906	26/11/1999	ESP	13.000.000,00	100,00	11.859.471,00	5,970	M	EU1A	0,750	12	FRCC	26/11/2014	158	15,470	00730	00730	00093	51108	00000
012806330519001024	22/10/2001	0519001024	26/11/1999	ESP	6.500.000,00	100,00	5.574.104,00	7,220	M	EU1A	2,000	12	FRCC	26/11/2009	98	16,720	01423	00336	00183	19006	00008
012806370519006684	22/10/2001	0519006684	26/11/1999	ESP	4.000.000,00	100,00	3.664.637,00	6,720	M	EU1A	1,500	12	FRCC	26/11/2014	158	16,220	02599	01460	00098	102364	00006
012806320519000981	22/10/2001	0519000981	26/11/1999	ESP	7.000.000,00	100,00	5.991.531,00	6,970	M	EU1A	1,750	12	FRCC	26/11/2009	98	16,470	01840	01390	00041	111001	00001
012806500519008335	22/10/2001	0519008335	26/11/1999	ESP	6.000.000,00	100,00	5.285.618,00	6,120	M	EU1A	0,900	12	FRCC	26/11/2011	122	15,620	00000	00167	00204	19658	00000
012805700510607933	22/10/2001	0510607933	26/11/1999	ESP	13.640.000,00	100,00	10.277.638,00	5,910	M	MIIA	0,700	12	FRCC	26/11/2029	338	15,410	01437	00035	00070	1780	00003
012805820510603381	22/10/2001	0510603381	26/11/1999	ESP	16.000.000,00	100,00	15.396.311,00	6,010	M	MIIA	0,800	12	FRCC	26/11/2024	278	15,510	04957	00800	00132	37124	00000
012806450519009331	22/10/2001	0519009331	26/11/1999	ESP	16.000.000,00	100,00	15.436.521,00	7,220	M	EU1A	2,000	12	FRCC	26/11/2024	278	16,720	00685	00057	00060	7566	00000
012803820510008293	22/10/2001	0510008293	26/11/1999	ESP	5.300.000,00	100,00	4.999.798,00	6,010	M	MIIA	0,800	12	FRCC	26/11/2019	218	15,510	02311	01041	00037	13682	00059
012803900510604897	22/10/2001	0510604897	26/11/1999	ESP	12.480.000,00	100,00	12.002.264,00	5,960	M	MIIA	0,750	12	FRCC	26/11/2024	278	15,460	01317	00617	00094	55924	00003
012803900510604946	22/10/2001	0510604946	26/11/1999	ESP	8.000.000,00	100,00	6.489.777,00	5,960	M	MIIA	0,750	12	FRCC	26/10/2012	133	15,460	01316	00616	00136	55802	00003
012805040510605284	22/10/2001	0510605284	26/11/1999	ESP	24.000.000,00	100,00	20.106.088,00	5,920	M	EU1A	0,700	12	FRCC	26/11/2024	278	15,420	02042	01082	00078	41866	00003
012806400510608052	22/10/2001	0510608052	26/11/1999	ESP	18.000.000,00	100,00	13.752.858,00	5,970	M	EU1A	0,750	12	FRCC	01/01/2013	135	15,470	01504	00443	00183	18019	00000
012803540510604301	22/10/2001	0510604301	26/11/1999	ESP	20.000.000,00	100,00	19.190.195,00	5,860	M	MIIA	0,650	12	FRCC	26/11/2024	278	15,360	00720	00374	00098	17404	00005
012803550510602545	22/10/2001	0510602545	26/11/1999	ESP	7.000.000,00	100,00	6.597.420,00	5,610	M	MIIA	0,400	12	FRCC	26/11/2019	218	15,110	00688	00358	00033	9648-N	00006
012805000510634533	22/10/2001	0510634533	26/11/1999	ESP	18.000.000,00	100,00	17.457.488,00	5,890	M	MIIA	0,680	12	FRCC	26/11/2029	338	15,390	00610	00042	00099	2289	00004
012805000510635471	22/10/2001	0510635471	26/11/1999	ESP	15.000.000,00	100,00	14.657.112,00	5,910	M	MIIA	0,700	12	FRCC	26/11/2034	398	15,410	02580	00873	00097	50225	00003
012805000510636052	22/10/2001	0510636052	29/11/1999	ESP	18.000.000,00	100,00	17.478.092,00	5,910	M	MIIA	0,700	12	FRCC	29/11/2029	338	15,410	02078	00295	00152	15520	00005
012805000510635037	22/10/2001	0510635037	29/11/1999	ESP	27.000.000,00	100,00	10.003.149,00	5,960	M	MIIA	0,750	12	FRCC	29/11/2029	338	15,460	03485	00243	00104	3216	00006
012805000510635051	22/10/2001	0510635051	29/11/1999	ESP	15.500.000,00	100,00	14.859.206,00	5,860	M	MIIA	0,650	12	FRCC	29/11/2024	278	15,360	03226	00307	00011	7975	00009
012803560510005901	22/10/2001	0510005901	29/11/1999	ESP	7.000.000,00	100,00	6.585.668,00	5,710	M	MIIA	0,500	12	FRCC	29/11/2019	218	15,210	00916	00586	00104	24581	00003
012804060510645695	22/10/2001	0510645695	29/11/1999	ESP	11.000.000,00	100,00	10.383.709,00	5,910	M	MIIA	0,700	12	FRCC	29/11/2019	218	15,410	01863	00001	00144	73	00007
012806390519013476	22/10/2001	0519013476	29/11/1999	ESP	7.500.000,00	100,00	7.079.117,00	6,220	M	EU1A	1,000	12	FRCC	29/11/2019	218	15,720	01285	00189	00080	12983	00000
012805040510605291	22/10/2001	0510605291	29/11/1999	ESP	7.000.000,00	100,00	6.395.710,00	6,210	M	MIIA	1,000	12	FRCC	29/11/2014	158	15,710	01018	00315	00009	21376	00004
012805050519004123	22/10/2001	0519004123	29/11/1999	ESP	6.000.000,00	100,00	5.471.472,00	5,910	M	MIIA	0,700	12	FRCC	29/11/2014	158	15,410	02490	00230	00115	12668	00004
012806000510033277	22/10/2001	0510033277	29/11/1999	ESP	10.000.000,00	100,00	9.720.559,00	6,220	M	EU1A	1,000	12	FRCC	29/11/2029	338	15,720	02215	00653	00105	53570	00005
012804020510645621	22/10/2001	0510645621	29/11/1999	ESP	11.500.000,00	100,00	10.348.723,00	5,960	M	MIIA	0,750	12	FRCC	29/11/2029	338	15,460	02585	00723	00093	27377	00000
012806450519009345	22/10/2001	0519009345	29/11/1999	ESP	8.000.000,00	100,00	7.336.495,00	6.720	M	EU1A	1.500	12	FRCC	29/11/2014	158	16.220	01077	00224	00174	19036	00000

148

NOTARIA DE D. ROBERTO PAREJO GAMIR · MADRID

CARTERA DE PARTICIPACIONES HIPOTECARIAS

NUM.PARTICIP.	FEC.EMI.	NUM.PREST.	F.APERT.	DIV.	CAPITAL INIC.	%PART.	CAPITAL PEND.	%NOMIN.	(1)	(2)	DIFERE.	(3)	(4)	F.VENCI.	(5)	%DEMORA	TOMO	LIBRO	FOLIO	FINCA	INSC.
01280396051 0004681	22/10/2001	0510004681	29/11/1999	ESP	6.000.000,00	100,00	5.120.975,00	5,960	M	MI1A	0,750	12	FRCC	29/08/2017	191	15,460	01219	00090	00146	7783	00005
01280535051 0000067	22/10/2001	0510000067	29/11/1999	ESP	20.000.000,00	100,00	19.184.550,00	5,810	M	MI1A	0,600	12	FRCC	29/11/2024	278	15,310	01667	00167	00046	14109	00001
01280309051 0601232	22/10/2001	0510601232	29/11/1999	ESP	10.000.000,00	100,00	9.705.951,00	5,860	M	MI1A	0,650	12	FRCC	29/11/2029	338	15,360	00929	00034	00165	2039	00007
01280319051 0602397	22/10/2001	0510602397	29/11/1999	ESP	11.300.000,00	100,00	9.180.302,00	5,790	M	EU1A	0,600	12	FRCC	29/11/2019	218	15,290	00000	00053	00034	3182	00006
01280512051 0603675	22/10/2001	0510603675	29/11/1999	ESP	35.000.000,00	100,00	18.174.765,00	5,960	M	MI1A	0,750	12	FRCC	29/11/2014	158	15,460	02754	00226	00130	822	00000
01280526051 0606405	22/10/2001	0510606405	29/11/1999	ESP	30.000.000,00	100,00	22.850.699,00	5,910	M	MI1A	0,700	12	FRCC	29/11/2024	278	15,410	02364	00132	00020	6343	00000
01280520051 9605907	22/10/2001	0519605907	29/11/1999	ESP	11.000.000,00	100,00	10.065.115,00	5,970	M	EU1A	0,750	12	FRCC	29/11/2014	158	15,470	02942	00136	00155	9543	00000
01280750051 0611753	22/10/2001	0510611753	29/11/1999	ESP	5.000.000,00	100,00	4.255.853,00	5,960	M	MI1A	0,750	12	FRCC	29/11/2009	98	15,460	01511	01528	00124	3690	00009
01280735051 9011381	22/10/2001	0519011381	29/11/1999	ESP	3.100.000,00	100,00	2.986.763,00	6,210	M	MI1A	1,000	12	FRCC	29/11/2024	278	15,710	01546	00000	00205	33746	00005
01280781051 0609397	22/10/2001	0510609397	29/11/1999	ESP	7.500.000,00	100,00	6.848.741,00	5,960	M	MI1A	0,750	12	FRCC	29/11/2014	158	15,460	02150	00073	00171	1287	00007
01280300051 0706846	22/10/2001	0510706846	29/11/1999	ESP	20.000.000,00	100,00	18.250.963,00	5,740	M	MI1A	0,530	12	FRCC	29/11/2014	158	15,240	00000	00050	00071	2024	00006
01280092051 0603192	22/10/2001	0510603192	29/11/1999	ESP	11.000.000,00	100,00	8.818.110,00	5,910	M	MI1A	0,700	12	FRCC	29/05/2009	92	15,410	01224	00306	00142	23902	00002
01280290051 0645446	22/10/2001	0510645446	29/11/1999	ESP	15.000.000,00	100,00	14.409.373,00	5,870	M	EU1A	0,650	12	FRCC	29/11/2014	158	15,370	01759	00435	00174	5421	00000
01280153051 9007425	22/10/2001	0519007425	29/11/1999	ESP	8.000.000,00	100,00	7.553.005,00	5,970	M	EU1A	0,750	12	FRCC	29/11/2019	218	15,470	02238	00358	00143	10107	00007
01280100051 0613091	22/10/2001	0510613091	29/11/1999	ESP	13.000.000,00	100,00	5.795.135,00	5,920	M	EU1A	0,700	12	FRCC	29/11/2014	158	15,420	01894	01894	00084	14367	00006
01280150051 0609403	22/10/2001	0510609403	30/11/1999	ESP	25.000.000,00	100,00	22.032.634,00	5,920	M	EU1A	0,700	12	FRCC	30/11/2011	122	15,420	03047	02172	00080	11961	00003
01280231051 0603842	22/10/2001	0510603842	30/11/1999	ESP	10.000.000,00	100,00	9.414.460,00	5,960	M	MI1A	0,750	12	FRCC	30/11/2019	218	15,460	03914	00619	00057	16573	00006
01280261051 0601863	22/10/2001	0510601863	30/11/1999	ESP	10.000.000,00	100,00	9.617.111,00	5,970	M	EU1A	0,750	12	FRCC	30/11/2024	278	15,470	03245	00028	00205	978	00009
01280090051 0606564	22/10/2001	0510606564	30/11/1999	ESP	4.500.000,00	100,00	4.050.706,00	5,970	M	EU1A	0,750	12	FRCC	30/11/2019	218	15,470	00856	00078	00076	5799	00000
01280054051 0603945	22/10/2001	0510603945	30/11/1999	ESP	22.000.000,00	100,00	20.075.011,00	5,710	M	MI1A	0,500	12	FRCC	30/11/2014	158	15,210	02309	00375	00197	19870	00000
01280180051 0609055	22/10/2001	0510609055	30/11/1999	ESP	8.000.000,00	100,00	5.712.777,00	5,960	M	MI1A	0,750	12	FRCC	30/05/2011	116	15,460	01141	00000	00194	73076	00003
01280058051 0607715	22/10/2001	0510607715	30/11/1999	ESP	18.000.000,00	100,00	17.286.096,00	5,860	M	MI1A	0,650	12	FRCC	30/11/2024	278	15,360	00768	00252	00087	12818	00005
01280180051 0609104	22/10/2001	0510609104	30/11/1999	ESP	8.500.000,00	100,00	8.028.059,00	6,110	M	MI1A	0,900	12	FRCC	30/11/2019	218	15,610	01025	00070	00184	5851	00004
01280064051 0604802	22/10/2001	0510604802	30/11/1999	ESP	18.000.000,00	100,00	17.488.079,00	5,960	M	MI1A	0,750	12	FRCC	30/11/2029	338	15,460	01211	01149	00160	43707	00008
01280030051 9007197	22/10/2001	0519007197	30/11/1999	ESP	16.000.000,00	100,00	14.606.192,00	5,960	M	MI1A	0,750	12	FRCC	30/11/2019	218	15,460	00000	00895	00013	46762	00002
01280081051 9004462	22/10/2001	0519004462	30/11/1999	ESP	9.000.000,00	100,00	8.133.049,00	5,960	M	MI1A	0,750	12	FRCC	30/11/2013	146	15,460	01067	00331	00105	30380	00003
01280760051 0608277	22/10/2001	0510608277	30/11/1999	ESP	6.500.000,00	100,00	5.440.570,00	6,160	M	MI1A	0,950	12	FRCC	30/04/2013	139	15,660	01937	00241	00168	19219	00003
01280796051 0605555	22/10/2001	0510605555	30/11/1999	ESP	28.000.000,00	100,00	23.203.527,00	5,960	M	MI1A	0,750	12	FRCC	30/11/2014	158	15,460	01445	00667	00143	15615	00011
01280784051 0603513	22/10/2001	0510603513	30/11/1999	ESP	9.800.000,00	100,00	8.647.104,00	5,960	M	MI1A	0,750	12	FRCC	30/11/2011	122	15,460	01559	00079	00010	5938	00000
01280740051 0610994	22/10/2001	0510610994	30/11/1999	ESP	15.000.000,00	100,00	13.977.264,00	6,070	M	EU1A	0,850	12	FRCC	30/11/2029	338	15,570	01131	00395	00150	25202	00004
01286064051 9784477	22/10/2001	0519784477	30/11/1999	ESP	10.000.000,00	100,00	7.812.070,00	5,960	M	MI1A	0,750	12	FRCC	30/01/2017	184	15,460	01470	00000	00139	104518	00000
01283152051 0600022	22/10/2001	0510600022	30/11/1999	ESP	8.000.000,00	100,00	7.331.149,00	6,210	M	MI1A	1,000	12	FRCC	30/11/2014	158	15,710	00979	00819	00108	5.472-N	00000
01286001051 9784554	22/10/2001	0519784554	30/11/1999	ESP	7.500.000,00	100,00	6.318.100,00	5,960	M	MI1A	0,750	12	FRCC	30/09/2013	144	15,460	01092	00037	00173	5540	00000
01286064051 9784491	22/10/2001	0519784491	30/11/1999	ESP	10.500.000,00	100,00	8.844.064,00	5,960	M	MI1A	0,750	12	FRCC	30/10/2016	181	15,460	01470	01470	00131	104514	00000
01280651051 9007727	22/10/2001	0519007727	30/11/1999	ESP	15.000.000,00	100,00	13.158.870,00	5,970	M	EU1A	0,750	12	FRCC	30/11/2019	218	15,470	01753	00195	00025	16689	00000
01280820051 9004046	22/10/2001	0519004046	30/11/1999	ESP	9.300.000,00	100,00	8.799.578,00	6,460	M	MI1A	1,250	12	FRCC	30/11/2019	218	15,960	00800	00169	00149	18277	00003
01280661051 9006253	22/10/2001	0519006253	30/11/1999	ESP	5.500.000,00	100,00	5.286.246,00	6,220	M	EU1A	1,000	12	FRCC	30/11/2024	278	15,720	00540	00132	00095	13113	00000
01283893051 0600336	22/10/2001	0510600336	30/11/1999	ESP	5.000.000,00	100,00	4.711.748,00	5,960	M	MI1A	0,750	12	FRCC	30/11/2019	218	15,460	02131	00348	00171	17109	00000
01283654051 0000015	22/10/2001	0510000015	30/11/1999	ESP	17.000.000,00	100,00	15.509.658,00	5,200	M	MI1A	0,750	12	FRCC	30/11/2014	158	14,700	00000	00000	00000	5780	00000
01280661051 9006316	22/10/2001	0519006316	30/11/1999	ESP	12.500.000,00	100,00	9.390.466,00	5,970	M	EU1A	0,750	12	FRCC	30/11/2024	278	15,470	01045	00349	00043	39064	00000
01280513051 0603662	22/10/2001	0510603662	30/11/1999	ESP	6.000.000,00	100,00	5.467.798,00	5,960	M	MI1A	0,750	12	FRCC	30/11/2014	158	15,460	03174	00329	00052	5578	00006
01280513051 0604061	22/10/2001	0510604061	30/11/1999	ESP	11.000.000,00	100,00	9.555.749,00	5,960	M	MI1A	0,750	12	FRCC	30/11/2014	158	15,460	02102	01759	00165	111620	00004
01280319051 0602425	22/10/2001	0510602425	30/11/1999	ESP	19.000.000,00	100,00	18.410.635,00	5,860	M	MI1A	0,650	12	FRCC	30/11/2029	338	15,360	00000	00692	00004	42575	00003
01280310051 0603284	22/10/2001	0510603284	30/11/1999	ESP	22.000.000,00	100,00	20.803.759,00	5,810	M	MI1A	0,600	12	FRCC	30/09/2028	324	15,310	00000	00040	00002	2262	00005
01280301051 0604045	22/10/2001	0510604045	30/11/1999	ESP	10.000.000,00	100,00	7.338.633,00	5,860	M	MI1A	0,650	12	FRCC	30/03/2014	150	15,360	01703	00316	00206	17316	00003
01280535051 0000221	22/10/2001	0510000221	30/11/1999	ESP	11.500.000,00	100,00	11.164.102,00	5,960	M	MI1A	0,750	12	FRCC	30/11/2029	338	15,460	00996	00069	00248	4375	00004
01280535051 0000144	22/10/2001	0510000144	30/11/1999	ESP	5.500.000,00	100,00	5.339.357,00	5,960	M	MI1A	0,750	12	FRCC	30/11/2029	338	15,460	00696	00335	00105	8822	00007
01280538051 0609385	22/10/2001	0510609385	30/11/1999	ESP	12.000.000,00	100,00	11.517.079,00	5,970	M	EU1A	0,750	12	FRCC	30/11/2024	278	15,470	02053	01087	00181	3774-N	00010
01280570051 0607954	22/10/2001	0510607954	30/11/1999	ESP	9.000.000,00	100,00	8.229.235,00	5,960	M	MI1A	0,750	12	FRCC	28/02/2026	293	15,460	03510	00004	00189	36701/B	00000
01280608051 0004592	22/10/2001	0510004592	30/11/1999	ESP	6.500.000,00	100,00	6.248.916,00	5,960	M	MI1A	0,750	12	FRCC	30/11/2024	278	15,460	02451	00201	00029	16827	00003
01280640051 0608087	22/10/2001	0510608087	30/11/1999	ESP	5.000.000,00	100,00	4.564.793,00	6,220	M	EU1A	1,000	12	FRCC	30/11/2014	158	15,720	01408	00137	00163	9832	00004
01280430051 0645194	22/10/2001	0510645194	30/11/1999	ESP	16.000.000,00	100,00	14.608.418,00	5,910	M	MI1A	0,700	12	FRCC	30/11/2014	158	15,410	00669	00669	00109	43863	00002
01280500051 0634295	22/10/2001	0510634295	30/11/1999	ESP	28.000.000,00	100,00	9.933.773,00	5,910	M	MI1A	0,700	12	FRCC	30/11/2024	278	15,410	01050	00071	00103	3670	00000
01280500051 0634267	22/10/2001	0510634267	30/11/1999	ESP	15.000.000,00	100,00	12.904.763,00	5,910	M	MI1A	0,700	12	FRCC	30/11/2034	398	15,410	01050	00071	00083	3665	00003
01280500051 0634316	22/10/2001	0510634316	30/11/1999	ESP	23.600.000,00	100,00	22.618.821,00	5,910	M	MI1A	0,700	12	FRCC	30/11/2024	278	15,410	01050	00071	00111	3672	00003
01280500051 0634281	22/10/2001	0510634281	01/12/1999	ESP	16.000.000,00	100,00	15.332.995,00	5,860	M	MI1A	0,700	12	FRCC	01/12/2024	278	15,360	01050	00071	00095	3668	00000
01280500051 0634302	22/10/2001	0510634302	01/12/1999	ESP	12.000.000,00	100,00	10.518.546,00	5,860	M	MI1A	0,700	12	FRCC	01/12/2024	278	15,360	01050	00071	00107	3671	00005
01280403051 0645755	22/10/2001	0510645755	01/12/1999	ESP	9.000.000,00	100,00	7.966.559,00	5,860	M	MI1A	0,700	12	FRCC	01/02/2018	196	15,360	01693	00694	00129	38948	00004
01280500051 0635933	22/10/2001	0510635933	01/12/1999	ESP	22.000.000,00	100,00	18.099.665,00	5,860	M	MI1A	0,700	12	FRCC	01/12/2011	122	15,360	01050	00071	00099	3669	00003
01280405051 0645736	22/10/2001	0510645736	01/12/1999	ESP	14.000.000,00	100,00	12.888.919,00	5,910	M	MI1A	0,750	12	FRCC	01/12/2015	170	15,410	04187	00071	00193	3908	00003
01280509051 9003847	22/10/2001	0519003847	01/12/1999	ESP	15.000.000,00	100,00	13.674.481,00	5,810	M	MI1A	0,650	12	FRCC	01/12/2014	158	15,310	02013	00225	00021	27410	00002
01280391051 0003325	22/10/2001	0510003325	01/12/1999	ESP	2.800.000,00	100,00	2.555.055,00	6,060	M	MI1A	0,900	12	FRCC	01/12/2014	158	15,560	00890	00121	00114	2286	00004
01280638051 0602352	22/10/2001	0510602352	01/12/1999	ESP	8.200.000,00	100,00	7.900.134,00	6,190	M	EU1A	1,000	12	FRCC	01/12/2024	278	15,690	01118	00141	00026	10298	00000
01280302051 0604081	22/10/2001	0510604081	01/12/1999	ESP	25.100.000,00	100,00	22.605.315,00	5,760	M	MI1A	0,600	12	FRCC	01/12/2024	278	15,260	01542	00478	00145	4843	00013
01280530051 0602307	22/10/2001	0510602307	01/12/1999	ESP	29.000.000,00	100,00	28.139.906,00	5,560	M	MI1A	0,400	12	FRCC	01/12/2029	338	15,060	02327	00097	00111	5050	00000
01283781051 0700016	22/10/2001	0510700016	01/12/1999	ESP	27.000.000,00	100,00	26.439.617,00	5,100	M	MI1A	0,600	12	FRCC	01/12/2034	398	14,600	00941	00038	00018	2449	00005
01280803051 0672594	22/10/2001	0510672594	01/12/1999	ESP	20.000.000,00	100,00	18.254.526,00	5,660	M	MI1A	0,500	12	FRCC	01/12/2014	158	15,160	02432	00512	00005	50825	00001
01283177051 3001061	22/10/2001	0513001061	01/12/1999	ESP	22.000.000,00	100,00	20.110.380,00	5,250	M	MI1A	0,750	12	FRCC	01/12/2014	158	14,750	00795	00000	00095	16407	00000
01283485051 9784782	22/10/2001	0519784782	01/12/1999	ESP	8.000.000,00	100,00	7.682.776,00	6,010	M	MI1A	0,850	12	FRCC	01/12/2024	278	15,510	02015	00353	00169	14781	00000
01283324051 9000012	22/10/2001	0519000012	01/12/1999	ESP	12.500.000,00	100,00	12.015.214,00	5,200	M	MI1A	0,700	12	FRCC	01/12/2024	278	14,700	01451	00696	00191	21211N	00004
01280690051 0007523	22/10/2001	0510007523	01/12/1999	ESP	3.000.000,00	100,00	2.883.013,00	5,940	M	EU1A	0,750	12	FRCC	01/12/2024	278	15,440	01456	00255	00018	16119	00006
01283487051 9784413	22/10/2001	0519784413	01/12/1999	ESP	7.000.000,00	100,00	6.716.569,00	5,860	M	MI1A	0,700	12	FRCC	01/12/2024	278	15,360	01758	00445	00073	38161	00000
01280073051 0603243	22/10/2001	0510603243	01/12/1999	ESP	19.000.000,00	100,00	17.919.023,00	5,910	M	MI1A	0,750	12	FRCC	01/12/2019	218	15,410	00000	00000	00000		00000
01280068051 0005011	22/10/2001	0510005011	01/12/1999	ESP	4.000.000,00	100,00	2.898.943,00	5,910	M	MI1A	0,750	12	FRCC	01/12/2005	50	15,410	00687	00368	00184	14241	00000
01280170051 0603515	22/10/2001	0510603515	01/12/1999	ESP	12.500.000,00	100,00	11.997.368,00	5,910	M	MI1A	0,750	12	FRCC	01/12/2024	278	15,410	01195	00555	00194	48128	00007
01280042051 0604801	22/10/2001	0510604801	01/12/1999	ESP	18.000.000,00	100,00	17.486.328,00	5,910	M	MI1A	0,750	12	FRCC	01/12/2029	338	15,410	01289	00553	00186	46309	00004
01280043051 0600063	22/10/2001	0510600063	01/12/1999	ESP	5.500.000,00	100,00	4.065.216,00	5,910	M	MI1A	0,750	12	FRCC	01/12/2014	158	15,410	01241	00166	00124	15788	00003
01280170051 0603522	22/10/2001	0510603522	01/12/1999	ESP	9.800.000,00	100,00	8.901.936,00	6,160	M	MI1A	1,000	12	FRCC	01/05/2022	247	15,660	01451	00696	00199	25033	00006
01280088051 0600017	22/10/2001	0510600017	01/12/1999	ESP	15.000.000,00	100,00	14.152.526,00	5,860	M	MI1A	0,700	12	FRCC	01/12/2019	218	15,360	01862	01743	00055	6983	00004
01280020051 0602112	22/10/2001	0510602112	01/12/1999	ESP	13.000.000,00	100,00	10.329.152,00	5,960	M	MI1A	0,800	12	FRCC	01/12/2019	218	15,460	00000	00755	00167	39805	00006
01280085051 0605502	22/10/2001	0510605502	01/12/1999	ESP	12.000.000,00	100,00	10.579.524,00	5,210	M	MI1A	0,900	12	FRCC	01/12/2024	278	14,710	01599	00190	00198	14547	00003
01280140051 9009855	22/10/2001	0519009855	01/12/1999	ESP	13.000.000,00	100,00	12.619.017,00	5,910	M	MI1A	0,750	12	FRCC	01/12/2029	338	15,410	02747	02002	00092	10178	00006
01280101051 0604804	22/10/2001	0510604804	01/12/1999	ESP	6.000.000,00	100,00	5.775.604,00	6,160	M	MI1A	1,000	12	FRCC	01/12/2024	278	15,660	01974	00435	00176	42066	00002
01280100051 0613161	22/10/2001	0510613161	02/12/1999	ESP	6.500.000,00	100,00	5.947.012,00	5,940	M	EU1A	0,750	12	FRCC	02/12/2014	158	15,440	01608	00244	00088	18779	00002
01280153051 9007481	22/10/2001	0519007481	02/12/1999	ESP	10.500.000,00	100,00	10.221.359,00	6,190	M	EU1A	1,000	12	FRCC	02/12/2029	338	15,690	01976	00459	00005	26959	00008
01280153051 9007495	22/10/2001	0519007495	02/12/1999	ESP	6.000.000,00	100,00	5.770.888,00	6,160	M	MI1A	1,000	12	FRCC	02/12/2024	278	15,660	01201	00166	00236	18216	00005
01280095051 0604595	22/10/2001	0510604595	02/12/1999	ESP	13.000.000,00	100,00	12.486.742,00	5,940	M	EU1A	0,750	12	FRCC	02/12/2024	278	15,440	01751	00696	00133	40534	00006
01280021051 0609225	22/10/2001	0510609225	02/12/1999	ESP	7.500.000,00	100,00	6.614.882,00	5,960	M	MI1A	0,800	12	FRCC	02/12/2011	122	15,460	01434	00273	00143	23482	00000
01280170051 0603571	22/10/2001	0510603571	02/12/1999	ESP	21.000.000,00	100,00	20.162.565,00	5,910	M	MI1A	0,750	12	FRCC	02/12/2024	278	15,410	01245	00584	00115	49491	00003
01280181051 0602924	22/10/2001	0510602924	02/12/1999	ESP	9.675.000,00	100,00	9.313.791,00	6,190	M	EU1A	1,000	12	FRCC	02/12/2024	278	15,690	01500	00651	00144	40376	00004
01280261051 0601884	22/10/2001	0510601884	02/12/1999	ESP	32.000.000,00	100,00	22.392.185,00	5,100	M	MI1A	0,600	12	FRCC	02/12/2019	218	14,600	03673	00608	00071	41034	00005
01280042051 0604822	22/10/2001	0510604822	02/12/1999	ESP	12.000.000,00	100,00	10.964.639,00	6,160	M	MI1A	1,000	12	FRCC	02/12/2014	158	15,660	00950	00214	00144	17436	00004
01280068051 0005025	22/10/2001	0510005025	02/12/1999	ESP	15.500.000,00	100,00	14.885.362,00	6,010	M	MI1A	0,850	12	FRCC	02/12/2024	278	15,510	02524	01965	00176	73899	00000
01280034051 0605185	22/10/2001	0510605185	02/12/1999	ESP	12.500.000,00	100,00	5.886.169,00	5,860	M	MI1A	0,700	12	FRCC	02/07/2009	93	15,360	01017	00161	00167	10115	00008
01280057051 0606524	22/10/2001	0510606524	02/12/1999	ESP	20.000.000,00	100,00	18.899.482,00	5,940	M	EU1A	0,750	12	FRCC	07/12/2019	218	15,440	02588	00471	00201	22229	00006
01283297051 0600062	22/10/2001	0510600062	02/12/1999	ESP	5.000.000,00	100,00	2.724.571,00	6,190	M	EU1A	1,000	12	FRCC	02/12/2012	134	15,690	00947	00000	00184	4308	00000
01280876051 9008631	22/10/2001	0519008631	02/12/1999	ESP	13.000.000,00	100,00	12.655.016,00	6,190	M	EU1A	1,000	12	FRCC	02/12/2029	338	15,690	01776	00376	00114	44031	00001
01280860051 0605017	22/10/2001	0510605017	02/12/1999	ESP	25.000.000,00	100,00	22.963.456,00	6,940	M	EU1A	1,750	12	FRCC	02/12/2014	158	16,440	01544	00715	00156	9752N	00007
01280815051 0660797	22/10/2001	0510660797	02/12/1999	ESP	13.000.000,00	100,00	12.499.407,00	6,160	M	MI1A	1,000	12	FRCC	02/12/2024	278	15,660	01910	00325	00073	23642	00001
01283146051 9784744	22/10/2001	0519784744	02/12/1999	ESP	11.500.000,00	100,00	11.187.523,00	5,400	M	MI1A	0,900	12	FRCC	02/12/2029	338	14,900	00467	00129	00113	10256	00000
01286001051 9785093	22/10/2001	0519785093	02/12/1999	ESP	26.000.000,00	100,00	22.234.601,00	5,910	M	MI1A	0,750	12	FRCC	02/12/2019	218	15,410	02461	00468	00210	7586	00000
01283893051 0600364	22/10/2001	0510600364	02/12/1999	ESP	10.000.000,00	100,00	6.514.824,00	5,910	M	MI1A	0,750	12	FRCC	02/12/2009	98	15,410	02291	00086	00087	5587	00000
01284695051 9785082	22/10/2001	0519785082	02/12/1999	ESP	7.000.000,00	100,00	6.735.789,00	5,370	M	EU1A	0,850	6	FRCC	02/12/2024	278	14,870	01158	00212	00010	19683	00000
01280734051 0607285	22/10/2001	0510607285	02/12/1999	ESP	9.500.000,00	100,00	8.961.435,00	5,990	M	EU1A	0,800	12	FRCC	02/12/2019	218	15,490	01287	01178	00199	51610	00003
01280760051 0608291	22/10/2001	0510608291	02/12/1999	ESP	11.000.000,00	100,00	10.041.260,00	5,910	M	MI1A	0,750	12	FRCC	02/12/2014	158	15,410	01776	00378	00151	66454	00004
01280800051 0665024	22/10/2001	0510665024	02/12/1999	ESP	12.500.000,00	100,00	11.027.851,00	6,060	M	MI1A	0,900	12	FRCC	02/12/2024	278	15,560	01949	00453	00193	36929	00001
01280730051 9011943	22/10/2001	0519011943	02/12/1999	ESP	11.000.000,00	100,00	10.571.057,00	6,160	M	MI1A	1,000	12	FRCC	02/12/2024	278	15,660	00000	00000	00000	7854	00000
01280512051 0603731	22/10/2001	0510603731	02/12/1999	ESP	12.000.000,00	100,00	11.535.101,00	5,910	M	MI1A	0,750	12	FRCC	02/12/2024	278	15,410	02032	00145	00077	11031	00003
01280633051 9001045	22/10/2001	0519001045	02/12/1999	ESP	9.000.000,00	100,00	8.533.503,00	6,940	M	EU1A	1,750	12	FRCC	02/12/2019	218	16,440	02480	01341	00119	97945	00000
01280524051 0607824	22/10/2001	0510607824	02/12/1999	ESP	18.000.000,00	100,00	12.578.309,00	5,810	M	MI1A	0,650	12	FRCC	02/05/2009	91	15,310	03017	00074	00110	3837	00002
01280633051 9001052	22/10/2001	0519001052	02/12/1999	ESP	10.500.000,00	100,00	9.644.660,00	6,940	M	EU1A	1,750	12	FRCC	02/12/2014	158	16,440	01863	01412	00048	113432	00002
01280633051 9001066	22/10/2001	0519001066	02/12/1999	ESP	6.200.000,00	100,00	5.689.405,00	6,940	M	EU1A	1,750	12	FRCC	02/12/2014	158	16,440	02554	01415	00027	101299	00003
01280512051 0603745	22/10/2001	0510603745	02/12/1999	ESP	13.000.000,00	100,00	11.310.427,00	5,910	M	MI1A	0,750	12	FRCC	02/12/2019	218	15,410	00265	00265	00206	25656-N	00001
01280396051 0004716	22/10/2001	0510004716	02/12/1999	ESP	14.000.000,00	100,00	12.859.579,00	5,910	M	MI1A	0,750	12	FRCC	02/08/2029	334	15,410	00615	00072	00002	6325	00005
01280538051 0609966	22/10/2001	0510609966	02/12/1999	ESP	40.000.000,00	100,00	36.883.888,00	5,690	M	EU1A	0,500	12	FRCC	02/03/2023	257	15,190	01957	01037	00106	26685	00007
01280393051 9005005	22/10/2001	0519005005	02/12/1999	ESP	10.500.000,00	100,00	10.077.909,00	5,990	M	EU1A	0,800	12	FRCC	02/12/2024	278	15,490	00519	00422	00060	40379	00003
01280382051 0008286	22/10/2001	0510008286	02/12/1999	ESP	13.500.000,00	100,00	12.338.182,00	5,910	M	MI1A	0,750	12	FRCC	02/12/2014	158	15,410	02471	00392	00152	40062	00010
01280401051 0645711	22/10/2001	0510645711	02/12/1999	ESP	22.000.000,00	100,00	19.516.327,00	5,910	M	MI1A	0,750	12	FRCC	02/05/2018	199	15,410	02799	01105	00001	37815	00004
01280340051 0612876	22/10/2001	0510612876	02/12/1999	ESP	11.000.000,00	100,00	10.327.064,00	5,660	M	MI1A	0,500	12	FRCC	02/12/2019	218	15,160	01636	00096	00133	2198	00002
01280580051 0611485	22/10/2001	0510611485	02/12/1999	ESP	20.000.000,00	100,00	18.339.694,00	5,910	M	MI1A	0,750	12	FRCC	02/09/2026	299	15,410	03829	01233	00152	72317	00000
01280580051 0611506	22/10/2001	0510611506	02/12/1999	ESP	7.000.000,00	100,00	6.601.749,00	5,910	M	MI1A	0,750	12	FRCC	02/12/2019	218	15,410	03394	00184	00014	5682	00000
01280330051 0601477	22/10/2001	0510601477	02/12/1999	ESP	22.000.000,00	100,00	20.737.805,00	5,860	M	MI1A	0,700	12	FRCC	02/12/2019	218	15,360	00000	00112	00064	7319	00003
01280645051 9009072	22/10/2001	0519009072	02/12/1999	ESP	10.000.000,00	100,00	9.632.037,00	6,440	M	EU1A	1,250	12	FRCC	02/12/2024	278	15,940	00600	00048	00061	6400	00001
01280500051 0635625	22/10/2001	0510635625	02/12/1999	ESP	16.000.000,00	100,00	13.068.828,00	5,910	M	MI1A	0,750	12	FRCC	02/12/2019	218	15,410	00915	00915	00097	44582	00003
01280603051 0003642	22/10/2001	0510003642	02/12/1999	ESP	32.000.000,00	100,00	27.763.296,00	5,910	M	MI1A	0,750	12	FRCC	02/12/2034	398	15,410	01324	00273	00046	21463	00000
01280603051 0003761	22/10/2001	0510003761	02/12/1999	ESP	7.000.000,00	100,00	6.604.037,00	6,040	M	EU1A	0,850	12	FRCC	02/12/2019	218	15,540	01584	00203	00025	12885	00006
01280500051 0636332	22/10/2001	0510636332	02/12/1999	ESP	35.000.000,00	100.00	33.974.294,00	5.910	M	MI1A	0.750	12	FRCC	02/12/2029	338	15.410	03070	00096	00004	484-N	00010

BANKINTER 3 FONDO DE TITULIZACION HIPOTECARIA

CARTERA DE PARTICIPACIONES HIPOTECARIAS

NUM.PARTICIP.	FEC.EMI.	NUM.PREST.	F.APERT.	DIV.	CAPITAL INIC.	%PART.	CAPITAL PEND.	%NOMIN.	(1)	(2)	DIFERE.	(3)	(4)	F.VENCI.	(5)	%DEMORA	TOMO	LIBRO	FOLIO	FINCA	INSC.
012803540510604273	22/10/2001	0510604273	02/12/1999	ESP	7.000.000,00	100,00	5.962.287,00	6,160	M	MI1A	1,000	12	FRCC	02/12/2009	98	15,660	00869	00446	00108	6579-N	00004
012803560510005964	22/10/2001	0510005964	03/12/1999	ESP	3.000.000,00	100,00	2.826.127,00	5,910	M	MI1A	0,750	12	FRCC	03/12/2019	218	15,410	00579	00380	00029	6471	00008
012805000510635492	22/10/2001	0510635492	03/12/1999	ESP	23.500.000,00	100,00	19.312.833,00	5,760	M	MI1A	0,600	12	FRCC	03/02/2022	244	15,260	00034	00034	00105	3648-N	00004
012804050510645862	22/10/2001	0510645862	03/12/1999	ESP	7.000.000,00	100,00	5.722.632,00	5,910	M	MI1A	0,750	12	FRCC	03/12/2014	158	15,410	03440	00152	00143	9769	00005
012805000510636115	22/10/2001	0510636115	03/12/1999	ESP	7.000.000,00	100,00	3.598.065,00	5,910	M	MI1A	0,750	12	FRCC	03/04/2012	126	15,410	03227	00275	00216	9762	00002
012803800519003865	22/10/2001	0519003865	03/12/1999	ESP	10.000.000,00	100,00	9.608.597,00	5,790	M	EU1A	0,600	12	FRCC	03/12/2024	278	15,290	01707	00143	00033	6993	00000
012806400510608276	22/10/2001	0510608276	03/12/1999	ESP	7.000.000,00	100,00	6.606.658,00	6,190	M	EU1A	1,000	12	FRCC	03/12/2019	218	15,690	01193	00668	00118	44712	00003
012806060510002833	22/10/2001	0510002833	03/12/1999	ESP	11.000.000,00	100,00	10.686.736,00	5,940	M	EU1A	0,750	12	FRCC	03/12/2029	338	15,440	00000	00000	00000	20931	00000
012806450519009135	22/10/2001	0519009135	03/12/1999	ESP	10.000.000,00	100,00	9.169.814,00	6,690	M	EU1A	1,500	12	FRCC	03/12/2014	158	16,190	00717	00085	00067	20191	00000
012806500519008307	22/10/2001	0519008307	03/12/1999	ESP	11.000.000,00	100,00	10.355.350,00	5,940	M	EU1A	0,750	12	FRCC	03/12/2019	218	15,440	03271	00446	00135	32394	00000
012806470519992063	22/10/2001	0519992063	03/12/1999	ESP	10.500.000,00	100,00	10.091.242,00	6,190	M	EU1A	1,000	12	FRCC	03/12/2024	278	15,690	00657	00161	00000	26114	00000
012803400510612897	22/10/2001	0510612897	03/12/1999	ESP	15.000.000,00	100,00	9.468.465,00	5,810	M	MI1A	0,650	12	FRCC	03/12/2024	278	15,310	01214	00085	00095	10980/S	00017
012805700510608003	22/10/2001	0510608003	03/12/1999	ESP	21.500.000,00	100,00	18.862.817,00	5,660	M	MI1A	0,500	12	FRCC	03/12/2024	278	15,160	01755	00033	00142	2271	00003
012805810510605977	22/10/2001	0510605977	03/12/1999	ESP	11.500.000,00	100,00	11.169.875,00	5,660	M	MI1A	0,500	12	FRCC	03/12/2029	338	15,160	02111	01023	00078	36557	00004
012805820510603367	22/10/2001	0510603367	03/12/1999	ESP	7.500.000,00	100,00	2.355.594,00	5,910	M	MI1A	0,750	12	FRCC	03/12/2011	122	15,410	05520	00125	00126	6367	00000
012803500510517651	22/10/2001	0510517651	03/12/1999	ESP	15.000.000,00	100,00	14.387.515,00	5,710	M	MI1A	0,550	12	FRCC	03/12/2024	278	15,210	01241	00939	00133	9307	00005
012803410519001663	22/10/2001	0519001663	03/12/1999	ESP	20.000.000,00	100,00	9.825.470,00	5,760	M	MI1A	0,600	12	FRCC	03/05/2012	127	15,260	01491	00095	00055	3995	00004
012803900510604953	22/10/2001	0510604953	03/12/1999	ESP	9.900.000,00	100,00	9.519.910,00	5,910	M	MI1A	0,750	12	FRCC	03/12/2024	278	15,410	01316	00616	00205	55848	00003
012805020510603441	22/10/2001	0510603441	03/12/1999	ESP	23.000.000,00	100,00	22.071.310,00	5,910	M	MI1A	0,750	12	FRCC	03/12/2024	278	15,410	00838	00607	00041	33218	00000
012805120510603752	22/10/2001	0510603752	03/12/1999	ESP	30.000.000,00	100,00	14.997.886,00	5,910	M	MI1A	0,750	12	FRCC	03/12/2024	278	15,410	01905	01571	00092	104419	00000
012805120510603514	22/10/2001	0510603514	03/12/1999	ESP	17.500.000,00	100,00	16.078.760,00	5,910	M	MI1A	0,750	12	FRCC	03/11/2022	253	15,410	02328	00314	00190	17022	00004
012803130510701287	22/10/2001	0510701287	03/12/1999	ESP	15.000.000,00	100,00	14.570.467,00	5,860	M	MI1A	0,700	12	FRCC	03/12/2029	338	15,360	01111	00224	00068	4519	00007
012803120510603153	22/10/2001	0510603153	03/12/1999	ESP	6.800.000,00	100,00	5.528.325,00	5,910	M	MI1A	0,750	12	FRCC	03/12/2024	278	15,410	01024	00772	00021	31095	00005
012803120510603167	22/10/2001	0510603167	03/12/1999	ESP	8.960.000,00	100,00	7.557.071,00	5,910	M	MI1A	0,750	12	FRCC	03/11/2019	217	15,410	01129	00854	00194	7952	00009
012807300519011901	22/10/2001	0519011901	03/12/1999	ESP	17.500.000,00	100,00	15.854.448,00	5,910	M	MI1A	0,750	12	FRCC	03/12/2019	218	15,410	00000	00000	00000	27410	00000
012807700510604171	22/10/2001	0510604171	03/12/1999	ESP	4.500.000,00	100,00	3.968.079,00	6,090	M	EU1A	0,900	12	FRCC	03/12/2011	122	15,590	02037	00262	00170	31002-42792	00005
012806610519006267	22/10/2001	0519006267	03/12/1999	ESP	8.000.000,00	100,00	7.684.506,00	5,960	M	MI1A	0,800	12	FRCC	03/12/2024	278	15,460	01095	00380	00156	17151	00003
012806510519007804	22/10/2001	0519007804	03/12/1999	ESP	6.000.000,00	100,00	5.473.108,00	5,940	M	EU1A	0,750	12	FRCC	03/12/2014	158	15,440	00000	00000	00000	6272	00000
012807800510618923	22/10/2001	0510618923	03/12/1999	ESP	16.000.000,00	100,00	14.728.318,00	5,700	M	EU1A	0,540	12	FRCC	03/12/2015	170	15,200	01719	00922	00064	4476AR2	00007
012835510519784715	22/10/2001	0519784715	03/12/1999	ESP	7.000.000,00	100,00	5.976.904,00	5,500	M	MI1A	1,000	6	FRCC	03/12/2009	98	15,000	01601	00777	00036	66420	00000
012808000510666501	22/10/2001	0510666501	03/12/1999	ESP	10.500.000,00	100,00	10.093.977,00	6,160	M	MI1A	1,000	12	FRCC	03/12/2024	278	15,660	01952	00187	00131	19923	00004
012830320510600035	22/10/2001	0510600035	03/12/1999	ESP	18.000.000,00	100,00	17.489.505,00	6,160	M	MI1A	1,000	12	FRCC	03/12/2029	338	15,660	01999	00437	00021	32786	00000
012807800510621485	22/10/2001	0510621485	03/12/1999	ESP	50.000.000,00	100,00	48.514.359,00	5,690	M	EU1A	0,500	12	FRCC	03/12/2029	338	15,190	00657	00087	00123	4966	00001
012808500510611125	22/10/2001	0510611125	03/12/1999	ESP	16.600.000,00	100,00	15.857.049,00	6,110	M	MI1A	0,900	12	FRCC	09/11/2022	253	15,610	01754	00269	00073	26601	00001
012800340510605213	22/10/2001	0510605213	03/12/1999	ESP	18.000.000,00	100,00	15.463.914,00	5,940	M	EU1A	0,750	12	FRCC	03/12/2024	278	15,440	00598	00053	00043	3402	00005
012800440519785037	22/10/2001	0519785037	03/12/1999	ESP	8.750.000,00	100,00	8.412.290,00	5,250	M	MI1A	0,750	12	FRCC	03/12/2024	278	14,750	01197	00355	00184	28196	00000
012800270510604576	22/10/2001	0510604576	03/12/1999	ESP	21.000.000,00	100,00	19.565.654,00	5,860	M	MI1A	0,700	12	FRCC	03/11/2017	193	15,360	01727	01269	00100	47951	00003
012803000510707413	22/10/2001	0510707413	03/12/1999	ESP	18.000.000,00	100,00	17.311.976,00	5,860	M	MI1A	0,700	12	FRCC	03/12/2024	278	15,360	01365	00072	00011	5051	00004
012802600510607413	22/10/2001	0510607413	03/12/1999	ESP	11.500.000,00	100,00	9.063.429,00	5,860	M	MI1A	0,700	12	FRCC	03/12/2009	98	15,360	04271	01087	00133	61585	00002
012800230510611852	22/10/2001	0510611852	03/12/1999	ESP	15.000.000,00	100,00	12.372.289,00	5,910	M	MI1A	0,750	12	FRCC	03/02/2019	208	15,410	00000	02742	00075	26684N	00007
012800540510603924	22/10/2001	0510603924	03/12/1999	ESP	10.500.000,00	100,00	9.114.739,00	5,910	M	MI1A	0,750	12	FRCC	03/12/2014	158	15,410	01881	00245	00000	13540	00000
012800270510607747	22/10/2001	0510607747	03/12/1999	ESP	15.000.000,00	100,00	9.260.954,00	5,910	M	MI1A	0,750	12	FRCC	03/09/2009	95	15,410	00750	00082	00170	5435	00007
012801700510603564	22/10/2001	0510603564	03/12/1999	ESP	12.550.000,00	100,00	11.693.685,00	5,910	M	MI1A	0,750	12	FRCC	03/12/2029	338	15,410	01424	00682	00110	54291	00005
012800160510606756	22/10/2001	0510606756	03/12/1999	ESP	15.500.000,00	100,00	14.425.453,00	6,010	M	MI1A	0,850	12	FRCC	03/06/2023	260	15,510	01153	01004	00025	22183	00010
012800150510604907	22/10/2001	0510604907	03/12/1999	ESP	10.000.000,00	100,00	9.788.886,00	5,910	M	MI1A	0,750	12	FRCC	03/12/2034	398	15,410	00272	00217	00165	16691	00006
012800180510608753	22/10/2001	0510608753	03/12/1999	ESP	23.447.570,00	100,00	22.480.853,00	5,910	M	MI1A	0,750	12	FRCC	03/12/2024	278	15,410	02354	00361	00172	21490	00006
012801800510609097	22/10/2001	0510609097	03/12/1999	ESP	19.500.000,00	100,00	18.712.629,00	5,910	M	MI1A	0,750	12	FRCC	03/12/2024	278	15,410	01153	00001	00059	14495	00008
012802500510603693	22/10/2001	0510603693	03/12/1999	ESP	5.000.000,00	100,00	3.521.001,00	5,960	M	MI1A	0,800	12	FRCC	03/02/2011	112	15,460	02187	00103	00005	8946	00008
012801400519009981	22/10/2001	0519009981	03/12/1999	ESP	2.123.153,00	100,00	2.005.362,00	5,910	M	MI1A	0,750	12	FRCC	03/12/2019	218	15,410	00786	00099	00215	7705	00000
012800910510604227	22/10/2001	0510604227	04/12/1999	ESP	5.000.000,00	100,00	4.260.905,00	5,990	M	EU1A	0,800	12	FRCC	04/12/2009	98	15,490	00744	00042	00115	3107	00005
012800900510606571	22/10/2001	0510606571	07/12/1999	ESP	9.000.000,00	100,00	7.233.690,00	5,870	M	EU1A	0,750	12	FRCC	07/12/2007	74	15,370	01125	00617	00128	43745	00006
012802300510608076	22/10/2001	0510608076	07/12/1999	ESP	25.000.000,00	100,00	24.012.965,00	5,940	M	MI1A	0,750	12	FRCC	07/12/2024	278	15,440	03805	00039	00179	4660	00003
012800140510606201	22/10/2001	0510606201	07/12/1999	ESP	8.000.000,00	100,00	5.665.774,00	5,940	M	MI1A	0,750	12	FRCC	07/12/2007	74	15,440	00000	02763	00036	81275	00003
012800260510606633	22/10/2001	0510606633	07/12/1999	ESP	8.100.000,00	100,00	7.649.349,00	5,200	M	MI1A	0,700	12	FRCC	07/12/2019	218	14,700	01808	00822	00196	45534	00004
012800210510609267	22/10/2001	0510609267	07/12/1999	ESP	10.500.000,00	100,00	8.111.027,00	5,590	M	MI1A	0,400	12	FRCC	07/12/2024	278	15,090	01028	00132	00188	5127	00000
012800470510603077	22/10/2001	0510603077	07/12/1999	ESP	21.000.000,00	100,00	20.153.475,00	5,940	M	MI1A	0,750	12	FRCC	07/12/2024	278	15,440	00673	00343	00211	16016	00000
012800640510604837	22/10/2001	0510604837	07/12/1999	ESP	10.000.000,00	100,00	8.512.584,00	5,990	M	MI1A	0,800	12	FRCC	07/12/2009	98	15,490	02831	00257	00209	5721	00009
012800010519784343	22/10/2001	0519784343	07/12/1999	ESP	10.000.000,00	100,00	9.123.230,00	5,990	M	MI1A	0,800	12	FRCC	07/12/2014	158	15,490	02485	02485	00150	2452	00000
012834180513001085	22/10/2001	0513001085	07/12/1999	ESP	7.300.000,00	100,00	6.892.159,00	5,250	M	MI1A	0,750	12	FRCC	07/12/2019	218	7,250	00000	00000	00000		00000
012806700510013656	22/10/2001	0510013656	07/12/1999	ESP	9.000.000,00	100,00	8.488.642,00	5,940	M	MI1A	0,750	12	FRCC	07/12/2019	218	15,440	02257	00619	00133	66505	00002
012831610519000017	22/10/2001	0519000017	07/12/1999	ESP	10.000.000,00	100,00	9.120.433,00	5,890	M	MI1A	0,700	12	FRCC	07/12/2014	158	15,390	01528	00254	00105	20644	00003
012806330519001073	22/10/2001	0519001073	07/12/1999	ESP	6.520.000,00	100,00	5.574.150,00	6,620	M	EU1A	1,500	12	FRCC	07/12/2009	98	16,120	01590	01046	00122	63980	00003
012805810510606033	22/10/2001	0510606033	07/12/1999	ESP	12.000.000,00	100,00	11.526.225,00	5,940	M	MI1A	0,750	12	FRCC	07/12/2024	278	15,440	04020	00671	00204	34477	00000
012806370519006712	22/10/2001	0519006712	07/12/1999	ESP	6.280.000,00	100,00	5.767.567,00	6,020	M	EU1A	1,500	12	FRCC	07/12/2014	158	15,520	02599	01460	00168	102434	00000
012803810519004244	22/10/2001	0519004244	07/12/1999	ESP	11.000.000,00	100,00	10.375.003,00	5,940	M	MI1A	0,750	12	FRCC	07/12/2019	218	15,440	02376	00756	00156	22818	00008
012806370519006747	22/10/2001	0519006747	09/12/1999	ESP	4.900.000,00	100,00	4.645.527,00	6,020	M	EU1A	1,500	12	FRCC	09/12/2019	218	15,520	02545	01406	00067	100957	00000
012805000510635884	22/10/2001	0510635884	09/12/1999	ESP	21.750.000,00	100,00	17.801.320,00	5,890	M	MI1A	0,700	12	FRCC	09/12/2024	278	15,390	01050	00071	00087	3666	00003
012804050510646177	22/10/2001	0510646177	09/12/1999	ESP	13.000.000,00	100,00	11.391.912,00	5,940	M	MI1A	0,750	12	FRCC	09/09/2012	131	15,440	04046	00007	00158	358	00003
012806030510003775	22/10/2001	0510003775	09/12/1999	ESP	7.850.000,00	100,00	5.167.495,00	6,370	M	EU1A	1,250	12	FRCC	09/12/2029	338	15,870	01877	00441	00089	26690	00000
012805810510605956	22/10/2001	0510605956	09/12/1999	ESP	20.000.000,00	100,00	18.863.646,00	5,940	M	MI1A	0,750	12	FRCC	09/12/2019	218	15,440	05289	00104	00118	5746	00004
012806300510609253	22/10/2001	0510609253	09/12/1999	ESP	5.150.000,00	100,00	4.714.445,00	6,120	M	EU1A	1,000	12	FRCC	09/12/2014	158	15,620	01085	00205	00015	17711	00001
012805950510603086	22/10/2001	0510603086	09/12/1999	ESP	12.000.000,00	100,00	9.709.129,00	6,190	M	MI1A	1,000	12	FRCC	09/12/2029	338	15,690	01301	00000	00138	1976	00000
012806500519008433	22/10/2001	0519008433	09/12/1999	ESP	18.000.000,00	100,00	16.948.459,00	5,870	M	EU1A	0,750	12	FRCC	09/12/2019	218	15,370	03438	00613	00195	39822	00000
012805120510603654	22/10/2001	0510603654	09/12/1999	ESP	9.500.000,00	100,00	8.617.338,00	5,940	M	MI1A	0,750	12	FRCC	09/12/2013	146	15,440	02204	00190	00080	163	00007
012805050519004333	22/10/2001	0519004333	09/12/1999	ESP	11.700.000,00	100,00	11.357.801,00	5,940	M	MI1A	0,750	12	FRCC	09/12/2029	338	15,440	02339	00325	00078	17661	00000
012805380510609441	22/10/2001	0510609441	09/12/1999	ESP	17.000.000,00	100,00	13.665.964,00	5,770	M	EU1A	0,650	12	FRCC	09/10/2023	264	15,270	01510	00778	00013	35129	00005
012805350510000137	22/10/2001	0510000137	09/12/1999	ESP	14.000.000,00	100,00	13.590.535,00	5,940	M	MI1A	0,750	12	FRCC	09/12/2029	338	15,440	01298	00078	00118	5098	00004
012832290510600071	22/10/2001	0510600071	09/12/1999	ESP	13.500.000,00	100,00	12.970.762,00	6,140	M	MI1A	0,950	12	FRCC	09/12/2024	278	15,640	00573	00298	00131	2.504	00000
012835220510600091	22/10/2001	0510600091	09/12/1999	ESP	3.800.000,00	100,00	3.587.393,00	5,940	M	MI1A	0,750	12	FRCC	09/12/2019	218	15,440	01332	00314	00041	21423	00000
012836650510000061	22/10/2001	0510000061	09/12/1999	ESP	4.137.000,00	100,00	3.910.146,00	5,500	M	MI1A	1,000	12	FRCC	09/12/2019	218	15,000	02698	00922	00180	36008	00000
012808760519008645	22/10/2001	0519008645	09/12/1999	ESP	10.300.000,00	100,00	9.714.779,00	5,940	M	MI1A	0,750	12	FRCC	09/12/2019	218	15,440	01587	00187	00041	21302	00001
012807940510603726	22/10/2001	0510603726	09/12/1999	ESP	10.000.000,00	100,00	9.445.031,00	6,120	M	EU1A	1,000	12	FRCC	09/12/2019	218	15,620	00953	00704	00011	37350	00000
012807940510603733	22/10/2001	0510603733	09/12/1999	ESP	13.000.000,00	100,00	12.053.615,00	5,870	M	EU1A	0,750	12	FRCC	09/12/2016	182	15,370	00970	00722	00153	42418	00000
012808760519008561	22/10/2001	0519008561	09/12/1999	ESP	10.000.000,00	100,00	8.789.178,00	5,870	M	EU1A	0,750	12	FRCC	09/12/2019	218	15,370	01947	00350	00087	13792	00006
012807000510613957	22/10/2001	0510613957	09/12/1999	ESP	15.000.000,00	100,00	13.207.797,00	5,870	M	EU1A	0,750	12	FRCC	09/12/2014	158	15,370	01921	00142	00042	5992	00004
012807040510604301	22/10/2001	0510604301	09/12/1999	ESP	6.000.000,00	100,00	5.478.662,00	5,940	M	MI1A	0,750	12	FRCC	09/12/2014	158	15,440	01131	00203	00065	13.792	00003
012808640510605063	22/10/2001	0510605063	09/12/1999	ESP	9.750.000,00	100,00	9.389.305,00	6,190	M	MI1A	1,000	12	FRCC	09/12/2024	278	15,690	00869	00297	00072	19856	00003
012807400510611036	22/10/2001	0510611036	09/12/1999	ESP	18.000.000,00	100,00	16.970.920,00	5,870	M	EU1A	0,750	12	FRCC	09/12/2019	218	15,370	01922	00096	00194	6900	00003
012860250519785432	22/10/2001	0519785432	09/12/1999	ESP	14.000.000,00	100,00	8.086.690,00	5,940	M	MI1A	0,750	12	FRCC	09/12/2008	86	15,440	00576	00063	00110	5343	00000
012802700510603272	22/10/2001	0510603272	09/12/1999	ESP	15.500.000,00	100,00	15.070.099,00	5,940	M	MI1A	0,750	12	FRCC	09/12/2029	338	15,440	02061	00724	00108	64239	00002
012802950510602275	22/10/2001	0510602275	09/12/1999	ESP	12.000.000,00	100,00	10.955.638,00	5,890	M	MI1A	0,700	12	FRCC	09/12/2014	158	15,390	01725	00076	00065	6974N	00006
012800230510611831	22/10/2001	0510611831	09/12/1999	ESP	14.000.000,00	100,00	13.191.765,00	5,720	M	EU1A	0,600	12	FRCC	09/12/2019	218	15,220	00724	00340	00053	15909	00000
012802330510603725	22/10/2001	0510603725	09/12/1999	ESP	6.000.000,00	100,00	5.464.947,00	5,790	M	MI1A	0,600	12	FRCC	09/12/2014	158	15,290	00915	00407	00145	26213	00003
012802310510603856	22/10/2001	0510603856	09/12/1999	ESP	7.000.000,00	100,00	5.420.646,00	5,840	M	MI1A	0,650	12	FRCC	09/12/2014	158	15,340	01611	00131	00067	20018	00001
012801500510609473	22/10/2001	0510609473	09/12/1999	ESP	20.000.000,00	100,00	17.432.289,00	5,520	M	MI1A	0,400	12	FRCC	09/12/2019	218	15,020	01331	00506	00191	17663	00000
012801700510603592	22/10/2001	0510603592	10/12/1999	ESP	15.400.000,00	100,00	11.056.742,00	5,250	M	EU1A	0,600	12	FRCC	27/03/2011	114	14,750	01450	00695	00212	52602	00004
012805340510608835	22/10/2001	0510608835	13/12/1999	ESP	15.000.000,00	100,00	14.393.652,00	5,890	M	MI1A	0,700	12	FRCC	13/12/2024	278	15,390	00718	00027	00133	7029	00003
012803820510008307	22/10/2001	0510008307	23/12/1999	ESP	16.000.000,00	100,00	13.375.799,00	5,940	M	MI1A	0,750	12	FRCC	23/09/2016	180	15,440	01591	00152	00148	22717	00005
012804000510646557	22/10/2001	0510646557	23/12/1999	ESP	25.000.000,00	100,00	17.588.965,00	5,840	M	MI1A	0,650	12	FRCC	23/02/2016	173	15,340	02710	01022	00066	55734	00000
012803560510006097	22/10/2001	0510006097	23/12/1999	ESP	13.000.000,00	100,00	12.724.220,00	5,790	M	MI1A	0,600	12	FRCC	23/12/2034	399	15,290	02086	00272	00147	1286	00007
012806330519001094	22/10/2001	0519001094	23/12/1999	ESP	8.900.000,00	100,00	7.937.153,00	6,870	M	EU1A	1,750	12	FRCC	23/12/2011	123	16,370	01870	01418	00188	114194	00003
012805800510611387	22/10/2001	0510611387	23/12/1999	ESP	23.600.000,00	100,00	22.949.440,00	6,090	M	MI1A	0,900	12	FRCC	23/12/2029	339	15,590	01620	00155	00032	7458	00001
012805810510606047	22/10/2001	0510606047	23/12/1999	ESP	16.000.000,00	100,00	8.547.532,00	5,690	M	MI1A	0,500	12	FRCC	23/12/2011	123	15,190	03876	01280	00221	26942	00002
012805810510606061	22/10/2001	0510606061	23/12/1999	ESP	17.600.000,00	100,00	16.948.754,00	5,940	M	MI1A	0,750	12	FRCC	23/12/2024	279	15,440	04119	01280	00176	57435	00002
012806310510604074	22/10/2001	0510604074	23/12/1999	ESP	17.000.000,00	100,00	16.080.050,00	5,620	M	EU1A	0,500	12	FRCC	23/12/2019	219	15,120	02703	00436	00097	23295	00001
012806390519013623	22/10/2001	0519013623	23/12/1999	ESP	7.500.000,00	100,00	7.103.186,00	6,620	M	EU1A	1,500	12	FRCC	23/12/2019	219	16,120	00178	00178	00093	18142	00000
012806400510607821	22/10/2001	0510607821	23/12/1999	ESP	7.000.000,00	100,00	6.605.430,00	5,870	M	EU1A	0,750	12	FRCC	23/12/2019	219	15,370	01430	01039	00125	53324	00008
012806370519006831	22/10/2001	0519006831	23/12/1999	ESP	5.300.000,00	100,00	4.878.247,00	6,620	M	EU1A	1,500	12	FRCC	23/12/2014	159	16,120	02599	01460	00218	102484	00000
012803500510518001	22/10/2001	0510518001	23/12/1999	ESP	11.000.000,00	100,00	10.387.881,00	5,790	M	MI1A	0,600	12	FRCC	23/12/2019	219	15,290	01241	00939	00190	9502	00015
012806320519000946	22/10/2001	0519000946	23/12/1999	ESP	4.200.000,00	100,00	3.617.118,00	6,870	M	EU1A	1,750	12	FRCC	23/12/2009	99	16,370	15456	00453	00100	34381	00001
012803430510604073	22/10/2001	0510604073	23/12/1999	ESP	14.000.000,00	100,00	12.733.985,00	5,840	M	MI1A	0,650	12	FRCC	23/12/2019	219	15,340	01062	00156	00107	7717	00003
012803400510613163	22/10/2001	0510613163	23/12/1999	ESP	32.000.000,00	100,00	31.318.682,00	5,740	M	MI1A	0,550	12	FRCC	23/12/2034	399	15,240	01632	00576	00191	23902	00009
012803410510605527	22/10/2001	0510605527	23/12/1999	ESP	20.000.000,00	100,00	19.254.604,00	5,840	M	MI1A	0,650	12	FRCC	23/12/2024	279	15,340	01594	00314	00086	5789	00005
012805000510636451	22/10/2001	0510636451	23/12/1999	ESP	20.000.000,00	100,00	19.235.898,00	5,940	M	MI1A	0,750	12	FRCC	23/12/2024	279	15,440	02171	00395	00210	21795	00002
012805070510603334	22/10/2001	0510603334	23/12/1999	ESP	8.000.000,00	100,00	4.597.912,00	5,840	M	MI1A	0,650	12	FRCC	23/01/2011	112	15,340	00452	00067	00153	5165	00000
012805070510603341	22/10/2001	0510603341	23/12/1999	ESP	16.000.000,00	100,00	11.615.054,00	5,940	M	MI1A	0,750	12	FRCC	23/12/2014	159	15,440	02140	00140	00184	8244	00000
012805000510636437	22/10/2001	0510636437	23/12/1999	ESP	25.000.000,00	100,00	21.550.684,00	5,520	M	MI1A	0,400	12	FRCC	23/12/2024	279	5,520	02225	01882	00113	103510	00007
012860010519786241	22/10/2001	0519786241	23/12/1999	ESP	22.000.000,00	100,00	7.000.816,00	5,940	M	MI1A	0,750	12	FRCC	23/04/2005	43	15,440	00804	00382	00125	16241	00000
012834700519786454	22/10/2001	0519786454	23/12/1999	ESP	9.500.000,00	100,00	8.084.298,00	5,400	M	MI1A	0,900	12	FRCC	23/01/2020	220	14,900	02021	00315	00221	73	00000
012833720519785894	22/10/2001	0519785894	23/12/1999	ESP	4.000.000,00	100,00	3.440.742,00	5,500	M	MI1A	1,000	12	FRCC	23/12/2009	99	15,000	04075	00563	00172	38202	00000
012806620519004161	22/10/2001	0519004161	23/12/1999	ESP	5.775.000,00	100,00	5.303.102,00	6,120	M	EU1A	1,000	12	FRCC	23/12/2014	159	15,620	01495	00427	00129	37221	00006
012831690519000032	22/10/2001	0519000032	23/12/1999	ESP	25.000.000,00	100,00	23.667.972,00	5,250	M	MI1A	0,750	12	FRCC	23/12/2019	219	14,750	01220	00227	00008	24794	00003
012833560519000023	22/10/2001	0519000023	23/12/1999	ESP	25.000.000,00	100,00	12.839.587,00	5,300	M	MI1A	0,800	12	FRCC	23/12/2024	279	14,800	00618	00618	00107	38790	00010
012806510519007832	22/10/2001	0519007832	23/12/1999	ESP	11.000.000,00	100,00	8.577.640,00	5,870	M	EU1A	0,750	12	FRCC	23/12/2012	135	15,370	03425	00600	00187	39524	00000
012838300519786044	22/10/2001	0519786044	23/12/1999	ESP	5.500.000,00	100,00	5.047.146,00	5,270	M	EU1A	0,750	12	FRCC	23/12/2014	159	14,770	00606	00606	00085	44933	00000
012800010519785862	22/10/2001	0519785862	23/12/1999	ESP	12.500.000,00	100,00	11.812.535,00	5,840	M	MI1A	0,650	12	FRCC	23/12/2019	219	15,340	01545	01518	00172	6840	00000
012803190510602341	22/10/2001	0510602341	23/12/1999	ESP	19.500.000.00	100.00	16.656.090.00	5,620	M	EU1A	0.500	12	FRCC	23/12/2009	99	15,120	01895	01841	00036	17116	00004

149

NOTARIA DE D. ROBERTO PAREJO GAMIR · MADRID

CARTERA DE PARTICIPACIONES HIPOTECARIAS

NUM.PARTICIP.	FEC.EMI.	NUM.PREST.	F.APERT.	DIV.	CAPITAL INIC.	%PART.	CAPITAL PEND.	%NOMIN.	(1)	(2)	DIFERE.	(3)	(4)	F.VENCI.	(5)	%DEMORA	TOMO	LIBRO	FOLIO	FINCA	INSC.
012800140510606306	22/10/2001	0510606306	23/12/1999	ESP	30.000.000,00	100,00	18.326.639,00	5,940	H	MIIA	0,750	12	FRCC	23/12/2014	159	15,440	02315	00322	00028	19389	00006
012803020510604144	22/10/2001	0510604144	23/12/1999	ESP	12.788.000,00	100,00	12.088.421,00	5,890	H	MIIA	0,700	12	FRCC	23/12/2019	219	15,390	01937	00477	00199	17118	00003
012800420510604997	22/10/2001	0510604997	23/12/1999	ESP	12.000.000,00	100,00	5.664.937,00	5,940	H	MIIA	0,750	12	FRCC	23/08/2007	71	15,440	00423	00222	00178	11447	00006
012800910510604122	22/10/2001	0510604122	23/12/1999	ESP	6.000.000,00	100,00	5.787.167,00	5,420	H	EUIA	0,900	12	FRCC	23/12/2024	279	14,920	00728	00287	00133	12032	00010
012800900510606676	22/10/2001	0510606676	23/12/1999	ESP	12.000.000,00	100,00	8.909.476,00	5,870	H	EUIA	0,750	12	FRCC	23/12/2029	339	15,370	01331	00463	00000	31078	00007
012800850510605607	22/10/2001	0510605607	23/12/1999	ESP	4.500.000,00	100,00	3.992.649,00	6,040	H	MIIA	0,850	12	FRCC	23/12/2011	123	15,540	00585	00241	00238	21077	00002
012800350510608287	22/10/2001	0510608287	23/12/1999	ESP	27.000.000,00	100,00	25.931.921,00	5,940	H	MIIA	0,750	12	FRCC	23/12/2024	279	15,440	00948	00120	00215	8367	00002
012800900510606704	22/10/2001	0510606704	23/12/1999	ESP	4.000.000,00	100,00	2.956.354,00	5,870	H	EUIA	0,750	12	FRCC	23/12/2005	51	15,370	01688	00103	00010	8437	00003
012800560510603471	22/10/2001	0510603471	23/12/1999	ESP	42.000.000,00	100,00	41.204.256,00	5,940	H	MIIA	0,750	12	FRCC	23/12/2034	399	15,440	02480	00487	00092	8485	00000
012800550510607383	22/10/2001	0510607383	23/12/1999	ESP	12.000.000,00	100,00	11.340.644,00	5,940	H	MIIA	0,750	12	FRCC	23/12/2019	219	15,440	02280	00287	00072	6063	00010
012800550510607236	22/10/2001	0510607236	23/12/1999	ESP	26.000.000,00	100,00	9.873.537,00	5,840	H	MIIA	0,650	12	FRCC	23/12/2019	219	15,340	01339	00346	00194	20734	00005
012801000510613371	22/10/2001	0510613371	23/12/1999	ESP	6.000.000,00	100,00	5.784.480,00	6,120	H	EUIA	1,000	12	FRCC	23/12/2024	279	15,620	00000	00349	00059	21059	00005
012802000510610937	22/10/2001	0510610937	23/12/1999	ESP	15.000.000,00	100,00	12.852.583,00	5,820	H	EUIA	0,700	12	FRCC	23/12/2014	159	15,320	01712	01593	00152	56441	00004
012801800510609223	22/10/2001	0510609223	23/12/1999	ESP	6.000.000,00	100,00	5.778.209,00	5,990	H	MIIA	0,800	12	FRCC	23/12/2024	279	15,490	01602	00658	00000	41680	00000
012801300510603062	22/10/2001	0510603062	23/12/1999	ESP	10.000.000,00	100,00	9.627.923,00	5,870	H	EUIA	0,750	12	FRCC	23/12/2024	279	15,370	01751	01008	00222	62248	00003
012801800510609237	22/10/2001	0510609237	23/12/1999	ESP	6.000.000,00	100,00	5.778.209,00	5,990	H	MIIA	0,800	12	FRCC	23/12/2024	279	15,490	00000	01261	00079	30590	00004
012800460513290054	22/10/2001	0513290054	23/12/1999	ESP	20.000.000,00	100,00	18.274.778,00	5,940	H	MIIA	0,750	12	FRCC	23/12/2014	159	15,440	03497	00068	00171	6045	00008
012802000510610944	22/10/2001	0510610944	23/12/1999	ESP	20.800.000,00	100,00	19.682.900,00	5,870	H	EUIA	0,750	12	FRCC	23/12/2019	219	15,370	01951	00033	00206	2658	00002
012801400519010051	22/10/2001	0519010051	23/12/1999	ESP	17.000.000,00	100,00	14.252.545,00	5,890	H	MIIA	0,700	12	FRCC	23/12/2019	219	15,390	00994	00848	00080	94679	00003
012802400519613642	22/10/2001	0519613642	23/12/1999	ESP	8.000.000,00	100,00	7.569.193,00	6,190	H	EUIA	1,000	12	FRCC	23/12/2019	219	15,690	02925	00081	00167	9420	00002
012800230510611985	22/10/2001	0510611985	23/12/1999	ESP	20.000.000,00	100,00	18.330.716,00	5,790	H	MIIA	0,600	12	FRCC	23/12/2014	159	15,290	01719	01600	00052	56248	00003
012802600510607511	22/10/2001	0510607511	23/12/1999	ESP	9.300.000,00	100,00	8.824.001,00	6,020	H	EUIA	0,900	12	FRCC	23/12/2019	219	15,520	04281	01097	00001	5402	00000
012802900510647063	22/10/2001	0510647063	23/12/1999	ESP	4.000.000,00	100,00	3.663.944,00	5,940	H	MIIA	0,750	12	FRCC	23/12/2014	159	15,440	01948	00545	00215	10794	00000
012801700510603536	22/10/2001	0510603536	24/12/1999	ESP	24.000.000,00	100,00	23.082.112,00	5,920	H	MIIA	0,800	12	FRCC	24/12/2024	279	15,420	01446	00693	00044	54972	00003
012800340510605297	22/10/2001	0510605297	24/12/1999	ESP	23.000.000,00	100,00	10.932.402,00	5,870	H	MIIA	0,750	12	FRCC	24/08/2011	119	15,370	01491	00687	00033	38234	00007
012807500510611907	22/10/2001	0510611907	24/12/1999	ESP	14.500.000,00	100,00	13.924.939,00	5,890	H	EUIA	0,700	12	FRCC	24/12/2024	279	15,390	01332	00137	00167	7228	00003
012834760510700047	22/10/2001	0510700047	24/12/1999	ESP	15.000.000,00	100,00	13.011.796,00	5,970	H	MIIA	0,850	12	FRCC	24/12/2013	147	15,470	00000	01210	00146	23594	00004
012807800510621723	22/10/2001	0510621723	24/12/1999	ESP	10.500.000,00	100,00	9.631.463,00	5,940	H	MIIA	0,750	12	FRCC	24/12/2014	159	15,440	02414	00227	00000	2486A	00000
012806900510007572	22/10/2001	0510007572	24/12/1999	ESP	15.000.000,00	100,00	14.600.648,00	5,940	H	EUIA	0,750	12	FRCC	24/12/2029	339	15,440	01955	00210	00160	9235	00008
012868590519786217	22/10/2001	0519786217	24/12/1999	ESP	38.000.000,00	100,00	36.551.476,00	5,820	H	MIIA	0,700	12	FRCC	24/12/2024	279	15,320	00212	00041	00044	5538	00000
012805040510605354	22/10/2001	0510605354	24/12/1999	ESP	8.000.000,00	100,00	7.330.875,00	5,940	H	EUIA	0,750	12	FRCC	24/12/2014	159	15,440	00468	00468	00037	6370-N	00007
012806370519006817	22/10/2001	0519006817	24/12/1999	ESP	7.500.000,00	100,00	7.236.531,00	5,520	H	EUIA	1,000	12	FRCC	24/12/2024	279	15,020	00903	00698	00117	65529	00003
012805340510608933	22/10/2001	0510608933	24/12/1999	ESP	15.000.000,00	100,00	14.168.060,00	5,870	H	MIIA	0,750	12	FRCC	24/12/2019	219	15,370	02297	00149	00081	1725	00001
012805730510000063	22/10/2001	0510000063	24/12/1999	ESP	11.400.000,00	100,00	10.019.423,00	5,870	H	MIIA	0,750	12	FRCC	24/11/2017	194	15,370	01846	00759	00110	54426	00004
012804000510647082	22/10/2001	0510647082	24/12/1999	ESP	22.800.000,00	100,00	19.518.049,00	5,620	H	MIIA	0,500	12	FRCC	24/12/2009	99	15,120	01199	00471	00041	21685	00002
012806300510609701	22/10/2001	0510609701	24/12/1999	ESP	5.600.000,00	100,00	5.406.624,00	6,440	H	EUIA	1,250	12	FRCC	24/12/2024	279	15,940	00921	00921	00118	9626	00007
012806210510006621	22/10/2001	0510006621	27/12/1999	ESP	8.500.000,00	100,00	8.042.267,00	6,190	H	EUIA	1,000	12	FRCC	27/12/2019	219	15,690	00000	00000	00000	42608	00000
012806210510006656	22/10/2001	0510006656	27/12/1999	ESP	10.000.000,00	100,00	8.578.478,00	5,940	H	EUIA	0,750	12	FRCC	27/12/2009	99	15,440	01584	00703	00009	49900	00000
012806450519009464	22/10/2001	0519009464	27/12/1999	ESP	13.000.000,00	100,00	11.928.043,00	6,190	H	EUIA	1,000	12	FRCC	27/12/2014	159	15,690	00657	00073	00116	10131	00000
012806500519008615	22/10/2001	0519008615	27/12/1999	ESP	13.000.000,00	100,00	11.902.924,00	5,940	H	EUIA	0,750	12	FRCC	27/12/2014	159	15,440	00000	00085	00184	6700	00002
012804800510645433	22/10/2001	0510645433	27/12/1999	ESP	9.000.000,00	100,00	8.255.139,00	5,720	H	MIIA	0,600	12	FRCC	27/12/2014	159	15,220	00694	00340	00140	30772	00001
012806490510600067	22/10/2001	0510600067	27/12/1999	ESP	20.000.000,00	100,00	18.266.895,00	6,190	H	EUIA	1,000	12	FRCC	27/12/2024	279	15,690	01613	01069	00182	3.109	00016
012806390519013616	22/10/2001	0519013616	27/12/1999	ESP	5.280.000,00	100,00	4.851.080,00	6,690	H	EUIA	1,500	12	FRCC	27/12/2014	159	16,190	02554	01415	00127	101399	00000
012803400510612883	22/10/2001	0510612883	27/12/1999	ESP	40.000.000,00	100,00	38.429.660,00	5,670	H	MIIA	0,550	12	FRCC	27/12/2024	279	15,170	01183	00045	00208	611	00007
012805270510600036	22/10/2001	0510600036	27/12/1999	ESP	7.000.000,00	100,00	6.733.876,00	5,870	H	MIIA	0,750	12	FRCC	27/12/2024	279	15,370	00747	00625	00103	45524	00000
012806910510007587	22/10/2001	0510007587	27/12/1999	ESP	8.000.000,00	100,00	7.563.264,00	5,940	H	EUIA	0,750	12	FRCC	27/12/2019	219	15,440	02101	00252	00005	15822	00005
012807800510621681	22/10/2001	0510621681	27/12/1999	ESP	4.400.000,00	100,00	3.586.583,00	6,090	H	EUIA	0,900	12	FRCC	27/12/2007	75	15,590	00841	00000	00106	27790	00000
012807600510608186	22/10/2001	0510608186	27/12/1999	ESP	20.000.000,00	100,00	15.802.318,00	5,770	H	MIIA	0,650	12	FRCC	27/12/2015	171	15,270	00826	00444	00111	25779	00002
012807350519011703	22/10/2001	0519011703	27/12/1999	ESP	6.750.000,00	100,00	6.395.547,00	6,020	H	MIIA	0,900	12	FRCC	27/12/2019	219	15,520	01378	00358	00047	26559 27528	00006
012860010519786017	22/10/2001	0519786017	27/12/1999	ESP	20.000.000,00	100,00	18.872.656,00	5,870	H	MIIA	0,750	12	FRCC	27/12/2019	219	15,370	01054	00155	00082	6117	00000
012837040510600133	22/10/2001	0510600133	27/12/1999	ESP	21.000.000,00	100,00	18.218.162,00	5,870	H	MIIA	0,750	12	FRCC	27/12/2024	279	15,370	02763	00147	00125	7498	00000
012806600519003046	22/10/2001	0519003046	27/12/1999	ESP	5.000.000,00	100,00	4.579.928,00	5,940	H	EUIA	0,750	12	FRCC	27/12/2014	159	15,440	02426	00316	00022	24633	00000
012800340510605276	22/10/2001	0510605276	27/12/1999	ESP	22.000.000,00	100,00	20.902.576,00	5,870	H	MIIA	0,750	12	FRCC	27/12/2029	339	15,370	01810	00367	00013	22263	00002
012802010510604344	22/10/2001	0510604344	27/12/1999	ESP	10.000.000,00	100,00	9.633.927,00	5,870	H	MIIA	0,750	12	FRCC	27/12/2024	279	15,370	02456	00124	00028	9477	00002
012800690519604147	22/10/2001	0519604147	27/12/1999	ESP	9.000.000,00	100,00	7.527.949,00	5,870	H	MIIA	0,750	12	FRCC	27/07/2013	142	15,370	02444	02444	00094	46500	00008
012803190510602467	22/10/2001	0510602467	27/12/1999	ESP	10.000.000,00	100,00	9.426.661,00	5,770	H	MIIA	0,650	12	FRCC	27/12/2019	219	15,270	01249	00181	00139	9783	00005
012803190510602656	22/10/2001	0510602656	27/12/1999	ESP	25.000.000,00	100,00	24.029.499,00	5,720	H	MIIA	0,600	12	FRCC	27/12/2024	279	15,220	00000	00008	00124	397	00005
012800170510604944	22/10/2001	0510604944	27/12/1999	ESP	15.000.000,00	100,00	14.449.477,00	5,870	H	MIIA	0,750	12	FRCC	27/12/2024	279	15,370	01611	00208	00157	11731	00004
012800120510605604	22/10/2001	0510605604	27/12/1999	ESP	14.000.000,00	100,00	13.467.759,00	5,870	H	MIIA	0,750	12	FRCC	27/12/2024	279	15,370	00000	00000	00000	5357	00000
012803000510707651	22/10/2001	0510707651	27/12/1999	ESP	16.000.000,00	100,00	12.983.716,00	5,620	H	MIIA	0,500	12	FRCC	27/12/2011	123	15,120	02164	00704	00155	11514	00003
012800290519006174	22/10/2001	0519006174	27/12/1999	ESP	8.300.000,00	100,00	2.111.614,00	5,870	H	MIIA	0,750	12	FRCC	27/12/2019	219	15,370	02293	02293	00025	66018	00004
012802400519613726	22/10/2001	0519613726	27/12/1999	ESP	5.000.000,00	100,00	4.723.496,00	5,940	H	EUIA	0,750	12	FRCC	27/12/2019	219	15,440	01822	00246	00051	20578	00003
012802440510607362	22/10/2001	0510607362	27/12/1999	ESP	7.000.000,00	100,00	6.418.055,00	5,920	H	MIIA	0,800	12	FRCC	27/12/2014	159	15,420	01858	00270	00194	21424	00002
012800260510606864	22/10/2001	0510606864	27/12/1999	ESP	20.000.000,00	100,00	18.751.441,00	5,800	H	MIIA	0,680	12	FRCC	27/12/2017	195	15,300	01833	00000	00034	13581	00000
012800570510606692	22/10/2001	0510606692	27/12/1999	ESP	9.000.000,00	100,00	7.735.329,00	5,940	H	EUIA	0,750	12	FRCC	27/12/2009	99	15,440	01615	00193	00018	10351	00006
012800880510600052	22/10/2001	0510600052	27/12/1999	ESP	7.000.000,00	100,00	6.551.809,00	5,870	H	MIIA	0,750	12	FRCC	27/12/2017	195	15,370	02073	00000	00085	107967N	00008
012800840510601231	22/10/2001	0510601231	28/12/1999	ESP	12.300.000,00	100,00	2.289.239,00	5,840	H	MIIA	0,650	12	FRCC	28/12/2014	159	11,840	01128	00373	00200	24515	00006
012800910510604255	22/10/2001	0510604255	28/12/1999	ESP	15.000.000,00	100,00	10.822.264,00	5,270	H	EUIA	0,750	12	FRCC	28/12/2014	159	14,770	02516	02516	00071	70692	00002
012800820510606003	22/10/2001	0510606003	28/12/1999	ESP	40.000.000,00	100,00	37.774.137,00	5,790	H	MIIA	0,600	12	FRCC	28/12/2019	219	15,290	02042	00000	00065	51174	00012
012800260510606934	22/10/2001	0510606934	28/12/1999	ESP	12.000.000,00	100,00	9.586.168,00	5,870	H	MIIA	0,680	12	FRCC	28/12/2014	159	15,370	00000	00000	00000	9874	00000
012800230510611992	22/10/2001	0510611992	28/12/1999	ESP	22.000.000,00	100,00	17.304.253,00	5,890	H	MIIA	0,700	12	FRCC	05/08/2014	154	15,390	01790	00299	00205	20736	00005
012800530510605687	22/10/2001	0510605687	28/12/1999	ESP	12.000.000,00	100,00	11.023.195,00	5,270	H	EUIA	0,750	12	FRCC	28/12/2014	159	14,770	00817	00810	00134	11818	00006
012800220510608575	22/10/2001	0510608575	28/12/1999	ESP	10.000.000,00	100,00	9.629.339,00	5,940	H	MIIA	0,750	12	FRCC	28/12/2024	279	15,440	00239	01083	00593	44692	00000
012801000510613315	22/10/2001	0510613315	28/12/1999	ESP	10.000.000,00	100,00	9.637.217,00	5,940	H	EUIA	0,750	12	FRCC	28/12/2024	279	15,440	00450	00450	00018	33152	00004
012802440510607397	22/10/2001	0510607397	28/12/1999	ESP	7.000.000,00	100,00	2.848.440,00	6,190	H	MIIA	1,000	12	FRCC	28/12/2006	63	15,690	01819	00244	00217	20675	00005
012802610510601947	22/10/2001	0510601947	28/12/1999	ESP	13.000.000,00	100,00	11.996.976,00	5,890	H	MIIA	0,700	12	FRCC	28/12/2024	279	15,390	04298	00786	00097	50698	00001
012800010519786625	22/10/2001	0519786625	28/12/1999	ESP	25.000.000,00	100,00	23.296.055,00	5,940	H	MIIA	0,750	12	FRCC	28/12/2019	219	15,440	02578	02578	00076	49231	00000
012801530519007551	22/10/2001	0519007551	28/12/1999	ESP	12.000.000,00	100,00	11.685.696,00	6,190	H	EUIA	1,000	12	FRCC	28/12/2029	339	15,690	02142	00326	00129	7694	00006
012803120510603111	22/10/2001	0510603111	28/12/1999	ESP	16.500.000,00	100,00	15.847.280,00	5,940	H	MIIA	0,750	12	FRCC	28/12/2024	279	15,440	01000	00756	00100	27874-A	00008
012801510510608585	22/10/2001	0510608585	28/12/1999	ESP	8.000.000,00	100,00	7.696.996,00	5,940	H	EUIA	0,750	12	FRCC	28/12/2024	279	15,440	01151	00326	00130	6910	00000
012800680510005095	22/10/2001	0510005095	28/12/1999	ESP	5.000.000,00	100,00	4.300.027,00	6,040	H	MIIA	0,850	12	FRCC	28/12/2009	99	15,540	02140	01402	00082	53295	00000
012802020510603694	22/10/2001	0510603694	28/12/1999	ESP	9.000.000,00	100,00	7.211.696,00	5,890	H	EUIA	0,700	12	FRCC	28/04/2018	199	15,390	02273	00567	00062	44201	00002
012800330510605135	22/10/2001	0510605135	28/12/1999	ESP	21.300.000,00	100,00	20.731.052,00	5,890	H	MIIA	0,700	12	FRCC	28/12/2029	339	15,390	02540	00547	00014	16993	00009
012800370510606091	22/10/2001	0510606091	28/12/1999	ESP	14.000.000,00	100,00	13.627.267,00	5,940	H	MIIA	0,750	12	FRCC	28/12/2029	339	15,440	00560	02450	00061	50702	00004
012806700510013894	22/10/2001	0510013894	28/12/1999	ESP	14.000.000,00	100,00	12.845.578,00	6,190	H	MIIA	1,000	12	FRCC	28/12/2014	159	15,690	00436	00100	00057	10253	00002
012838450510600134	22/10/2001	0510600134	28/12/1999	ESP	6.200.000,00	100,00	5.973.273,00	6,190	H	EUIA	1,000	12	FRCC	28/12/2024	279	15,690	01158	00036	00181	1974	00000
012860430519786556	22/10/2001	0519786556	28/12/1999	ESP	19.000.000,00	100,00	18.584.427,00	5,940	H	MIIA	0,750	12	FRCC	28/12/2034	399	15,440	00742	00620	00080	32602	00000
012860530519783395	22/10/2001	0519783395	28/12/1999	ESP	11.000.000,00	100,00	7.232.414,00	5,690	H	MIIA	0,500	12	FRCC	28/09/2006	60	15,190	03043	00276	00049	12820	00000
012807500510611935	22/10/2001	0510611935	28/12/1999	ESP	13.500.000,00	100,00	9.363.911,00	5,940	H	EUIA	0,750	12	FRCC	28/12/2019	219	15,440	00000	00333	00109	39903	00002
012867300519786172	22/10/2001	0519786172	28/12/1999	ESP	10.600.000,00	100,00	10.215.186,00	5,400	H	MIIA	0,900	12	FRCC	28/12/2024	279	14,900	00643	00000	00041	19109	00000
012807940510603761	22/10/2001	0510603761	28/12/1999	ESP	6.000.000,00	100,00	5.510.756,00	6,190	H	EUIA	1,000	12	FRCC	28/12/2014	159	15,690	00334	00490	00024	25436	00001
012834710510700042	22/10/2001	0510700042	28/12/1999	ESP	16.500.000,00	100,00	16.031.977,00	5,990	H	MIIA	0,800	12	FRCC	28/12/2029	339	15,490	02242	00782	00201	9257/A	00002
012832080513001253	22/10/2001	0513001253	28/12/1999	ESP	30.000.000,00	100,00	28.174.755,00	5,790	H	MIIA	0,600	12	FRCC	28/12/2014	159	15,290	01939	00448	00035	27604	00000
012830720510600026	22/10/2001	0510600026	28/12/1999	ESP	10.000.000,00	100,00	9.265.760,00	5,400	H	MIIA	0,900	6	FRCC	28/12/2019	219	14,900	05542	01506	00063	8541	00001
012807940510603677	22/10/2001	0510603677	28/12/1999	ESP	5.500.000,00	100,00	5.298.864,00	6,190	H	EUIA	1,000	12	FRCC	28/12/2024	279	15,690	00403	00039	00082	3031	00000
012833980519785444	22/10/2001	0519785444	28/12/1999	ESP	11.500.000,00	100,00	11.066.355,00	6,190	H	MIIA	1,000	12	FRCC	28/12/2024	279	15,690	02671	00091	00075	7740	00000
012833410510600134	22/10/2001	0510600134	28/12/1999	ESP	9.500.000,00	100,00	8.988.410,00	6,190	H	MIIA	1,000	12	FRCC	28/12/2019	219	15,690	01288	00378	00117	22555	00002
012808100510663312	22/10/2001	0510663312	28/12/1999	ESP	10.500.000,00	100,00	9.986.695,00	6,190	H	MIIA	1,000	12	FRCC	28/12/2019	219	15,690	02112	00421	00139	27255	00001
012805220510605904	22/10/2001	0510605904	28/12/1999	ESP	22.000.000,00	100,00	19.375.331,00	5,690	H	EUIA	0,500	12	FRCC	28/12/2019	219	15,190	01949	00096	00189	4085	00006
012805390510603044	22/10/2001	0510603044	28/12/1999	ESP	12.000.000,00	100,00	11.665.068,00	5,840	H	MIIA	0,650	12	FRCC	28/12/2029	339	15,340	02649	00138	00170	5450	00001
012805810510606075	22/10/2001	0510606075	28/12/1999	ESP	13.000.000,00	100,00	12.518.400,00	5,890	H	MIIA	1,000	12	FRCC	05/01/2025	279	15,390	00000	00047	00074	2399	00002
012803540510604364	22/10/2001	0510604364	28/12/1999	ESP	15.000.000,00	100,00	14.679.451,00	5,690	H	MIIA	0,500	12	FRCC	28/12/2034	399	15,190	01531	00295	00132	13264-N	00003
012806000510033683	22/10/2001	0510033683	28/12/1999	ESP	10.000.000,00	100,00	8.569.099,00	5,940	H	EUIA	0,750	12	FRCC	28/12/2009	99	15,440	00953	00230	00153	28842	00000
012806210510006663	22/10/2001	0510006663	29/12/1999	ESP	12.000.000,00	100,00	10.302.119,00	6,190	H	EUIA	1,000	12	FRCC	29/12/2009	99	15,690	00000	00000	00000	1056	00000
012806210510006593	22/10/2001	0510006593	29/12/1999	ESP	14.000.000,00	100,00	12.862.347,00	5,940	H	EUIA	0,750	12	FRCC	29/12/2014	159	15,440	00000	00000	00000	7956	00000
012803600510646972	22/10/2001	0510646972	29/12/1999	ESP	24.000.000,00	100,00	23.086.118,00	5,840	H	MIIA	0,650	12	FRCC	29/12/2024	279	15,340	01662	00209	00000	16727-1	00000
012804600510649697	22/10/2001	0510649697	29/12/1999	ESP	10.000.000,00	100,00	8.454.874,00	5,940	H	MIIA	0,750	12	FRCC	29/12/2019	219	15,440	01819	00012	00130	806	00005
012803620510644601	22/10/2001	0510644601	29/12/1999	ESP	16.000.000,00	100,00	15.131.281,00	5,840	H	MIIA	0,650	12	FRCC	29/12/2019	219	15,340	01119	00599	00193	29429	00003
012805500519004483	22/10/2001	0519004483	29/12/1999	ESP	11.000.000,00	100,00	10.700.874,00	6,040	H	MIIA	0,850	12	FRCC	29/12/2029	339	15,540	03196	00264	00159	14710	00006
012803810519004377	22/10/2001	0519004377	29/12/1999	ESP	9.500.000,00	100,00	9.147.876,00	5,940	H	EUIA	0,750	12	FRCC	29/12/2024	279	15,440	02413	00376	00093	39951	00005
012805240510607922	22/10/2001	0510607922	29/12/1999	ESP	27.000.000,00	100,00	25.785.279,00	5,890	H	EUIA	0,700	12	FRCC	29/12/2029	339	15,390	02987	00058	00096	3491	00000
012803500510517707	22/10/2001	0510517707	29/12/1999	ESP	13.500.000,00	100,00	11.221.271,00	5,740	H	MIIA	0,550	12	FRCC	29/12/2017	195	15,240	01186	00894	00047	45385	00003
012806440510605151	22/10/2001	0510605151	29/12/1999	ESP	4.600.000,00	100,00	4.239.674,00	7,140	H	EUIA	1,950	12	FRCC	29/12/2014	159	16,640	00811	00094	00209	5578	00002
012805000510636444	22/10/2001	0510636444	29/12/1999	ESP	8.500.000,00	100,00	7.017.573,00	5,890	H	MIIA	0,700	12	FRCC	29/03/2018	198	15,390	01058	01058	00207	18787N	00009
012805050519004347	22/10/2001	0519004347	29/12/1999	ESP	23.100.000,00	100,00	22.429.626,00	5,890	H	MIIA	0,700	12	FRCC	29/12/2029	339	15,390	02426	00019	00126	981	00001
012805000510636836	22/10/2001	0510636836	29/12/1999	ESP	18.000.000,00	100,00	16.485.458,00	5,890	H	EUIA	0,700	12	FRCC	29/12/2014	159	15,390	01452	01452	00161	13482	00004
012805070510603362	22/10/2001	0510603362	29/12/1999	ESP	16.000.000,00	100,00	14.595.032,00	5,940	H	MIIA	0,750	12	FRCC	29/12/2024	279	15,440	01529	00441	00007	22056	00000
012832090519785374	22/10/2001	0519785374	29/12/1999	ESP	10.000.000,00	100,00	9.640.387,00	5,500	H	MIIA	1,000	12	FRCC	29/12/2024	279	15,000	00971	00261	00109	20124	00000
012807800510621667	22/10/2001	0510621667	29/12/1999	ESP	19.000.000,00	100,00	2.473.009,00	5,940	H	EUIA	0,750	12	FRCC	29/12/2014	159	15,440	01128	00000	00043	12418	00003
012831790519786702	22/10/2001	0519786702	29/12/1999	ESP	17.000.000,00	100,00	15.571.739,00	5,940	H	MIIA	0,750	12	FRCC	29/12/2014	159	15,440	01259	00751	00076	50194	00000
012860070519786114	22/10/2001	0519786114	29/12/1999	ESP	11.200.000,00	100,00	10.580.616,00	5,940	H	MIIA	0,750	12	FRCC	29/12/2019	219	15,440	00686	00484	00095	32638	00000
012807500510611942	22/10/2001	0510611942	29/12/1999	ESP	17.000.000,00	100,00	15.088.485,00	5,940	H	MIIA	0,750	12	FRCC	29/12/2011	123	15,440	00644	00148	00222	2061	00001
012806900510007593	22/10/2001	0510007593	29/12/1999	ESP	7.000.000,00	100,00	6.813.640,00	5,940	H	EUIA	0,750	12	FRCC	29/12/2029	339	15,440	02105	00520	00018	9477-N	00007
012836260513001321	22/10/2001	0513001321	29/12/1999	ESP	38.000.000,00	100,00	36.580.511,00	5,100	H	MIIA	0,600	12	FRCC	29/12/2024	279	14,600	02015	00524	00000	31029	00000
012806550519000346	22/10/2001	0519000346	29/12/1999	ESP	19.000.000,00	100,00	17.458.858,00	6,740	H	EUIA	1,550	12	FRCC	29/12/2014	159	16,240	01887	01433	00093	113503	00000
012800390510603223	22/10/2001	0510603223	29/12/1999	ESP	8.000.000,00	100,00	7.042.346,00	5,940	H	MIIA	0,750	12	FRCC	29/01/2018	196	15,440	00000	02640	00201	39313	00006
012802000510610972	22/10/2001	0510610972	29/12/1999	ESP	14.000.000,00	100,00	13.250.351,00	5,940	H	EUIA	0,750	12	FRCC	29/12/2019	219	15,440	00915	00066	00125	9345	00000

CARTERA DE PARTICIPACIONES HIPOTECARIAS

NUM.PARTICIP.	FEC.EMI.	NUM.PREST.	F.APERT.	DIV.	CAPITAL INIC.	%PART.	CAPITAL PEND.	%NOMIN.	(1)	(2)	DIFERE.	(3)	(4)	F.VENCI.	(5)	%DEMORA	TOMO	LIBRO	FOLIO	FINCA	INSC.
012800390510603237	22/10/2001	0510603237	29/12/1999	ESP	10.280.000,00	100,00	9.928.462,00	5,940	M	MI1A	0,750	12	FRCC	29/12/2029	339	15,440	00000	00881	00018	45846	00003
012800750510603497	22/10/2001	0510603497	29/12/1999	ESP	12.700.000,00	100,00	12.393.846,00	6,190	M	MI1A	1,000	12	FRCC	29/12/2029	339	15,690	02449	00223	00212	110055 -A	00004
012801400519009995	22/10/2001	0519009995	29/12/1999	ESP	18.200.000,00	100,00	17.495.548,00	5,940	M	MI1A	0,750	12	FRCC	29/12/2024	279	15,440	02876	02131	00183	11350	00005
012803090510601267	22/10/2001	0510601267	29/12/1999	ESP	25.000.000,00	100,00	23.608.833,00	5,790	M	MI1A	0,600	12	FRCC	29/12/2019	219	15,290	01721	01667	00092	52019	00003
012800210510609414	22/10/2001	0510609414	29/12/1999	ESP	25.000.000,00	100,00	23.633.877,00	5,840	M	MI1A	0,650	12	FRCC	29/12/2019	219	15,340	02462	01903	00078	9899	00000
012800010519786254	22/10/2001	0519786254	29/12/1999	ESP	17.800.000,00	100,00	16.785.642,00	5,840	M	MI1A	0,650	12	FRCC	29/12/2019	219	15,340	01086	00030	00021	1722	00000
012803000510707665	22/10/2001	0510707665	29/12/1999	ESP	8.000.000,00	100,00	5.020.962,00	5,740	M	MI1A	0,550	12	FRCC	29/07/2008	82	15,240	02002	00542	00210	6213	00004
012800260510606927	22/10/2001	0510606927	29/12/1999	ESP	33.000.000,00	100,00	29.062.430,00	5,870	M	MI1A	0,680	12	FRCC	29/05/2021	236	15,370	01490	00024	00004	1182	00000
012800910510604353	22/10/2001	0510604353	29/12/1999	ESP	14.000.000,00	100,00	13.266.551,00	5,270	M	EU1A	0,750	12	FRCC	29/12/2019	219	14,770	00866	00380	00022	27084	00004
012800260510606885	22/10/2001	0510606885	29/12/1999	ESP	22.000.000,00	100,00	16.408.894,00	5,690	M	MI1A	0,500	12	FRCC	29/10/2018	205	15,190	01395	00232	00222	9536	00006
012800640510604893	22/10/2001	0510604893	29/12/1999	ESP	15.000.000,00	100,00	12.957.134,00	5,940	M	EU1A	0,750	12	FRCC	29/12/2024	279	15,440	00000	00607	00214	27245	00007
012800580510607813	22/10/2001	0510607813	29/12/1999	ESP	5.700.000,00	100,00	3.286.996,00	5,840	M	MI1A	0,650	12	FRCC	29/12/2019	219	15,340	01820	01349	00044	51185	00008
012800260510606871	22/10/2001	0510606871	30/12/1999	ESP	7.500.000,00	100,00	6.568.881,00	5,940	M	MI1A	0,750	12	FRCC	30/12/2017	195	15,440	01832	00000	00076	13712	00000
012800910510604381	22/10/2001	0510604381	30/12/1999	ESP	6.800.000,00	100,00	6.561.127,00	5,520	M	EU1A	1,000	12	FRCC	30/12/2024	279	15,020	00810	00342	00088	17569	00006
012800270510604611	22/10/2001	0510604611	30/12/1999	ESP	14.000.000,00	100,00	10.935.479,00	5,100	M	MI1A	0,600	12	FRCC	30/12/2006	63	14,600	01253	00174	00196	7040	00005
012800900510606746	22/10/2001	0510606746	30/12/1999	ESP	10.000.000,00	100,00	9.612.939,00	5,940	M	EU1A	0,750	12	FRCC	30/12/2024	279	15,440	02770	00753	00215	5559	00003
012800900510606641	22/10/2001	0510606641	30/12/1999	ESP	14.700.000,00	100,00	14.325.549,00	6,190	M	EU1A	1,000	12	FRCC	30/12/2029	339	15,690	01664	00056	00127	4626	00004
012800110510607661	22/10/2001	0510607661	30/12/1999	ESP	19.000.000,00	100,00	18.293.815,00	5,890	M	MI1A	0,700	12	FRCC	30/12/2024	279	15,390	00000	00000	00000		00000
012800210510609421	22/10/2001	0510609421	30/12/1999	ESP	24.000.000,00	100,00	21.593.764,00	5,890	M	MI1A	0,700	12	FRCC	30/08/2022	251	15,390	00752	00745	00159	36724	00000
012800210510609407	22/10/2001	0510609407	30/12/1999	ESP	15.000.000,00	100,00	10.880.563,00	5,840	M	MI1A	0,650	12	FRCC	30/12/2014	159	15,340	00383	00000	00154	577	00000
012801200519004025	22/10/2001	0519004025	30/12/1999	ESP	12.000.000,00	100,00	11.543.064,00	5,840	M	EU1A	0,650	12	FRCC	30/12/2024	279	15,340	01315	00876	00020	91032	00003
012801200519004032	22/10/2001	0519004032	30/12/1999	ESP	10.000.000,00	100,00	6.258.144,00	5,790	M	EU1A	0,600	12	FRCC	30/12/2014	159	15,290	01340	00901	00142	92746	00003
012801100510608047	22/10/2001	0510608047	30/12/1999	ESP	10.000.000,00	100,00	9.617.951,00	5,940	M	MI1A	0,750	12	FRCC	30/12/2024	279	15,440	00977	00308	00107	26878	00003
012800150510605026	22/10/2001	0510605026	30/12/1999	ESP	18.000.000,00	100,00	17.529.680,00	5,250	M	MI1A	0,750	12	FRCC	30/12/2029	339	14,750	02249	00000	00161	66141	00005
012803120510603181	22/10/2001	0510603181	30/12/1999	ESP	10.000.000,00	100,00	9.612.939,00	5,940	M	MI1A	0,750	12	FRCC	30/12/2024	279	15,440	01259	00421	00033	14196	00006
012803100510603354	22/10/2001	0510603354	30/12/1999	ESP	3.000.000,00	100,00	2.659.452,00	5,890	M	MI1A	0,700	12	FRCC	30/12/2011	123	15,390	01106	00836	00096	22650	00005
012801530519007586	22/10/2001	0519007586	30/12/1999	ESP	5.500.000,00	100,00	5.298.864,00	6,190	M	EU1A	1,000	12	FRCC	30/12/2024	279	15,690	02229	00354	00208	25835	00003
012801500510609417	22/10/2001	0510609417	30/12/1999	ESP	13.000.000,00	100,00	12.272.976,00	5,670	M	EU1A	0,480	12	FRCC	30/12/2019	219	15,170	01362	00537	00019	19526	00000
012800700510603905	22/10/2001	0510603905	30/12/1999	ESP	26.000.000,00	100,00	9.734.038,00	5,690	M	MI1A	0,500	12	FRCC	30/04/2005	43	15,190	01067	00163	00105	6471	00007
012802000510611007	22/10/2001	0510611007	30/12/1999	ESP	27.000.000,00	100,00	26.125.360,00	5,890	M	EU1A	0,700	12	FRCC	30/12/2029	339	15,390	01509	00058	00125	3776	00001
012801800510609265	22/10/2001	0510609265	30/12/1999	ESP	13.000.000,00	100,00	12.653.898,00	5,940	M	MI1A	0,750	12	FRCC	30/12/2029	339	15,440	01138	00000	00108	11670	00007
012806620519004182	22/10/2001	0519004182	30/12/1999	ESP	6.424.000,00	100,00	5.900.193,00	6,190	M	EU1A	1,000	12	FRCC	30/12/2014	159	15,690	01495	00427	00117	37209	00006
012838290519000013	22/10/2001	0519000013	30/12/1999	ESP	8.400.000,00	100,00	7.465.922,00	5,270	M	EU1A	0,750	12	FRCC	30/12/2011	123	14,770	00139	00139	00197	7680-N	00001
012836500510000025	22/10/2001	0510000025	30/12/1999	ESP	3.700.000,00	100,00	3.181.029,00	5,400	M	MI1A	0,900	12	FRCC	30/12/2009	99	14,900	00000	00000	00000	8998	00000
012806610519006281	22/10/2001	0519006281	30/12/1999	ESP	12.000.000,00	100,00	11.457.778,00	3,500	M	EU1A	0,850	12	FRCC	30/12/2024	279	13,000	01273	00491	00198	48890	00001
012806610519006295	22/10/2001	0519006295	30/12/1999	ESP	12.000.000,00	100,00	11.527.696,00	6,040	M	EU1A	0,850	12	FRCC	30/12/2024	279	15,540	01273	00491	00200	48892	00001
012806510519007314	22/10/2001	0519007314	30/12/1999	ESP	5.800.000,00	100,00	5.307.247,00	5,940	M	EU1A	0,750	12	FRCC	30/12/2014	159	15,440	00000	00000	00000	36219	00000
012835860513001337	22/10/2001	0513001337	30/12/1999	ESP	10.000.000,00	100,00	9.631.342,00	6,040	M	MI1A	0,850	12	FRCC	30/12/2024	279	15,540	01025	00000	00000	10539	00000
012807200510609336	22/10/2001	0510609336	30/12/1999	ESP	14.500.000,00	100,00	13.966.772,00	5,990	M	EU1A	0,800	12	FRCC	30/12/2024	279	15,490	01484	00832	00047	52492	00002
012867330519786665	22/10/2001	0519786665	30/12/1999	ESP	11.000.000,00	100,00	10.548.657,00	6,090	M	MI1A	0,900	12	FRCC	30/12/2024	279	15,590	01321	00263	00033	18782	00000
012860220519786157	22/10/2001	0519786157	30/12/1999	ESP	24.000.000,00	100,00	23.090.992,00	5,940	M	MI1A	0,750	12	FRCC	30/12/2024	279	15,440	02288	00355	00009	18917	00000
012860220519786262	22/10/2001	0519786262	30/12/1999	ESP	9.000.000,00	100,00	8.252.235,00	5,940	M	MI1A	0,750	12	FRCC	30/12/2014	159	15,440	02017	00921	00126	50745	00000
012860310519786943	22/10/2001	0519786943	30/12/1999	ESP	15.000.000,00	100,00	14.563.574,00	5,940	M	MI1A	0,750	12	FRCC	30/12/2029	339	15,440	02340	00347	00102	20765	00000
012860330519785552	22/10/2001	0519785552	30/12/1999	ESP	21.000.000,00	100,00	17.561.145,00	5,940	M	MI1A	0,750	12	FRCC	30/04/2011	115	15,440	02406	02406	00157	80347	00000
012807150510600042	22/10/2001	0510600042	30/12/1999	ESP	7.000.000,00	100,00	6.620.677,00	6,040	M	EU1A	0,850	12	FRCC	30/12/2019	219	15,540	00000	00253	00158	36543	00000
012807150510600091	22/10/2001	0510600091	30/12/1999	ESP	11.400.000,00	100,00	10.773.614,00	5,940	M	EU1A	0,750	12	FRCC	30/12/2019	219	15,440	00000	00433	00073	33186	00000
012860100519786845	22/10/2001	0519786845	30/12/1999	ESP	10.000.000,00	100,00	5.031.898,00	5,940	M	MI1A	0,750	12	FRCC	30/08/2017	191	15,440	01830	00000	00066	13634	00000
012831790519786716	22/10/2001	0519786716	30/12/1999	ESP	9.000.000,00	100,00	8.520.464,00	5,250	M	MI1A	0,750	12	FRCC	30/12/2019	219	14,750	01134	00121	00200	5719	00000
012832800519000024	22/10/2001	0519000024	30/12/1999	ESP	15.000.000,00	100,00	13.762.097,00	5,100	M	MI1A	0,600	12	FRCC	30/12/2014	159	14,600	02000	00027	00006	2365	00003
012831520510600036	22/10/2001	0510600036	30/12/1999	ESP	6.500.000,00	100,00	6.149.962,00	6,190	M	EU1A	1,000	12	FRCC	30/12/2019	219	15,690	01223	00570	00106	34102	00000
012833980519787124	22/10/2001	0519787124	30/12/1999	ESP	8.000.000,00	100,00	7.569.193,00	6,190	M	MI1A	1,000	12	FRCC	30/12/2019	219	15,690	02671	00091	00076	7741	00000
012834130510647491	22/10/2001	0510647491	30/12/1999	ESP	9.000.000,00	100,00	4.440.918,00	5,200	M	MI1A	0,700	12	FRCC	30/01/2006	52	14,700	01361	00248	00202	7716	00007
012834580510000001	22/10/2001	0510000001	30/12/1999	ESP	8.000.000,00	100,00	6.881.622,00	5,520	M	EU1A	1,000	12	FRCC	30/12/2009	99	15,020	00000	00000	00000	4663	00000
012830960519000015	22/10/2001	0519000015	30/12/1999	ESP	22.000.000,00	100,00	7.998.558,00	5,500	M	MI1A	1,000	6	FRCC	30/10/2005	49	15,000	01741	00128	00058	4280	00009
012830670519786674	22/10/2001	0519786674	30/12/1999	ESP	5.000.000,00	100,00	4.722.342,00	5,840	M	EU1A	0,650	12	FRCC	30/12/2019	219	15,340	02098	00691	00186	34079	00000
012806440510605081	22/10/2001	0510605081	30/12/1999	ESP	27.000.000,00	100,00	22.587.645,00	5,790	M	EU1A	0,600	12	FRCC	30/12/2019	219	15,290	00000	00242	00000	7272N	00000
012806370519006866	22/10/2001	0519006866	30/12/1999	ESP	7.000.000,00	100,00	5.484.488,00	6,690	M	EU1A	1,500	12	FRCC	30/12/2006	63	16,190	01370	00079	00041	7257	00006
012803400510613247	22/10/2001	0510613247	30/12/1999	ESP	10.000.000,00	100,00	8.862.206,00	5,790	M	MI1A	0,600	12	FRCC	30/12/2011	123	15,290	01642	00586	00176	18019	00003
012803400510613023	22/10/2001	0510613023	30/12/1999	ESP	30.000.000,00	100,00	28.296.528,00	5,690	M	MI1A	0,500	12	FRCC	30/12/2019	219	15,190	01637	00581	00056	14768	00003
012803200510602405	22/10/2001	0510602405	30/12/1999	ESP	14.000.000,00	100,00	11.781.269,00	5,840	M	MI1A	0,650	12	FRCC	30/12/2024	279	15,340	01314	00243	00191	22245	00003
012805120510603843	22/10/2001	0510603843	30/12/1999	ESP	18.750.000,00	100,00	18.264.308,00	5,940	M	MI1A	0,750	12	FRCC	30/12/2029	339	15,440	02414	00020	00075	1103	00001
012803420510606004	22/10/2001	0510606004	30/12/1999	ESP	30.000.000,00	100,00	28.829.679,00	5,790	M	MI1A	0,600	12	FRCC	30/12/2024	279	15,290	01630	00323	00025	6319	00002
012803810519004265	22/10/2001	0519004265	30/12/1999	ESP	13.500.000,00	100,00	12.765.393,00	5,940	M	MI1A	0,750	12	FRCC	30/12/2019	219	15,440	02095	00826	00130	63196	00008
012805810510606096	22/10/2001	0510606096	30/12/1999	ESP	12.000.000,00	100,00	8.255.087,00	5,940	T	MI1A	0,750	12	FRCC	30/12/2014	159	15,440	01044	00714	00021	43098	00001
012803600510647595	22/10/2001	0510647595	30/12/1999	ESP	22.500.000,00	100,00	19.207.418,00	5,840	M	EU1A	0,650	12	FRCC	30/07/2017	190	15,340	01119	00599	00013	29339	00003
012803560510006132	22/10/2001	0510006132	30/12/1999	ESP	21.000.000,00	100,00	20.554.523,00	5,690	M	MI1A	0,500	12	FRCC	30/12/2034	399	15,190	00539	00127	00111	5048	00013
012803600510646937	22/10/2001	0510646937	30/12/1999	ESP	30.000.000,00	100,00	29.147.900,00	5,790	M	MI1A	0,600	12	FRCC	30/12/2029	339	15,290	00785	00233	00159	15115	00008
012805400510605054	22/10/2001	0510605054	30/12/1999	ESP	10.000.000,00	100,00	9.464.542,00	5,940	M	MI1A	0,750	12	FRCC	30/12/2019	219	15,440	02223	00138	00206	8040	00000
012804400510647626	22/10/2001	0510647626	30/12/1999	ESP	7.500.000,00	100,00	6.890.550,00	5,940	M	MI1A	0,750	12	FRCC	30/12/2014	159	15,440	00676	00405	00130	22983N	00007
012804050510647444	22/10/2001	0510647444	30/12/1999	ESP	25.000.000,00	100,00	16.317.763,00	5,200	M	MI1A	0,700	12	FRCC	30/12/2024	279	14,700	02794	01101	00092	58447	00003
012803900510604981	22/10/2001	0510604981	30/12/1999	ESP	10.560.000,00	100,00	10.174.914,00	5,940	M	MI1A	0,750	12	FRCC	30/12/2024	279	15,440	01316	00616	00184	55834	00003
012803900510605002	22/10/2001	0510605002	30/12/1999	ESP	11.000.000,00	100,00	10.612.847,00	6,190	M	MI1A	1,000	12	FRCC	30/12/2024	279	15,690	01317	00617	00112	55936	00003
012803900510605037	22/10/2001	0510605037	31/12/1999	ESP	11.040.000,00	100,00	10.456.026,00	5,940	M	MI1A	0,750	12	FRCC	31/12/2019	219	15,440	01317	00617	00073	55910	00003
012803960510004863	22/10/2001	0510004863	31/12/1999	ESP	13.000.000,00	100,00	11.019.280,00	5,940	M	EU1A	0,750	12	FRCC	31/12/2022	255	15,440	02343	00723	00084	33289	00011
012806080510004326	22/10/2001	0510004326	31/12/1999	ESP	13.000.000,00	100,00	11.453.001,00	5,940	M	MI1A	0,750	12	FRCC	31/12/2014	159	15,440	02611	00434	00214	31341	00003
012803620510646141	22/10/2001	0510646141	31/12/1999	ESP	10.000.000,00	100,00	7.620.401,00	5,690	M	EU1A	0,500	12	FRCC	29/02/2012	125	15,190	01052	00561	00009	28272	00009
012849310519000016	22/10/2001	0519000016	31/12/1999	ESP	13.000.000,00	100,00	12.523.547,00	5,300	M	MI1A	0,800	12	FRCC	31/12/2024	279	14,800	00000	00000	00000	47340	00000
012806510519008014	22/10/2001	0519008014	31/12/1999	ESP	20.500.000,00	100,00	19.923.183,00	5,940	M	EU1A	0,750	12	FRCC	31/12/2029	339	15,440	01965	00979	00000	53882	00000
012802010510604365	22/10/2001	0510604365	31/12/1999	ESP	20.000.000,00	100,00	18.887.293,00	5,940	M	EU1A	0,750	12	FRCC	31/12/2029	339	15,440	02242	00385	00193	17785	00005
012801000510613427	22/10/2001	0510613427	31/12/1999	ESP	20.000.000,00	100,00	16.460.874,00	5,890	M	EU1A	0,700	12	FRCC	31/12/2019	219	15,390	00000	00307	00170	25801	00008
012833000510600086	22/10/2001	0510600086	02/01/2000	ESP	5.000.000,00	100,00	4.601.027,00	5,320	M	EU1A	0,750	12	FRCC	02/02/2015	160	14,820	02001	00217	00130	2422B	00000
012806510519007951	22/10/2001	0519007951	03/01/2000	ESP	11.000.000,00	100,00	10.067.176,00	5,630	M	EU1A	0,750	12	FRCC	03/01/2015	159	15,130	02430	00334	00117	10716	00000
012806610519006393	22/10/2001	0519006393	03/01/2000	ESP	7.400.000,00	100,00	7.118.821,00	5,880	M	EU1A	1,000	12	FRCC	03/01/2025	279	15,380	01131	00404	00161	21394N	00000
012807800510621695	22/10/2001	0510621695	03/01/2000	ESP	5.000.000,00	100,00	4.589.742,00	5,630	M	EU1A	0,750	12	FRCC	03/01/2015	159	15,130	00000	00226	00107	16348	00000
012806550519000451	22/10/2001	0519000451	03/01/2000	ESP	6.000.000,00	100,00	5.180.098,00	6,630	M	EU1A	1,750	12	FRCC	03/01/2010	99	16,130	01693	01257	00003	101371	00000
012808500510611426	22/10/2001	0510611426	03/01/2000	ESP	12.000.000,00	100,00	11.004.542,00	5,630	M	EU1A	0,750	12	FRCC	03/01/2015	159	15,130	01713	00333	00137	22388	00001
012806700510013901	22/10/2001	0510013901	03/01/2000	ESP	7.000.000,00	100,00	6.003.810,00	5,880	M	EU1A	1,000	12	FRCC	03/01/2010	99	15,380	00453	00453	00158	15151	00003
012807500510611956	22/10/2001	0510611956	03/01/2000	ESP	8.000.000,00	100,00	7.558.954,00	5,630	M	EU1A	0,750	12	FRCC	03/01/2020	219	15,130	00000	00000	00000		00000
012868600519786386	22/10/2001	0519786386	03/01/2000	ESP	11.000.000,00	100,00	10.576.369,00	5,630	M	EU1A	0,750	12	FRCC	03/01/2025	279	15,130	01440	00107	00014	6866	00000
012801000510613287	22/10/2001	0510613287	03/01/2000	ESP	12.000.000,00	100,00	10.650.453,00	5,580	M	EU1A	0,700	12	FRCC	03/01/2012	123	15,080	01454	01454	00160	80892	00001
012801000510613483	22/10/2001	0510613483	03/01/2000	ESP	8.000.000,00	100,00	6.964.827,00	5,630	M	EU1A	0,750	12	FRCC	03/01/2025	279	15,130	02782	00338	00097	28478	00002
012801000510613154	22/10/2001	0510613154	03/01/2000	ESP	10.000.000,00	100,00	9.174.279,00	5,780	M	EU1A	0,900	12	FRCC	03/01/2015	159	15,280	00615	00615	00095	45987	00005
012803000510707644	22/10/2001	0510707644	03/01/2000	ESP	7.500.000,00	100,00	7.089.964,00	5,530	M	EU1A	0,650	12	FRCC	03/01/2020	219	15,030	00000	00082	00056	5358	00009
012801500510609732	22/10/2001	0510609732	03/01/2000	ESP	15.000.000,00	100,00	13.167.558,00	5,630	M	EU1A	0,750	12	FRCC	03/01/2015	159	15,130	01619	00799	00141	67160	00000
012803100510603396	22/10/2001	0510603396	03/01/2000	ESP	13.000.000,00	100,00	12.267.181,00	5,480	M	EU1A	0,600	12	FRCC	03/01/2020	219	14,980	00000	00784	00142	15130	00004
012801400519009232	22/10/2001	0519009232	03/01/2000	ESP	7.500.000,00	100,00	7.079.856,00	5,630	M	EU1A	0,750	12	FRCC	03/01/2020	219	15,130	02765	02020	00005	4992	00004
012803610510647372	22/10/2001	0510647372	03/01/2000	ESP	20.000.000,00	100,00	18.885.613,00	5,530	M	EU1A	0,650	12	FRCC	03/01/2020	219	15,030	00970	00076	00005	4695	00005
012806210510006586	22/10/2001	0510006586	03/01/2000	ESP	11.000.000,00	100,00	9.247.489,00	5,730	M	EU1A	0,850	12	FRCC	03/01/2020	219	15,230	00000	00000	00000	77401	00000
012805500519004504	22/10/2001	0519004504	03/01/2000	ESP	15.500.000,00	100,00	13.691.289,00	5,420	M	EU1A	0,540	12	FRCC	03/05/2014	151	5,420	03032	00026	00073	921	00007
012803500510518085	22/10/2001	0510518085	03/01/2000	ESP	11.000.000,00	100,00	7.021.758,00	5,380	M	EU1A	0,500	12	FRCC	03/01/2015	159	14,880	01261	00954	00140	47347	00002
012805340510609003	22/10/2001	0510609003	03/01/2000	ESP	36.000.000,00	100,00	35.223.211,00	5,560	M	EU1A	0,680	12	FRCC	03/01/2035	399	15,060	03387	00174	00010	8796	00001
012805240510607992	22/10/2001	0510607992	03/01/2000	ESP	16.500.000,00	100,00	16.047.718,00	5,730	M	EU1A	0,850	12	FRCC	03/01/2030	339	15,230	01221	00652	00212	39423	00000
012805090519003917	22/10/2001	0519003917	03/01/2000	ESP	26.000.000,00	100,00	24.303.683,00	5,630	M	EU1A	0,750	12	FRCC	03/01/2030	339	15,130	02424	02081	00148	119472	00001
012805010519002306	22/10/2001	0519002306	04/01/2000	ESP	25.000.000,00	100,00	22.529.376,00	5,380	M	EU1A	0,500	12	FRCC	04/01/2025	279	14,880	03120	00462	00016	16169	00000
012805110510606726	22/10/2001	0510606726	04/01/2000	ESP	14.000.000,00	100,00	13.604.786,00	5,630	M	EU1A	0,750	12	FRCC	04/01/2030	339	15,130	01774	00168	00073	8411	00008
012805000510637046	22/10/2001	0510637046	04/01/2000	ESP	8.000.000,00	100,00	7.552.356,00	5,580	M	EU1A	0,700	12	FRCC	04/01/2020	219	15,080	02171	00054	00221	7010	00004
012805390510603037	22/10/2001	0510603037	04/01/2000	ESP	10.000.000,00	100,00	9.439.813,00	5,630	M	EU1A	0,750	12	FRCC	04/01/2020	219	15,130	02649	00138	00175	5451	00001
012805350510000305	22/10/2001	0510000305	04/01/2000	ESP	20.000.000,00	100,00	17.906.502,00	5,580	M	EU1A	0,700	12	FRCC	04/01/2020	219	15,080	00913	00913	00141	44492	00001
012803400510613114	22/10/2001	0510613114	04/01/2000	ESP	6.000.000,00	100,00	2.766.328,00	5,480	M	EU1A	0,600	12	FRCC	04/07/2007	69	14,980	02032	00357	00036	16602	00003
012806500519008734	22/10/2001	0519008734	04/01/2000	ESP	16.000.000,00	100,00	15.379.815,00	5,830	M	EU1A	0,950	12	FRCC	04/01/2025	279	15,330	00000	00312	00111	23384	00000
012806060510002875	22/10/2001	0510002875	04/01/2000	ESP	16.500.000,00	100,00	15.604.660,00	5,630	M	EU1A	0,750	12	FRCC	04/01/2020	219	15,130	00000	00000	00000	71743	00000
012806000510033711	22/10/2001	0510033711	04/01/2000	ESP	15.000.000,00	100,00	12.807.600,00	5,630	M	EU1A	0,750	12	FRCC	04/01/2010	99	15,130	02252	00075	00153	5652	00007
012806030510003852	22/10/2001	0510003852	04/01/2000	ESP	11.500.000,00	100,00	10.553.347,00	5,880	M	EU1A	1,000	12	FRCC	04/01/2015	159	15,380	01999	00155	00176	3112 BIS	00006
012806450519009555	22/10/2001	0519009555	04/01/2000	ESP	30.000.000,00	100,00	25.778.468,00	6,130	M	EU1A	1,250	12	FRCC	04/01/2010	99	15,630	01406	00628	00078	34125	00000
012803510510603857	22/10/2001	0510603857	04/01/2000	ESP	21.000.000,00	100,00	15.217.623,00	5,380	M	EU1A	0,500	12	FRCC	04/11/2019	217	14,880	01692	00290	00192	17889	00000
012806470519992175	22/10/2001	0519992175	04/01/2000	ESP	10.000.000,00	100,00	9.167.634,00	5,880	M	EU1A	1,000	12	FRCC	04/01/2015	159	15,380	01143	00017	00020	1273	00000
012802700510603377	22/10/2001	0510603377	04/01/2000	ESP	10.000.000,00	100,00	8.655.701,00	5,170	M	EU1A	0,650	12	FRCC	04/01/2025	279	14,670	02057	00720	00166	64015	00002
012800750510603441	22/10/2001	0510603441	04/01/2000	ESP	6.000.000,00	100,00	4.125.087,00	5,680	M	EU1A	0,800	12	FRCC	04/02/2008	76	15,180	00791	00023	00147	2176	00001
012801010510604776	22/10/2001	0510604776	04/01/2000	ESP	17.000.000,00	100,00	15.370.980,00	5,630	M	EU1A	0,750	12	FRCC	04/01/2025	279	15,130	00000	01322	00149	81931	00005
012802440510607411	22/10/2001	0510607411	04/01/2000	ESP	8.000.000,00	100,00	7.558.955,00	5,630	M	EU1A	0,750	12	FRCC	04/01/2020	219	15,130	01849	00264	00104	21475	00000
012800010519786534	22/10/2001	0519786534	04/01/2000	ESP	6.000.000,00	100,00	5.764.568,00	5,680	M	EU1A	0,800	12	FRCC	04/01/2025	279	15,180	02668	00176	00046	8416	00000
012807410510702583	22/10/2001	0510702583	04/01/2000	ESP	19.000.000,00	100,00	15.147.652,00	5,630	M	EU1A	0,750	12	FRCC	04/01/2020	219	15,130	00322	00213	00190	4535	00003
012808030510672685	22/10/2001	0510672685	04/01/2000	ESP	4.400.000,00	100,00	4.037.808,00	5,880	M	EU1A	1,000	12	FRCC	04/01/2015	159	15,380	01110	00294	00193	23841	00001
012807960510605716	22/10/2001	0510605716	04/01/2000	ESP	12.000.000,00	100,00	10.333.783,00	6,140	M	MI1A	1,250	12	FRCC	04/01/2010	99	15,640	01477	00847	00060	33661	00007
012830010510700027	22/10/2001	0510700027	04/01/2000	ESP	11.000.000,00	100,00	5.389.213,00	5,060	M	EU1A	0,750	12	FRCC	04/02/2004	28	14,560	02939	00055	00150	2246	00003
012831870510600057	22/10/2001	0510600057	04/01/2000	ESP	12.000.000,00	100,00	11.331.959,00	5,780	M	EU1A	0,900	12	FRCC	04/01/2020	219	15,280	00637	00528	00151	37664	00000
012834980510646834	22/10/2001	0510646834	04/01/2000	ESP	10.000.000,00	100,00	9.608.663,00	5,730	M	EU1A	0,850	12	FRCC	04/01/2025	279	15,230	02264	00959	00220	51264	00000

CARTERA DE PARTICIPACIONES HIPOTECARIAS

NUM.PARTICIP.	FEC.EMI.	NUM.PREST.	F.APERT.	DIV.	CAPITAL INIC.	%PART.	CAPITAL PEND.	%NOMIN.	(1)	(2)	DIFERE.	(3)	(4)	F.VENCI.	(5)	%DEMORA	TOMO	LIBRO	FOLIO	FINCA	INSC.
012807010510607203	22/10/2001	0510607203	04/01/2000	ESP	11.000.000,00	100,00	9.596.759,00	5,630	M	EU1A	0,750	12	FRCC	04/01/2015	159	15,130	01222	00714	00024	10250	00007
012807020510604446	22/10/2001	0510604446	04/01/2000	ESP	8.500.000,00	100,00	8.262.643,00	5,630	M	EU1A	0,750	12	FRCC	04/01/2030	339	15,130	02520	00204	00158	10277	00000
012860010519785471	22/10/2001	0519785471	04/01/2000	ESP	12.700.000,00	100,00	11.237.547,00	5,630	M	EU1A	0,750	12	FRCC	04/01/2012	123	15,130	02495	00184	00029	9885	00000
012860220519785842	22/10/2001	0519785842	04/01/2000	ESP	7.000.000,00	100,00	6.412.893,00	5,630	M	EU1A	0,750	12	FRCC	04/01/2015	159	15,130	01339	00064	00209	6437	00000
012838450510600176	22/10/2001	0510600176	04/01/2000	ESP	14.500.000,00	100,00	13.714.486,00	5,010	M	EU1A	0,700	12	FRCC	04/01/2020	219	14,510	02000	00176	00106	9262	00000
012838450510600183	22/10/2001	0510600183	04/01/2000	ESP	6.200.000,00	100,00	6.034.284,00	5,880	M	EU1A	1,000	12	FRCC	04/01/2030	339	15,380	00162	00046	00012	2740	00000
012835890513001396	22/10/2001	0513001396	05/01/2000	ESP	13.000.000,00	100,00	12.310.144,00	5,060	M	EU1A	0,750	12	FRCC	05/01/2020	219	14,560	01516	00127	00164	6852	00000
012866500519786792	22/10/2001	0519786792	05/01/2000	ESP	11.000.000,00	100,00	10.567.245,00	5,630	M	EU1A	0,750	12	FRCC	05/01/2025	279	15,130	03070	00063	00199	6210	00000
012832290510600092	22/10/2001	0510600092	05/01/2000	ESP	7.000.000,00	100,00	6.406.374,00	5,630	M	EU1A	0,750	12	FRCC	05/01/2015	159	15,130	00447	00212	00178	12571	00000
012808010510605105	22/10/2001	0510605105	05/01/2000	ESP	17.000.000,00	100,00	15.644.721,00	5,590	M	MI1A	0,700	12	FRCC	05/05/2019	211	15,090	00672	00314	00205	14679	00001
012807530510605344	22/10/2001	0510605344	05/01/2000	ESP	11.000.000,00	100,00	8.630.385,00	5,630	M	EU1A	0,750	12	FRCC	05/01/2020	219	15,130	01333	00315	00077	22470	00001
012806610519006407	22/10/2001	0519006407	05/01/2000	ESP	12.500.000,00	100,00	12.018.863,00	5,640	M	MI1A	0,750	12	FRCC	05/01/2025	279	15,140	00001	00001	00001	1	00001
012800900510606767	22/10/2001	0510606767	05/01/2000	ESP	19.500.000,00	100,00	18.749.022,00	5,630	M	EU1A	0,750	12	FRCC	05/01/2025	279	15,130	01667	00100	00211	8322	00003
012801000510613574	22/10/2001	0510613574	05/01/2000	ESP	20.000.000,00	100,00	18.356.412,00	5,580	M	EU1A	0,700	12	FRCC	05/01/2015	159	15,080	01566	00232	00014	18140	00001
012800260510606976	22/10/2001	0510606976	05/01/2000	ESP	25.000.000,00	100,00	22.970.516,00	5,060	M	EU1A	0,750	12	FRCC	05/01/2015	159	14,560	01836	00268	00154	12507	00002
012800250510605323	22/10/2001	0510605323	05/01/2000	ESP	14.000.000,00	100,00	9.995.447,00	5,630	M	EU1A	0,750	12	FRCC	05/06/2016	176	15,130	00000	00000	00000	4705	00000
012800330510605142	22/10/2001	0510605142	05/01/2000	ESP	18.000.000,00	100,00	16.523.086,00	5,630	M	EU1A	0,750	12	FRCC	05/01/2015	159	15,130	01160	01011	00089	24736	00006
012803100510603382	22/10/2001	0510603382	05/01/2000	ESP	19.000.000,00	100,00	18.251.697,00	5,530	M	EU1A	0,650	12	FRCC	05/01/2025	279	15,030	00000	00013	00060	648	00010
012803120510603237	22/10/2001	0510603237	05/01/2000	ESP	10.000.000,00	100,00	9.430.780,00	5,630	M	EU1A	0,750	12	FRCC	05/01/2020	219	15,130	01013	00764	00116	31154	00006
012803190510602705	22/10/2001	0510602705	05/01/2000	ESP	25.000.000,00	100,00	23.989.909,00	5,530	M	EU1A	0,650	12	FRCC	05/01/2025	279	15,030	00000	00170	00200	9427	00003
012806040510006324	22/10/2001	0510006324	05/01/2000	ESP	11.730.000,00	100,00	10.203.421,00	6,130	M	EU1A	1,250	12	FRCC	05/01/2030	339	15,630	02298	00736	00050	23724	00011
012803900510605051	22/10/2001	0510605051	05/01/2000	ESP	12.600.000,00	100,00	12.148.972,00	5,890	M	MI1A	1,000	12	FRCC	05/01/2025	279	15,390	01316	00616	00208	55850	00003
012803900510605065	22/10/2001	0510605065	05/01/2000	ESP	9.800.000,00	100,00	8.946.327,00	5,640	M	MI1A	0,750	12	FRCC	05/01/2025	279	15,140	01317	00617	00097	55926	00003
012804030510647386	22/10/2001	0510647386	05/01/2000	ESP	16.000.000,00	100,00	14.648.899,00	5,480	M	EU1A	0,600	12	FRCC	05/01/2015	159	14,980	02391	00739	00072	33277-N	00000
012806320519001114	22/10/2001	0519001114	05/01/2000	ESP	5.200.000,00	100,00	4.077.992,00	6,630	M	EU1A	1,750	12	FRCC	05/01/2007	63	16,130	01100	01264	00163	102625	00000
012806370519006796	22/10/2001	0519006796	07/01/2000	ESP	6.600.000,00	100,00	5.681.717,00	6,380	M	EU1A	1,500	12	FRCC	07/01/2010	99	15,880	02575	01436	00039	101254	00001
012804050510647703	22/10/2001	0510647703	07/01/2000	ESP	7.000.000,00	100,00	5.619.334,00	5,060	M	MI1A	0,750	12	FRCC	07/12/2015	170	14,560	02558	00074	00073	3015	00003
012805000510636465	22/10/2001	0510636465	07/01/2000	ESP	16.000.000,00	100,00	14.946.931,00	5,580	M	EU1A	0,700	12	FRCC	07/01/2018	195	15,080	01140	00200	00200	15972	00004
012805120510603556	22/10/2001	0510603556	07/01/2000	ESP	22.500.000,00	100,00	20.131.296,00	5,630	M	EU1A	0,750	12	FRCC	07/01/2030	339	15,130	03041	00312	00157	12420	00003
012803900510605072	22/10/2001	0510605072	07/01/2000	ESP	9.760.000,00	100,00	9.241.561,00	5,640	M	MI1A	0,750	12	FRCC	07/01/2020	219	15,140	01317	00617	00115	55938	00003
012803910510003416	22/10/2001	0510003416	07/01/2000	ESP	9.000.000,00	100,00	8.653.400,00	5,630	M	EU1A	0,750	12	FRCC	07/01/2025	279	15,130	00458	00072	00073	9052	00005
012806470519992182	22/10/2001	0519992182	07/01/2000	ESP	13.800.000,00	100,00	12.289.754,00	6,380	M	EU1A	1,500	12	FRCC	07/01/2012	123	15,880	01579	00698	00059	49604	00000
012803900510605121	22/10/2001	0510605121	07/01/2000	ESP	10.400.000,00	100,00	10.018.863,00	5,640	M	MI1A	0,750	12	FRCC	07/01/2025	279	15,140	01316	00616	00193	55840	00003
012803540510604441	22/10/2001	0510604441	07/01/2000	ESP	6.000.000,00	100,00	5.752.340,00	5,530	M	EU1A	0,650	12	FRCC	07/01/2025	279	15,030	00657	00153	00078	8328	00005
012805930510603455	22/10/2001	0510603455	07/01/2000	ESP	3.000.000,00	100,00	2.438.291,00	5,880	M	EU1A	1,000	12	FRCC	07/01/2008	75	15,380	03870	00762	00112	49429	00000
012803090510601204	22/10/2001	0510601204	07/01/2000	ESP	10.000.000,00	100,00	6.362.322,00	5,530	M	EU1A	0,650	12	FRCC	07/03/2010	101	15,030	01910	00450	00078	17267	00007
012800180510608774	22/10/2001	0510608774	07/01/2000	ESP	12.000.000,00	100,00	11.003.000,00	5,580	M	EU1A	0,700	12	FRCC	07/01/2015	159	15,080	01136	00091	00171	8006	00004
012801000510613623	22/10/2001	0510613623	07/01/2000	ESP	14.000.000,00	100,00	13.260.368,00	5,880	M	EU1A	1,000	12	FRCC	07/01/2020	219	15,380	01885	01885	00179	67873	00005
012801000510612643	22/10/2001	0510612643	07/01/2000	ESP	10.000.000,00	100,00	8.786.329,00	5,580	M	EU1A	0,700	12	FRCC	07/12/2017	194	15,080	01446	01446	00199	80470 N	00002
012800900510606774	22/10/2001	0510606774	07/01/2000	ESP	6.500.000,00	100,00	6.247.618,00	5,880	M	EU1A	1,000	12	FRCC	07/01/2025	279	15,380	00974	00466	00151	11960	00013
012832200510700001	22/10/2001	0510700001	07/01/2000	ESP	12.000.000,00	100,00	9.552.149,00	5,060	M	EU1A	0,750	12	FRCC	07/01/2015	159	14,560	01729	00271	00150	4464	00011
012844140513001367	22/10/2001	0513001367	07/01/2000	ESP	33.000.000,00	100,00	25.720.328,00	5,680	M	EU1A	0,800	12	FRCC	07/01/2015	159	15,180	00709	00000	00224	24150	00000
012807200510609392	22/10/2001	0510609392	07/01/2000	ESP	4.500.000,00	100,00	4.130.540,00	5,680	M	EU1A	0,800	12	FRCC	07/01/2015	159	15,180	01792	00086	00199	7052	00000
012807200510609385	22/10/2001	0510609385	07/01/2000	ESP	8.000.000,00	100,00	7.572.295,00	5,680	M	EU1A	0,800	12	FRCC	07/01/2020	219	15,180	01792	00086	00196	7051	00000
012807200510609357	22/10/2001	0510609357	07/01/2000	ESP	10.500.000,00	100,00	9.483.471,00	5,580	M	EU1A	0,700	12	FRCC	07/01/2025	279	15,080	01792	00086	00219	7062	00000
012808030510672706	22/10/2001	0510672706	11/01/2000	ESP	8.000.000,00	100,00	7.358.679,00	5,630	M	EU1A	0,750	12	FRCC	30/01/2015	160	15,130	01754	00232	00138	22640	00001
012800880510600073	22/10/2001	0510600073	12/01/2000	ESP	7.000.000,00	100,00	6.404.762,00	5,540	M	MI1A	0,650	12	FRCC	12/01/2015	159	15,040	02214	00000	00107	137763	00003
012800230510612013	22/10/2001	0510612013	12/01/2000	ESP	12.900.000,00	100,00	11.278.235,00	5,580	M	EU1A	0,700	12	FRCC	12/01/2011	111	15,080	02094	00000	00054	62032	00005
012800140510606355	22/10/2001	0510606355	14/01/2000	ESP	6.100.000,00	100,00	5.282.703,00	5,680	M	EU1A	0,800	12	FRCC	14/01/2025	279	15,180	00850	00819	00236	31749	00000
012807800510621933	22/10/2001	0510621933	21/01/2000	ESP	11.860.000,00	100,00	4.990.105,00	5,630	M	EU1A	0,750	12	FRCC	21/02/2008	76	15,130	01895	00154	00019	2396	00004
012841110510600015	22/10/2001	0510600015	24/01/2000	ESP	25.000.000,00	100,00	22.871.526,00	5,630	M	EU1A	0,750	12	FRCC	24/03/2019	210	15,130	01234	00206	00107	12859	00000
012861040519000013	22/10/2001	0519000013	24/01/2000	ESP	13.000.000,00	100,00	12.330.280,00	5,630	M	EU1A	0,750	12	FRCC	24/01/2020	220	15,130	01456	01456	00126	81016-N	00003
012807500510612033	22/10/2001	0510612033	24/01/2000	ESP	22.000.000,00	100,00	21.411.352,00	5,630	M	EU1A	0,750	12	FRCC	24/01/2030	340	15,130	01383	00015	00192	911	00004
012860010519785002	22/10/2001	0519785002	24/01/2000	ESP	27.000.000,00	100,00	23.448.179,00	5,640	M	MI1A	0,750	12	FRCC	24/01/2018	196	15,140	00334	00334	00013	22047	00000
012801010510604874	22/10/2001	0510604874	24/01/2000	ESP	12.000.000,00	100,00	10.812.641,00	5,530	M	MI1A	0,650	12	FRCC	24/01/2020	220	15,030	00000	01452	00073	80684N	00003
012806210510006796	22/10/2001	0510006796	24/01/2000	ESP	7.050.000,00	100,00	6.793.620,00	5,890	M	MI1A	1,000	12	FRCC	24/01/2025	280	15,390	01649	00877	00060	62896	00000
012806020510002276	22/10/2001	0510002276	24/01/2000	ESP	9.300.000,00	100,00	8.973.292,00	6,130	M	EU1A	1,250	12	FRCC	24/01/2025	280	15,630	01916	00073	00139	6466	00001
012806450519009772	22/10/2001	0519009772	24/01/2000	ESP	15.000.000,00	100,00	13.866.141,00	6,380	M	EU1A	1,500	12	FRCC	24/01/2015	160	15,880	01473	00529	00084	36839	00001
012806450519009681	22/10/2001	0519009681	24/01/2000	ESP	12.000.000,00	100,00	11.697.311,00	6,130	M	EU1A	1,250	12	FRCC	24/01/2030	340	15,630	00956	00155	00057	16085	00001
012805060510604341	22/10/2001	0510604341	24/01/2000	ESP	27.000.000,00	100,00	24.814.783,00	5,630	M	EU1A	0,750	12	FRCC	24/01/2015	160	15,130	02065	00059	00054	3349	00000
012806430510000721	22/10/2001	0510000721	24/01/2000	ESP	4.300.000,00	100,00	4.085.357,00	6,130	M	EU1A	1,250	12	FRCC	24/01/2020	220	15,630	00675	00160	00095	19690	00003
012805020510603525	22/10/2001	0510603525	24/01/2000	ESP	12.300.000,00	100,00	11.965.785,00	5,380	M	EU1A	0,500	12	FRCC	24/01/2030	340	14,880	02527	00513	00105	25507	00001
012805200519606075	22/10/2001	0519606075	24/01/2000	ESP	10.000.000,00	100,00	9.490.617,00	5,630	M	EU1A	0,750	12	FRCC	24/01/2020	220	15,130	02397	00099	00032	2936	00000
012805700510608276	22/10/2001	0510608276	24/01/2000	ESP	8.400.000,00	100,00	5.557.371,00	5,640	M	MI1A	0,750	12	FRCC	24/01/2015	160	15,140	01867	01013	00120	72095	00003
012805000510635947	22/10/2001	0510635947	24/01/2000	ESP	18.000.000,00	100,00	17.504.512,00	5,630	M	EU1A	0,750	12	FRCC	24/01/2030	340	15,130	02577	00309	00153	4336-N	00009
012805350510000361	22/10/2001	0510000361	24/01/2000	ESP	21.500.000,00	100,00	20.926.485,00	5,680	M	EU1A	0,800	12	FRCC	24/01/2030	340	15,180	00874	00874	00072	43929	00001
012805500519004497	22/10/2001	0519004497	25/01/2000	ESP	6.000.000,00	100,00	4.949.248,00	5,630	M	EU1A	0,750	12	FRCC	25/01/2010	100	15,130	02463	00059	00008	27/F	00010
012803550510602797	22/10/2001	0510602797	25/01/2000	ESP	7.488.000,00	100,00	7.203.789,00	5,480	M	EU1A	0,600	12	FRCC	25/01/2025	280	14,980	01151	00306	00051	7722	00003
012805120510603906	22/10/2001	0510603906	25/01/2000	ESP	7.000.000,00	100,00	5.754.270,00	5,630	M	EU1A	0,750	12	FRCC	25/01/2008	76	15,130	02721	00191	00089	11477	00005
012805220510605974	22/10/2001	0510605974	25/01/2000	ESP	12.000.000,00	100,00	11.335.429,00	5,630	M	EU1A	0,750	12	FRCC	25/01/2020	220	15,130	02108	00105	00125	4831	00004
012805000510637277	22/10/2001	0510637277	25/01/2000	ESP	10.000.000,00	100,00	7.967.874,00	5,580	M	EU1A	0,700	12	FRCC	25/12/2018	207	15,080	02144	00100	00036	7569	00007
012806430510000714	22/10/2001	0510000714	25/01/2000	ESP	5.000.000,00	100,00	4.828.293,00	6,130	M	EU1A	1,250	12	FRCC	25/01/2025	280	15,630	00399	00074	00031	9140	00000
012805030510606697	22/10/2001	0510606697	25/01/2000	ESP	15.000.000,00	100,00	14.594.075,00	5,630	M	EU1A	0,750	12	FRCC	25/01/2030	340	15,130	01349	01349	00010	56548	00000
012806500519008874	22/10/2001	0519008874	25/01/2000	ESP	28.500.000,00	100,00	9.610.837,00	5,630	M	EU1A	0,750	12	FRCC	25/01/2025	280	15,130	01092	00219	00192	14049	00000
012806510519004143	22/10/2001	0519004143	25/01/2000	ESP	4.000.000,00	100,00	3.455.442,00	5,730	M	EU1A	0,850	12	FRCC	25/01/2010	100	15,230	00000	00097	00189	7833	00005
012805000510636717	22/10/2001	0510636717	25/01/2000	ESP	16.500.000,00	100,00	15.141.077,00	5,480	M	EU1A	0,600	12	FRCC	25/01/2020	220	14,980	01932	00128	00199	6561	00007
012800750510603532	22/10/2001	0510603532	25/01/2000	ESP	6.000.000,00	100,00	5.707.417,00	5,880	M	EU1A	1,000	12	FRCC	25/01/2020	220	15,380	02599	00000	00159	23060	00000
012800520510605791	22/10/2001	0510605791	25/01/2000	ESP	37.000.000,00	100,00	27.714.051,00	5,630	M	EU1A	0,750	12	FRCC	25/01/2020	220	15,130	00769	00671	00087	37027	00008
012800470510603126	22/10/2001	0510603126	25/01/2000	ESP	18.000.000,00	100,00	17.052.068,00	5,630	M	MI1A	0,750	12	FRCC	25/01/2020	220	15,130	00699	00085	00078	5846	00000
012803010510604227	22/10/2001	0510604227	25/01/2000	ESP	14.500.000,00	100,00	11.502.796,00	5,480	M	EU1A	0,600	12	FRCC	25/09/2017	192	14,980	00000	00362	00195	5879	00007
012803130510701322	22/10/2001	0510701322	25/01/2000	ESP	7.000.000,00	100,00	6.638.667,00	5,630	M	EU1A	0,750	12	FRCC	25/01/2020	220	15,130	01270	00037	00071	1321	00011
012800500519004886	22/10/2001	0519004886	25/01/2000	ESP	5.200.000,00	100,00	4.783.998,00	5,630	M	EU1A	0,750	12	FRCC	25/01/2015	160	15,130	00000	00000	00000	6905	00000
012800490510603373	22/10/2001	0510603373	25/01/2000	ESP	8.500.000,00	100,00	8.278.894,00	5,630	M	EU1A	0,750	12	FRCC	25/01/2030	340	15,130	00000	00659	00050	20536	00004
012800850510605663	22/10/2001	0510605663	25/01/2000	ESP	12.000.000,00	100,00	11.555.908,00	5,630	M	EU1A	0,750	12	FRCC	25/01/2025	280	15,130	01835	01051	00155	24498	00010
012802000510611063	22/10/2001	0510611063	25/01/2000	ESP	20.000.000,00	100,00	19.263.140,00	5,630	M	EU1A	0,750	12	FRCC	25/01/2025	280	15,130	04109	00597	00172	39744	00000
012800260510607116	22/10/2001	0510607116	25/01/2000	ESP	9.000.000,00	100,00	7.789.549,00	5,560	M	EU1A	0,680	12	FRCC	25/01/2010	100	15,060	01709	00308	00205	36201	00002
012800240510605455	22/10/2001	0510605455	25/01/2000	ESP	10.000.000,00	100,00	9.501.445,00	5,780	M	EU1A	0,900	12	FRCC	25/01/2020	220	15,280	02892	00162	00222	3366	00009
012801700510603732	22/10/2001	0510603732	25/01/2000	ESP	11.500.000,00	100,00	11.272.518,00	5,730	M	EU1A	0,850	12	FRCC	25/01/2035	400	15,230	01408	00674	00027	53737	00005
012800350510608511	22/10/2001	0510608511	25/01/2000	ESP	16.000.000,00	100,00	11.896.462,00	5,630	M	EU1A	0,750	12	FRCC	25/04/2020	223	15,130	01919	00428	00147	26906	00006
012802950510602366	22/10/2001	0510602366	25/01/2000	ESP	23.000.000,00	100,00	22.541.793,00	5,630	M	EU1A	0,750	12	FRCC	25/01/2035	400	15,130	01698	00193	00090	15013	00004
012800330510605184	22/10/2001	0510605184	25/01/2000	ESP	16.500.000,00	100,00	16.058.510,00	5,630	M	EU1A	0,750	12	FRCC	25/01/2030	340	15,130	01073	00167	00215	7059	00005
012800380510603992	22/10/2001	0510603992	25/01/2000	ESP	9.000.000,00	100,00	8.534.422,00	5,630	M	EU1A	0,750	12	FRCC	28/01/2020	220	15,130	00000	01428	00102	46294	00006
012801400519010163	22/10/2001	0519010163	25/01/2000	ESP	5.500.000,00	100,00	4.912.788,00	5,730	M	EU1A	0,850	12	FRCC	25/01/2012	124	15,230	02231	00458	00113	38185	00002
012800550510607432	22/10/2001	0510607432	25/01/2000	ESP	27.000.000,00	100,00	24.043.632,00	5,630	M	EU1A	0,750	12	FRCC	25/01/2025	280	15,130	02295	00302	00037	17579	00006
012800620510601146	22/10/2001	0510601146	25/01/2000	ESP	27.000.000,00	100,00	25.529.637,00	5,630	M	EU1A	0,750	12	FRCC	25/01/2020	220	15,130	02076	00000	00215	89260	00000
012800650510602584	22/10/2001	0510602584	25/01/2000	ESP	18.000.000,00	100,00	17.351.397,00	5,630	M	EU1A	0,750	12	FRCC	25/01/2025	280	15,130	00710	00331	00030	1200	00006
012863630510648334	22/10/2001	0510648334	25/01/2000	ESP	19.500.000,00	100,00	18.466.936,00	5,480	M	EU1A	0,600	12	FRCC	25/01/2020	220	14,980	00000	00000	00000		00000
012836680510000022	22/10/2001	0510000022	25/01/2000	ESP	10.000.000,00	100,00	8.660.357,00	5,780	M	EU1A	0,900	12	FRCC	25/01/2010	100	15,280	00000	00000	00000	46290	00000
012860010519787711	22/10/2001	0519787711	25/01/2000	ESP	14.500.000,00	100,00	13.224.555,00	5,630	M	EU1A	0,750	12	FRCC	25/04/2023	259	15,130	01103	00053	00059	8001	00000
012807530510605582	22/10/2001	0510605582	25/01/2000	ESP	3.700.000,00	100,00	2.626.229,00	5,880	M	EU1A	1,000	12	FRCC	25/07/2009	94	15,380	00728	00090	00155	8482	00005
012860780519787984	22/10/2001	0519787984	25/01/2000	ESP	16.500.000,00	100,00	14.696.267,00	5,530	M	EU1A	0,650	12	FRCC	25/01/2012	124	15,030	01678	00534	00191	32323	00000
012807200510609441	22/10/2001	0510609441	25/01/2000	ESP	5.000.000,00	100,00	4.608.148,00	5,780	M	EU1A	0,900	12	FRCC	25/01/2015	160	15,280	00594	00003	00101	17037A	00000
012808760519008806	22/10/2001	0519008806	25/01/2000	ESP	6.800.000,00	100,00	6.558.091,00	5,880	M	EU1A	1,000	12	FRCC	25/01/2025	280	15,380	01257	00720	00108	63146	00001
012808000510666725	22/10/2001	0510666725	25/01/2000	ESP	14.500.000,00	100,00	13.974.207,00	5,680	M	EU1A	0,800	12	FRCC	25/01/2025	280	15,180	01813	00887	00088	64525	00001
012830440519000173	22/10/2001	0519000173	26/01/2000	ESP	12.000.000,00	100,00	11.582.095,00	5,060	M	EU1A	0,750	12	FRCC	26/01/2025	280	14,560	01182	00403	00217	53459	00004
012807000510614223	22/10/2001	0510614223	26/01/2000	ESP	41.000.000,00	100,00	8.053.927,00	5,630	M	EU1A	0,750	12	FRCC	26/08/2010	107	15,130	00962	00517	00215	31397	00001
012849310519000037	22/10/2001	0519000037	26/01/2000	ESP	16.000.000,00	100,00	15.571.896,00	5,630	M	EU1A	0,750	12	FRCC	26/01/2030	340	15,130	02409	01139	00033	84760	00004
012866160510000366	22/10/2001	0510000366	26/01/2000	ESP	9.700.000,00	100,00	9.347.063,00	5,880	M	EU1A	1,000	12	FRCC	26/01/2025	280	15,380	02080	00297	00130	19376	00003
012807810510609642	22/10/2001	0510609642	26/01/2000	ESP	7.000.000,00	100,00	6.634.962,00	5,880	M	EU1A	1,000	12	FRCC	26/01/2020	220	15,380	01522	00582	00085	35471	00000
012807300519012272	22/10/2001	0519012272	26/01/2000	ESP	10.000.000,00	100,00	9.729.381,00	5,630	M	EU1A	0,750	12	FRCC	26/01/2030	340	15,130	00000	00000	00000	3401	00000
012800210510609491	22/10/2001	0510609491	26/01/2000	ESP	4.000.000,00	100,00	3.683.684,00	5,630	M	EU1A	0,750	12	FRCC	26/01/2015	160	15,130	01489	00711	00178	51005	00000
012800260510607144	22/10/2001	0510607144	26/01/2000	ESP	20.000.000,00	100,00	19.491.854,00	5,560	M	EU1A	0,680	12	FRCC	26/01/2030	340	15,060	01663	00095	00076	4627	00004
012800250510605351	22/10/2001	0510605351	26/01/2000	ESP	4.000.000,00	100,00	3.899.951,00	5,630	M	EU1A	0,750	12	FRCC	26/01/2030	340	15,130	02353	02353	00214	82766	00006
012800270510604821	22/10/2001	0510604821	26/01/2000	ESP	32.690.000,00	100,00	29.392.364,00	5,480	M	EU1A	0,600	12	FRCC	26/01/2020	220	14,980	00862	00406	00135	6019	00004
012800860510601016	22/10/2001	0510601016	26/01/2000	ESP	17.500.000,00	100,00	14.811.031,00	5,060	M	EU1A	0,750	12	FRCC	26/01/2015	160	14,560	01307	00928	00094	61226	00007
012800520510605714	22/10/2001	0510605714	26/01/2000	ESP	11.000.000,00	100,00	10.119.995,00	5,630	M	EU1A	0,750	12	FRCC	26/01/2015	160	15,130	00963	00842	00044	12165	00005
012800730510603341	22/10/2001	0510603341	26/01/2000	ESP	17.000.000,00	100,00	14.184.860,00	5,630	M	EU1A	0,750	12	FRCC	26/02/2023	257	15,130	02489	00091	00162	4372	00000
012801000510613812	22/10/2001	0510613812	26/01/2000	ESP	12.969.448,00	100,00	12.513.550,00	5,680	M	EU1A	0,800	12	FRCC	26/01/2025	280	15,180	01137	00231	00181	21072	00006
012801010510604881	22/10/2001	0510604881	26/01/2000	ESP	18.500.000,00	100,00	17.818.739,00	5,640	M	MI1A	0,750	12	FRCC	26/01/2025	280	15,140	00746	00746	00013	55293	00003
012805000510637186	22/10/2001	0510637186	26/01/2000	ESP	14.500.000,00	100,00	13.196.333,00	5,480	M	EU1A	0,600	12	FRCC	26/01/2019	208	14,980	00041	00041	00144	4422N	00003
012805950510603205	22/10/2001	0510603205	26/01/2000	ESP	14.000.000,00	100,00	8.504.989,00	5,630	M	EU1A	0,750	12	FRCC	26/01/2015	160	15,130	01688	00000	00057	7127	00009
012804000510646683	22/10/2001	0510646683	27/01/2000	ESP	13.000.000,00	100,00	8.733.427,00	5,540	M	MI1A	0,650	12	FRCC	27/01/2015	160	15,040	04365	00247	00155	13055	00003
012803900519605427	22/10/2001	0519605427	27/01/2000	ESP	14.000.000,00	100,00	11.145.742,00	5,630	M	MI1A	0,750	12	FRCC	27/01/2020	220	15,130	00878	00408	00109	45636	00004
012805350510000312	22/10/2001	0510000312	27/01/2000	ESP	10.200.000,00	100,00	9.818.190,00	5,580	M	EU1A	0,700	12	FRCC	27/01/2025	280	15,080	02202	00194	00158	10256-N	00009
012803510510603836	22/10/2001	0510603836	27/01/2000	ESP	35.000.000,00	100,00	34.030.810,00	5,530	M	EU1A	0,650	12	FRCC	27/01/2030	340	15,030	01346	00289	00005	3152	00003
012803610510648541	22/10/2001	0510648541	27/01/2000	ESP	20.000.000,00	100,00	19.257.519,00	5,480	M	EU1A	0,600	12	FRCC	27/01/2025	280	14,980	01120	00600	00013	29451	00002
012806020510002234	22/10/2001	0510002234	27/01/2000	ESP	6.250.000,00	100,00	5.584.925,00	5,880	M	EU1A	1,000	12	FRCC	27/01/2012	124	15,380	01609	00043	00139	3455	00002

150

BANKINTER 3 FONDO DE TITULIZACION HIPOTECARIA

FECHA LISTADO : 22-10-2001
PAGINA : 58

CARTERA DE PARTICIPACIONES HIPOTECARIAS

NUM.PARTICIP.	FEC.EMI.	NUM.PREST.	F.APERT.	DIV.	CAPITAL INIC.	%PART.	CAPITAL PEND.	%NOMIN.	(1)	(2)	DIFERE.	(3)	(4)	F.VENCI.	(5)	%DEMORA	TOMO	LIBRO	FOLIO	FINCA	INSC.
012803560510006237	22/10/2001	0510006237	27/01/2000	ESP	12.000.000,00	100,00	11.542.728,00	5,490	M	MI1A	0,600	12	FRCC	27/01/2025	280	14,990	00919	00589	00145	8580	00006
012806370519006922	22/10/2001	0519006922	27/01/2000	ESP	4.150.000,00	100,00	3.957.075,00	5,810	M	EU1A	1,500	12	FRCC	27/01/2020	220	15,310	02585	01446	00110	101894	00000
012806370519006901	22/10/2001	0519006901	27/01/2000	ESP	6.100.000,00	100,00	5.652.983,00	5,810	M	EU1A	1,500	12	FRCC	27/01/2015	160	15,310	02485	01346	00217	95186	00000
012806700510014041	22/10/2001	0510014041	27/01/2000	ESP	6.000.000,00	100,00	5.528.931,00	5,880	M	EU1A	1,000	12	FRCC	27/01/2015	160	15,380	00544	00544	00153	25508	00003
012806330519001192	22/10/2001	0519001192	27/01/2000	ESP	5.000.000,00	100,00	4.624.770,00	6,630	M	EU1A	1,750	12	FRCC	27/01/2015	160	16,130	01645	00548	00097	7004	00006
012806310510604116	22/10/2001	0510604116	27/01/2000	ESP	13.000.000,00	100,00	11.639.232,00	5,630	M	EU1A	0,750	12	FRCC	27/01/2020	220	15,130	02671	00492	00178	25644	00000
012800530510605757	22/10/2001	0510605757	27/01/2000	ESP	5.000.000,00	100,00	4.112.092,00	5,790	M	MI1A	0,900	12	FRCC	27/01/2008	76	15,290	00285	00278	00118	17537	00004
012800130510607663	22/10/2001	0510607663	27/01/2000	ESP	11.000.000,00	100,00	8.525.432,00	5,580	M	EU1A	0,700	12	FRCC	27/01/2018	196	15,080	01936	00000	00073	98721	00014
012800600519003412	22/10/2001	0519003412	27/01/2000	ESP	26.000.000,00	100,00	23.993.784,00	5,060	M	MI1A	0,750	12	FRCC	27/01/2015	160	14,560	01968	00484	00143	27912	00001
012800660510603152	22/10/2001	0510603152	27/01/2000	ESP	11.000.000,00	100,00	10.112.712,00	5,580	M	EU1A	0,700	12	FRCC	27/01/2025	280	15,080	00933	00067	00173	2841	00008
012800420510605186	22/10/2001	0510605186	27/01/2000	ESP	2.500.000,00	100,00	2.165.683,00	5,880	M	EU1A	1,000	12	FRCC	27/01/2010	100	15,380	00982	00246	00125	13326	00001
012802950510602387	22/10/2001	0510602387	27/01/2000	ESP	24.000.000,00	100,00	20.377.538,00	5,630	M	EU1A	0,750	12	FRCC	27/01/2020	220	15,130	00023	00000	00169	1590	00003
012803000510707805	22/10/2001	0510707805	27/01/2000	ESP	10.000.000,00	100,00	9.461.332,00	5,480	M	EU1A	0,600	12	FRCC	27/01/2020	220	14,980	02225	00765	00005	13529/B	00004
012807300519012314	22/10/2001	0519012314	27/01/2000	ESP	5.000.000,00	100,00	4.822.120,00	5,880	M	EU1A	1,000	12	FRCC	27/01/2025	280	15,380	00000	00000	00000	41230	00000
012807350519011696	22/10/2001	0519011696	27/01/2000	ESP	15.000.000,00	100,00	12.184.382,00	5,580	M	EU1A	0,700	12	FRCC	27/01/2015	160	15,080	01560	00499	00056	33359	00005
012807940510603817	22/10/2001	0510603817	27/01/2000	ESP	4.500.000,00	100,00	3.887.059,00	5,780	M	EU1A	0,900	12	FRCC	27/01/2010	100	15,280	00962	00714	00171	14390	00004
012808000510666536	22/10/2001	0510666536	27/01/2000	ESP	15.500.000,00	100,00	14.928.922,00	5,630	M	EU1A	0,750	12	FRCC	27/01/2025	280	15,130	01685	00163	00175	15601	00001
012807040510604336	22/10/2001	0510604336	27/01/2000	ESP	8.000.000,00	100,00	7.352.522,00	5,630	M	EU1A	0,750	12	FRCC	27/01/2015	160	15,130	00416	00186	00031	10824	00004
012807150510600133	22/10/2001	0510600133	27/01/2000	ESP	10.000.000,00	100,00	9.520.735,00	5,580	T	EU1A	0,700	12	FRCC	27/01/2020	220	15,080	01957	00568	00014	2961	00000
012808010510605133	22/10/2001	0510605133	27/01/2000	ESP	6.000.000,00	100,00	5.181.403,00	5,530	M	EU1A	0,650	12	FRCC	27/01/2010	100	15,030	01326	00310	00140	19363	00001
012807010510607252	22/10/2001	0510607252	27/01/2000	ESP	10.000.000,00	100,00	9.473.367,00	5,630	M	EU1A	0,750	12	FRCC	27/01/2020	220	15,130	00959	00514	00145	31065	00002
012807150510600154	22/10/2001	0510600154	28/01/2000	ESP	4.200.000,00	100,00	3.638.355,00	5,880	M	EU1A	1,000	12	FRCC	28/01/2010	100	15,380	00473	00000	00043	16232	00000
012807600510608536	22/10/2001	0510608536	28/01/2000	ESP	7.120.000,00	100,00	6.866.059,00	5,830	M	EU1A	0,950	12	FRCC	28/01/2025	280	15,330	01198	00045	00045	42088	00006
012865330519787914	22/10/2001	0519787914	28/01/2000	ESP	13.500.000,00	100,00	12.979.869,00	5,630	M	EU1A	0,750	12	FRCC	28/01/2025	280	15,130	01402	00685	00041	27503	00000
012807840510603604	22/10/2001	0510603604	28/01/2000	ESP	27.400.000,00	100,00	26.381.448,00	5,630	M	EU1A	0,750	12	FRCC	28/01/2025	280	15,130	01687	00000	00135	23381A	00000
012860330519788156	22/10/2001	0519788156	28/01/2000	ESP	16.000.000,00	100,00	15.128.667,00	5,630	M	EU1A	0,750	12	FRCC	28/01/2020	220	15,130	01563	01092	00130	70765	00000
012860350519788095	22/10/2001	0519788095	28/01/2000	ESP	5.000.000,00	100,00	4.455.554,00	5,630	M	EU1A	0,750	12	FRCC	28/01/2012	124	15,130	01515	00294	00037	19267	00000
012807300519012286	22/10/2001	0519012286	28/01/2000	ESP	13.000.000,00	100,00	12.662.909,00	5,680	M	EU1A	0,800	12	FRCC	28/01/2030	340	15,180	00000	00000	00000	9020	00000
012807500510612054	22/10/2001	0510612054	28/01/2000	ESP	11.000.000,00	100,00	10.418.769,00	5,630	M	EU1A	0,750	12	FRCC	28/01/2020	220	15,130	01456	00071	00120	7846	00005
012807400510611393	22/10/2001	0510611393	28/01/2000	ESP	40.000.000,00	100,00	34.564.871,00	5,480	M	EU1A	0,600	12	FRCC	28/01/2010	100	14,980	01238	00503	00129	21	00012
012837720510700014	22/10/2001	0510700014	28/01/2000	ESP	13.000.000,00	100,00	12.510.927,00	5,480	M	EU1A	0,600	12	FRCC	28/01/2025	280	14,980	00000	00261	00059	4058	00007
012801700510603774	22/10/2001	0510603774	28/01/2000	ESP	16.000.000,00	100,00	15.416.384,00	5,830	M	EU1A	0,950	12	FRCC	28/01/2025	280	15,330	01432	00686	00151	54532	00002
012800560510603492	22/10/2001	0510603492	28/01/2000	ESP	8.200.000,00	100,00	6.416.023,00	5,630	M	EU1A	0,750	12	FRCC	28/01/2008	76	15,130	02567	00125	00122	2660	00000
012800900510606886	22/10/2001	0510606886	28/01/2000	ESP	9.950.000,00	100,00	9.751.777,00	5,630	M	EU1A	0,750	12	FRCC	28/01/2035	400	15,130	03255	00111	00133	7628	00005
012800650510602591	22/10/2001	0510602591	28/01/2000	ESP	20.000.000,00	100,00	17.846.323,00	5,580	M	EU1A	0,700	12	FRCC	28/01/2012	124	15,080	00642	00045	00067	3075	00003
012800300519007337	22/10/2001	0519007337	28/01/2000	ESP	12.500.000,00	100,00	12.062.900,00	5,780	M	EU1A	0,900	12	FRCC	28/01/2025	280	15,280	00000	00685	00163	23216	00008
012800260510607102	22/10/2001	0510607102	28/01/2000	ESP	16.500.000,00	100,00	15.441.304,00	5,470	M	EU1A	0,590	12	FRCC	28/01/2025	280	14,970	01472	00109	00066	6009	00007
012800570510606762	22/10/2001	0510606762	28/01/2000	ESP	9.000.000,00	100,00	7.380.237,00	5,630	M	EU1A	0,750	12	FRCC	28/07/2009	94	15,130	00000	02591	00207	67389	00007
012800290519006195	22/10/2001	0519006195	28/01/2000	ESP	20.000.000,00	100,00	19.255.439,00	5,630	M	EU1A	0,750	12	FRCC	28/01/2020	220	15,130	02768	02768	00110	38184	00006
012800160510606896	22/10/2001	0510606896	28/01/2000	ESP	17.000.000,00	100,00	16.557.788,00	5,630	M	EU1A	0,750	12	FRCC	28/01/2030	340	15,130	02399	01255	00141	31159	00005
012801000510613686	22/10/2001	0510613686	28/01/2000	ESP	6.300.000,00	100,00	6.077.372,00	5,580	M	EU1A	0,700	12	FRCC	28/01/2025	280	15,080	01546	01546	00017	82136N	00004
012802440510607425	22/10/2001	0510607425	28/01/2000	ESP	4.000.000,00	100,00	3.859.476,00	6,130	M	EU1A	1,250	12	FRCC	28/01/2025	280	15,630	01863	00273	00199	22017	00003
012806510519008434	22/10/2001	0519008434	28/01/2000	ESP	15.000.000,00	100,00	14.444.881,00	5,630	M	EU1A	0,750	12	FRCC	28/01/2025	280	15,130	00000	00325	00029	19373	00001
012806610510600037	22/10/2001	0510600037	28/01/2000	ESP	15.000.000,00	100,00	10.351.867,00	5,060	M	EU1A	0,750	12	FRCC	28/01/2020	220	14,560	00000	00198	00014	25399	00000
012803400510613394	22/10/2001	0510613394	28/01/2000	ESP	15.000.000,00	100,00	10.969.902,00	5,480	M	EU1A	0,600	12	FRCC	28/10/2019	217	14,980	02088	00390	00221	1553	00007
012803600510648323	22/10/2001	0510648323	28/01/2000	ESP	16.000.000,00	100,00	14.823.257,00	5,530	M	EU1A	0,650	12	FRCC	28/01/2020	220	15,030	00576	00312	00067	17402	00004
012803200510602454	22/10/2001	0510602454	28/01/2000	ESP	15.000.000,00	100,00	12.494.625,00	4,960	M	EU1A	0,650	12	FRCC	28/01/2025	280	14,460	01404	00671	00086	53537	00004
012805300510602552	22/10/2001	0510602552	28/01/2000	ESP	20.000.000,00	100,00	19.272.903,00	5,630	M	EU1A	0,750	12	FRCC	28/01/2025	280	15,130	02442	00357	00047	23092	00000
012805120510603934	22/10/2001	0510603934	28/01/2000	ESP	5.000.000,00	100,00	3.689.018,00	5,630	M	EU1A	0,750	12	FRCC	28/05/2016	176	15,130	01028	01028	00017	53144-V	00003
012805270510600043	22/10/2001	0510600043	28/01/2000	ESP	17.500.000,00	100,00	15.537.491,00	5,630	M	EU1A	0,750	12	FRCC	28/01/2025	280	15,130	01747	00365	00157	31856	00000
012805380510610386	22/10/2001	0510610386	28/01/2000	ESP	24.000.000,00	100,00	23.100.508,00	5,380	M	EU1A	0,500	12	FRCC	28/01/2025	280	14,880	02114	01121	00016	42646	00003
012806500519008902	22/10/2001	0519008902	28/01/2000	ESP	6.500.000,00	100,00	5.979.799,00	5,780	M	EU1A	0,900	12	FRCC	28/01/2015	160	15,280	00000	00112	00075	9378	00000
012805300510602594	22/10/2001	0510602594	28/01/2000	ESP	10.000.000,00	100,00	8.754.308,00	5,630	M	EU1A	0,750	12	FRCC	28/01/2018	196	15,130	02226	00264	00071	3076-N	00000
012806450519009842	22/10/2001	0519009842	28/01/2000	ESP	17.000.000,00	100,00	15.714.965,00	6,380	M	EU1A	1,500	12	FRCC	28/01/2015	160	15,880	01406	00223	00128	6277	00000
012806400510608416	22/10/2001	0510608416	28/01/2000	ESP	14.000.000,00	100,00	13.257.486,00	5,880	M	EU1A	1,000	12	FRCC	28/01/2020	220	15,380	01366	00975	00212	70826	00010
012806400510608521	22/10/2001	0510608521	28/01/2000	ESP	9.000.000,00	100,00	8.530.675,00	5,880	M	EU1A	1,000	12	FRCC	28/01/2020	220	15,380	01501	00230	00100	15386	00004
012804000510648307	22/10/2001	0510648307	28/01/2000	ESP	15.000.000,00	100,00	13.803.829,00	5,580	M	EU1A	0,700	12	FRCC	28/01/2015	160	15,080	04298	00075	00028	5019	00007
012803910510003423	22/10/2001	0510003423	28/01/2000	ESP	7.575.000,00	100,00	7.289.621,00	5,630	M	EU1A	0,750	12	FRCC	28/01/2025	280	15,130	00844	00386	00064	32979	00007
012804060510648523	22/10/2001	0510648523	28/01/2000	ESP	21.500.000,00	100,00	20.392.953,00	5,480	M	EU1A	0,600	12	FRCC	28/01/2020	220	14,980	02533	00864	00055	50596	00000
012805950510603163	22/10/2001	0510603163	28/01/2000	ESP	6.500.000,00	100,00	5.980.000,00	5,630	M	EU1A	0,750	12	FRCC	28/01/2015	160	15,130	01744	00150	00101	2972	00000
012805800510611086	22/10/2001	0510611086	28/01/2000	ESP	11.000.000,00	100,00	9.963.180,00	5,880	M	EU1A	1,000	12	FRCC	28/08/2025	287	15,380	02163	01044	00197	60890	00000
012805410519002633	22/10/2001	0519002633	31/01/2000	ESP	23.000.000,00	100,00	21.788.750,00	5,630	M	EU1A	0,750	12	FRCC	31/01/2020	220	15,130	03669	00249	01424	2434	00011
012805090519003987	22/10/2001	0519003987	31/01/2000	ESP	10.000.000,00	100,00	9.730.909,00	5,630	M	EU1A	0,750	12	FRCC	31/01/2030	340	15,130	03253	00209	00054	6627	00005
012804020510648617	22/10/2001	0510648617	31/01/2000	ESP	6.000.000,00	100,00	5.357.978,00	5,630	M	EU1A	0,750	12	FRCC	31/01/2012	124	15,130	00857	00089	00010	11644	00000
012805340510609192	22/10/2001	0510609192	31/01/2000	ESP	30.000.000,00	100,00	27.693.942,00	5,560	M	EU1A	0,680	12	FRCC	31/01/2030	340	15,060	00830	00051	00011	1.919	00001
012803420510606053	22/10/2001	0510606053	31/01/2000	ESP	11.200.000,00	100,00	10.781.795,00	5,630	M	EU1A	0,750	12	FRCC	31/01/2025	280	15,130	02096	00395	00191	17984	00002
012803210510601461	22/10/2001	0510601461	31/01/2000	ESP	14.800.000,00	100,00	9.462.483,00	4,810	M	EU1A	0,500	12	FRCC	31/03/2014	150	14,310	03280	00031	00155	2460	00001
012806300510609911	22/10/2001	0510609911	31/01/2000	ESP	5.400.000,00	100,00	5.214.566,00	6,130	M	EU1A	1,250	12	FRCC	31/01/2025	280	15,630	00000	00000	00000	8853	00000
012806610519006526	22/10/2001	0519006526	31/01/2000	ESP	13.000.000,00	100,00	11.950.687,00	5,480	M	EU1A	0,600	12	FRCC	31/01/2015	160	14,980	00000	00102	00071	1882	00000
012802400519613894	22/10/2001	0519613894	31/01/2000	ESP	7.000.000,00	100,00	6.773.409,00	5,480	M	EU1A	0,600	12	FRCC	30/04/2027	307	14,980	02805	00265	00113	13707	00009
012801300510603111	22/10/2001	0510603111	31/01/2000	ESP	11.500.000,00	100,00	11.105.081,00	6,130	M	EU1A	1,250	12	FRCC	31/01/2025	280	15,630	01465	00308	00001	13730	00006
012803020510604193	22/10/2001	0510604193	31/01/2000	ESP	27.000.000,00	100,00	21.953.478,00	5,530	M	EU1A	0,650	12	FRCC	31/01/2015	160	15,030	01588	01534	00017	41742	00003
012803020510604256	22/10/2001	0510604256	31/01/2000	ESP	15.000.000,00	100,00	12.302.224,00	5,530	M	EU1A	0,650	12	FRCC	31/01/2015	160	15,030	01648	01594	00029	19413	00005
012800600519003405	22/10/2001	0519003405	31/01/2000	ESP	12.000.000,00	100,00	10.374.340,00	5,540	M	MI1A	0,650	12	FRCC	31/01/2010	100	15,040	02154	00682	00113	37145	00001
012800850510605691	22/10/2001	0510605691	31/01/2000	ESP	8.000.000,00	100,00	6.069.737,00	5,370	M	EU1A	0,850	12	FRCC	31/08/2014	155	14,870	01836	01032	00065	41603	00012
012803000510707833	22/10/2001	0510707833	31/01/2000	ESP	22.500.000,00	100,00	20.685.989,00	5,440	M	EU1A	0,560	12	FRCC	31/01/2015	160	14,940	01626	01572	00143	57402	00006
012802800510603716	22/10/2001	0510603716	31/01/2000	ESP	3.500.000,00	100,00	3.223.299,00	5,640	M	MI1A	0,750	12	FRCC	31/01/2015	160	15,140	00710	00429	00092	22168	00003
012800330510605226	22/10/2001	0510605226	31/01/2000	ESP	15.000.000,00	100,00	13.509.065,00	5,880	M	EU1A	1,000	12	FRCC	01/02/2025	280	15,380	02090	02090	00220	54281	00004
012803000510707861	22/10/2001	0510707861	31/01/2000	ESP	23.000.000,00	100,00	19.681.694,00	5,380	M	EU1A	0,500	12	FRCC	31/01/2020	220	14,880	01994	00534	00045	19973	00004
012838550510600046	22/10/2001	0510600046	31/01/2000	ESP	11.000.000,00	100,00	10.146.458,00	5,060	M	EU1A	0,750	12	FRCC	31/01/2015	160	14,560	00000	00325	00065	19391	00000
012807330519008257	22/10/2001	0519008257	31/01/2000	ESP	6.500.000,00	100,00	6.341.845,00	5,880	M	EU1A	1,000	12	FRCC	31/01/2030	340	15,380	00000	00000	00000		00000
012807510510604614	22/10/2001	0510604614	31/01/2000	ESP	3.500.000,00	100,00	3.408.086,00	5,480	M	EU1A	0,600	12	FRCC	31/01/2030	340	14,980	01676	00021	00199	1733	00006
012807020510604894	22/10/2001	0510604894	31/01/2000	ESP	8.000.000,00	100,00	6.910.464,00	5,630	M	EU1A	0,750	12	FRCC	31/01/2010	100	15,130	00000	00000	00000	17660	00000
012834570510000147	22/10/2001	0510000147	31/01/2000	ESP	4.000.000,00	100,00	3.785.871,00	5,640	M	MI1A	0,750	12	FRCC	31/01/2020	220	15,140	00769	00059	00160	4589	00007
012835230510600043	22/10/2001	0510600043	01/02/2000	ESP	10.000.000,00	100,00	8.925.602,00	5,170	M	EU1A	0,600	12	FRCC	01/02/2012	124	14,670	01290	00061	01307	80317	00000
012833710519788315	22/10/2001	0519788315	01/02/2000	ESP	15.300.000,00	100,00	12.056.320,00	5,060	M	EU1A	0,750	12	FRCC	01/02/2035	400	14,560	03299	00185	00076	11176	00000
012807960510605807	22/10/2001	0510605807	01/02/2000	ESP	11.500.000,00	100,00	10.609.748,00	5,570	M	EU1A	1,000	12	FRCC	01/02/2015	160	15,070	01392	00013	00163	653	00003
012807400510611435	22/10/2001	0510611435	01/02/2000	ESP	15.500.000,00	100,00	13.246.814,00	5,320	M	EU1A	0,750	12	FRCC	01/11/2013	145	14,820	01141	00459	00008	29209	00008
012807340519002644	22/10/2001	0519002644	01/02/2000	ESP	10.000.000,00	100,00	9.478.726,00	5,470	M	EU1A	0,900	12	FRCC	01/02/2020	220	14,970	01452	00803	00133	39199	00004
012830440519000187	22/10/2001	0519000187	01/02/2000	ESP	25.000.000,00	100,00	23.749.767,00	5,060	M	EU1A	0,750	12	FRCC	01/02/2020	220	14,560	01051	00695	00200	101084	00002
012830440519000194	22/10/2001	0519000194	01/02/2000	ESP	17.000.000,00	100,00	16.414.436,00	5,060	M	EU1A	0,750	12	FRCC	01/02/2025	280	14,560	00889	00584	00107	88331	00005
012837590510000015	22/10/2001	0510000015	01/02/2000	ESP	10.000.000,00	100,00	9.234.704,00	5,210	M	EU1A	0,900	12	FRCC	01/02/2015	160	14,710	01077	00161	00119	7818	00000
012808000510666774	22/10/2001	0510666774	01/02/2000	ESP	20.000.000,00	100,00	19.277.088,00	5,570	M	EU1A	1,000	12	FRCC	01/02/2025	280	15,070	01985	00206	00088	21455	00000
012808020510608431	22/10/2001	0510608431	01/02/2000	ESP	5.500.000,00	100,00	5.205.576,00	5,220	M	EU1A	0,650	12	FRCC	01/02/2020	220	14,720	00482	00000	00017	21344	00001
012867310519788105	22/10/2001	0519788105	01/02/2000	ESP	7.500.000,00	100,00	3.987.100,00	5,470	M	EU1A	0,900	12	FRCC	01/02/2035	400	14,970	01000	00115	00126	3127	00000
012808150510660895	22/10/2001	0510660895	01/02/2000	ESP	10.500.000,00	100,00	10.244.692,00	5,720	M	EU1A	1,150	12	FRCC	01/02/2030	340	15,220	00860	00174	00187	21024	00001
012802600510607595	22/10/2001	0510607595	01/02/2000	ESP	4.000.000,00	100,00	3.801.754,00	5,810	M	MI1A	1,250	12	FRCC	01/02/2020	220	15,310	03183	00391	00100	31039	00004
012800310510604461	22/10/2001	0510604461	01/02/2000	ESP	37.000.000,00	100,00	24.778.235,00	5,220	M	EU1A	0,650	12	FRCC	01/02/2015	160	14,720	01826	01355	00028	56945	00011
012800880510600171	22/10/2001	0510600171	01/02/2000	ESP	9.000.000,00	100,00	8.273.557,00	5,320	M	EU1A	0,750	12	FRCC	01/02/2015	160	14,820	01908	00000	00145	85453N	00006
012800840510601357	22/10/2001	0510601357	01/02/2000	ESP	14.000.000,00	100,00	7.224.514,00	5,420	M	EU1A	0,850	12	FRCC	01/02/2010	100	14,920	00928	00318	00001	21134	00006
012800310510604496	22/10/2001	0510604496	01/02/2000	ESP	21.000.000,00	100,00	20.209.917,00	5,220	M	EU1A	0,650	12	FRCC	01/02/2025	280	14,720	01772	00471	00155	18711	00003
012801700510603746	22/10/2001	0510603746	01/02/2000	ESP	16.500.000,00	100,00	13.185.175,00	5,320	M	EU1A	0,750	12	FRCC	01/02/2025	280	14,820	00987	00432	00096	41017	00004
012801530519007572	22/10/2001	0519007572	01/02/2000	ESP	8.400.000,00	100,00	8.102.998,00	5,570	M	EU1A	1,000	12	FRCC	01/02/2025	280	15,070	02152	00313	00036	17617	00003
012800540510604232	22/10/2001	0510604232	01/02/2000	ESP	10.000.000,00	100,00	8.630.594,00	5,320	M	EU1A	0,750	12	FRCC	01/02/2010	100	14,820	02334	00341	00126	20460	00000
012803150510002311	22/10/2001	0510002311	01/02/2000	ESP	14.900.000,00	100,00	14.496.136,00	5,420	M	EU1A	0,850	12	FRCC	01/02/2030	340	14,920	00000	00271	00139	17269	00003
012800810519004637	22/10/2001	0519004637	01/02/2000	ESP	16.000.000,00	100,00	15.390.522,00	5,320	M	EU1A	0,750	12	FRCC	01/02/2025	280	14,820	01269	00961	00053	18271	00006
012803080510601392	22/10/2001	0510601392	01/02/2000	ESP	8.000.000,00	100,00	7.508.292,00	5,320	M	EU1A	0,750	12	FRCC	01/02/2018	196	14,820	00426	00076	00225	5231	00000
012805400510605187	22/10/2001	0510605187	01/02/2000	ESP	8.000.000,00	100,00	7.354.284,00	5,320	M	EU1A	0,750	12	FRCC	01/02/2015	160	14,820	03037	00863	00040	63685	00003
012806450519009821	22/10/2001	0519009821	01/02/2000	ESP	17.000.000,00	100,00	15.703.282,00	6,070	M	EU1A	1,500	12	FRCC	01/02/2015	160	15,570	00411	00032	00185	4733	00000
012806450519009835	22/10/2001	0519009835	01/02/2000	ESP	13.000.000,00	100,00	12.661.209,00	6,070	M	EU1A	1,500	12	FRCC	01/02/2030	340	15,570	00363	00057	00121	6013	00000
012806470519992217	22/10/2001	0519992217	01/02/2000	ESP	13.000.000,00	100,00	12.530.108,00	5,570	M	EU1A	1,000	12	FRCC	01/02/2025	280	15,070	01229	00442	00143	14318	00000
012805080510605127	22/10/2001	0510605127	01/02/2000	ESP	25.000.000,00	100,00	23.049.713,00	5,170	M	EU1A	0,600	12	FRCC	01/07/2023	261	14,670	02543	00407	00070	25486	00000
012805030510606662	22/10/2001	0510606662	01/02/2000	ESP	14.000.000,00	100,00	13.121.418,00	5,320	M	EU1A	0,750	12	FRCC	01/02/2030	340	14,820	02291	00154	00024	9214	00000
012806400510608542	22/10/2001	0510608542	01/02/2000	ESP	6.500.000,00	100,00	5.182.178,00	5,570	M	EU1A	1,000	12	FRCC	01/02/2020	220	15,070	01428	01037	00217	19448	00005
012805000510637221	22/10/2001	0510637221	02/02/2000	ESP	14.000.000,00	100,00	13.247.115,00	5,270	M	EU1A	0,700	12	FRCC	02/02/2020	220	14,770	02981	00807	00144	61765	00005
012805950510603247	22/10/2001	0510603247	02/02/2000	ESP	18.000.000,00	100,00	16.543.791,00	5,320	M	EU1A	0,750	12	FRCC	02/02/2015	160	14,820	01688	00000	00057	7127	00000
012804400510646905	22/10/2001	0510646905	02/02/2000	ESP	19.000.000,00	100,00	18.286.384,00	5,070	M	EU1A	0,500	12	FRCC	02/02/2025	280	14,570	01217	00456	00113	46721	00003
012806020510002283	22/10/2001	0510002283	02/02/2000	ESP	5.000.000,00	100,00	4.693.560,00	5,810	M	MI1A	1,250	12	FRCC	02/02/2018	196	15,310	00445	00132	00065	20366	00000
012806000510033956	22/10/2001	0510033956	02/02/2000	ESP	28.000.000,00	100,00	26.598.618,00	5,560	M	MI1A	1,000	12	FRCC	02/02/2020	220	15,060	02401	00763	00093	71291	00000
012804400510646912	22/10/2001	0510646912	02/02/2000	ESP	20.000.000,00	100,00	18.382.121,00	5,070	M	EU1A	0,500	12	FRCC	02/02/2015	160	14,570	01217	00456	00109	46717	00003
012803020510604263	22/10/2001	0510604263	02/02/2000	ESP	29.000.000,00	100,00	19.838.092,00	5,060	M	MI1A	0,500	12	FRCC	02/02/2020	220	14,560	01701	00241	00147	9501	00004
012803160510601155	22/10/2001	0510601155	02/02/2000	ESP	15.000.000,00	100,00	12.677.615,00	5,220	M	EU1A	0,650	12	FRCC	02/02/2017	184	14,720	00509	00113	00048	10561	00000
012803160510601176	22/10/2001	0510601176	02/02/2000	ESP	20.500.000,00	100,00	16.804.095,00	5,120	M	EU1A	0,550	12	FRCC	02/10/2016	180	14,620	00985	00210	00123	15153	00004
012803100510603326	22/10/2001	0510603326	02/02/2000	ESP	9.000.000,00	100,00	7.865.282,00	5,220	M	EU1A	0,650	12	FRCC	02/02/2025	280	14,720	00000	00143	00219	3420	00004
012801100510608173	22/10/2001	0510608173	02/02/2000	ESP	60.000.000,00	100,00	43.287.705,00	5,220	M	EU1A	0,650	12	FRCC	02/02/2020	220	14,720	00788	00436	00212	31420	00003
012800280510607832	22/10/2001	0510607832	02/02/2000	ESP	12.000.000,00	100,00	11.541.731,00	5,270	M	EU1A	0,700	12	FRCC	02/02/2025	280	14,770	01524	00134	00069	7428	00005
012838930510600455	22/10/2001	0510600455	02/02/2000	ESP	13.000.000.00	100.00	12.502.617.00	5.320	M	EU1A	0.750	12	FRCC	02/02/2025	280	14,820	01248	00618	00158	29190	00000

151

NOTARIA DE D. ROBERTO PAREJO GAMIR · MADRID

CARTERA DE PARTICIPACIONES HIPOTECARIAS

NUM.PARTICIP.	FEC.EMI.	NUM.PREST.	F.APERT.	DIV.	CAPITAL INIC.	%PART.	CAPITAL PEND.	%NOMIN.	(1)	(2)	DIFERE.	(3)	(4)	F.VENCI.	(5)	%DEMORA	TOMO	LIBRO	FOLIO	FINCA	INSC.
012807350519011941	22/10/2001	0519011941	02/02/2000	ESP	4.000.000,00	100,00	3.565.269,00	5,320	M	EUIA	0,750	12	FRCC	02/02/2012	124	14,820	01410	00000	00052	28037	00003
012868600519787492	22/10/2001	0519787492	02/02/2000	ESP	15.000.000,00	100,00	12.921.726,00	5,320	M	EUIA	0,750	12	FRCC	02/11/2023	265	14,820	01490	00108	00017	10217	00000
012807500510612047	22/10/2001	0510612047	02/02/2000	ESP	6.500.000,00	100,00	5.975.345,00	5,320	M	EUIA	0,750	12	FRCC	02/02/2015	160	14,820	00523	00119	00078	10686	00004
012807200510609406	22/10/2001	0510609406	02/02/2000	ESP	13.000.000,00	100,00	12.529.730,00	5,420	M	EUIA	0,650	12	FRCC	02/02/2025	280	14,920	01793	00087	00007	7068	00000
012806800510009613	22/10/2001	0510009613	03/02/2000	ESP	8.000.000,00	100,00	5.538.012,00	5,320	M	EUIA	0,750	12	FRCC	03/02/2005	40	14,820	01345	00929	00183	15834	00009
012807400510611442	22/10/2001	0510611442	03/02/2000	ESP	8.000.000,00	100,00	7.591.489,00	5,570	M	EUIA	1,000	12	FRCC	03/02/2020	220	15,070	01107	00258	00028	2263-N	00012
012834520510000044	22/10/2001	0510000044	03/02/2000	ESP	24.000.000,00	100,00	22.148.280,00	5,060	M	MIIA	0,750	12	FRCC	03/02/2015	160	14,560	02119	00568	00188	51748	00001
012837800510700085	22/10/2001	0510700085	03/02/2000	ESP	12.000.000,00	100,00	11.538.550,00	5,220	M	EUIA	0,650	12	FRCC	03/02/2025	280	14,720	01061	00372	00209	35370	00002
012808020510608473	22/10/2001	0510608473	03/02/2000	ESP	5.000.000,00	100,00	4.114.034,00	5,570	M	EUIA	1,000	12	FRCC	03/02/2008	76	15,070	01528	00078	00059	5629	00005
012808520519004561	22/10/2001	0519004561	03/02/2000	ESP	12.000.000,00	100,00	10.005.091,00	5,320	M	EUIA	0,750	12	FRCC	03/06/2013	140	14,820	00000	00559	00012	13524	00007
012801100510608271	22/10/2001	0510608271	03/02/2000	ESP	20.000.000,00	100,00	18.929.365,00	5,220	M	EUIA	0,650	12	FRCC	03/02/2020	220	14,720	00953	00292	00006	25286	00004
012800470510603154	22/10/2001	0510603154	03/02/2000	ESP	15.000.000,00	100,00	14.200.244,00	5,320	M	EUIA	0,750	12	FRCC	03/02/2020	220	14,820	00406	00215	00053	11206	00007
012801000510613854	22/10/2001	0510613854	03/02/2000	ESP	36.000.000,00	100,00	34.751.441,00	4,960	M	EUIA	0,650	12	FRCC	03/02/2025	280	14,460	01133	00217	00209	21841	00005
012801400519010282	22/10/2001	0519010282	03/02/2000	ESP	14.500.000,00	100,00	14.115.317,00	5,320	M	EUIA	0,750	12	FRCC	03/02/2030	340	14,820	03155	02410	00069	8403	00002
012803130510701371	22/10/2001	0510701371	03/02/2000	ESP	17.500.000,00	100,00	11.792.408,00	4,910	M	EUIA	0,600	12	FRCC	03/02/2017	184	14,410	01640	00353	00158	22042	00003
012801500510609382	22/10/2001	0510609382	03/02/2000	ESP	18.000.000,00	100,00	16.989.468,00	5,270	M	EUIA	0,700	12	FRCC	03/02/2020	220	14,770	02166	00537	00064	31508	00000
012800810519004707	22/10/2001	0519004707	03/02/2000	ESP	10.000.000,00	100,00	9.465.431,00	5,420	M	EUIA	0,850	12	FRCC	03/02/2020	220	14,920	01851	01361	00124	23316	00006
012800800510604041	22/10/2001	0510604041	03/02/2000	ESP	8.000.000,00	100,00	6.669.368,00	5,320	M	EUIA	0,750	12	FRCC	03/02/2015	160	14,820	02764	00751	00108	12024	00000
012800350510608581	22/10/2001	0510608581	03/02/2000	ESP	11.150.000,00	100,00	10.730.834,00	5,320	M	EUIA	0,750	12	FRCC	03/02/2025	280	14,820	02086	00431	00029	15468	00006
012802600510607434	22/10/2001	0510607434	03/02/2000	ESP	15.500.000,00	100,00	14.967.755,00	5,310	M	MIIA	0,750	12	FRCC	03/02/2025	280	14,810	03251	00051	00022	3443	00002
012803000510707924	22/10/2001	0510707924	03/02/2000	ESP	10.000.000,00	100,00	9.718.528,00	5,170	M	EUIA	0,600	12	FRCC	03/02/2030	340	14,670	01133	00365	00162	20135	00000
012806210510006873	22/10/2001	0510006873	03/02/2000	ESP	7.500.000,00	100,00	6.894.455,00	5,310	M	MIIA	0,750	12	FRCC	03/02/2015	160	14,810	00000	00000	00000	20175	00000
012803500510518442	22/10/2001	0510518442	03/02/2000	ESP	12.000.000,00	100,00	11.743.350,00	5,120	M	EUIA	0,550	12	FRCC	03/02/2035	400	14,620	01231	00931	00206	16017	00004
012803520510604005	22/10/2001	0510604005	03/02/2000	ESP	12.000.000,00	100,00	11.528.325,00	5,220	M	EUIA	0,650	12	FRCC	03/02/2025	280	14,720	01701	00251	00138	12784	00002
012803900510605093	22/10/2001	0510605093	03/02/2000	ESP	10.900.000,00	100,00	9.430.892,00	5,320	M	EUIA	0,750	12	FRCC	03/02/2010	100	14,820	01316	00616	00157	55816	00003
012805240510608167	22/10/2001	0510608167	03/02/2000	ESP	12.000.000,00	100,00	11.049.405,00	5,570	M	EUIA	1,000	12	FRCC	03/02/2015	160	15,070	03341	00221	00021	10512	00000
012806390519013805	22/10/2001	0519013805	03/02/2000	ESP	29.000.000,00	100,00	25.108.109,00	6,070	M	EUIA	1,500	12	FRCC	03/02/2010	100	15,570	01877	01425	00111	112875	00000
012806490510600081	22/10/2001	0510600081	03/02/2000	ESP	9.000.000,00	100,00	8.524.905,00	5,570	M	EUIA	1,000	12	FRCC	03/02/2020	220	15,070	00898	00520	00164	34574	00000
012806450519009877	22/10/2001	0519009877	04/02/2000	ESP	10.000.000,00	100,00	9.508.019,00	6,070	M	EUIA	1,500	12	FRCC	04/02/2020	220	15,570	01273	00177	00046	13846	00001
012805270510600092	22/10/2001	0510600092	04/02/2000	ESP	10.000.000,00	100,00	9.727.248,00	5,320	M	EUIA	0,750	12	FRCC	04/02/2030	340	14,820	01246	01084	00096	55957	00003
012804020510648694	22/10/2001	0510648694	04/02/2000	ESP	15.000.000,00	100,00	12.942.698,00	5,310	M	MIIA	0,750	12	FRCC	04/02/2010	100	14,810	02538	01147	00014	56666	00000
012803970519002692	22/10/2001	0519002692	04/02/2000	ESP	16.000.000,00	100,00	15.387.830,00	5,320	M	EUIA	0,750	12	FRCC	04/02/2025	280	14,820	01353	00023	00090	2978	00009
012803600510645565	22/10/2001	0510645565	04/02/2000	ESP	25.000.000,00	100,00	23.632.315,00	5,220	M	EUIA	0,650	12	FRCC	04/02/2020	220	14,720	03517	00057	00163	3403	00005
012805340510609213	22/10/2001	0510609213	04/02/2000	ESP	10.000.000,00	100,00	9.461.157,00	5,220	M	EUIA	0,650	12	FRCC	04/02/2020	220	14,720	03037	00983	00144	56271	00001
012806300510609883	22/10/2001	0510609883	04/02/2000	ESP	3.000.000,00	100,00	2.601.163,00	5,820	M	EUIA	1,250	12	FRCC	04/02/2010	100	15,320	00000	00000	00000	38346	00000
012805320510605844	22/10/2001	0510605844	04/02/2000	ESP	9.000.000,00	100,00	8.520.147,00	5,320	M	EUIA	0,750	12	FRCC	04/02/2020	220	14,820	02311	00728	00134	11152-N	00003
012802600510607637	22/10/2001	0510607637	04/02/2000	ESP	12.000.000,00	100,00	10.214.937,00	5,060	M	EUIA	0,750	12	FRCC	04/02/2020	220	14,560	03479	00519	00050	36224	00003
012800420510605214	22/10/2001	0510605214	04/02/2000	ESP	22.000.000,00	100,00	20.864.947,00	5,320	M	EUIA	0,750	12	FRCC	04/02/2020	220	14,820	01258	00059	00036	2744	00001
012802900510648792	22/10/2001	0510648792	04/02/2000	ESP	20.000.000,00	100,00	16.858.880,00	5,220	M	EUIA	0,650	12	FRCC	04/02/2009	88	14,720	00762	00010	00163	515	00000
012802610510601996	22/10/2001	0510601996	04/02/2000	ESP	10.500.000,00	100,00	9.660.933,00	5,270	M	EUIA	0,700	12	FRCC	04/02/2015	160	14,770	03444	00500	00032	37227	00005
012800950510605092	22/10/2001	0510605092	04/02/2000	ESP	7.800.000,00	100,00	7.598.682,00	5,320	M	EUIA	0,750	12	FRCC	04/02/2030	340	14,820	01787	00732	00216	44128	00004
012800680510005235	22/10/2001	0510005235	04/02/2000	ESP	16.000.000,00	100,00	2.737.784,00	5,420	M	EUIA	0,850	12	FRCC	04/10/2003	24	14,920	01279	01215	00122	45501	00000
012801700510603711	22/10/2001	0510603711	04/02/2000	ESP	17.500.000,00	100,00	16.568.806,00	5,370	M	EUIA	0,800	12	FRCC	04/02/2020	220	14,870	01432	00686	00047	54543	00003
012800780510606223	22/10/2001	0510606223	04/02/2000	ESP	19.500.000,00	100,00	17.959.425,00	5,270	M	EUIA	0,700	12	FRCC	04/02/2015	160	14,770	01703	00302	00096	7315	00000
012801800510609321	22/10/2001	0510609321	04/02/2000	ESP	14.000.000,00	100,00	12.484.004,00	5,320	M	EUIA	0,750	12	FRCC	04/02/2025	280	14,820	00788	00000	00146	55180	00007
012801530519007684	22/10/2001	0519007684	04/02/2000	ESP	3.500.000,00	100,00	3.225.916,00	5,570	M	EUIA	1,000	12	FRCC	04/02/2015	160	15,070	02060	00270	00075	21173	00005
012800200510602175	22/10/2001	0510602175	04/02/2000	ESP	12.000.000,00	100,00	11.056.444,00	5,320	M	EUIA	0,750	12	FRCC	04/04/2023	258	14,820	00000	00814	00006	63314	00000
012801040510606376	22/10/2001	0510606376	04/02/2000	ESP	11.000.000,00	100,00	9.340.432,00	5,370	M	EUIA	0,800	12	FRCC	04/02/2025	280	14,870	01309	00992	00020	33054	00009
012803100510603445	22/10/2001	0510603445	04/02/2000	ESP	18.000.000,00	100,00	16.024.943,00	5,220	M	EUIA	0,650	12	FRCC	04/02/2025	280	14,720	00000	00774	00201	45064	00005
012803020510604284	22/10/2001	0510604284	04/02/2000	ESP	14.000.000,00	100,00	13.702.631,00	5,070	M	EUIA	0,500	12	FRCC	04/02/2020	220	14,570	01891	01837	00215	23492	00004
012803120510603314	22/10/2001	0510603314	04/02/2000	ESP	18.000.000,00	100,00	16.303.573,00	5,070	M	EUIA	0,500	12	FRCC	04/01/2024	267	14,570	01134	00129	00082	9763	00007
012802400519613887	22/10/2001	0519613887	04/02/2000	ESP	5.000.000,00	100,00	4.098.565,00	5,320	M	EUIA	0,750	12	FRCC	04/02/2015	160	14,820	02832	00313	00072	15797	00005
012800550510607586	22/10/2001	0510607586	04/02/2000	ESP	9.000.000,00	100,00	7.664.991,00	5,320	M	EUIA	0,750	12	FRCC	04/06/2020	224	14,820	01294	00036	00141	3658	00000
012838980510600047	22/10/2001	0510600047	04/02/2000	ESP	18.000.000,00	100,00	17.480.887,00	5,320	M	EUIA	0,750	12	FRCC	04/02/2030	340	14,820	02314	00943	00174	45864	00000
012838860510600091	22/10/2001	0510600091	04/02/2000	ESP	7.000.000,00	100,00	6.467.031,00	5,310	M	EUIA	1,000	12	FRCC	04/02/2015	160	14,810	01412	00065	00189	1538-N	00000
012832890513001691	22/10/2001	0513001691	04/02/2000	ESP	15.000.000,00	100,00	13.834.231,00	4,910	M	EUIA	0,600	12	FRCC	04/02/2015	160	14,410	00000	00000	00000	86197	00000
012807400510611407	22/10/2001	0510611407	04/02/2000	ESP	8.000.000,00	100,00	5.113.643,00	5,320	M	EUIA	0,750	12	FRCC	04/02/2015	160	14,820	01467	00587	00101	33992	00000
012807300519012405	22/10/2001	0519012405	04/02/2000	ESP	10.000.000,00	100,00	4.324.280,00	5,570	M	EUIA	1,000	12	FRCC	04/02/2012	124	15,070	00000	00000	00000	33417	00000
012832780519000015	22/10/2001	0519000015	04/02/2000	ESP	6.000.000,00	100,00	5.096.932,00	4,960	M	EUIA	0,650	12	FRCC	04/02/2025	280	14,460	01275	00836	00210	84891	00005
012806800510009662	22/10/2001	0510009662	04/02/2000	ESP	13.000.000,00	100,00	12.523.942,00	5,320	M	EUIA	0,750	12	FRCC	04/02/2025	280	14,820	00837	00538	00025	40206	00003
012807810510609677	22/10/2001	0510609677	07/02/2000	ESP	13.000.000,00	100,00	12.530.108,00	5,570	M	EUIA	1,000	12	FRCC	07/02/2025	280	15,070	00732	00000	00040	21424	00005
012837260519000043	22/10/2001	0519000043	07/02/2000	ESP	20.000.000,00	100,00	17.229.801,00	5,010	M	EUIA	0,700	12	FRCC	07/02/2025	280	14,510	02596	01862	00145	1589	00013
012860010519787823	22/10/2001	0519787823	07/02/2000	ESP	10.000.000,00	100,00	8.409.155,00	5,320	M	EUIA	0,750	12	FRCC	07/02/2015	160	14,820	00929	00489	00100	23100	00000
012838040510600107	22/10/2001	0510600107	07/02/2000	ESP	7.500.000,00	100,00	7.302.929,00	5,470	M	EUIA	0,900	12	FRCC	07/02/2030	340	14,970	02086	00201	00200	4829A	00000
012801010510604902	22/10/2001	0510604902	07/02/2000	ESP	8.000.000,00	100,00	6.661.531,00	5,320	M	EUIA	0,750	12	FRCC	07/02/2025	280	14,820	00000	01456	00114	81008N	00003
012803100510603431	22/10/2001	0510603431	07/02/2000	ESP	16.400.000,00	100,00	14.402.427,00	5,170	M	EUIA	0,600	12	FRCC	07/05/2025	283	14,670	00000	00232	00040	16608	00003
012803000510707875	22/10/2001	0510707875	07/02/2000	ESP	9.000.000,00	100,00	8.657.683,00	5,010	M	EUIA	0,700	12	FRCC	07/02/2025	280	14,510	00400	00316	00090	13721	00006
012805350510000326	22/10/2001	0510000326	07/02/2000	ESP	15.000.000,00	100,00	8.726.669,00	5,320	M	EUIA	0,750	12	FRCC	07/09/2015	167	14,820	00328	00158	00062	16274	00004
012804300510648533	22/10/2001	0510648533	07/02/2000	ESP	5.000.000,00	100,00	4.732.882,00	5,270	M	EUIA	0,700	12	FRCC	07/02/2020	220	14,770	01629	00691	00001	45805	00001
012806320519001163	22/10/2001	0519001163	07/02/2000	ESP	7.500.000,00	100,00	6.653.427,00	6,320	M	EUIA	1,750	12	FRCC	07/02/2010	100	15,820	01850	01399	00045	111453	00003
012805260510606825	22/10/2001	0510606825	07/02/2000	ESP	7.000.000,00	100,00	6.428.754,00	5,320	M	EUIA	0,750	12	FRCC	07/02/2015	160	14,820	01873	00342	00082	28097	00000
012805120510603941	22/10/2001	0510603941	07/02/2000	ESP	13.000.000,00	100,00	12.511.290,00	5,320	M	EUIA	0,750	12	FRCC	07/02/2025	280	14,820	00528	00528	00088	32933	00002
012806620519004245	22/10/2001	0519004245	07/02/2000	ESP	11.500.000,00	100,00	10.893.806,00	5,070	M	EUIA	0,500	12	FRCC	07/02/2020	220	14,570	00000	00619	00017	39539	00000
012806420510602405	22/10/2001	0510602405	07/02/2000	ESP	3.500.000,00	100,00	3.219.518,00	5,570	M	EUIA	1,000	12	FRCC	07/02/2015	160	15,070	00511	00263	00044	10515	00000
012806600519002675	22/10/2001	0519002675	08/02/2000	ESP	11.250.000,00	100,00	7.803.509,00	5,820	M	EUIA	1,250	12	FRCC	08/02/2005	40	15,320	01753	00195	00218	16841	00000
012806480510601487	22/10/2001	0510601487	08/02/2000	ESP	11.000.000,00	100,00	10.122.250,00	5,320	M	EUIA	0,750	12	FRCC	08/02/2015	160	14,820	01181	00666	00043	46982	00000
012805030510606746	22/10/2001	0510606746	08/02/2000	ESP	12.000.000,00	100,00	11.546.887,00	5,320	M	EUIA	0,750	12	FRCC	08/02/2025	280	14,820	02307	01964	00125	90533	00000
012805060510604404	22/10/2001	0510604404	08/02/2000	ESP	13.000.000,00	100,00	10.400.539,00	5,320	M	EUIA	0,750	12	FRCC	08/12/2012	134	14,820	01548	00337	00125	18607	00000
012805270510600113	22/10/2001	0510600113	08/02/2000	ESP	16.000.000,00	100,00	11.756.956,00	5,320	M	EUIA	0,750	12	FRCC	08/02/2020	220	14,820	02548	00409	00193	25677	00000
012806320519001142	22/10/2001	0519001142	08/02/2000	ESP	4.300.000,00	100,00	3.729.465,00	6,320	M	EUIA	1,750	12	FRCC	08/02/2010	100	15,820	01455	01104	00192	88076	00002
012805110510606887	22/10/2001	0510606887	08/02/2000	ESP	12.000.000,00	100,00	11.661.403,00	5,220	M	EUIA	0,650	12	FRCC	08/02/2030	340	14,720	00228	00228	00180	5946-N	00006
012803540510604595	22/10/2001	0510604595	08/02/2000	ESP	12.000.000,00	100,00	9.877.514,00	5,210	M	MIIA	0,650	12	FRCC	08/02/2020	220	14,710	00935	00481	00122	21697	00002
012805200519606145	22/10/2001	0519606145	08/02/2000	ESP	9.000.000,00	100,00	8.281.848,00	5,320	M	EUIA	0,750	12	FRCC	08/02/2015	160	14,820	02973	00167	00185	5290	00009
012803540510604672	22/10/2001	0510604672	08/02/2000	ESP	20.000.000,00	100,00	19.521.256,00	5,170	M	EUIA	0,600	12	FRCC	08/02/2035	400	14,670	04409	00454	00250	18691	00000
012803970519002727	22/10/2001	0519002727	08/02/2000	ESP	15.000.000,00	100,00	13.253.409,00	5,320	M	EUIA	0,750	12	FRCC	08/02/2020	220	14,820	01136	00077	00156	8442	00012
012803970519002734	22/10/2001	0519002734	08/02/2000	ESP	16.500.000,00	100,00	13.021.501,00	5,270	M	EUIA	0,700	12	FRCC	08/02/2015	160	14,770	02975	02047	00001	48888	00010
012806060510002903	22/10/2001	0510002903	08/02/2000	ESP	12.000.000,00	100,00	11.560.549,00	5,320	M	EUIA	0,750	12	FRCC	08/02/2025	280	14,820	00000	00000	00000	63665	00000
012803500510518435	22/10/2001	0510518435	08/02/2000	ESP	11.000.000,00	100,00	10.577.016,00	5,220	M	EUIA	0,650	12	FRCC	08/02/2025	280	14,720	00911	00683	00183	11807	00008
012803000510707854	22/10/2001	0510707854	08/02/2000	ESP	12.000.000,00	100,00	8.169.315,00	5,170	M	EUIA	0,600	12	FRCC	08/04/2013	138	14,670	00000	00176	00124	9751	00002
012800340510605227	22/10/2001	0510605227	08/02/2000	ESP	13.000.000,00	100,00	12.753.294,00	5,820	M	EUIA	1,250	12	FRCC	08/02/2035	400	15,320	01247	00404	00173	10954	00007
012800310510604503	22/10/2001	0510604503	08/02/2000	ESP	12.000.000,00	100,00	11.651.971,00	5,320	M	EUIA	0,750	12	FRCC	08/02/2030	340	14,820	01968	00477	00120	28646	00000
012800760510604716	22/10/2001	0510604716	08/02/2000	ESP	7.500.000,00	100,00	5.489.805,00	5,320	M	EUIA	0,750	12	FRCC	08/10/2005	48	14,820	02725	00728	00053	24284	00003
012800840510601385	22/10/2001	0510601385	08/02/2000	ESP	18.000.000,00	100,00	17.040.291,00	5,320	M	EUIA	0,750	12	FRCC	08/02/2020	220	14,820	02193	00512	00224	24777	00006
012800130510607635	22/10/2001	0510607635	08/02/2000	ESP	15.000.000,00	100,00	13.389.995,00	5,570	M	EUIA	1,000	12	FRCC	08/02/2012	124	15,070	01630	00486	00214	21215	00008
012800900510606935	22/10/2001	0510606935	08/02/2000	ESP	10.200.000,00	100,00	2.878.071,00	5,320	M	EUIA	0,750	12	FRCC	08/03/2006	53	14,820	01069	00561	00189	39809	00005
012801500510609907	22/10/2001	0510609907	08/02/2000	ESP	13.000.000,00	100,00	12.513.412,00	5,320	M	EUIA	0,750	12	FRCC	08/02/2025	280	14,820	00215	00000	00179	15216	00004
012801800510609356	22/10/2001	0510609356	08/02/2000	ESP	13.500.000,00	100,00	13.009.495,00	5,470	M	EUIA	0,900	12	FRCC	08/02/2025	280	14,970	00000	00648	00026	31143	00009
012800300519007351	22/10/2001	0519007351	08/02/2000	ESP	18.000.000,00	100,00	15.132.917,00	5,370	M	EUIA	0,800	12	FRCC	08/01/2023	255	14,870	02262	02771	00083	84646	00005
012860060519788563	22/10/2001	0519788563	08/02/2000	ESP	20.000.000,00	100,00	9.995.326,00	5,320	M	EUIA	0,750	12	FRCC	08/11/2009	97	14,820	00829	00009	00182	1297	00000
012830030510700015	22/10/2001	0510700015	08/02/2000	ESP	10.000.000,00	100,00	5.959.257,00	5,010	M	MIIA	0,700	12	FRCC	08/02/2025	280	14,510	01053	00224	00111	4075	00010
012808500510611524	22/10/2001	0510611524	08/02/2000	ESP	17.400.000,00	100,00	16.492.288,00	5,370	M	EUIA	0,800	12	FRCC	08/02/2020	220	14,870	00000	00060	00127	334512	00001
012807940510603845	22/10/2001	0510603845	08/02/2000	ESP	11.000.000,00	100,00	8.882.802,00	5,570	M	EUIA	1,000	12	FRCC	08/05/2016	175	15,070	01059	00811	00206	40339	00003
012807000510614265	22/10/2001	0510614265	08/02/2000	ESP	20.000.000,00	100,00	19.261.774,00	5,170	M	EUIA	0,600	12	FRCC	08/02/2025	280	14,670	02959	00329	00173	11953	00006
012833460510600013	22/10/2001	0510600013	08/02/2000	ESP	12.500.000,00	100,00	12.045.829,00	5,470	M	EUIA	0,900	12	FRCC	08/02/2025	280	14,970	01413	00887	00062	64499	00001
012807010510607294	22/10/2001	0510607294	08/02/2000	ESP	8.538.600,00	100,00	8.082.432,00	5,270	M	EUIA	0,700	12	FRCC	08/02/2020	220	14,770	01139	00270	00069	17677	00001
012807400510611526	22/10/2001	0510611526	09/02/2000	ESP	20.000.000,00	100,00	17.285.659,00	5,320	M	EUIA	0,750	12	FRCC	09/02/2025	280	14,820	01204	00344	00216	23296	00000
012807360510600042	22/10/2001	0510600042	09/02/2000	ESP	7.000.000,00	100,00	6.750.211,00	5,820	M	EUIA	1,250	12	FRCC	09/02/2025	280	15,320	01650	00948	00224	33081	00006
012830440519000201	22/10/2001	0519000201	09/02/2000	ESP	13.500.000,00	100,00	13.034.988,00	5,060	M	EUIA	0,750	12	FRCC	09/02/2025	280	14,560	01204	00303	00182	39214	00006
012808200519004123	22/10/2001	0519004123	09/02/2000	ESP	11.000.000,00	100,00	10.447.503,00	5,570	M	EUIA	1,000	12	FRCC	09/02/2020	220	15,070	01153	00112	00114	11760	00001
012830440519000215	22/10/2001	0519000215	09/02/2000	ESP	11.500.000,00	100,00	8.952.735,00	5,060	M	EUIA	0,750	12	FRCC	09/02/2020	220	14,560	00000	01186	00188	36611	00001
012807410510702646	22/10/2001	0510702646	09/02/2000	ESP	15.500.000,00	100,00	15.077.252,00	5,320	M	EUIA	0,750	12	FRCC	09/02/2030	340	14,820	00000	00084	00239	4856	00000
012830420519000024	22/10/2001	0519000024	09/02/2000	ESP	20.000.000,00	100,00	19.307.896,00	5,010	M	EUIA	0,700	12	FRCC	09/02/2025	280	14,510	02827	00327	00144	24222	00007
012860100519787447	22/10/2001	0519787447	09/02/2000	ESP	10.000.000,00	100,00	8.903.710,00	5,320	M	EUIA	0,750	12	FRCC	09/02/2012	124	14,820	00703	00000	00082	61189	00002
012864020519788854	22/10/2001	0519788854	09/02/2000	ESP	12.000.000,00	100,00	11.042.472,00	5,320	M	EUIA	0,750	12	FRCC	09/02/2015	160	14,820	02531	00603	00172	16430	00000
012837380519784615	22/10/2001	0519784615	09/02/2000	ESP	33.000.000,00	100,00	17.522.296,00	5,060	M	EUIA	0,750	12	FRCC	09/02/2020	220	14,560	01434	00207	00009	13322	00000
012836630510000024	22/10/2001	0510000024	09/02/2000	ESP	22.000.000,00	100,00	19.068.923,00	5,060	M	MIIA	0,750	12	FRCC	09/02/2010	100	14,560	00000	00000	00000	15055	00000
012801700510603795	22/10/2001	0510603795	09/02/2000	ESP	12.000.000,00	100,00	10.070.404,00	5,320	M	EUIA	0,750	12	FRCC	09/05/2014	151	14,820	01461	00700	00153	27017	00004
012801500510609865	22/10/2001	0510609865	09/02/2000	ESP	28.000.000,00	100,00	26.951.980,00	5,320	M	EUIA	0,750	12	FRCC	09/02/2025	280	14,820	01907	00067	00059	6592	00000
012801530519007761	22/10/2001	0519007761	09/02/2000	ESP	11.000.000,00	100,00	10.464.747,00	5,320	M	EUIA	0,750	12	FRCC	09/02/2025	280	14,820	02142	00326	00114	9059	00006
012801400519010247	22/10/2001	0519010247	09/02/2000	ESP	20.800.000,00	100,00	19.860.356,00	5,320	M	EUIA	0,750	12	FRCC	09/02/2022	244	14,820	02829	00328	00003	24250	00007
012800210510609554	22/10/2001	0510609554	09/02/2000	ESP	13.000.000,00	100,00	12.669.917,00	5,570	M	EUIA	1,000	12	FRCC	09/02/2030	340	15,070	02306	00547	00139	29234	00000
012803130510701343	22/10/2001	0510701343	09/02/2000	ESP	15.000.000,00	100,00	13.770.033,00	5,170	M	EUIA	0,600	12	FRCC	09/02/2015	160	14,670	01651	00356	00003	22148	00002
012803190510602803	22/10/2001	0510602803	09/02/2000	ESP	32.000.000,00	100,00	26.814.697,00	5,170	M	EUIA	0,600	12	FRCC	09/02/2025	280	14,670	00000	00075	00019	4219	00002
012803020510604305	22/10/2001	0510604305	09/02/2000	ESP	12.000.000,00	100,00	9.278.331,00	5,170	M	EUIA	0,600	12	FRCC	09/05/2018	199	14,670	01138	00271	00023	4938	00004
012804000510648951	22/10/2001	0510648951	09/02/2000	ESP	6.000.000,00	100,00	5.517.100,00	5,420	M	EUIA	0,850	12	FRCC	09/02/2015	160	14,920	02041	00179	00033	10023	00001
012803900519605441	22/10/2001	0519605441	09/02/2000	ESP	8.000.000,00	100,00	7.580.426,00	5,320	M	EUIA	0,750	12	FRCC	09/02/2020	220	14,820	01096	00091	00035	10810	00000
012805300510606731	22/10/2001	0510606731	09/02/2000	ESP	15.000.000,00	100,00	14.197.596,00	5,320	M	EUIA	0,750	12	FRCC	09/02/2020	220	14,820	02386	00044	00127	9732	00000

CARTERA DE PARTICIPACIONES HIPOTECARIAS

NUM.PARTICIP.	FEC.EMI.	NUM.PREST.	F.APERT.	DIV.	CAPITAL INIC.	%PART.	CAPITAL PEND.	%NOMIN.	(1)	(2)	DIFERE.	(3)	(4)	F.VENCI.	(5)	%DEMORA	TOMO	LIBRO	FOLIO	FINCA	INSC.
012803510510603941	22/10/2001	0510603941	09/02/2000	ESP	12.000.000,00	100,00	11.663.469,00	5,320	M	EU1A	0,750	12	FRCC	09/02/2030	340	14,820	01172	00252	00082	13181	00003
012803620510646071	22/10/2001	0510646071	09/02/2000	ESP	10.000.000,00	100,00	8.598.981,00	5,070	M	EU1A	0,500	12	FRCC	09/07/2014	153	14,570	01034	00548	00060	27053	00000
012806550519000472	22/10/2001	0519000472	09/02/2000	ESP	8.400.000,00	100,00	7.771.361,00	6,320	M	EU1A	1,750	12	FRCC	09/02/2015	160	15,820	01891	01437	00046	115262	00000
012804030510649122	22/10/2001	0510649122	10/02/2000	ESP	26.000.000,00	100,00	25.035.190,00	5,070	M	EU1A	0,500	12	FRCC	10/02/2025	280	14,570	02717	01183	00202	68950	00003
012805930510603511	22/10/2001	0510603511	11/02/2000	ESP	15.000.000,00	100,00	12.963.673,00	5,420	M	EU1A	0,850	12	FRCC	11/02/2010	100	14,920	04073	00839	00015	53106	00000
012808600510605626	22/10/2001	0510605626	14/02/2000	ESP	17.300.000,00	100,00	16.410.205,00	5,720	M	EU1A	1,150	12	FRCC	14/02/2020	220	15,220	01441	00612	00194	44336	00005
012806500519009035	22/10/2001	0519009035	18/02/2000	ESP	12.000.000,00	100,00	11.360.186,00	5,320	M	EU1A	0,750	12	FRCC	18/02/2020	220	14,820	03417	00592	00051	38307	00003
012805810510606264	22/10/2001	0510606264	21/02/2000	ESP	14.000.000,00	100,00	12.903.687,00	5,570	M	EU1A	1,000	12	FRCC	01/02/2015	160	15,070	03952	00753	00097	50789	00000
012833370513001431	22/10/2001	0513001431	21/02/2000	ESP	8.000.000,00	100,00	6.931.084,00	4,960	M	EU1A	0,650	12	FRCC	21/02/2010	100	14,460	00198	00153	00000	12628	00000
012807530510605631	22/10/2001	0510605631	21/02/2000	ESP	5.500.000,00	100,00	5.050.297,00	5,270	M	EU1A	0,700	12	FRCC	21/02/2015	160	14,770	01074	00061	00147	5857	00004
012808020510608711	22/10/2001	0510608711	22/02/2000	ESP	17.000.000,00	100,00	13.548.086,00	5,570	M	EU1A	1,000	12	FRCC	02/03/2025	281	15,070	00206	02086	00560		00000
012806020510002367	22/10/2001	0510002367	23/02/2000	ESP	9.200.000,00	100,00	8.864.000,00	5,810	M	MI1A	1,250	12	FRCC	23/02/2024	269	15,310	00528	00157	00046	23307	00002
012806020510002374	22/10/2001	0510002374	23/02/2000	ESP	5.200.000,00	100,00	5.022.782,00	5,810	M	MI1A	1,250	12	FRCC	23/02/2025	281	15,310	00967	00162	00134	2829	00004
012806320519001177	22/10/2001	0519001177	23/02/2000	ESP	3.500.000,00	100,00	3.061.890,00	6,320	M	EU1A	1,750	12	FRCC	23/02/2010	101	15,820	02591	01452	00185	103209	00001
012803500510518883	22/10/2001	0510518883	23/02/2000	ESP	8.000.000,00	100,00	7.841.341,00	5,270	M	EU1A	0,700	12	FRCC	23/02/2035	401	14,770	01253	00307	00037	14795	00002
012803500510518897	22/10/2001	0510518897	23/02/2000	ESP	7.000.000,00	100,00	6.457.821,00	5,170	M	EU1A	0,600	12	FRCC	23/02/2015	161	14,670	00885	00661	00043	24112	00011
012806330519001311	22/10/2001	0519001311	23/02/2000	ESP	16.000.000,00	100,00	15.473.884,00	6,070	M	EU1A	1,500	12	FRCC	23/02/2025	281	15,570	02594	01455	00047	103419	00003
012806440510605333	22/10/2001	0510605333	23/02/2000	ESP	12.600.000,00	100,00	12.192.871,00	5,570	M	EU1A	1,000	12	FRCC	23/02/2025	281	15,070	00740	00136	00072	7850	00003
012806450519009926	22/10/2001	0519009926	23/02/2000	ESP	6.000.000,00	100,00	5.700.559,00	5,320	M	EU1A	0,750	12	FRCC	23/02/2020	221	14,820	01438	00258	01438	14706	00000
012805950510603282	22/10/2001	0510603282	23/02/2000	ESP	8.400.000,00	100,00	8.187.459,00	5,320	M	EU1A	0,750	12	FRCC	23/02/2030	341	14,820	01623	00528	00084	12178	00000
012803510510603871	22/10/2001	0510603871	23/02/2000	ESP	18.000.000,00	100,00	17.022.571,00	5,220	M	EU1A	0,650	12	FRCC	23/02/2030	341	14,720	01659	00411	00182	10162	00010
012805700510608395	22/10/2001	0510608395	23/02/2000	ESP	15.000.000,00	100,00	13.098.872,00	4,810	M	EU1A	0,500	12	FRCC	23/02/2010	101	14,310	01872	01018	00140	72297	00003
012805700510608283	22/10/2001	0510608283	23/02/2000	ESP	12.000.000,00	100,00	10.438.619,00	5,310	M	MI1A	0,750	12	FRCC	23/02/2010	101	14,810	01872	01018	00080	72237	00003
012805700510608297	22/10/2001	0510608297	23/02/2000	ESP	13.700.000,00	100,00	6.857.833,00	5,310	M	MI1A	0,750	12	FRCC	23/06/2010	105	14,810	01872	01018	00156	72313	00003
012831420519789402	22/10/2001	0519789402	23/02/2000	ESP	8.000.000,00	100,00	6.952.493,00	5,370	M	EU1A	0,800	12	FRCC	23/02/2010	101	14,870	01842	01038	00210	19282	00000
012832130510700022	22/10/2001	0510700022	23/02/2000	ESP	13.000.000,00	100,00	12.049.856,00	5,060	M	EU1A	0,750	12	FRCC	23/02/2015	161	14,560	01707	00145	00154	6722	00002
012844290513001837	22/10/2001	0513001837	23/02/2000	ESP	12.000.000,00	100,00	9.978.457,00	5,070	M	EU1A	0,500	12	FRCC	23/02/2025	281	14,570	03442	00748	00000	52359	00000
012808760519009086	22/10/2001	0519009086	23/02/2000	ESP	3.320.000,00	100,00	2.886.312,00	5,070	M	EU1A	0,500	12	FRCC	23/02/2010	101	14,570	01965	00212	00007	17195	00001
012836770510000024	22/10/2001	0510000024	23/02/2000	ESP	17.000.000,00	100,00	16.444.638,00	5,060	M	MI1A	0,750	12	FRCC	23/02/2025	281	14,560	00000	00000	00000	11968	00000
012838450510600323	22/10/2001	0510600323	23/02/2000	ESP	13.000.000,00	100,00	12.357.252,00	5,570	M	EU1A	1,000	12	FRCC	23/02/2020	221	15,070	01919	00069	00025	3862	00000
012840050519000014	22/10/2001	0519000014	23/02/2000	ESP	11.600.000,00	100,00	10.363.568,00	5,010	M	EU1A	0,700	12	FRCC	23/02/2020	221	14,510	02146	00249	00187	13803	00004
012807530510605694	22/10/2001	0510605694	23/02/2000	ESP	8.000.000,00	100,00	6.080.900,00	5,270	M	EU1A	0,700	12	FRCC	23/02/2006	53	14,770	01920	01255	00047	13787	00013
012807810510609775	22/10/2001	0510609775	23/02/2000	ESP	8.000.000,00	100,00	7.400.504,00	5,320	M	EU1A	0,750	12	FRCC	23/02/2015	161	14,820	00805	00235	00188	12849	00000
012800180510608991	22/10/2001	0510608991	23/02/2000	ESP	7.000.000,00	100,00	4.545.935,00	5,570	M	EU1A	1,000	12	FRCC	23/02/2010	101	15,070	00000	01160	00031	38491	00004
012800300519007421	22/10/2001	0519007421	23/02/2000	ESP	8.000.000,00	100,00	7.181.158,00	5,320	M	EU1A	0,750	12	FRCC	23/02/2012	125	14,820	02584	00900	00199	47124	00002
012800210510609673	22/10/2001	0510609673	23/02/2000	ESP	15.000.000,00	100,00	13.915.955,00	5,270	M	EU1A	0,700	12	FRCC	23/02/2030	341	14,770	01619	00218	00201	7.774	00007
012800140510606397	22/10/2001	0510606397	23/02/2000	ESP	10.000.000,00	100,00	7.291.523,00	5,320	M	EU1A	0,750	12	FRCC	23/02/2010	101	14,820	01629	01629	00075	57833	00006
012803010510604311	22/10/2001	0510604311	23/02/2000	ESP	16.000.000,00	100,00	15.595.786,00	4,960	M	EU1A	0,650	12	FRCC	23/02/2030	341	14,460	00312	00235	00193	23328	00008
012801000510614036	22/10/2001	0510614036	23/02/2000	ESP	18.278.246,00	100,00	17.687.716,00	5,060	M	EU1A	0,750	12	FRCC	23/02/2025	281	14,560	01105	01105	00184	65606	00003
012801700510603935	22/10/2001	0510603935	23/02/2000	ESP	10.000.000,00	100,00	9.643.033,00	5,320	M	EU1A	0,750	12	FRCC	23/02/2025	281	14,820	01452	00697	00126	55251	00003
012802900510648981	22/10/2001	0510648981	23/02/2000	ESP	10.500.000,00	100,00	9.957.374,00	5,220	M	EU1A	0,650	12	FRCC	23/02/2020	221	14,720	01952	00547	00201	41960	00000
012803000510708127	22/10/2001	0510708127	23/02/2000	ESP	15.000.000,00	100,00	14.456.985,00	5,120	M	EU1A	0,550	12	FRCC	23/02/2025	281	14,620	00000	00027	00015	3101	00004
012801700510603907	22/10/2001	0510603907	24/02/2000	ESP	14.000.000,00	100,00	13.501.438,00	5,370	M	EU1A	0,800	12	FRCC	24/02/2025	281	14,870	01452	00697	00044	55210	00003
012801500510608843	22/10/2001	0510608843	24/02/2000	ESP	4.700.000,00	100,00	4.092.984,00	5,320	M	EU1A	0,750	12	FRCC	24/02/2010	101	14,820	02247	00612	00200	36294	00000
012801610510604024	22/10/2001	0510604024	24/02/2000	ESP	20.000.000,00	100,00	19.299.098,00	5,320	M	EU1A	0,750	12	FRCC	24/02/2025	281	14,820	00000	00000	00000	35690	00000
012801810510603092	22/10/2001	0510603092	24/02/2000	ESP	10.500.000,00	100,00	8.705.377,00	5,320	M	EU1A	0,750	12	FRCC	24/02/2015	161	14,820	00935	00935	00147	66934	00009
012801500510609872	22/10/2001	0510609872	24/02/2000	ESP	30.000.000,00	100,00	28.911.577,00	5,170	M	EU1A	0,600	12	FRCC	24/02/2025	281	14,670	00876	00573	00161	40232	00000
012800920510603332	22/10/2001	0510603332	24/02/2000	ESP	10.000.000,00	100,00	9.643.033,00	5,320	M	EU1A	0,750	12	FRCC	24/02/2025	281	14,820	01367	00384	00020	8921	00005
012801500510609284	22/10/2001	0510609284	24/02/2000	ESP	4.500.000,00	100,00	2.220.304,00	5,320	M	EU1A	0,750	12	FRCC	24/02/2015	161	14,820	01755	00165	00116	14083	00000
012803130510701406	22/10/2001	0510701406	24/02/2000	ESP	10.000.000,00	100,00	9.239.136,00	4,910	M	EU1A	0,600	12	FRCC	24/02/2015	161	14,410	01185	00244	00208	1818	00014
012803160510601197	22/10/2001	0510601197	24/02/2000	ESP	20.000.000,00	100,00	19.243.814,00	5,070	M	EU1A	0,500	12	FRCC	24/02/2025	281	14,570	00986	00036	00196	2735	00003
012800200510602217	22/10/2001	0510602217	24/02/2000	ESP	4.200.000,00	100,00	3.654.847,00	5,370	M	EU1A	0,800	12	FRCC	24/02/2010	101	14,870	02827	01092	00217	25845	00006
012800800510604244	22/10/2001	0510604244	24/02/2000	ESP	14.000.000,00	100,00	5.153.365,00	5,320	M	EU1A	0,750	12	FRCC	24/02/2015	161	14,820	02928	00222	00002	9976	00005
012807900519005206	22/10/2001	0519005206	24/02/2000	ESP	6.000.000,00	100,00	5.550.944,00	5,820	M	EU1A	1,250	12	FRCC	24/02/2015	161	15,320	00961	00033	00114	2615	00002
012837130510600121	22/10/2001	0510600121	24/02/2000	ESP	8.000.000,00	100,00	7.409.573,00	5,570	M	EU1A	1,000	12	FRCC	24/02/2015	161	15,070	00879	00190	00025	13065	00001
012841110510600001	22/10/2001	0510600001	24/02/2000	ESP	13.000.000,00	100,00	12.383.916,00	5,060	M	EU1A	0,750	12	FRCC	24/02/2020	221	14,560	01872	01018	00152	72309	00003
012808000510666886	22/10/2001	0510666886	24/02/2000	ESP	22.000.000,00	100,00	21.451.438,00	5,470	M	EU1A	0,900	12	FRCC	24/02/2030	341	14,970	02138	00496	00105	29842	00000
012808020513030011	22/10/2001	0513030011	24/02/2000	ESP	15.800.000,00	100,00	15.406.014,00	5,570	M	EU1A	1,000	12	FRCC	24/02/2030	341	15,070	02358	00246	00165	23579	00003
012844370513001971	22/10/2001	0513001971	24/02/2000	ESP	15.500.000,00	100,00	15.107.807,00	5,320	M	EU1A	0,750	12	FRCC	24/02/2030	341	14,820	03648	00000	00000	20816	00000
012831280519000012	22/10/2001	0519000012	24/02/2000	ESP	8.000.000,00	100,00	7.607.596,00	5,320	M	EU1A	0,750	12	FRCC	24/02/2020	221	14,820	01120	00525	00121	31995	00000
012860010519789426	22/10/2001	0519789426	24/02/2000	ESP	48.000.000,00	100,00	27.387.556,00	5,320	M	EU1A	0,750	12	FRCC	24/11/2008	86	14,820	02701	02142	00153	30003N	00000
012865200519788741	22/10/2001	0519788741	24/02/2000	ESP	12.000.000,00	100,00	11.373.454,00	5,320	M	EU1A	0,750	12	FRCC	24/02/2020	221	14,820	02113	01120	00166	43095	00000
012806400510608913	22/10/2001	0510608913	24/02/2000	ESP	15.000.000,00	100,00	9.318.726,00	5,420	M	EU1A	0,850	12	FRCC	24/02/2020	221	14,920	01442	01051	00213	41804	00004
012806330519001304	22/10/2001	0519001304	24/02/2000	ESP	11.000.000,00	100,00	9.623.083,00	6,320	M	EU1A	1,750	12	FRCC	24/02/2010	101	15,820	02554	01415	00051	101323	00003
012805000510635205	22/10/2001	0510635205	24/02/2000	ESP	23.000.000,00	100,00	22.359.655,00	5,170	M	EU1A	0,600	12	FRCC	24/02/2030	341	14,670	02530	00226	00055	12971	00004
012806350510602251	22/10/2001	0510602251	24/02/2000	ESP	15.000.000,00	100,00	14.480.483,00	5,470	M	EU1A	0,900	12	FRCC	24/02/2025	281	14,970	01973	00590	00133	44661	00000
012804050510649481	22/10/2001	0510649481	24/02/2000	ESP	15.747.000,00	100,00	13.705.792,00	4,960	M	EU1A	0,650	12	FRCC	24/01/2014	148	14,460	04268	00098	00224	6194	00005
012803400510613842	22/10/2001	0510613842	24/02/2000	ESP	22.000.000,00	100,00	21.209.090,00	5,170	M	EU1A	0,600	12	FRCC	24/02/2025	281	14,670	02101	00397	00087	18034	00002
012804000510649434	22/10/2001	0510649434	24/02/2000	ESP	12.000.000,00	100,00	11.401.128,00	5,320	M	EU1A	0,750	12	FRCC	24/02/2020	221	14,820	02670	01142	00050	6767	00004
012805240510608293	22/10/2001	0510608293	24/02/2000	ESP	17.500.000,00	100,00	17.057.212,00	5,320	M	EU1A	0,750	12	FRCC	24/02/2030	341	14,820	03329	00219	00207	15856	00000
012803900519605483	22/10/2001	0519605483	24/02/2000	ESP	10.000.000,00	100,00	9.643.033,00	5,320	M	EU1A	0,750	12	FRCC	24/02/2025	281	14,820	00000	00198	00000	23722	00000
012803900510605254	22/10/2001	0510605254	24/02/2000	ESP	9.000.000,00	100,00	8.564.586,00	5,320	M	EU1A	0,750	12	FRCC	24/02/2020	221	14,820	01317	00617	00004	55864	00003
012803970519002762	22/10/2001	0519002762	24/02/2000	ESP	6.000.000,00	100,00	4.791.277,00	5,320	M	EU1A	0,750	12	FRCC	24/02/2025	281	14,820	00901	00124	00162	7825	00003
012803910510003591	22/10/2001	0510003591	24/02/2000	ESP	10.000.000,00	100,00	9.634.716,00	5,320	M	EU1A	0,750	12	FRCC	24/02/2025	281	14,820	00900	00123	00213	7800	00003
012803970519002776	22/10/2001	0519002776	24/02/2000	ESP	7.000.000,00	100,00	6.462.586,00	5,320	M	EU1A	0,750	12	FRCC	24/02/2015	161	14,820	00901	00124	00057	7810	00003
012803930519005376	22/10/2001	0519005376	24/02/2000	ESP	7.500.000,00	100,00	6.917.165,00	5,320	M	EU1A	0,750	12	FRCC	24/02/2015	161	14,820	00886	00056	00235	6187	00007
012803970519002797	22/10/2001	0519002797	24/02/2000	ESP	11.000.000,00	100,00	9.614.003,00	5,320	M	EU1A	0,750	12	FRCC	24/02/2025	281	14,820	00902	00125	00043	7840	00003
012803970519002783	22/10/2001	0519002783	25/02/2000	ESP	9.500.000,00	100,00	7.560.956,00	5,320	M	EU1A	0,750	12	FRCC	25/02/2012	125	14,820	00902	00125	00036	7839	00003
012805000510637487	22/10/2001	0510637487	25/02/2000	ESP	19.000.000,00	100,00	18.631.011,00	5,370	M	EU1A	0,800	12	FRCC	25/02/2035	401	14,870	02230	00216	00131	121680	00009
012803930519005481	22/10/2001	0519005481	25/02/2000	ESP	8.500.000,00	100,00	8.067.579,00	5,270	M	EU1A	0,700	12	FRCC	25/02/2020	221	14,770	00537	00439	00161	41785	00003
012804000510649805	22/10/2001	0510649805	25/02/2000	ESP	29.000.000,00	100,00	28.276.070,00	5,070	M	EU1A	0,500	12	FRCC	25/02/2030	341	14,570	04305	00189	00181	10558	00000
012806610519006757	22/10/2001	0519006757	25/02/2000	ESP	6.000.000,00	100,00	5.698.099,00	5,570	M	EU1A	1,000	12	FRCC	25/02/2020	221	15,070	00585	00146	00153	18752	00003
012806350510602307	22/10/2001	0510602307	25/02/2000	ESP	7.300.000,00	100,00	7.128.311,00	5,570	M	EU1A	1,000	12	FRCC	25/02/2030	341	15,070	00362	00362	00000	25336	00000
012805810510606341	22/10/2001	0510606341	25/02/2000	ESP	17.500.000,00	100,00	17.035.726,00	5,320	M	EU1A	0,750	12	FRCC	05/02/2030	340	14,820	03827	01231	00028	72129	00000
012803550510602944	22/10/2001	0510602944	25/02/2000	ESP	12.000.000,00	100,00	5.326.415,00	5,170	M	EU1A	0,600	12	FRCC	25/01/2010	100	14,670	01103	00178	00008	17018	00007
012806470510601297	22/10/2001	0510601297	25/02/2000	ESP	10.000.000,00	100,00	9.299.012,00	6,060	M	MI1A	1,500	12	FRCC	25/02/2015	161	15,560	01451	00225	00020	14854	00001
012803600510649366	22/10/2001	0510649366	25/02/2000	ESP	18.500.000,00	100,00	17.836.492,00	5,220	M	EU1A	0,650	12	FRCC	25/02/2025	281	14,720	00918	00058	00223	3995	00006
012860010519789587	22/10/2001	0519789587	25/02/2000	ESP	8.000.000,00	100,00	7.370.712,00	5,320	M	EU1A	0,750	12	FRCC	25/02/2015	161	14,820	03188	00062	00154	4851	00000
012860370519789175	22/10/2001	0519789175	25/02/2000	ESP	19.000.000,00	100,00	18.035.197,00	5,320	M	EU1A	0,750	12	FRCC	25/02/2020	221	14,820	00503	00251	00188	13228	00000
012831530510600282	22/10/2001	0510600282	25/02/2000	ESP	10.000.000,00	100,00	9.503.736,00	5,470	M	EU1A	0,900	12	FRCC	25/02/2020	221	14,970	01086	00124	00202	5.927	00004
012844370513001992	22/10/2001	0513001992	25/02/2000	ESP	5.000.000,00	100,00	4.750.464,00	5,320	M	EU1A	0,750	12	FRCC	25/02/2020	221	14,820	03591	00000	00000	10130	00000
012837800510700092	22/10/2001	0510700092	25/02/2000	ESP	13.000.000,00	100,00	12.571.800,00	4,960	M	EU1A	0,650	12	FRCC	25/02/2025	281	14,460	00994	00082	00034	6296	00004
012860040519789317	22/10/2001	0519789317	25/02/2000	ESP	16.000.000,00	100,00	14.177.999,00	5,320	M	EU1A	0,750	12	FRCC	25/01/2012	124	14,820	02773	02773	00136	49913	00000
012807200510609553	22/10/2001	0510609553	25/02/2000	ESP	13.000.000,00	100,00	12.025.810,00	5,320	M	EU1A	0,750	12	FRCC	25/02/2015	161	14,820	01421	00769	00000	1327	00000
012807810510609726	22/10/2001	0510609726	25/02/2000	ESP	4.500.000,00	100,00	4.160.958,00	5,570	M	EU1A	1,000	12	FRCC	25/02/2015	161	15,070	01807	00856	00067	5684	00004
012807800510622164	22/10/2001	0510622164	25/02/2000	ESP	10.700.000,00	100,00	9.888.411,00	5,320	M	EU1A	0,750	12	FRCC	25/02/2015	161	14,820	02400	00412	00000	31309	00000
012807510510604684	22/10/2001	0510604684	25/02/2000	ESP	2.500.000,00	100,00	2.311.645,00	5,570	M	EU1A	1,000	12	FRCC	25/02/2015	161	15,070	00595	00060	00058	12272	00000
012800210510609722	22/10/2001	0510609722	25/02/2000	ESP	6.500.000,00	100,00	6.175.611,00	5,320	M	EU1A	0,750	12	FRCC	25/02/2020	221	14,820	01832	00209	00004	7236	00004
012803010510604262	22/10/2001	0510604262	25/02/2000	ESP	16.000.000,00	100,00	15.579.616,00	5,170	M	EU1A	0,600	12	FRCC	25/02/2030	341	14,670	01531	00071	00197	5520	00003
012800210510609771	22/10/2001	0510609771	25/02/2000	ESP	7.000.000,00	100,00	3.291.564,00	5,320	M	EU1A	0,750	12	FRCC	25/02/2020	221	14,820	00000	00000	00000		00000
012800250510605442	22/10/2001	0510605442	25/02/2000	ESP	18.000.000,00	100,00	17.082.593,00	5,220	M	EU1A	0,650	12	FRCC	25/02/2020	221	14,720	00928	00000	00099	41151	00007
012801500510609914	22/10/2001	0510609914	25/02/2000	ESP	17.000.000,00	100,00	16.136.745,00	5,320	M	EU1A	0,750	12	FRCC	25/02/2020	221	14,820	01790	00110	00007	7960	00000
012801000510614064	22/10/2001	0510614064	25/02/2000	ESP	10.000.000,00	100,00	9.530.538,00	5,060	M	EU1A	0,750	12	FRCC	25/02/2020	221	14,560	01244	01244	00001	78715	00002
012800950510605246	22/10/2001	0510605246	25/02/2000	ESP	13.000.000,00	100,00	12.554.556,00	5,220	M	EU1A	0,650	12	FRCC	25/02/2025	281	14,720	02128	01073	00189	65048	00004
012801010510604965	22/10/2001	0510604965	25/02/2000	ESP	18.000.000,00	100,00	17.380.644,00	5,320	M	EU1A	0,750	12	FRCC	25/02/2025	281	14,820	00000	01055	00183	72361	00009
012801000510614022	22/10/2001	0510614022	25/02/2000	ESP	13.000.000,00	100,00	12.567.836,00	5,370	M	EU1A	0,800	12	FRCC	25/02/2025	281	14,870	00000	00193	00145	10167	00003
012801200519004116	22/10/2001	0519004116	25/02/2000	ESP	9.500.000,00	100,00	8.368.936,00	5,320	M	EU1A	0,750	12	FRCC	25/02/2015	161	14,820	01115	00676	00048	24192	00005
012801700510603921	22/10/2001	0510603921	25/02/2000	ESP	15.500.000,00	100,00	14.956.659,00	5,220	M	EU1A	0,650	12	FRCC	25/02/2025	281	14,720	01432	00686	00101	54469	00003
012801800510609461	22/10/2001	0510609461	25/02/2000	ESP	17.000.000,00	100,00	15.350.889,00	5,410	M	MI1A	0,850	12	FRCC	25/09/2022	252	14,910	01130	00000	00195	71011	00007
012800330510605282	22/10/2001	0510605282	25/02/2000	ESP	15.000.000,00	100,00	14.641.703,00	5,320	M	EU1A	0,750	12	FRCC	25/02/2030	341	14,820	02449	00766	00025	13254	00006
012803000510708162	22/10/2001	0510708162	25/02/2000	ESP	14.000.000,00	100,00	13.632.158,00	5,170	M	EU1A	0,600	12	FRCC	25/02/2030	341	14,670	00000	01233	00101	33797	00005
012803000510708141	22/10/2001	0510708141	25/02/2000	ESP	30.000.000,00	100,00	24.243.244,00	5,070	M	EU1A	0,500	12	FRCC	25/02/2030	341	14,570	01711	00225	00142	14372	00003
012802900510649695	22/10/2001	0510649695	25/02/2000	ESP	17.000.000,00	100,00	16.127.539,00	5,220	M	EU1A	0,650	12	FRCC	25/02/2020	221	14,720	01952	00547	00177	41944	00000
012802600510607714	22/10/2001	0510607714	28/02/2000	ESP	6.000.000,00	100,00	5.313.344,00	5,470	M	EU1A	0,900	12	FRCC	28/02/2020	221	14,970	02903	00065	00144	3777	00003
012801700510603956	22/10/2001	0510603956	28/02/2000	ESP	12.700.000,00	100,00	10.734.260,00	5,420	M	EU1A	0,850	12	FRCC	28/02/2015	161	14,920	01428	00109	00164	9502	00005
012801530519007817	22/10/2001	0519007817	28/02/2000	ESP	6.500.000,00	100,00	6.281.080,00	5,570	M	EU1A	1,000	12	FRCC	28/02/2025	281	15,070	02141	00310	00127	14967	00004
012801400519010387	22/10/2001	0519010387	28/02/2000	ESP	14.000.000,00	100,00	11.822.600,00	5,320	M	EU1A	0,750	12	FRCC	28/02/2025	281	14,820	02831	02086	00051	16011	00006
012801510510608697	22/10/2001	0510608697	28/02/2000	ESP	18.000.000,00	100,00	17.036.945,00	5,320	M	EU1A	0,750	12	FRCC	28/02/2020	221	14,820	01921	00158	00104	10758	00000
012802010510604505	22/10/2001	0510604505	28/02/2000	ESP	4.000.000,00	100,00	3.696.525,00	5,310	M	MI1A	0,750	12	FRCC	28/02/2015	161	14,810	02099	00274	00107	24937	00002
012803010510604367	22/10/2001	0510604367	28/02/2000	ESP	10.000.000,00	100,00	9.646.605,00	4,910	M	EU1A	0,600	12	FRCC	28/02/2025	281	14,410	00000	00000	00000		00000
012803100510603501	22/10/2001	0510603501	28/02/2000	ESP	12.000.000,00	100,00	8.621.625,00	5,220	M	EU1A	0,650	12	FRCC	28/02/2025	281	14,720	01577	00259	00194	9199	00009
012803190510602887	22/10/2001	0510602887	28/02/2000	ESP	20.000.000,00	100,00	14.960.505,00	5,120	M	EU1A	0,550	12	FRCC	28/01/2020	220	14,620	00591	00294	00094	27505	00007
012803190510602726	22/10/2001	0510602726	28/02/2000	ESP	20.000.000,00	100,00	19.247.256,00	5,170	M	EU1A	0,600	12	FRCC	28/02/2025	281	14,670	00000	00040	00083	2733	00005
012802440510607551	22/10/2001	0510607551	28/02/2000	ESP	25.000.000,00	100,00	17.898.792,00	5,220	M	EU1A	0,650	12	FRCC	28/10/2016	181	14,720	01873	00225	00036	17230	00008
012800600519003475	22/10/2001	0519003475	28/02/2000	ESP	2.800.000,00	100,00	2.663.925,00	5,570	M	EU1A	1,000	12	FRCC	28/02/2020	221	15,070	01744	00281	00115	16116	00003
012800600519003482	22/10/2001	0519003482	28/02/2000	ESP	4.000.000,00	100,00	3.696.525,00	5,310	M	MI1A	0,750	12	FRCC	28/02/2015	161	14,810	01646	00162	00127	9965	00003
012808020510608725	22/10/2001	0510608725	28/02/2000	ESP	2.500.000,00	100,00	2.180.797,00	5,570	M	EU1A	1,000	12	FRCC	28/02/2010	101	15,070	04821	00000	00016	21395	00001

152

CARTERA DE PARTICIPACIONES HIPOTECARIAS

NUM.PARTICIP.	FEC.EMI.	NUM.PREST.	F.APERT.	DIV.	CAPITAL INIC.	%PART.	CAPITAL PEND.	%NOMIN.	(1)	(2)	DIFERE.	(3)	(4)	F.VENCI.	(5)	%DEMORA	TOMO	LIBRO	FOLIO	FINCA	INSC.
012833260519000014	22/10/2001	0519000014	28/02/2000	ESP	15.000.000,00	100,00	9.712.210,00	5,060	M	EU1A	0,750	12	FRCC	28/12/2009	99	14,560	01467	00704	00066	24607	00005
012834570510000161	22/10/2001	0510000161	28/02/2000	ESP	13.000.000,00	100,00	12.394.236,00	5,310	M	MI1A	1,000	12	FRCC	28/02/2020	221	14,810	00000	00000	00000	39414	00000
012803600510649835	22/10/2001	0510649835	28/02/2000	ESP	9.000.000,00	100,00	8.314.589,00	5,170	M	EU1A	0,600	12	FRCC	28/02/2015	161	14,670	00428	00260	00137	16254	00004
012806450519010024	22/10/2001	0519010024	28/02/2000	ESP	4.200.000,00	100,00	3.895.356,00	6,070	M	EU1A	1,500	12	FRCC	28/02/2015	161	15,570	01068	00707	00142	88519	00000
012805320510605606	22/10/2001	0510605606	28/02/2000	ESP	24.000.000,00	100,00	22.776.786,00	5,220	M	EU1A	0,650	12	FRCC	28/02/2020	221	14,720	02472	00816	00031	33149	00000
012805240510608335	22/10/2001	0510608335	28/02/2000	ESP	16.500.000,00	100,00	14.018.338,00	5,320	M	EU1A	0,750	12	FRCC	28/12/2023	267	14,820	02141	00365	00098	20754	00000
012805120510604032	22/10/2001	0510604032	28/02/2000	ESP	7.000.000,00	100,00	5.426.800,00	5,320	M	EU1A	0,750	12	FRCC	28/06/2012	129	14,820	01775	00379	00003	33547	00003
012803500510518575	22/10/2001	0510518575	28/02/2000	ESP	14.500.000,00	100,00	14.108.946,00	5,220	M	EU1A	0,650	12	FRCC	28/02/2030	341	14,720	03270	00052	00058	3509	00001
012805200519606103	22/10/2001	0519606103	28/02/2000	ESP	14.500.000,00	100,00	14.122.307,00	5,320	M	EU1A	0,750	12	FRCC	28/02/2030	341	14,820	03210	00346	00001	728	00004
012806230510605662	22/10/2001	0510605662	28/02/2000	ESP	3.000.000,00	100,00	2.616.891,00	5,560	M	MI1A	1,000	12	FRCC	28/02/2010	101	15,060	01914	00695	00024	12911	00008
012805200519606131	22/10/2001	0519606131	29/02/2000	ESP	12.500.000,00	100,00	12.053.800,00	5,320	M	EU1A	0,750	12	FRCC	28/02/2025	281	14,820	02934	00154	00108	8744	00000
012803500510518813	22/10/2001	0510518813	29/02/2000	ESP	24.500.000,00	100,00	24.000.361,00	5,170	M	EU1A	0,600	12	FRCC	28/02/2035	401	14,670	00968	00729	00053	40682	00009
012803500510518911	22/10/2001	0510518911	29/02/2000	ESP	5.500.000,00	100,00	5.300.461,00	5,170	M	EU1A	0,600	12	FRCC	28/02/2025	281	14,670	00817	00606	00140	36345	00005
012805320510605921	22/10/2001	0510605921	29/02/2000	ESP	14.000.000,00	100,00	11.344.358,00	5,320	M	EU1A	0,750	12	FRCC	29/02/2016	173	14,820	02272	01170	00167	72741	00002
012805350510000396	22/10/2001	0510000396	29/02/2000	ESP	15.000.000,00	100,00	14.450.805,00	5,270	M	EU1A	0,700	12	FRCC	28/02/2025	281	14,770	00924	00924	00124	45044	00001
012805350510000403	22/10/2001	0510000403	29/02/2000	ESP	10.000.000,00	100,00	8.203.261,00	5,220	M	EU1A	0,650	12	FRCC	29/02/2020	221	14,720	00924	00924	00112	45038	00001
012805350510000424	22/10/2001	0510000424	29/02/2000	ESP	23.000.000,00	100,00	15.754.758,00	5,270	M	EU1A	0,700	12	FRCC	28/02/2025	281	14,770	00924	00924	00120	45042	00001
012805350510000431	22/10/2001	0510000431	29/02/2000	ESP	18.000.000,00	100,00	17.355.950,00	5,270	M	EU1A	0,700	12	FRCC	28/02/2025	281	14,770	00924	00924	00080	45022	00001
012805320510605935	22/10/2001	0510605935	29/02/2000	ESP	10.500.000,00	100,00	9.387.532,00	5,070	M	EU1A	0,500	12	FRCC	28/02/2030	341	14,570	02710	00938	00115	39436	00000
012805400510605173	22/10/2001	0510605173	29/02/2000	ESP	11.450.000,00	100,00	11.142.923,00	5,320	M	EU1A	0,750	12	FRCC	28/02/2030	341	14,820	03241	00306	00116	12175	00002
012805330510602135	22/10/2001	0510602135	29/02/2000	ESP	17.000.000,00	100,00	16.554.610,00	5,320	M	EU1A	0,750	12	FRCC	28/02/2030	341	14,820	01981	00270	00119	18470	00000
012803420510606214	22/10/2001	0510606214	29/02/2000	ESP	9.500.000,00	100,00	9.160.897,00	5,320	M	EU1A	0,750	12	FRCC	28/02/2025	281	14,820	01641	00325	00013	6389	00001
012805000510637536	22/10/2001	0510637536	29/02/2000	ESP	20.000.000,00	100,00	18.971.677,00	5,170	M	EU1A	0,600	12	FRCC	29/02/2020	221	14,670	02114	01121	00103	42684	00003
012803400510613751	22/10/2001	0510613751	29/02/2000	ESP	16.000.000,00	100,00	15.424.791,00	5,170	M	EU1A	0,600	12	FRCC	28/02/2025	281	14,670	01601	00170	00172	7021	00003
012806610519006806	22/10/2001	0519006806	29/02/2000	ESP	5.000.000,00	100,00	4.748.420,00	5,570	M	EU1A	1,000	12	FRCC	29/02/2020	221	15,070	00382	00089	00172	12263	00000
012804000510650071	22/10/2001	0510650071	29/02/2000	ESP	23.500.000,00	100,00	16.582.297,00	5,320	M	EU1A	0,750	12	FRCC	28/02/2030	341	14,820	01658	00545	00152	41959	00004
012806330519001332	22/10/2001	0519001332	29/02/2000	ESP	5.600.000,00	100,00	5.196.534,00	6,320	M	EU1A	1,750	12	FRCC	28/02/2015	161	15,820	02492	01353	00091	96048	00003
012803930519005467	22/10/2001	0519005467	29/02/2000	ESP	8.000.000,00	100,00	7.592.348,00	5,320	M	EU1A	0,750	12	FRCC	29/02/2020	221	14,820	00468	00376	00067	33341	00006
012806370519007167	22/10/2001	0519007167	29/02/2000	ESP	4.400.000,00	100,00	4.076.883,00	6,070	M	EU1A	1,500	12	FRCC	28/02/2015	161	15,570	02545	01406	00161	101051	00000
012803560510006426	22/10/2001	0510006426	29/02/2000	ESP	6.000.000,00	100,00	5.535.377,00	5,270	M	EU1A	0,700	12	FRCC	28/02/2015	161	14,770	00755	00485	00154	12025	00006
012805810510606292	22/10/2001	0510606292	29/02/2000	ESP	10.500.000,00	100,00	9.445.014,00	5,270	M	EU1A	0,700	12	FRCC	29/07/2025	286	14,770	00926	00637	00038	36453	00000
012805730510000273	22/10/2001	0510000273	29/02/2000	ESP	8.000.000,00	100,00	7.714.439,00	5,320	M	EU1A	0,750	12	FRCC	28/02/2025	281	14,820	00451	00099	00023	2604	00011
012831680519000017	22/10/2001	0519000017	29/02/2000	ESP	12.000.000,00	100,00	11.587.792,00	5,170	M	EU1A	0,600	12	FRCC	28/02/2025	281	14,670	02784	00339	00142	22424	00008
012808500510611692	22/10/2001	0510611692	29/02/2000	ESP	32.000.000,00	100,00	9.832.649,00	5,570	M	EU1A	1,000	12	FRCC	28/02/2030	341	15,070	00000	00129	00120	7698	00001
012808010510605252	22/10/2001	0510605252	29/02/2000	ESP	8.480.000,00	100,00	8.268.552,00	5,570	M	EU1A	1,000	12	FRCC	28/02/2030	341	15,070	00000	00948	00174	8142	00005
012807960510605905	22/10/2001	0510605905	29/02/2000	ESP	6.000.000,00	100,00	5.703.344,00	5,570	M	EU1A	1,000	12	FRCC	29/02/2020	221	15,070	01601	00971	00114	9957	00004
012860060519789095	22/10/2001	0519789095	29/02/2000	ESP	10.000.000,00	100,00	9.489.333,00	5,320	M	EU1A	0,750	12	FRCC	29/02/2020	221	14,820	02157	00000	00199	23592N	00000
012807600510608522	22/10/2001	0510608522	29/02/2000	ESP	6.900.000,00	100,00	6.562.941,00	5,520	M	EU1A	0,950	12	FRCC	29/02/2020	221	15,020	01583	00185	00109	27571	00004
012838860510600112	22/10/2001	0510600112	29/02/2000	ESP	16.000.000,00	100,00	15.628.766,00	5,110	M	EU1A	0,800	12	FRCC	28/02/2030	341	14,610	01440	00395	00221	20465	00000
012837260519000057	22/10/2001	0519000057	29/02/2000	ESP	18.000.000,00	100,00	17.577.728,00	5,010	M	EU1A	0,700	12	FRCC	28/02/2030	341	14,510	01065	00240	00045	4594-A	00006
012800550510607663	22/10/2001	0510607663	29/02/2000	ESP	20.000.000,00	100,00	17.998.056,00	5,320	M	EU1A	0,750	12	FRCC	28/02/2030	341	14,820	02448	00499	00096	24282	00005
012802310510604325	22/10/2001	0510604325	29/02/2000	ESP	11.750.000,00	100,00	11.443.766,00	5,310	M	MI1A	0,750	12	FRCC	28/02/2030	341	14,810	03788	00328	00056	23834	00009
012802330510603865	22/10/2001	0510603865	29/02/2000	ESP	16.000.000,00	100,00	14.588.181,00	5,270	M	EU1A	0,700	12	FRCC	28/02/2030	341	14,770	00991	00658	00075	93478	00008
012800560510603534	22/10/2001	0510603534	29/02/2000	ESP	21.000.000,00	100,00	19.594.801,00	5,370	M	EU1A	0,800	12	FRCC	28/02/2035	401	14,870	01094	00954	00092	31576	00000
012803020510604347	22/10/2001	0510604347	29/02/2000	ESP	18.000.000,00	100,00	17.343.841,00	5,070	M	EU1A	0,500	12	FRCC	28/02/2025	281	14,570	01671	00211	00045	5178A	00003
012800180510609054	22/10/2001	0510609054	29/02/2000	ESP	11.000.000,00	100,00	10.200.933,00	5,570	M	EU1A	1,000	12	FRCC	28/02/2015	161	15,070	00633	00000	00007	5702	00007
012801400519010464	22/10/2001	0519010464	29/02/2000	ESP	20.800.000,00	100,00	20.121.056,00	5,060	M	EU1A	0,750	12	FRCC	28/02/2025	281	14,560	00790	00675	00192	16507	00007
012800140519006236	22/10/2001	0519006236	29/02/2000	ESP	28.000.000,00	100,00	27.289.431,00	5,270	M	EU1A	0,700	12	FRCC	28/02/2030	341	14,770	01780	00212	00091	10048	00004
012801500510609767	22/10/2001	0510609767	29/02/2000	ESP	18.000.000,00	100,00	16.776.449,00	5,220	M	EU1A	0,650	12	FRCC	28/02/2025	281	14,720	01586	00034	00022	2187	00000
012802700510603496	22/10/2001	0510603496	29/02/2000	ESP	11.000.000,00	100,00	10.360.597,00	5,220	M	EU1A	0,650	12	FRCC	28/02/2018	197	14,720	01602	00333	00055	27827	00003
012801610510604031	22/10/2001	0510604031	29/02/2000	ESP	6.000.000,00	100,00	5.695.323,00	5,320	M	EU1A	0,750	12	FRCC	29/02/2020	221	14,820	00000	00000	00000	53153	00000
012801010510604916	22/10/2001	0510604916	29/02/2000	ESP	15.000.000,00	100,00	14.620.466,00	5,320	M	EU1A	0,750	12	FRCC	28/02/2030	341	14,820	00000	01179	00152	70241	00004
012800330510605275	22/10/2001	0510605275	29/02/2000	ESP	5.700.000,00	100,00	5.185.452,00	5,320	M	EU1A	0,750	12	FRCC	28/02/2013	137	14,820	03606	00040	00209	4647	00003
012801000510614092	22/10/2001	0510614092	29/02/2000	ESP	10.000.000,00	100,00	5.747.130,00	5,370	M	EU1A	0,800	12	FRCC	28/02/2025	281	14,870	01869	01869	00132	38644	00005
012800130510607712	22/10/2001	0510607712	29/02/2000	ESP	32.000.000,00	100,00	31.273.587,00	5,060	M	EU1A	0,750	12	FRCC	28/02/2030	341	14,560	00605	00059	00178	3717	00008
012800130510607733	22/10/2001	0510607733	01/03/2000	ESP	37.000.000,00	100,00	35.794.157,00	4,710	M	EU1A	0,600	12	FRCC	01/03/2025	281	14,210	00950	00081	00126	3823	00009
012800110510607857	22/10/2001	0510607857	01/03/2000	ESP	17.000.000,00	100,00	14.378.277,00	5,340	M	EU1A	0,750	12	FRCC	01/11/2018	205	14,840	00000	02342	00011	76353	00007
012800110510607654	22/10/2001	0510607654	01/03/2000	ESP	25.000.000,00	100,00	23.782.117,00	5,500	M	MI1A	0,750	12	FRCC	01/03/2020	221	15,000	00000	02766	00058	49143	00009
012800420510605312	22/10/2001	0510605312	01/03/2000	ESP	9.000.000,00	100,00	8.319.555,00	5,440	M	EU1A	0,850	12	FRCC	01/03/2015	161	14,940	00885	00043	00157	3434	00003
012800390510603265	22/10/2001	0510603265	01/03/2000	ESP	15.000.000,00	100,00	14.486.533,00	5,240	M	EU1A	0,650	12	FRCC	01/03/2025	281	14,740	00000	02645	00153	9114	00009
012801510510608795	22/10/2001	0510608795	01/03/2000	ESP	15.000.000,00	100,00	13.451.700,00	5,240	M	EU1A	0,650	12	FRCC	01/06/2022	248	14,740	01109	00735	00065	91306	00000
012800820510606122	22/10/2001	0510606122	01/03/2000	ESP	8.300.000,00	100,00	7.219.695,00	5,290	M	EU1A	0,700	12	FRCC	01/03/2010	101	14,790	01954	00036	00000	3076	00004
012800800510604265	22/10/2001	0510604265	01/03/2000	ESP	9.000.000,00	100,00	8.070.688,00	5,340	M	EU1A	0,750	12	FRCC	01/03/2012	125	14,840	01593	00054	00194	5021	00005
012800720510604075	22/10/2001	0510604075	01/03/2000	ESP	30.000.000,00	100,00	29.436.596,00	5,340	M	EU1A	0,750	12	FRCC	01/03/2035	401	14,840	01048	00149	00016	5734	00000
012840130519000015	22/10/2001	0519000015	01/03/2000	ESP	7.500.000,00	100,00	7.244.540,00	5,340	M	EU1A	0,750	12	FRCC	01/03/2025	281	14,840	02474	00108	00046	7760	00004
012838590510600876	22/10/2001	0510600876	01/03/2000	ESP	7.400.000,00	100,00	7.027.926,00	5,590	M	EU1A	1,000	12	FRCC	01/03/2020	221	15,090	00712	00044	00015	5290	00000
012860010519788467	22/10/2001	0519788467	01/03/2000	ESP	25.100.000,00	100,00	15.300.848,00	5,090	M	EU1A	0,500	12	FRCC	01/03/2012	125	14,590	02748	02189	00065	34202	00001
012808500510611706	22/10/2001	0510611706	01/03/2000	ESP	23.400.000,00	100,00	20.623.868,00	5,590	M	EU1A	1,000	12	FRCC	01/03/2025	281	15,090	00000	00011	00148	965	00001
012808520519004652	22/10/2001	0519004652	01/03/2000	ESP	8.000.000,00	100,00	7.275.437,00	5,440	M	EU1A	0,850	12	FRCC	01/03/2013	137	14,940	00900	00328	00205	16487	00000
012831590510600085	22/10/2001	0510600085	01/03/2000	ESP	8.800.000,00	100,00	8.502.459,00	5,490	M	EU1A	0,900	12	FRCC	01/03/2025	281	14,990	01028	00434	00043	26.146	00000
012887000519789605	22/10/2001	0519789605	01/03/2000	ESP	15.000.000,00	100,00	13.055.327,00	5,090	M	EU1A	0,500	12	FRCC	01/03/2010	101	14,590	01747	00256	00180	18479	00000
012831590510600134	22/10/2001	0510600134	01/03/2000	ESP	4.900.000,00	100,00	4.534.495,00	5,490	M	EU1A	0,900	12	FRCC	01/03/2015	161	14,990	01028	00434	00055	26.152	00000
012807040512430027	22/10/2001	0512430027	01/03/2000	ESP	9.000.000,00	100,00	8.677.554,00	5,340	M	EU1A	0,750	12	FRCC	01/03/2025	281	14,840	00101	00101	00067	7.164	00003
012803510510604011	22/10/2001	0510604011	01/03/2000	ESP	13.000.000,00	100,00	10.680.799,00	5,290	M	EU1A	0,700	12	FRCC	01/03/2030	341	14,790	01705	00425	00063	23530	00002
012803540510604665	22/10/2001	0510604665	01/03/2000	ESP	18.000.000,00	100,00	17.620.132,00	5,190	M	EU1A	0,600	12	FRCC	01/03/2035	401	14,690	00935	00481	00139	10943 - N	00015
012803930519005453	22/10/2001	0519005453	01/03/2000	ESP	15.000.000,00	100,00	14.238.874,00	5,340	M	EU1A	0,750	12	FRCC	01/03/2020	221	14,840	00534	00437	00195	41672	00003
012804000510650057	22/10/2001	0510650057	01/03/2000	ESP	15.000.000,00	100,00	14.465.058,00	5,340	M	EU1A	0,750	12	FRCC	01/03/2025	281	14,840	04158	00040	00053	2133	00002
012806700510014076	22/10/2001	0510014076	01/03/2000	ESP	15.000.000,00	100,00	13.847.472,00	5,290	M	EU1A	0,700	12	FRCC	01/03/2015	161	14,790	01091	00381	00088	29688	00001
012803900519605511	22/10/2001	0519605511	01/03/2000	ESP	22.000.000,00	100,00	21.233.278,00	5,340	M	EU1A	0,750	12	FRCC	01/03/2025	281	14,840	01161	00089	00022	23098	00005
012803500510518862	22/10/2001	0510518862	01/03/2000	ESP	22.400.000,00	100,00	21.794.882,00	5,190	M	EU1A	0,600	12	FRCC	01/03/2030	341	14,690	01257	00951	00170	47237	00002
012805040510605466	22/10/2001	0510605466	01/03/2000	ESP	13.000.000,00	100,00	12.534.256,00	5,340	M	EU1A	0,750	12	FRCC	01/03/2025	281	14,840	02469	00036	00023	1542	00007
012805330510602051	22/10/2001	0510602051	01/03/2000	ESP	18.000.000,00	100,00	17.078.590,00	5,290	M	EU1A	0,700	12	FRCC	01/03/2020	221	14,790	02687	00925	00132	38848	00000
012805000510637802	22/10/2001	0510637802	02/03/2000	ESP	12.000.000,00	100,00	10.755.837,00	5,140	M	EU1A	0,550	12	FRCC	02/03/2012	125	14,640	02913	00365	00180	18499	00005
012806300510610065	22/10/2001	0510610065	02/03/2000	ESP	11.500.000,00	100,00	11.099.295,00	5,440	M	EU1A	0,850	12	FRCC	02/03/2025	281	14,940	01564	00620	00143	39.999	00000
012806210510007062	22/10/2001	0510007062	02/03/2000	ESP	6.500.000,00	100,00	6.001.234,00	5,340	M	EU1A	0,750	12	FRCC	02/03/2015	161	14,840	00000	00000	00000	74815	00000
012805070510603544	22/10/2001	0510603544	02/03/2000	ESP	16.000.000,00	100,00	15.426.767,00	5,340	M	EU1A	0,750	12	FRCC	02/03/2025	281	14,840	02438	02093	00080	46286	00000
012805000510638082	22/10/2001	0510638082	02/03/2000	ESP	30.000.000,00	100,00	9.116.763,00	5,290	M	EU1A	0,700	12	FRCC	02/08/2007	70	14,790	01026	01026	00185	7712	00005
012805000510637907	22/10/2001	0510637907	02/03/2000	ESP	18.000.000,00	100,00	17.356.561,00	5,290	M	EU1A	0,700	12	FRCC	02/03/2025	281	14,790	02258	00244	00173	13878	00004
012806400510608472	22/10/2001	0510608472	02/03/2000	ESP	8.500.000,00	100,00	7.836.031,00	5,590	M	EU1A	1,000	12	FRCC	02/03/2015	161	15,090	01610	00666	00093	41842	00003
012803510510604025	22/10/2001	0510604025	02/03/2000	ESP	25.000.000,00	100,00	21.369.886,00	5,290	M	EU1A	0,700	12	FRCC	02/03/2030	341	14,790	01705	00425	00067	23532	00000
012803520510604145	22/10/2001	0510604145	02/03/2000	ESP	14.000.000,00	100,00	13.263.130,00	5,290	M	EU1A	0,700	12	FRCC	02/03/2020	221	14,790	01404	00068	00000	3027	00002
012803510510603997	22/10/2001	0510603997	02/03/2000	ESP	35.000.000,00	100,00	34.061.882,00	5,330	M	MI1A	0,750	12	FRCC	02/03/2030	341	14,830	01705	00425	00071	23534	00000
012803510510604004	22/10/2001	0510604004	02/03/2000	ESP	10.000.000,00	100,00	8.638.084,00	5,190	M	EU1A	0,600	12	FRCC	02/03/2010	101	14,690	01705	00425	00075	23536	00002
012806390519014071	22/10/2001	0519014071	02/03/2000	ESP	11.100.000,00	100,00	9.684.505,00	6,090	M	EU1A	1,500	12	FRCC	02/03/2010	101	15,590	01846	01395	00221	109646	00000
012806500519009196	22/10/2001	0519009196	02/03/2000	ESP	11.750.000,00	100,00	10.845.748,00	5,230	M	MI1A	0,650	12	FRCC	02/03/2015	161	14,730	03357	00532	00001	36274	00001
012806500519009203	22/10/2001	0519009203	02/03/2000	ESP	14.000.000,00	100,00	12.922.596,00	5,230	M	MI1A	0,650	12	FRCC	02/03/2015	161	14,730	03357	00532	00010	36280	00001
012806330519001346	22/10/2001	0519001346	02/03/2000	ESP	6.700.000,00	100,00	6.217.542,00	6,340	M	EU1A	1,750	12	FRCC	02/03/2015	161	15,840	02546	01407	00037	99118	00003
012807150510600273	22/10/2001	0510600273	02/03/2000	ESP	9.000.000,00	100,00	8.773.050,00	5,580	M	MI1A	1,000	12	FRCC	02/03/2030	341	15,080	00925	00925	00072	54.013	00000
012808010510604762	22/10/2001	0510604762	02/03/2000	ESP	9.000.000,00	100,00	8.724.543,00	6,090	M	EU1A	1,500	12	FRCC	02/03/2025	281	15,590	00000	00122	00133	9587	00000
012807300510605636	22/10/2001	0510605636	02/03/2000	ESP	7.375.000,00	100,00	7.185.820,00	5,590	M	EU1A	1,000	12	FRCC	02/03/2030	341	15,090	00000	00811	00111	18652	00009
012867320519789212	22/10/2001	0519789212	02/03/2000	ESP	5.000.000,00	100,00	4.363.781,00	5,340	M	EU1A	0,750	12	FRCC	02/03/2010	101	14,840	01261	00940	00010	60748	00000
012806900510007761	22/10/2001	0510007761	02/03/2000	ESP	7.000.000,00	100,00	6.273.379,00	5,340	M	EU1A	0,750	12	FRCC	02/03/2025	281	14,840	01940	00463	00069	25392	00006
012837320519787703	22/10/2001	0519787703	02/03/2000	ESP	16.000.000,00	100,00	14.111.747,00	4,860	M	EU1A	0,750	12	FRCC	02/03/2015	161	14,360	02340	00462	00186	39241	00000
012800920510603367	22/10/2001	0510603367	02/03/2000	ESP	17.000.000,00	100,00	16.393.746,00	5,340	M	EU1A	0,750	12	FRCC	02/03/2025	281	14,840	01445	00041	00168	970	00007
012800670510603153	22/10/2001	0510603153	02/03/2000	ESP	29.000.000,00	100,00	27.441.065,00	5,340	M	EU1A	0,750	12	FRCC	02/06/2024	272	14,840	02010	00519	00040	1357	00010
012802400519614111	22/10/2001	0519614111	02/03/2000	ESP	9.500.000,00	100,00	9.159.607,00	5,240	M	EU1A	0,650	12	FRCC	02/03/2025	281	14,740	02968	00313	00022	20481	00003
012802400519614104	22/10/2001	0519614104	02/03/2000	ESP	9.000.000,00	100,00	8.677.522,00	5,240	M	EU1A	0,650	12	FRCC	02/03/2025	281	14,740	02968	00313	00046	20489	00003
012800580510607897	22/10/2001	0510607897	02/03/2000	ESP	24.000.000,00	100,00	23.185.884,00	5,240	M	EU1A	0,650	12	FRCC	02/03/2025	281	14,740	03360	00080	00132	5567	00014
012800210510609785	22/10/2001	0510609785	02/03/2000	ESP	5.500.000,00	100,00	5.088.625,00	5,390	M	EU1A	0,800	12	FRCC	02/03/2015	161	14,890	01345	00282	00017	1.345	00004
012800150510605145	22/10/2001	0510605145	02/03/2000	ESP	7.000.000,00	100,00	6.644.798,00	5,340	M	EU1A	0,750	12	FRCC	02/03/2020	221	14,840	01751	01280	00061	43619	00007
012803120510603412	22/10/2001	0510603412	02/03/2000	ESP	16.000.000,00	100,00	14.769.003,00	5,240	M	EU1A	0,650	12	FRCC	02/03/2015	161	14,740	01898	01844	00094	13791	00013
012801700510603844	22/10/2001	0510603844	02/03/2000	ESP	15.000.000,00	100,00	11.531.293,00	5,490	M	EU1A	0,900	12	FRCC	02/03/2025	281	14,990	01449	00087	00070	3588	00013
012803130510701427	22/10/2001	0510701427	02/03/2000	ESP	8.800.000,00	100,00	8.366.831,00	4,910	M	EU1A	0,800	12	FRCC	02/03/2020	221	14,410	01379	00192	00155	4544	00007
012800360519005117	22/10/2001	0519005117	02/03/2000	ESP	13.500.000,00	100,00	12.477.959,00	5,390	M	EU1A	0,800	12	FRCC	02/03/2015	161	14,890	02700	00583	00083	26420	00012
012803000510708204	22/10/2001	0510708204	02/03/2000	ESP	15.000.000,00	100,00	14.206.252,00	5,140	M	EU1A	0,550	12	FRCC	02/03/2020	221	14,640	00000	01235	00026	15922 - A	00010
012803000510708043	22/10/2001	0510708043	02/03/2000	ESP	13.500.000,00	100,00	12.704.340,00	5,090	M	EU1A	0,500	12	FRCC	02/03/2020	221	14,590	01623	00223	00206	2538	00004
012802950510602506	22/10/2001	0510602506	03/03/2000	ESP	48.000.000,00	100,00	25.246.473,00	5,240	M	EU1A	0,650	12	FRCC	03/05/2012	127	14,740	01551	00107	00171	6637	00000
012800370510606161	22/10/2001	0510606161	03/03/2000	ESP	13.000.000,00	100,00	11.282.000,00	5,340	M	EU1A	0,750	12	FRCC	03/03/2010	101	14,840	02828	00164	00157	3796	00012
012803120510603391	22/10/2001	0510603391	03/03/2000	ESP	18.000.000,00	100,00	17.646.153,00	5,190	M	EU1A	0,600	12	FRCC	03/03/2035	401	14,690	01705	00425	00083	23540	00002
012803020510604326	22/10/2001	0510604326	03/03/2000	ESP	32.000.000,00	100,00	30.839.906,00	5,090	M	EU1A	0,500	12	FRCC	03/03/2025	281	14,590	02250	00790	00197	9349 - A	00002
012800420510605396	22/10/2001	0510605396	03/03/2000	ESP	21.500.000,00	100,00	18.896.457,00	5,340	M	EU1A	0,750	12	FRCC	03/04/2014	150	14,840	02717	02717	00197	89765	00001
012803020510604277	22/10/2001	0510604277	03/03/2000	ESP	14.000.000,00	100,00	10.044.136,00	5,090	M	EU1A	0,500	12	FRCC	03/03/2010	101	14,590	01956	00496	00087	37568	00007
012801400519010401	22/10/2001	0519010401	03/03/2000	ESP	13.700.000,00	100,00	13.019.348,00	5,440	M	EU1A	0,850	12	FRCC	03/03/2020	221	14,940	02758	02013	00090	10759	00000
012800010519789824	22/10/2001	0519789824	03/03/2000	ESP	27.000.000,00	100,00	26.457.223,00	5,390	M	EU1A	0,800	12	FRCC	03/03/2035	401	14,890	00685	00348	00057	16220	00000
012801400519010317	22/10/2001	0519010317	03/03/2000	ESP	14.500.000,00	100,00	14.031.397,00	4,860	M	EU1A	0,750	12	FRCC	03/03/2025	281	14,360	02242	01553	00123	1126	00000
012802020510603855	22/10/2001	0510603855	03/03/2000	ESP	12.000.000,00	100,00	8.673.288,00	5,340	M	EU1A	0,750	12	FRCC	03/03/2015	161	14,840	02454	00550	00113	45467	00003
012800540510604295	22/10/2001	0510604295	03/03/2000	ESP	17.000.000,00	100,00	16.419.509,00	5,290	M	EU1A	0,700	12	FRCC	03/03/2025	281	14,790	01238	00025	00070	1379	00000

NOTARIA DE D. ROBERTO PAREJO GAMIR
MADRID

CARTERA DE PARTICIPACIONES HIPOTECARIAS

NUM.PARTICIP.	FEC.EMI.	NUM.PREST.	F.APERT.	DIV.	CAPITAL INIC.	%PART.	CAPITAL PEND.	%NOMIN.	(1)	(2)	DIFERE.	(3)	(4)	F.VENCI.	(5)	%DEMORA	TOMO	LIBRO	FOLIO	FINCA	INSC.
012800880510600213	22/10/2001	0510600213	03/03/2000	ESP	13.000.000,00	100,00	9.951.131,00	5,340	M	EU1A	0,750	12	FRCC	03/04/2012	126	14,840	02108	00000	00074	92972-N	00007
012800520510605854	22/10/2001	0519605854	03/03/2000	ESP	14.000.000,00	100,00	12.934.675,00	5,290	M	EU1A	0,700	12	FRCC	03/03/2015	161	14,790	02037	00546	00011	32181	00004
012800810519004791	22/10/2001	0519004791	03/03/2000	ESP	10.000.000,00	100,00	9.645.045,00	5,940	M	EU1A	0,850	12	FRCC	03/03/2025	281	14,940	01546	01158	00067	12765	00008
012838980510600054	22/10/2001	0510600054	03/03/2000	ESP	4.000.000,00	100,00	3.116.313,00	5,340	M	EU1A	0,750	12	FRCC	03/03/2025	281	14,840	02328	00957	00157	46264	00000
012844290513002047	22/10/2001	0513002047	03/03/2000	ESP	7.500.000,00	100,00	7.229.388,00	5,590	M	EU1A	1,000	12	FRCC	03/03/2025	281	15,090	03392	00708	00081	50471	00000
012838140510600012	22/10/2001	0510600012	03/03/2000	ESP	5.000.000,00	100,00	4.355.531,00	5,440	M	EU1A	0,850	12	FRCC	03/03/2010	101	14,940	01593	00963	00054	47591	00000
012837750510700066	22/10/2001	0510700066	03/03/2000	ESP	8.000.000,00	100,00	6.568.080,00	5,340	M	EU1A	0,750	12	FRCC	03/09/2016	179	14,840	00000	00368	00119	2368	00004
012836730510000006	22/10/2001	0510000006	03/03/2000	ESP	17.000.000,00	100,00	16.071.777,00	5,110	M	EU1A	1,000	12	FRCC	03/03/2018	197	14,610	00000	00000	00000	18623	00000
012806370519006943	22/10/2001	0519006943	03/03/2000	ESP	5.500.000,00	100,00	5.122.704,00	5,610	M	EU1A	1,500	12	FRCC	03/03/2015	161	15,110	02600	01461	00025	102516	00003
012806450519010115	22/10/2001	0519010115	03/03/2000	ESP	12.000.000,00	100,00	11.438.262,00	6,090	M	EU1A	1,500	12	FRCC	03/03/2020	221	15,590	00600	00114	00128	12647	00000
012805540519003584	22/10/2001	0519003584	03/03/2000	ESP	14.000.000,00	100,00	13.635.541,00	5,330	M	MI1A	0,750	12	FRCC	03/03/2030	341	14,830	02959	00056	00223	2945	00005
012805050510601757	22/10/2001	0510601757	03/03/2000	ESP	14.000.000,00	100,00	13.498.424,00	5,340	M	EU1A	0,750	12	FRCC	03/03/2025	281	14,840	02727	00300	00014	16930	00004
012803900519605525	22/10/2001	0519605525	03/03/2000	ESP	15.600.000,00	100,00	15.056.319,00	5,340	M	EU1A	0,750	12	FRCC	03/03/2025	281	14,840	00935	00167	00044	207988	00003
012803960510005066	22/10/2001	0510005066	03/03/2000	ESP	15.000.000,00	100,00	14.465.057,00	5,340	M	EU1A	0,750	12	FRCC	03/03/2025	281	14,840	02388	00768	00013	27098	00005
012806020510002416	22/10/2001	0510002416	03/03/2000	ESP	4.600.000,00	100,00	4.407.061,00	5,840	M	EU1A	1,250	12	FRCC	03/03/2030	341	15,340	00561	00053	00193	5726	00000
012805350510000473	22/10/2001	0510000473	03/03/2000	ESP	8.000.000,00	100,00	6.357.077,00	5,340	M	EU1A	0,750	12	FRCC	03/09/2012	131	14,840	00924	00924	00100	45032	00001
012803150510002395	22/10/2001	0510002395	04/03/2000	ESP	15.000.000,00	100,00	13.531.542,00	5,190	M	EU1A	0,600	12	FRCC	04/09/2022	251	14,690	01916	00095	00012	14036	00007
012803150510002381	22/10/2001	0510002381	06/03/2000	ESP	15.000.000,00	100,00	12.096.604,00	5,090	M	EU1A	0,500	12	FRCC	06/03/2020	221	14,590	00000	00303	00126	20273	00005
012803000510708113	22/10/2001	0510708113	06/03/2000	ESP	8.000.000,00	100,00	7.587.555,00	5,190	M	EU1A	0,600	12	FRCC	06/03/2020	221	14,690	02247	00787	00045	12002	00003
012803120510603405	22/10/2001	0510603405	06/03/2000	ESP	46.000.000,00	100,00	43.627.870,00	5,090	M	EU1A	0,500	12	FRCC	06/03/2020	221	14,590	01750	01696	00175	15186	00009
012802610510602087	22/10/2001	0510602087	06/03/2000	ESP	9.000.000,00	100,00	6.744.876,00	4,810	M	EU1A	0,700	12	FRCC	06/03/2025	281	14,310	03271	00227	00121	18425	00005
012800010519790391	22/10/2001	0519790391	06/03/2000	ESP	19.000.000,00	100,00	18.329.729,00	5,090	M	EU1A	0,500	12	FRCC	06/03/2025	281	14,590	02509	02509	00196	70.629	00000
012800540510604316	22/10/2001	0510604316	06/03/2000	ESP	11.000.000,00	100,00	9.127.157,00	5,390	M	EU1A	0,800	12	FRCC	06/03/2025	281	14,890	00583	00583	00141	44046	00000
012800950510605302	22/10/2001	0510605302	06/03/2000	ESP	12.500.000,00	100,00	12.074.230,00	5,340	M	EU1A	0,750	12	FRCC	06/03/2025	281	14,840	02138	01083	00086	21401N	00004
012801700510603963	22/10/2001	0510603963	06/03/2000	ESP	10.000.000,00	100,00	9.652.330,00	5,390	M	EU1A	0,800	12	FRCC	06/03/2025	281	14,890	00643	00217	00175	21440	00002
012801800510609531	22/10/2001	0510609531	06/03/2000	ESP	5.000.000,00	100,00	2.259.511,00	5,330	M	MI1A	0,750	12	FRCC	06/10/2005	48	14,830	00000	01269	00072	43186	00002
012837430519000011	22/10/2001	0519000011	06/03/2000	ESP	6.500.000,00	100,00	6.031.165,00	5,010	M	EU1A	0,900	12	FRCC	06/03/2015	161	14,510	00725	00207	00221	35999	00003
012806900510007782	22/10/2001	0510007782	06/03/2000	ESP	9.000.000,00	100,00	8.325.931,00	5,340	M	EU1A	0,750	12	FRCC	06/03/2015	161	14,840	01740	00276	00086	17568	00004
012807600510608844	22/10/2001	0510608844	06/03/2000	ESP	7.000.000,00	100,00	6.658.855,00	5,290	M	EU1A	0,700	12	FRCC	06/03/2020	221	14,790	01807	00409	00079	67.444	00002
012806800510009851	22/10/2001	0510009851	06/03/2000	ESP	4.100.000,00	100,00	3.794.998,00	5,590	M	EU1A	1,000	12	FRCC	06/03/2015	161	15,090	01437	00581	00193	26383	00010
012807800510622143	22/10/2001	0510622143	06/03/2000	ESP	16.500.000,00	100,00	15.937.980,00	5,340	M	EU1A	0,750	12	FRCC	06/03/2025	281	14,840	01778	00984	00000		00000
012830380510600041	22/10/2001	0510600041	06/03/2000	ESP	5.000.000,00	100,00	4.628.049,00	5,590	M	EU1A	1,000	12	FRCC	06/03/2015	161	15,090	01995	00124	00088	8780	00000
012807810510609817	22/10/2001	0510609817	06/03/2000	ESP	11.850.000,00	100,00	11.249.807,00	5,390	M	EU1A	0,800	12	FRCC	06/03/2020	221	14,890	01588	00794	00016	6060A	00000
012807360519000035	22/10/2001	0519000035	06/03/2000	ESP	9.000.000,00	100,00	8.553.694,00	5,490	M	EU1A	0,900	12	FRCC	06/03/2020	221	14,990	00000	00000	00000	26092	00000
012805330510602156	22/10/2001	0510602156	06/03/2000	ESP	20.000.000,00	100,00	18.806.128,00	5,240	M	EU1A	0,650	12	FRCC	06/03/2018	197	14,740	01957	00049	00073	3007	00000
012805330510602184	22/10/2001	0510602184	06/03/2000	ESP	5.500.000,00	100,00	4.602.219,00	5,340	M	EU1A	0,750	12	FRCC	06/03/2015	161	14,840	02563	00149	00158	8166	00000
012806060510002931	22/10/2001	0510002931	06/03/2000	ESP	10.000.000,00	100,00	9.241.918,00	5,340	M	EU1A	0,750	12	FRCC	06/03/2015	161	14,840	00000	00000	00000	8858	00000
012803400510613674	22/10/2001	0510613674	06/03/2000	ESP	25.000.000,00	100,00	21.780.055,00	5,090	M	EU1A	0,500	12	FRCC	06/03/2020	221	14,590	01633	00324	00141	9302	00002
012804000510649945	22/10/2001	0510649945	06/03/2000	ESP	8.500.000,00	100,00	8.195.468,00	5,340	M	EU1A	0,750	12	FRCC	06/03/2025	281	14,840	02182	00320	00066	13525	00006
012803970519002811	22/10/2001	0519002811	06/03/2000	ESP	10.500.000,00	100,00	10.125.546,00	5,340	M	EU1A	0,750	12	FRCC	06/03/2025	281	14,840	00318	00232	00000	12362	00000
012803420510606172	22/10/2001	0510606172	06/03/2000	ESP	15.000.000,00	100,00	14.456.292,00	5,190	M	EU1A	0,600	12	FRCC	06/03/2025	281	14,690	02101	00397	00157	18128	00002
012805270510600141	22/10/2001	0510600141	06/03/2000	ESP	9.000.000,00	100,00	8.683.443,00	5,340	M	EU1A	0,750	12	FRCC	06/03/2025	281	14,840	03688	00908	00022	36888	00006
012805050510601764	22/10/2001	0510601764	06/03/2000	ESP	8.500.000,00	100,00	8.278.180,00	5,390	M	EU1A	0,800	12	FRCC	06/03/2030	341	14,890	02754	00580	00052	53534	00003
012806700510014097	22/10/2001	0510014097	06/03/2000	ESP	15.000.000,00	100,00	14.237.464,00	5,290	M	EU1A	0,700	12	FRCC	06/03/2020	221	14,790	01091	00381	00092	29692	00001
012806510519008987	22/10/2001	0519008987	06/03/2000	ESP	10.000.000,00	100,00	8.509.832,00	5,340	M	EU1A	0,750	12	FRCC	06/03/2020	221	14,840	01769	00211	00107	18085	00002
012805090519004036	22/10/2001	0519004036	06/03/2000	ESP	24.000.000,00	100,00	22.166.841,00	5,240	M	EU1A	0,650	12	FRCC	06/03/2015	161	14,740	02937	00418	00033	3562-N	00007
012804050510647717	22/10/2001	0510647717	06/03/2000	ESP	8.500.000,00	100,00	7.882.328,00	4,760	M	EU1A	0,650	12	FRCC	06/03/2015	161	14,260	04416	00298	00185	15541	00003
012805020510603777	22/10/2001	0510603777	06/03/2000	ESP	10.000.000,00	100,00	9.739.813,00	5,340	M	EU1A	0,750	12	FRCC	06/03/2030	341	14,840	03790	00283	00031	7961	00001
012806450519010192	22/10/2001	0519010192	06/03/2000	ESP	4.700.000,00	100,00	3.575.520,00	5,840	M	EU1A	1,250	12	FRCC	06/03/2010	101	15,340	01640	00543	00175	32228	00005
012806410510601942	22/10/2001	0510601942	06/03/2000	ESP	28.000.000,00	100,00	25.888.489,00	5,090	M	EU1A	0,500	12	FRCC	06/03/2015	161	14,590	01733	00703	00023	48169	00001
012806440510605382	22/10/2001	0510605382	06/03/2000	ESP	6.400.000,00	100,00	6.198.508,00	6,090	M	EU1A	1,500	12	FRCC	06/03/2025	281	15,590	01241	00351	00151	34124	00003
012803560510006454	22/10/2001	0510006454	06/03/2000	ESP	11.000.000,00	100,00	8.535.196,00	5,090	M	EU1A	0,500	12	FRCC	06/02/2009	88	14,590	02102	00336	00133	17664	00002
012803600510650171	22/10/2001	0510650171	06/03/2000	ESP	16.000.000,00	100,00	14.714.084,00	5,090	M	EU1A	0,500	12	FRCC	06/03/2020	221	14,590	01125	00521	00209	23563	00003
012805050510601771	22/10/2001	0510601771	07/03/2000	ESP	16.000.000,00	100,00	15.439.903,00	5,290	M	EU1A	0,700	12	FRCC	07/03/2020	221	14,790	02455	00748	00250	5435	00007
012804050510650132	22/10/2001	0510650132	07/03/2000	ESP	20.000.000,00	100,00	18.603.658,00	4,760	T	EU1A	0,650	6	FRCC	07/03/2015	161	14,260	01865	00577	00163	44035	00005
012806510519008763	22/10/2001	0519008763	07/03/2000	ESP	17.000.000,00	100,00	16.603.463,00	5,340	M	EU1A	0,750	12	FRCC	07/03/2030	341	14,840	00000	00000	00000	46649	00000
012805700510608374	22/10/2001	0510608374	07/03/2000	ESP	12.500.000,00	100,00	12.064.152,00	5,330	M	MI1A	0,750	12	FRCC	07/03/2025	281	14,830	01604	00750	00014	35717	00009
012803430510604206	22/10/2001	0510604206	07/03/2000	ESP	20.500.000,00	100,00	19.048.994,00	5,140	M	EU1A	0,550	12	FRCC	07/03/2025	281	14,640	01705	00425	00087	23542	00002
012805410519002682	22/10/2001	0519002682	07/03/2000	ESP	33.000.000,00	100,00	30.165.699,00	5,190	M	EU1A	0,600	12	FRCC	07/03/2030	341	14,690	01265	01265	00061	18358	00005
012804010510649974	22/10/2001	0510649974	07/03/2000	ESP	12.000.000,00	100,00	11.409.586,00	5,240	M	EU1A	0,650	12	FRCC	07/03/2020	221	14,740	02458	00530	00116	39401	00000
012807300519012475	22/10/2001	0519012475	07/03/2000	ESP	20.000.000,00	100,00	9.954.173,00	5,340	M	EU1A	0,750	12	FRCC	07/03/2030	341	14,840	00000	00000	00000	9858	00000
012807960510605933	22/10/2001	0510605933	07/03/2000	ESP	3.000.000,00	100,00	2.134.502,00	5,840	M	EU1A	1,250	12	FRCC	07/03/2005	41	15,340	01148	00370	00155	27075	00003
012807300519012517	22/10/2001	0519012517	07/03/2000	ESP	10.000.000,00	100,00	9.739.813,00	5,340	M	EU1A	0,750	12	FRCC	07/03/2030	341	14,840	00000	00000	00000	6300	00000
012807300519012545	22/10/2001	0519012545	07/03/2000	ESP	8.500.000,00	100,00	8.288.292,00	5,590	M	EU1A	1,000	12	FRCC	07/03/2030	341	15,090	00000	00000	00000	14596	00000
012807300519012573	22/10/2001	0519012573	07/03/2000	ESP	6.560.000,00	100,00	6.396.615,00	5,590	M	EU1A	1,000	12	FRCC	07/03/2030	341	15,090	00000	00000	00000	4579	00000
012834760510700082	22/10/2001	0510700082	07/03/2000	ESP	9.000.000,00	100,00	8.576.803,00	4,860	M	EU1A	0,750	12	FRCC	07/03/2020	221	14,360	01544	00480	00012	11626	00007
012831250519000023	22/10/2001	0519000023	07/03/2000	ESP	17.000.000,00	100,00	14.805.169,00	5,340	M	EU1A	0,750	12	FRCC	07/03/2010	101	14,840	01073	00507	00047	51799	00003
012834260510600002	22/10/2001	0510600002	07/03/2000	ESP	16.000.000,00	100,00	15.633.220,00	4,910	M	EU1A	0,800	12	FRCC	07/03/2030	341	14,410	00988	00988	00181	9792	00000
012866500519789893	22/10/2001	0519789893	07/03/2000	ESP	9.000.000,00	100,00	8.558.887,00	5,340	M	EU1A	0,750	12	FRCC	07/03/2020	221	5,340	00000	00120	00109	10134	00000
012800880510600227	22/10/2001	0510600227	07/03/2000	ESP	12.000.000,00	100,00	11.077.973,00	5,290	M	EU1A	0,700	12	FRCC	07/03/2015	161	14,790	02013	00000	00188	59268-N	00012
012802400519614097	22/10/2001	0519614097	07/03/2000	ESP	20.000.000,00	100,00	18.457.526,00	5,240	M	EU1A	0,650	12	FRCC	07/03/2015	161	14,740	02935	00401	00134	22175	00003
012800500519004844	22/10/2001	0519004844	07/03/2000	ESP	30.000.000,00	100,00	29.237.316,00	5,240	M	EU1A	0,650	12	FRCC	07/03/2030	341	14,740	00000	00000	00000	7261	00000
012800010519789796	22/10/2001	0519789796	07/03/2000	ESP	16.000.000,00	100,00	15.417.423,00	5,390	M	EU1A	0,800	12	FRCC	07/03/2025	281	14,890	01752	00000	00101	10304	00000
012800170519790197	22/10/2001	0519790197	07/03/2000	ESP	22.000.000,00	100,00	19.698.443,00	5,090	M	EU1A	0,500	12	FRCC	07/01/2017	183	14,590	00500	00121	00161	2796	00000
012800170510605721	22/10/2001	0510605721	07/03/2000	ESP	19.500.000,00	100,00	18.008.899,00	5,590	M	EU1A	1,000	12	FRCC	07/01/2027	303	15,090	03039	00381	00044	7147	00014
012800720510604026	22/10/2001	0510604026	07/03/2000	ESP	25.000.000,00	100,00	22.180.676,00	5,240	M	EU1A	0,650	12	FRCC	07/03/2025	281	14,740	00621	00614	00019	31415	00000
012800430510600147	22/10/2001	0510600147	07/03/2000	ESP	14.000.000,00	100,00	13.501.904,00	5,390	M	EU1A	0,800	12	FRCC	07/03/2025	281	14,890	01304	00200	00051	21211	00001
012800380510604083	22/10/2001	0510604083	07/03/2000	ESP	9.000.000,00	100,00	7.832.944,00	5,340	M	EU1A	0,750	12	FRCC	07/03/2010	101	14,840	02865	00224	00193	5682	00000
012803000510708253	22/10/2001	0510708253	08/03/2000	ESP	7.000.000,00	100,00	6.456.666,00	5,090	M	EU1A	0,500	12	FRCC	08/03/2015	161	14,590	00534	00437	00201	41675	00003
012802800510603772	22/10/2001	0510603772	08/03/2000	ESP	28.000.000,00	100,00	26.796.344,00	5,330	M	MI1A	0,750	12	FRCC	08/03/2022	245	14,830	03616	00814	00015	42980	00003
012801530519007887	22/10/2001	0519007887	08/03/2000	ESP	8.000.000,00	100,00	6.974.623,00	5,340	M	EU1A	0,750	12	FRCC	08/03/2010	101	14,840	01800	00204	00108	18209	00003
012800580510607904	22/10/2001	0510607904	08/03/2000	ESP	11.000.000,00	100,00	10.462.491,00	5,240	M	EU1A	0,650	12	FRCC	08/03/2020	221	14,740	00884	00579	00165	34121	00003
012800230510612174	22/10/2001	0510612174	08/03/2000	ESP	4.500.000,00	100,00	4.158.397,00	5,290	M	EU1A	0,700	12	FRCC	08/03/2015	161	14,790	01345	00201	00155	2677	00006
012800500519005054	22/10/2001	0519005054	08/03/2000	ESP	8.000.000,00	100,00	7.601.047,00	5,340	M	EU1A	0,750	12	FRCC	08/03/2020	221	14,840	00000	00000	00000	9287	00000
012800910510604626	22/10/2001	0510604626	08/03/2000	ESP	10.000.000,00	100,00	9.696.167,00	5,110	M	EU1A	1,000	12	FRCC	08/03/2025	281	14,610	00928	00420	00061	12084	00010
012800900510606963	22/10/2001	0510606963	08/03/2000	ESP	6.400.000,00	100,00	6.242.863,00	5,340	M	EU1A	0,750	12	FRCC	08/03/2030	341	14,840	01706	00223	00130	7014	00005
012860480519789886	22/10/2001	0519789886	08/03/2000	ESP	9.000.000,00	100,00	8.535.309,00	5,340	M	EU1A	0,750	12	FRCC	08/03/2020	221	5,340	00818	00273	00090	13376	00000
012832060519789767	22/10/2001	0519789767	08/03/2000	ESP	17.000.000,00	100,00	16.710.034,00	4,610	M	EU1A	0,500	12	FRCC	08/03/2035	401	4,610	01090	00206	00025	14207	00000
012833710519789876	22/10/2001	0519789876	08/03/2000	ESP	7.000.000,00	100,00	6.491.268,00	4,860	M	EU1A	0,750	12	FRCC	08/03/2015	161	14,360	04311	00799	00159	51183	00000
012860010519789741	22/10/2001	0519789741	08/03/2000	ESP	8.000.000,00	100,00	5.522.130,00	5,340	M	EU1A	0,750	12	FRCC	08/03/2010	101	5,340	01161	01149	00176	34002-N	00000
012807020510605055	22/10/2001	0510605055	08/03/2000	ESP	16.000.000,00	100,00	12.859.922,00	5,340	M	EU1A	0,750	12	FRCC	08/03/2015	161	14,840	02577	00381	00008	17.825	00000
012840050519000021	22/10/2001	0519000021	08/03/2000	ESP	12.000.000,00	100,00	11.610.438,00	4,810	M	EU1A	0,700	12	FRCC	08/03/2025	281	14,310	00000	00234	00105	16476	00002
012807010510607343	22/10/2001	0510607343	08/03/2000	ESP	15.000.000,00	100,00	8.707.879,00	5,340	M	EU1A	0,750	12	FRCC	08/03/2030	341	14,840	00423	00191	00110	11.181	00004
012808760519009156	22/10/2001	0519009156	08/03/2000	ESP	8.000.000,00	100,00	7.730.823,00	5,590	M	EU1A	1,000	12	FRCC	08/03/2025	281	15,090	01175	00437	00098	14062	00001
012808000510666984	22/10/2001	0510666984	08/03/2000	ESP	15.800.000,00	100,00	15.254.598,00	5,540	M	EU1A	0,950	12	FRCC	08/03/2025	281	15,040	02475	00547	00045	48854	00001
012807350519012193	22/10/2001	0519012193	08/03/2000	ESP	16.000.000,00	100,00	15.441.031,00	5,290	M	EU1A	0,700	12	FRCC	08/03/2025	281	14,790	01538	00889	00078	42353	00006
012807400510611673	22/10/2001	0510611673	08/03/2000	ESP	12.000.000,00	100,00	6.828.432,00	5,340	M	EU1A	0,750	12	FRCC	08/03/2012	125	14,840	01568	00938	00199	9188	00003
012803500510518603	22/10/2001	0510518603	08/03/2000	ESP	27.000.000,00	100,00	22.465.709,00	5,090	M	EU1A	0,500	12	FRCC	08/03/2035	401	14,590	01258	00952	00036	47263	00002
012803500510519051	22/10/2001	0510519051	08/03/2000	ESP	5.500.000,00	100,00	5.388.711,00	5,290	M	EU1A	0,700	12	FRCC	08/03/2035	401	14,790	01250	00946	00160	29980	00004
012806210510007034	22/10/2001	0510007034	08/03/2000	ESP	11.000.000,00	100,00	9.569.429,00	5,340	M	EU1A	0,750	12	FRCC	08/03/2010	101	14,840	01817	01045	00194	16074	00004
012805390510603114	22/10/2001	0510603114	08/03/2000	ESP	14.000.000,00	100,00	13.276.892,00	5,330	M	MI1A	0,750	12	FRCC	08/03/2020	221	14,830	01968	00085	00009	3566	00009
012806510519009036	22/10/2001	0519009036	08/03/2000	ESP	12.000.000,00	100,00	11.083.664,00	5,340	M	EU1A	0,750	12	FRCC	08/03/2015	161	14,840	00000	00000	00000	9232	00000
012805380510610694	22/10/2001	0510610694	08/03/2000	ESP	11.000.000,00	100,00	10.717.834,00	5,090	M	EU1A	0,500	12	FRCC	08/03/2030	341	14,590	02265	00144	00095	5226	00009
012804060510650161	22/10/2001	0510650161	08/03/2000	ESP	16.000.000,00	100,00	13.621.211,00	5,090	M	EU1A	0,500	12	FRCC	08/03/2015	161	14,590	02161	00299	00026	12953	00005
012806330519001276	22/10/2001	0519001276	08/03/2000	ESP	5.500.000,00	100,00	2.030.305,00	6,590	M	EU1A	2,000	12	FRCC	08/03/2012	125	16,090	02617	01478	00067	104957	00003
012806360510600481	22/10/2001	0510600481	08/03/2000	ESP	20.000.000,00	100,00	18.001.395,00	5,590	M	EU1A	1,000	12	FRCC	08/03/2012	125	15,090	00000	00000	00000	15695	00000
012806440510605354	22/10/2001	0510605354	08/03/2000	ESP	4.000.000,00	100,00	3.815.393,00	6,090	M	EU1A	1,500	12	FRCC	08/03/2020	221	15,590	01240	00183	00137	16595	00003
012806400510608206	22/10/2001	0510608206	08/03/2000	ESP	4.500.000,00	100,00	4.031.058,00	5,340	M	EU1A	0,750	12	FRCC	08/03/2012	125	14,840	01608	00664	00199	41782	00003
012806400510608717	22/10/2001	0510608717	09/03/2000	ESP	3.000.000,00	100,00	2.688.950,00	5,590	M	EU1A	1,000	12	FRCC	09/03/2012	125	15,090	01610	00666	00013	41802	00003
012803540510604833	22/10/2001	0510604833	09/03/2000	ESP	19.000.000,00	100,00	16.638.672,00	5,290	M	EU1A	0,700	12	FRCC	09/03/2035	401	14,790	01509	00029	00062	1517	00004
012805380510610526	22/10/2001	0510610526	09/03/2000	ESP	34.000.000,00	100,00	30.148.650,00	5,240	M	EU1A	0,650	12	FRCC	09/03/2030	341	14,740	01803	00951	00061	38854	00004
012805380510610561	22/10/2001	0510610561	09/03/2000	ESP	16.000.000,00	100,00	13.625.375,00	5,240	M	EU1A	0,650	12	FRCC	09/03/2030	341	14,740	01829	00020	00071	1352	00004
012805000510637984	22/10/2001	0510637984	09/03/2000	ESP	13.000.000,00	100,00	12.533.165,00	5,290	M	EU1A	0,700	12	FRCC	09/03/2025	281	14,790	00832	00438	00010	26501	00000
012805320510606005	22/10/2001	0510606005	09/03/2000	ESP	11.500.000,00	100,00	9.552.023,00	5,340	M	EU1A	0,750	12	FRCC	09/05/2020	223	14,840	02529	01427	00223	88819	00001
012805070510603383	22/10/2001	0510603383	09/03/2000	ESP	12.500.000,00	100,00	12.051.112,00	5,290	M	EU1A	0,700	12	FRCC	09/03/2025	281	14,790	02654	00480	00080	23517	00000
012806550519000514	22/10/2001	0519000514	09/03/2000	ESP	4.500.000,00	100,00	3.949.259,00	6,340	M	EU1A	1,750	12	FRCC	09/03/2010	101	15,840	01327	01022	00160	79537	00000
012805000510636885	22/10/2001	0510636885	09/03/2000	ESP	15.000.000,00	100,00	14.601.774,00	5,190	M	EU1A	0,600	12	FRCC	09/03/2030	341	14,690	00934	00290	00104	24158	00005
012805000510637746	22/10/2001	0510637746	09/03/2000	ESP	18.500.000,00	100,00	17.074.760,00	5,190	M	EU1A	0,600	12	FRCC	09/03/2015	161	14,690	02436	02093	00136	119660	00002
012806230510605711	22/10/2001	0510605711	09/03/2000	ESP	30.500.000,00	100,00	29.739.910,00	5,580	M	MI1A	1,000	12	FRCC	09/03/2030	341	15,080	01007	00239	00180	8810	00012
012804020510650255	22/10/2001	0510650255	09/03/2000	ESP	26.000.000,00	100,00	25.333.048,00	5,090	M	EU1A	0,500	12	FRCC	09/03/2030	341	14,590	01994	00701	00073	53507	00000
012805540519003605	22/10/2001	0519003605	09/03/2000	ESP	19.000.000,00	100,00	18.032.134,00	5,240	M	EU1A	0,650	12	FRCC	09/03/2020	221	14,740	02745	00210	00170	9972	00004
012807300519012615	22/10/2001	0519012615	09/03/2000	ESP	6.500.000,00	100,00	5.656.752,00	5,490	M	EU1A	0,900	12	FRCC	09/03/2010	101	14,990	00000	00000	00000	9855	00000
012807960510605954	22/10/2001	0510605954	09/03/2000	ESP	8.000.000,00	100,00	7.423.192,00	5,840	M	EU1A	1,250	12	FRCC	09/03/2015	161	15,340	01571	00941	00001	5040A	00006
012807370519000883	22/10/2001	0519000883	09/03/2000	ESP	9.500.000,00	100,00	9.172.699,00	5,580	M	MI1A	1,000	12	FRCC	09/03/2025	281	15,080	01062	00499	00211	16605	00007
012807700510604304	22/10/2001	0510604304	09/03/2000	ESP	17.000.000,00	100,00	16.137.382,00	5,340	M	EU1A	0,750	12	FRCC	09/03/2020	221	14,840	01794	00704	00043	53773	00004
012838050510600045	22/10/2001	0510600045	09/03/2000	ESP	8.000.000,00	100,00	6.983.129,00	5,840	M	EU1A	1,250	12	FRCC	09/03/2010	101	15,340	00734	00091	00213	7206	00005
012807600510608851	22/10/2001	0510608851	09/03/2000	ESP	10.000.000,00	100,00	9.658.524,00	5,090	M	EU1A	0,500	12	FRCC	09/03/2025	281	14,590	01754	00070	00201	6141	00002

FECHA LISTADO : 22-10-2001
PAGINA : 63

CARTERA DE PARTICIPACIONES HIPOTECARIAS

NUM.PARTICIP.	FEC.EMI.	NUM.PREST.	F.APERT.	DIV.	CAPITAL INIC.	%PART.	CAPITAL PEND.	%NOMIN.	(1)	(2)	DIFERE.	(3)	(4)	F.VENCI.	(5)	%DEMORA	TOMO	LIBRO	FOLIO	FINCA	INSC.
012866900519788596	22/10/2001	0519788596	09/03/2000	ESP	3.000.000,00	100,00	2.771.312,00	5,590	M	EU1A	1,000	12	FRCC	09/03/2015	161	15,090	00819	00071	00194	9106	00003
012849310519000051	22/10/2001	0519000051	09/03/2000	ESP	13.600.000,00	100,00	12.209.004,00	5,340	M	EU1A	0,750	12	FRCC	09/03/2035	401	14,840	01332	00220	00041	17067	00004
012843340510000002	22/10/2001	0510000002	09/03/2000	ESP	5.500.000,00	100,00	2.238.474,00	5,110	M	EU1A	1,000	12	FRCC	09/03/2007	65	14,610	00000	00000	00000	16136	00000
012802010510604575	22/10/2001	0510604575	09/03/2000	ESP	16.500.000,00	100,00	15.669.365,00	5,090	M	EU1A	0,500	12	FRCC	09/03/2020	221	14,590	02282	00576	00198	44862	00002
012802400519614076	22/10/2001	0519614076	09/03/2000	ESP	15.000.000,00	100,00	14.609.739,00	5,340	M	EU1A	0,750	12	FRCC	09/03/2030	341	14,840	02786	00124	00199	14275	00007
012803000510708281	22/10/2001	0510708281	09/03/2000	ESP	12.000.000,00	100,00	11.562.627,00	5,170	M	EU1A	0,580	12	FRCC	09/03/2025	281	14,670	01362	00071	00144	4610	00007
012803010510604416	22/10/2001	0510604416	13/03/2000	ESP	16.000.000,00	100,00	12.315.941,00	4,610	M	EU1A	0,500	12	FRCC	13/03/2020	221	14,110	01635	00571	00157	25857 - B	00003
012803100510603683	22/10/2001	0510603683	14/03/2000	ESP	8.000.000,00	100,00	7.590.391,00	5,190	M	EU1A	0,600	12	FRCC	14/03/2020	221	14,690	00000	00075	00196	4849	00005
012802400519614153	22/10/2001	0519614153	14/03/2000	ESP	40.000.000,00	100,00	37.513.517,00	5,340	T	EU1A	0,750	12	FRCC	14/03/2017	185	14,840	02879	00340	00103	19084	00003
012804800510651166	22/10/2001	0510651166	15/03/2000	ESP	7.800.000,00	100,00	6.856.606,00	5,190	T	EU1A	0,600	12	FRCC	15/03/2010	101	14,690	00566	00237	00003	21580	00000
012800230510612153	22/10/2001	0510612153	16/03/2000	ESP	11.000.000,00	100,00	10.792.702,00	5,290	M	EU1A	0,700	12	FRCC	01/03/2035	401	14,790	02003	00000	00091	14347	00010
012806370519007244	22/10/2001	0519007244	16/03/2000	ESP	13.000.000,00	100,00	12.776.701,00	5,240	T	EU1A	0,650	12	FRCC	16/03/2035	401	14,740	01608	01193	00069	96314	00002
012844200513002304	22/10/2001	0513002304	22/03/2000	ESP	20.000.000,00	100,00	19.353.655,00	4,860	M	EU1A	0,750	12	FRCC	01/03/2025	281	14,360	02726	00609	00000	28843	00000
012806390519014421	22/10/2001	0519014421	23/03/2000	ESP	4.550.000,00	100,00	4.006.163,00	6,340	M	EU1A	1,750	12	FRCC	23/03/2010	102	15,840	01823	00715	00213	45714	00000
012806400510608507	22/10/2001	0510608507	23/03/2000	ESP	10.000.000,00	100,00	8.729.944,00	5,440	M	EU1A	0,850	12	FRCC	23/03/2020	222	14,940	01610	00666	00069	41830	00003
012806370519007286	22/10/2001	0519007286	23/03/2000	ESP	6.475.000,00	100,00	6.201.136,00	5,113	M	EU1A	1,000	12	FRCC	23/03/2020	222	14,610	02545	01406	00109	100999	00000
012806320519001247	22/10/2001	0519001247	23/03/2000	ESP	16.300.000,00	100,00	11.904.356,00	6,340	M	EU1A	1,750	12	FRCC	23/03/2015	162	15,840	01721	01283	00060	104235	00001
012806510519009365	22/10/2001	0519009365	23/03/2000	ESP	20.000.000,00	100,00	17.511.005,00	5,340	M	EU1A	0,750	12	FRCC	23/03/2014	150	14,840	01746	00188	00115	16265	00000
012804030510800315	22/10/2001	0510800315	23/03/2000	ESP	21.000.000,00	100,00	20.002.370,00	5,240	M	EU1A	0,650	12	FRCC	23/03/2020	222	14,740	02030	00938	00044	46708	00006
012804000510800256	22/10/2001	0510800256	23/03/2000	ESP	35.000.000,00	100,00	34.151.305,00	5,190	M	EU1A	0,600	12	FRCC	23/03/2030	342	14,690	04410	00277	00123	15941	00000
012805320510605942	22/10/2001	0510605942	23/03/2000	ESP	15.000.000,00	100,00	14.625.701,00	5,340	M	EU1A	0,750	12	FRCC	23/03/2030	342	14,840	02309	00727	00133	30690	00000
012805340510609584	22/10/2001	0510609584	23/03/2000	ESP	16.000.000,00	100,00	15.602.168,00	5,290	M	EU1A	0,700	12	FRCC	23/03/2030	342	14,790	03462	01263	00121	49016	00001
012805400510605131	22/10/2001	0510605131	23/03/2000	ESP	12.000.000,00	100,00	11.137.373,00	5,340	M	EU1A	0,750	12	FRCC	23/03/2015	162	14,840	01582	00467	00046	23027	00000
012807940510603936	22/10/2001	0510603936	23/03/2000	ESP	14.700.000,00	100,00	14.229.871,00	5,590	M	EU1A	1,000	12	FRCC	23/03/2025	282	15,090	00960	00711	00171	37021	00000
012830330510600071	22/10/2001	0510600071	23/03/2000	ESP	12.000.000,00	100,00	11.426.120,00	5,590	M	EU1A	1,000	12	FRCC	23/03/2020	222	15,090	01923	01172	00181	10836	00000
012808000510667005	22/10/2001	0510667005	23/03/2000	ESP	6.000.000,00	100,00	5.569.203,00	5,390	M	EU1A	0,800	12	FRCC	23/03/2015	162	14,890	01976	00251	00214	18322	00000
012807600510608935	22/10/2001	0510608935	23/03/2000	ESP	15.000.000,00	100,00	13.934.119,00	5,290	M	EU1A	0,700	12	FRCC	23/03/2015	162	14,790	01729	00331	00051	64436	00002
012806900510007852	22/10/2001	0510007852	23/03/2000	ESP	11.500.000,00	100,00	11.119.021,00	5,340	M	EU1A	0,750	12	FRCC	23/03/2025	282	14,840	01998	00600	00111	33925	00003
012835570519792071	22/10/2001	0519792071	23/03/2000	ESP	6.000.000,00	100,00	4.815.195,00	5,590	M	EU1A	1,000	12	FRCC	23/06/2011	117	15,090	01837	01033	00049	24917	00000
012807500510612761	22/10/2001	0510612761	23/03/2000	ESP	24.000.000,00	100,00	19.888.038,00	5,340	M	EU1A	0,750	12	FRCC	23/03/2020	222	14,840	01815	01150	00162	6721	00003
012807330519008607	22/10/2001	0519008607	23/03/2000	ESP	5.000.000,00	100,00	4.070.390,00	5,490	M	EU1A	0,900	12	FRCC	23/03/2007	66	14,990	00000	00000	00000	32680	00000
012800090510607215	22/10/2001	0510607215	23/03/2000	ESP	16.800.000,00	100,00	16.396.952,00	5,390	M	EU1A	0,800	12	FRCC	23/03/2030	342	14,890	01286	00778	00040	51583	00006
012801300510603216	22/10/2001	0510603216	23/03/2000	ESP	16.500.000,00	100,00	15.972.302,00	5,590	M	EU1A	1,000	12	FRCC	23/03/2025	282	15,090	01465	00308	00059	24519	00001
012800220510608841	22/10/2001	0510608841	23/03/2000	ESP	10.500.000,00	100,00	10.152.143,00	5,340	M	EU1A	0,750	12	FRCC	23/03/2025	282	14,840	00526	00120	00119	35466	00000
012800520510605721	22/10/2001	0510605721	23/03/2000	ESP	36.000.000,00	100,00	7.516.541,00	5,340	M	EU1A	0,750	12	FRCC	23/02/2004	29	14,840	01141	00107	00023	1209	00005
012801700510604047	22/10/2001	0510604047	23/03/2000	ESP	19.800.000,00	100,00	19.144.337,00	5,350	M	MI1A	0,600	12	FRCC	23/03/2025	282	14,850	01159	00532	00082	22537	00009
012803000510708197	22/10/2001	0510708197	23/03/2000	ESP	17.000.000,00	100,00	16.573.618,00	5,240	M	EU1A	0,650	12	FRCC	23/03/2030	342	14,740	01141	00864	00019	28878/A	00003
012802610510602136	22/10/2001	0510602136	23/03/2000	ESP	15.000.000,00	100,00	12.013.098,00	5,140	M	EU1A	0,550	12	FRCC	23/11/2012	134	14,640	04307	00795	00086	51121	00001
012801610510604115	22/10/2001	0510604115	23/03/2000	ESP	15.500.000,00	100,00	14.377.456,00	5,330	M	MI1A	0,750	12	FRCC	23/03/2015	162	14,830	00000	00000	00000	61402	00000
012803400510614003	22/10/2001	0510614003	23/03/2000	ESP	7.500.000,00	100,00	7.143.088,00	5,190	M	EU1A	0,600	12	FRCC	23/03/2020	222	14,690	01154	00431	00001	12320	00005
012803400510614073	22/10/2001	0510614073	23/03/2000	ESP	7.500.000,00	100,00	7.143.088,00	5,190	M	EU1A	0,600	12	FRCC	23/03/2020	222	14,690	01110	00415	00118	12268	00005
012800010519790937	22/10/2001	0519790937	23/03/2000	ESP	11.000.000,00	100,00	8.981.118,00	5,090	M	EU1A	0,500	12	FRCC	23/03/2012	126	14,590	02602	00588	00090	17353	00000
012800370510606196	22/10/2001	0510606196	23/03/2000	ESP	9.000.000,00	100,00	8.791.140,00	5,440	M	EU1A	0,850	12	FRCC	23/03/2030	342	14,940	01439	00062	00124	1511	00006
012800010519791574	22/10/2001	0519791574	23/03/2000	ESP	12.000.000,00	100,00	11.598.056,00	5,090	M	EU1A	0,500	12	FRCC	23/03/2025	282	14,590	01711	00189	00017	15503	00000
012803120510603454	22/10/2001	0510603454	23/03/2000	ESP	13.000.000,00	100,00	12.671.099,00	5,190	M	EU1A	0,600	12	FRCC	23/03/2030	342	14,690	01141	00864	00021	27327	00005
012800210510610093	22/10/2001	0510610093	23/03/2000	ESP	16.000.000,00	100,00	13.911.120,00	5,070	M	EU1A	0,480	12	FRCC	23/03/2030	342	14,570	02035	00544	00162	32.096	00004
012800210510609932	22/10/2001	0510609932	23/03/2000	ESP	15.000.000,00	100,00	13.146.358,00	5,240	M	EU1A	0,650	12	FRCC	23/11/2017	194	14,740	01711	00000	00187	21934	00002
012800170510605777	22/10/2001	0510605777	23/03/2000	ESP	32.000.000,00	100,00	30.526.308,00	5,090	M	EU1A	0,500	12	FRCC	23/03/2020	222	14,590	00000	02433	00086	2202	00007
012803090510601421	22/10/2001	0510601421	23/03/2000	ESP	20.000.000,00	100,00	19.482.056,00	5,090	M	EU1A	0,500	12	FRCC	23/03/2030	342	14,590	01098	00831	00060	32836	00004
012800730510603397	22/10/2001	0510603397	23/03/2000	ESP	9.000.000,00	100,00	8.566.020,00	5,340	M	EU1A	0,750	12	FRCC	23/03/2020	222	14,840	02074	00000	00005	19412	00007
012800730510604405	22/10/2001	0510604405	23/03/2000	ESP	19.500.000,00	100,00	18.573.620,00	5,240	M	EU1A	0,650	12	FRCC	23/03/2020	222	14,740	00406	00000	00186	21410	00000
012803120510603461	22/10/2001	0510603461	24/03/2000	ESP	17.000.000,00	100,00	16.281.309,00	5,240	M	EU1A	0,650	12	FRCC	24/03/2035	402	14,740	00466	00374	00120	30167	00010
012803190510602992	22/10/2001	0510602992	24/03/2000	ESP	12.500.000,00	100,00	12.171.977,00	5,190	M	EU1A	0,600	12	FRCC	24/03/2030	342	14,690	00000	00042	00164	1666	00010
012803100510603606	22/10/2001	0510603606	24/03/2000	ESP	17.500.000,00	100,00	16.656.640,00	5,140	M	EU1A	0,550	12	FRCC	24/03/2020	222	14,640	00535	00438	00075	41687	00004
012803190510602901	22/10/2001	0510602901	24/03/2000	ESP	20.000.000,00	100,00	19.296.749,00	5,190	M	EU1A	0,600	12	FRCC	24/03/2025	282	14,690	00000	00029	00125	1613	00005
012800210510609953	22/10/2001	0510609953	24/03/2000	ESP	18.000.000,00	100,00	17.577.686,00	5,240	M	EU1A	0,650	12	FRCC	24/03/2030	342	14,740	02037	00546	00147	32229	00004
012803130510701315	22/10/2001	0510701315	24/03/2000	ESP	15.000.000,00	100,00	14.511.656,00	5,190	M	EU1A	0,600	12	FRCC	24/03/2025	282	14,690	01437	00305	00038	19853	00006
012800010519791546	22/10/2001	0519791546	24/03/2000	ESP	35.000.000,00	100,00	32.468.513,00	5,090	M	EU1A	0,500	12	FRCC	24/03/2015	162	14,590	00558	00551	01258	29240	00000
012800100510623886	22/10/2001	0510623886	24/03/2000	ESP	17.000.000,00	100,00	16.615.171,00	5,340	M	EU1A	0,750	12	FRCC	24/03/2030	342	14,840	01838	00000	00036	13719	00002
012802400519614265	22/10/2001	0519614265	24/03/2000	ESP	14.000.000,00	100,00	13.521.775,00	5,190	M	EU1A	0,600	12	FRCC	24/03/2025	282	14,690	02659	00164	00190	9904	00006
012802310510604507	22/10/2001	0510604507	24/03/2000	ESP	14.200.000,00	100,00	13.847.647,00	5,330	M	MI1A	0,750	12	FRCC	24/03/2030	342	14,830	02466	00045	00205	3757	00003
012802330510603984	22/10/2001	0510603984	24/03/2000	ESP	5.000.000,00	100,00	4.376.684,00	5,090	M	EU1A	0,500	12	FRCC	24/03/2010	102	14,590	02547	01408	00035	101149	00000
012800010519791441	22/10/2001	0519791441	24/03/2000	ESP	22.424.000,00	100,00	21.672.924,00	5,090	M	EU1A	0,500	12	FRCC	24/03/2025	282	14,590	00447	00207	00003	22388	00000
012800380510604132	22/10/2001	0510604132	24/03/2000	ESP	21.000.000,00	100,00	20.501.453,00	5,590	M	EU1A	1,000	12	FRCC	24/03/2030	342	15,090	02762	00750	00002	2767	00006
012803420510606305	22/10/2001	0510606305	24/03/2000	ESP	7.000.000,00	100,00	5.431.555,00	4,610	M	EU1A	0,500	12	FRCC	24/03/2006	54	14,110	01171	00063	00217	2577 - S	00013
012803300510601876	22/10/2001	0510601876	24/03/2000	ESP	20.000.000,00	100,00	19.301.607,00	5,240	M	EU1A	0,650	12	FRCC	24/03/2025	282	14,740	00000	00154	00093	9227	00002
012800350510608791	22/10/2001	0510608791	24/03/2000	ESP	8.000.000,00	100,00	7.732.397,00	5,340	M	EU1A	0,750	12	FRCC	24/03/2025	282	14,840	03567	00000	00059	5305	00003
012803430510604255	22/10/2001	0510604255	24/03/2000	ESP	12.000.000,00	100,00	5.557.523,00	5,190	M	EU1A	0,600	12	FRCC	24/03/2025	282	14,690	01577	00521	00216	25148/S	00004
012801610510604136	22/10/2001	0510604136	24/03/2000	ESP	7.250.000,00	100,00	6.724.939,00	5,330	M	MI1A	0,750	12	FRCC	24/03/2015	162	14,830	00000	00000	00000	49255	00000
012801530519007936	22/10/2001	0519007936	24/03/2000	ESP	16.700.000,00	100,00	16.165.900,00	5,590	M	EU1A	1,000	12	FRCC	24/03/2025	282	15,090	01876	00174	00109	15949	00004
012803000510708386	22/10/2001	0510708386	24/03/2000	ESP	25.000.000,00	100,00	24.526.343,00	5,140	M	EU1A	0,550	12	FRCC	24/03/2035	402	14,640	00000	00235	00079	16821	00002
012803000510708477	22/10/2001	0510708477	24/03/2000	ESP	20.000.000,00	100,00	19.025.571,00	5,140	M	EU1A	0,550	12	FRCC	24/03/2020	222	14,640	01713	01659	00017	16271	00013
012801500510610544	22/10/2001	0510610544	24/03/2000	ESP	10.000.000,00	100,00	9.190.878,00	5,240	M	EU1A	0,650	12	FRCC	24/03/2025	282	14,740	01524	00012	00108	965	00000
012803000510708484	22/10/2001	0510708484	24/03/2000	ESP	11.000.000,00	100,00	10.461.210,00	5,090	M	EU1A	0,500	12	FRCC	24/03/2020	222	14,590	00000	00154	00101	9229	00002
012801700510604075	22/10/2001	0510604075	24/03/2000	ESP	12.500.000,00	100,00	12.097.571,00	5,440	M	EU1A	0,850	12	FRCC	24/03/2025	282	14,940	01322	00628	00126	51079	00004
012801700510604082	22/10/2001	0510604082	24/03/2000	ESP	7.000.000,00	100,00	6.494.950,00	5,190	M	EU1A	0,600	12	FRCC	24/03/2015	162	14,690	01200	00091	00218	6946	00009
012802600510607966	22/10/2001	0510607966	24/03/2000	ESP	17.500.000,00	100,00	16.876.912,00	5,240	M	EU1A	0,650	12	FRCC	24/03/2024	270	14,740	04287	01103	00013	62277	00001
012800570510606993	22/10/2001	0510606993	24/03/2000	ESP	5.000.000,00	100,00	4.526.412,00	5,440	M	EU1A	0,850	12	FRCC	24/03/2012	126	14,940	01924	00240	00169	12657	00003
012800640510605152	22/10/2001	0510605152	24/03/2000	ESP	18.250.000,00	100,00	2.581.120,00	5,440	M	EU1A	0,850	12	FRCC	24/03/2030	342	14,940	00000	00342	00174	33697	00006
012800530510605932	22/10/2001	0510605932	24/03/2000	ESP	19.000.000,00	100,00	16.914.512,00	4,860	M	EU1A	0,750	12	FRCC	24/03/2030	342	14,360	00828	00821	00064	12526	00006
012800240510605595	22/10/2001	0510605595	24/03/2000	ESP	17.000.000,00	100,00	16.468.976,00	5,340	M	EU1A	0,750	12	FRCC	24/03/2025	282	14,840	02542	02542	00098	24231	00007
012800260510607466	22/10/2001	0510607466	24/03/2000	ESP	13.000.000,00	100,00	12.578.293,00	5,270	M	EU1A	0,680	12	FRCC	24/03/2025	282	14,770	01252	00302	00163	13.501	00007
012800530510606002	22/10/2001	0510606002	24/03/2000	ESP	13.000.000,00	100,00	9.831.773,00	4,860	M	EU1A	0,750	12	FRCC	24/03/2025	282	14,360	00693	00686	00197	34284	00006
012800900510607222	22/10/2001	0510607222	24/03/2000	ESP	14.000.000,00	100,00	13.324.918,00	5,340	M	EU1A	0,750	12	FRCC	24/03/2020	222	14,840	01678	00101	00061	8341	00004
012800850510605894	22/10/2001	0510605894	24/03/2000	ESP	6.000.000,00	100,00	5.587.078,00	4,860	M	MI1A	0,750	12	FRCC	24/03/2015	162	14,360	01935	01270	00009	41082	00006
012800900510607257	22/10/2001	0510607257	24/03/2000	ESP	14.000.000,00	100,00	13.324.918,00	5,340	M	EU1A	0,750	12	FRCC	24/03/2020	222	14,840	01678	00101	00058	8340	00004
012800900510607173	22/10/2001	0510607173	24/03/2000	ESP	7.800.000,00	100,00	7.547.762,00	5,340	M	EU1A	0,750	12	FRCC	24/03/2025	282	14,840	01448	00154	00090	10146	00008
012807400510611764	22/10/2001	0510611764	24/03/2000	ESP	5.700.000,00	100,00	5.295.461,00	5,340	M	EU1A	0,750	12	FRCC	24/03/2015	162	14,840	02165	01950	00209	35314	00009
012840050519000035	22/10/2001	0519000035	24/03/2000	ESP	17.000.000,00	100,00	16.482.239,00	4,710	M	EU1A	0,600	12	FRCC	24/03/2025	282	14,210	00888	00063	00065	3561	00002
012807000510614517	22/10/2001	0510614517	24/03/2000	ESP	11.000.000,00	100,00	9.862.202,00	5,290	M	EU1A	0,700	12	FRCC	24/02/2022	245	14,790	01620	00070	00026	2979	00001
012831590510600064	22/10/2001	0510600064	24/03/2000	ESP	8.000.000,00	100,00	7.434.341,00	5,490	M	EU1A	0,900	12	FRCC	24/03/2015	162	14,990	00989	00415	00203	25053	00000
012833520519792622	22/10/2001	0519792622	24/03/2000	ESP	16.000.000,00	100,00	15.235.975,00	5,090	M	EU1A	0,500	12	FRCC	24/03/2020	222	14,590	01117	00508	00024	30992	00000
012807000519790817	22/10/2001	0519790817	24/03/2000	ESP	7.000.000,00	100,00	6.452.622,00	5,090	M	EU1A	0,500	12	FRCC	24/05/2014	152	14,590	03012	00163	00042	6103	00000
012844370513002321	22/10/2001	0513002321	24/03/2000	ESP	19.000.000,00	100,00	18.335.134,00	5,190	M	EU1A	0,600	12	FRCC	24/03/2025	282	14,690	01831	00263	00116	12930	00000
012866160510000387	22/10/2001	0510000387	24/03/2000	ESP	5.500.000,00	100,00	5.246.505,00	5,590	M	EU1A	1,000	12	FRCC	24/03/2020	222	15,090	02139	00306	00095	15169	00003
012846860519791513	22/10/2001	0519791513	24/03/2000	ESP	6.000.000,00	100,00	5.741.728,00	4,860	M	EU1A	0,750	12	FRCC	24/03/2020	222	14,360	01467	00651	00050	10576	00000
012860090519791954	22/10/2001	0519791954	24/03/2000	ESP	15.000.000,00	100,00	13.752.264,00	5,340	M	EU1A	0,750	12	FRCC	24/03/2020	222	14,840	01779	00000	00133	126940	00000
012807020510605153	22/10/2001	0510605153	24/03/2000	ESP	11.700.000,00	100,00	11.312.397,00	5,340	M	EU1A	0,750	12	FRCC	24/03/2025	282	14,840	01068	01067	00183	78542	00000
012846080519792415	22/10/2001	0519792415	24/03/2000	ESP	15.000.000,00	100,00	14.634.300,00	5,090	M	EU1A	0,500	12	FRCC	24/03/2030	342	14,590	04287	01103	00061	62309	00000
012808100510663501	22/10/2001	0510663501	24/03/2000	ESP	10.000.000,00	100,00	9.539.105,00	5,590	M	EU1A	1,000	12	FRCC	24/03/2020	222	15,090	01694	00244	00016	14541	00001
012808010510605385	22/10/2001	0510605385	24/03/2000	ESP	5.500.000,00	100,00	3.987.766,00	5,590	M	EU1A	1,000	12	FRCC	24/03/2005	42	15,090	01780	00072	00047	6307	00004
012887000519790851	22/10/2001	0519790851	24/03/2000	ESP	9.000.000,00	100,00	8.698.558,00	5,090	M	EU1A	0,500	12	FRCC	24/03/2025	282	5,090	01536	00758	00150	35368	00000
012887000519791936	22/10/2001	0519791936	24/03/2000	ESP	8.000.000,00	100,00	7.194.359,00	5,090	M	EU1A	0,500	12	FRCC	24/01/2017	184	14,590	01865	01746	00115	32870	00000
012805380510610736	22/10/2001	0510610736	24/03/2000	ESP	15.000.000,00	100,00	14.498.687,00	5,140	M	EU1A	0,550	12	FRCC	24/03/2025	282	14,640	02085	01105	00131	42811	00003
012804020510651123	22/10/2001	0510651123	24/03/2000	ESP	4.000.000,00	100,00	3.510.842,00	5,340	M	EU1A	0,750	12	FRCC	24/03/2010	102	14,840	02438	00062	00165	2218	00000
012803540510604861	22/10/2001	0510604861	24/03/2000	ESP	5.500.000,00	100,00	5.303.635,00	5,290	M	EU1A	0,700	12	FRCC	24/03/2025	282	14,790	00928	00478	00013	13797 - N	00004
012804060510800241	22/10/2001	0510800241	24/03/2000	ESP	6.000.000,00	100,00	5.571.518,00	5,090	M	EU1A	0,500	12	FRCC	24/03/2015	162	14,590	04256	00123	00095	8230	00004
012805950510603464	22/10/2001	0510603464	24/03/2000	ESP	10.000.000,00	100,00	9.769.803,00	5,590	M	EU1A	1,000	12	FRCC	24/03/2030	342	15,090	01602	00000	00104	5459	00003
012806510519009337	22/10/2001	0519009337	24/03/2000	ESP	14.500.000,00	100,00	12.305.519,00	5,240	M	EU1A	0,650	12	FRCC	24/03/2015	162	14,740	00000	00000	00000	26630	00000
012806210510007237	22/10/2001	0510007237	24/03/2000	ESP	6.000.000,00	100,00	3.608.437,00	5,340	M	EU1A	0,750	12	FRCC	24/03/2015	162	14,840	01843	00334	00085	33287	00000
012806040519791435	22/10/2001	0519791435	24/03/2000	ESP	15.000.000,00	100,00	11.990.883,00	5,090	M	EU1A	0,500	12	FRCC	24/03/2015	162	14,590	00874	00266	00190	30283	00000
012806370519007293	22/10/2001	0519007293	24/03/2000	ESP	5.000.000,00	100,00	4.678.631,00	5,610	M	EU1A	1,500	12	FRCC	24/03/2015	162	15,110	02545	01406	00111	101001	00000
012806350510602342	22/10/2001	0510602342	24/03/2000	ESP	13.000.000,00	100,00	7.297.508,00	5,540	M	EU1A	0,950	12	FRCC	24/02/2012	125	15,040	00000	00000	00000	14016	00000
012806370519007307	22/10/2001	0519007307	24/03/2000	ESP	7.550.000,00	100,00	7.214.203,00	6,090	M	EU1A	1,500	12	FRCC	24/03/2020	222	15,590	02547	01408	00063	101177	00000
012806450519010374	22/10/2001	0519010374	24/03/2000	ESP	6.600.000,00	100,00	6.298.383,00	5,840	M	EU1A	1,250	12	FRCC	24/03/2020	222	15,340	00639	00053	00197	6323	00000
012806470519992462	22/10/2001	0519992462	24/03/2000	ESP	13.377.257,00	100,00	12.457.223,00	6,090	M	EU1A	1,500	12	FRCC	24/03/2015	162	15,590	01579	00698	00058	49602	00001
012806480510601543	22/10/2001	0510601543	27/03/2000	ESP	4.500.000,00	100,00	4.188.605,00	5,840	M	EU1A	1,250	12	FRCC	27/03/2015	162	15,340	00000	00000	00000	32224	00000
012806310510604256	22/10/2001	0510604256	27/03/2000	ESP	32.000.000,00	100,00	30.955.149,00	5,340	M	EU1A	0,750	12	FRCC	27/03/2025	282	14,840	01608	00212	00106	15509	00000
012806020510002472	22/10/2001	0510002472	27/03/2000	ESP	6.200.000,00	100,00	5.998.949,00	5,840	M	EU1A	1,250	12	FRCC	27/03/2025	282	15,340	01219	00081	00249	8063	00005
012806390519014442	22/10/2001	0519014442	27/03/2000	ESP	7.500.000,00	100,00	6.603.549,00	6,340	M	EU1A	1,750	12	FRCC	27/03/2010	102	15,840	02482	01343	00093	3348	00000
012805800510611576	22/10/2001	0510611576	27/03/2000	ESP	12.000.000,00	100,00	5.476.821,00	5,590	M	EU1A	1,000	12	FRCC	27/02/2011	113	15,090	02989	00134	00153	6087	00000
012805400519791875	22/10/2001	0519791875	27/03/2000	ESP	15.000.000,00	100,00	13.517.195,00	5,090	M	EU1A	0,500	12	FRCC	27/03/2025	282	14,590	01222	00207	00030	5946	00000
012803900510605107	22/10/2001	0510605107	27/03/2000	ESP	10.000.000,00	100,00	7.774.397,00	5,340	M	EU1A	0,750	12	FRCC	27/03/2006	54	14,840	01316	00616	00163	55820	00003
012805380510610442	22/10/2001	0510610442	27/03/2000	ESP	15.000.000,00	100,00	14.272.833,00	5,290	M	EU1A	0,700	12	FRCC	27/03/2020	222	14,790	01415	00723	00044	33066	00008
012805280510606113	22/10/2001	0510606113	27/03/2000	ESP	20.000.000,00	100,00	13.564.392,00	5,340	M	EU1A	0,750	12	FRCC	27/03/2020	222	14,840	01399	00247	00100	15791	00005
012866600519792192	22/10/2001	0519792192	27/03/2000	ESP	3.000.000,00	100,00	2.902.988,00	5,340	M	EU1A	0,750	12	FRCC	27/03/2025	282	14,840	01775	00217	00040	38371	00000
012806800510009984	22/10/2001	0510009984	27/03/2000	ESP	9.500.000,00	100,00	9.194.156,00	5,440	M	EU1A	0,850	12	FRCC	27/03/2025	282	14,940	01431	01009	00196	48621	00008

153

CARTERA DE PARTICIPACIONES HIPOTECARIAS

NUM.PARTICIP.	FEC.EMI.	NUM.PREST.	F.APERT.	DIV.	CAPITAL INIC.	%PART.	CAPITAL PEND.	%NOMIN.	(1)	(2)	DIFERE.	(3)	(4)	F.VENCI.	(5)	%DEMORA	TOMO	LIBRO	FOLIO	FINCA	INSC.
012807300510606273	22/10/2001	0510606273	27/03/2000	ESP	15.000.000,00	100,00	14.295.794,00	5,590	M	EU1A	1,000	12	FRCC	27/03/2020	222	15,090	01496	00226	00058	20923	00000
012807600519792256	22/10/2001	0519792256	27/03/2000	ESP	11.000.000,00	100,00	9.818.974,00	5,090	M	EU1A	0,500	12	FRCC	27/03/2020	222	14,590	01627	00051	00081	4812	00000
012807840510603611	22/10/2001	0510603611	27/03/2000	ESP	23.000.000,00	100,00	22.219.366,00	5,340	M	EU1A	0,750	12	FRCC	27/03/2025	282	14,840	00785	00000	00167	6614	00000
012807040510604462	22/10/2001	0510604462	27/03/2000	ESP	9.700.000,00	100,00	4.714.413,00	5,590	M	EU1A	1,000	12	FRCC	27/03/2025	282	15,090	00332	00130	00133	8288	00006
012838040510600324	22/10/2001	0510600324	27/03/2000	ESP	5.500.000,00	100,00	2.647.965,00	5,010	M	EU1A	0,900	12	FRCC	27/08/2005	47	14,510	01952	00168	00001	8260	00000
012800950510605456	22/10/2001	0510605456	27/03/2000	ESP	10.000.000,00	100,00	9.676.620,00	5,340	M	EU1A	0,750	12	FRCC	27/03/2025	282	14,840	00938	00228	00186	2021	00017
012800260510607515	22/10/2001	0510607515	27/03/2000	ESP	11.000.000,00	100,00	10.222.775,00	5,210	M	EU1A	0,620	12	FRCC	27/03/2015	162	14,710	01619	00508	00157	20373	00003
012800250510605491	22/10/2001	0510605491	27/03/2000	ESP	8.500.000,00	100,00	8.091.492,00	5,440	M	EU1A	0,850	12	FRCC	27/03/2020	222	14,940	00577	00000	00175	9151	00007
012800910510604633	22/10/2001	0510604633	27/03/2000	ESP	15.000.000,00	100,00	14.777.136,00	4,860	M	EU1A	0,750	12	FRCC	27/03/2035	402	14,360	01401	00050	00103	2694	00004
012802600510607805	22/10/2001	0510607805	27/03/2000	ESP	8.000.000,00	100,00	7.046.683,00	4,760	M	EU1A	0,650	12	FRCC	27/03/2010	102	14,260	04089	00905	00101	3622	00005
012803000510707791	22/10/2001	0510707791	27/03/2000	ESP	41.000.000,00	100,00	20.664.996,00	5,140	M	EU1A	0,550	12	FRCC	27/03/2030	342	14,640	00000	00297	00045	18232	00005
012801700510604096	22/10/2001	0510604096	27/03/2000	ESP	12.500.000,00	100,00	12.210.699,00	5,490	M	EU1A	0,900	12	FRCC	27/03/2030	342	14,990	01453	00698	00027	55277	00003
012800010519791483	22/10/2001	0519791483	27/03/2000	ESP	11.500.000,00	100,00	10.367.643,00	5,240	M	EU1A	0,650	12	FRCC	27/03/2012	126	14,740	02107	00522	00173	30254	00000
012803190510602943	22/10/2001	0510602943	27/03/2000	ESP	15.000.000,00	100,00	12.817.211,00	5,240	M	EU1A	0,650	12	FRCC	27/03/2025	282	14,740	00000	00099	00191	6610	00006
012803010510604451	22/10/2001	0510604451	27/03/2000	ESP	35.000.000,00	100,00	34.008.607,00	5,040	M	EU1A	0,450	12	FRCC	27/03/2030	342	14,540	00000	00073	00052	4625	00002
012803150510002444	22/10/2001	0510002444	27/03/2000	ESP	9.800.000,00	100,00	9.297.775,00	5,290	M	EU1A	0,700	12	FRCC	27/03/2019	210	14,790	00000	00463	00203	4309	00004
012803020510604186	22/10/2001	0510604186	28/03/2000	ESP	14.000.000,00	100,00	13.322.658,00	5,240	M	EU1A	0,650	12	FRCC	28/03/2020	222	14,740	01600	00196	00200	14354	00003
012802310510604465	22/10/2001	0510604465	28/03/2000	ESP	14.000.000,00	100,00	12.802.044,00	5,280	M	MI1A	0,700	12	FRCC	28/03/2023	258	14,780	00866	00130	00169	9779	00001
012802310510604521	22/10/2001	0510604521	28/03/2000	ESP	18.000.000,00	100,00	17.553.352,00	5,330	M	MI1A	0,750	12	FRCC	28/03/2030	342	14,830	04047	00714	00055	1800	00004
012800180510609131	22/10/2001	0510609131	28/03/2000	ESP	6.000.000,00	100,00	4.745.771,00	5,340	M	EU1A	0,750	12	FRCC	28/03/2010	102	14,840	01407	02647	00199	48665	00004
012801700510603886	22/10/2001	0510603886	28/03/2000	ESP	15.000.000,00	100,00	14.505.215,00	5,440	M	EU1A	0,850	12	FRCC	28/03/2025	282	14,940	01451	00696	00153	46302	00001
012802000510611294	22/10/2001	0510611294	28/03/2000	ESP	12.500.000,00	100,00	12.075.735,00	5,340	M	EU1A	0,750	12	FRCC	28/03/2025	282	14,840	00833	00025	00056	1975	00003
012800420510605452	22/10/2001	0510605452	28/03/2000	ESP	15.000.000,00	100,00	14.514.933,00	5,340	M	EU1A	0,750	12	FRCC	28/03/2025	282	14,840	00000	00000	00000		00000
012801700510604061	22/10/2001	0510604061	28/03/2000	ESP	8.500.000,00	100,00	7.999.098,00	5,590	M	EU1A	1,000	12	FRCC	28/03/2017	186	15,090	01457	00112	00172	4833	00005
012802600510607987	22/10/2001	0510607987	28/03/2000	ESP	18.000.000,00	100,00	17.411.329,00	5,090	M	EU1A	0,500	12	FRCC	28/03/2025	282	14,590	02878	00021	00039	1047	00005
012803500510519366	22/10/2001	0510519366	28/03/2000	ESP	21.000.000,00	100,00	17.919.856,00	5,090	M	EU1A	0,500	12	FRCC	28/03/2030	342	14,590	01513	00261	00183	6386	00031
012800260510607501	22/10/2001	0510607501	28/03/2000	ESP	16.000.000,00	100,00	14.760.013,00	5,290	M	EU1A	0,700	12	FRCC	28/03/2019	210	14,790	00129	00196	00017	12406	00000
012800610510603777	22/10/2001	0510603777	28/03/2000	ESP	35.000.000,00	100,00	34.173.345,00	5,340	M	EU1A	0,750	12	FRCC	28/03/2030	342	14,840	00639	00632	00098	17046	00010
012801000510614344	22/10/2001	0510614344	28/03/2000	ESP	31.000.000,00	100,00	29.990.759,00	5,190	M	EU1A	0,600	12	FRCC	28/03/2025	282	14,690	01442	00185	00071	13143	00007
012800610510603756	22/10/2001	0510603756	28/03/2000	ESP	20.000.000,00	100,00	19.035.594,00	5,340	M	EU1A	0,750	12	FRCC	28/03/2020	222	14,840	03472	00145	00012	12.349	00006
012834730510700051	22/10/2001	0510700051	28/03/2000	ESP	38.000.000,00	100,00	36.842.124,00	4,860	M	EU1A	0,750	12	FRCC	28/03/2025	282	14,360	01718	00229	00028	14550	00002
012807960510605996	22/10/2001	0510605996	28/03/2000	ESP	8.000.000,00	100,00	7.231.071,00	5,490	M	EU1A	0,900	12	FRCC	28/03/2012	126	14,990	01333	00555	00121	29795	00008
012807940510604013	22/10/2001	0510604013	28/03/2000	ESP	10.100.000,00	100,00	9.641.452,00	5,590	M	EU1A	1,000	12	FRCC	28/09/2024	276	15,090	00961	00712	00126	32715	00008
012860100519789253	22/10/2001	0519789253	28/03/2000	ESP	19.000.000,00	100,00	16.531.705,00	5,340	M	EU1A	0,750	12	FRCC	28/01/2018	196	14,840	01104	00192	00010	7649	00000
012843300510000012	22/10/2001	0510000012	28/03/2000	ESP	16.000.000,00	100,00	11.578.723,00	4,860	M	EU1A	0,750	12	FRCC	28/03/2025	282	14,360	00000	00000	00000	1684	00000
012887000519791922	22/10/2001	0519791922	28/03/2000	ESP	12.500.000,00	100,00	10.618.445,00	5,090	M	EU1A	0,500	12	FRCC	28/03/2020	222	14,590	02892	00162	00206	7661	00000
012808020510608977	22/10/2001	0510608977	28/03/2000	ESP	5.600.000,00	100,00	5.351.220,00	5,590	M	EU1A	1,000	12	FRCC	28/03/2020	222	15,090	02468	00270	00152	24857	00000
012808020510609033	22/10/2001	0510609033	28/03/2000	ESP	8.000.000,00	100,00	7.309.288,00	5,340	M	EU1A	0,750	12	FRCC	28/03/2013	138	14,840	00627	00187	00207	15828	00001
012887000519791257	22/10/2001	0519791257	28/03/2000	ESP	12.000.000,00	100,00	11.426.995,00	5,090	M	EU1A	0,500	12	FRCC	28/03/2020	222	14,590	01688	00186	00186	8218	00000
012808760519009282	22/10/2001	0519009282	28/03/2000	ESP	4.000.000,00	100,00	3.907.929,00	5,590	M	EU1A	1,000	12	FRCC	28/03/2030	342	15,090	00000	00242	00213	17049	00002
012808760519009296	22/10/2001	0519009296	28/03/2000	ESP	42.000.000,00	100,00	40.599.428,00	5,190	M	EU1A	0,600	12	FRCC	28/03/2025	282	14,690	01093	00607	00147	53648	00000
012805200519606222	22/10/2001	0519606222	28/03/2000	ESP	8.000.000,00	100,00	6.918.135,00	5,340	M	EU1A	0,750	12	FRCC	28/12/2013	147	14,840	03073	00209	00131	9344	00000
012803900519605581	22/10/2001	0519605581	28/03/2000	ESP	16.000.000,00	100,00	15.475.634,00	5,590	M	EU1A	1,000	12	FRCC	28/03/2025	282	15,090	01155	00542	00074	53765	00006
012803900519605553	22/10/2001	0519605553	28/03/2000	ESP	9.500.000,00	100,00	9.050.226,00	5,340	M	EU1A	0,750	12	FRCC	28/03/2020	222	14,840	01326	00091	00131	10275	00003
012805270510600204	22/10/2001	0510600204	28/03/2000	ESP	15.600.000,00	100,00	13.822.892,00	5,340	M	EU1A	0,750	12	FRCC	28/03/2030	342	14,840	01199	01037	00055	36884-N	00005
012803970519002867	22/10/2001	0519002867	28/03/2000	ESP	15.000.000,00	100,00	13.111.986,00	5,340	M	EU1A	0,750	12	FRCC	28/03/2025	282	14,840	00000	00460	00156	7105	00007
012805810519793015	22/10/2001	0519793015	28/03/2000	ESP	25.000.000,00	100,00	23.806.220,00	5,090	M	EU1A	0,500	12	FRCC	28/03/2020	222	14,590	03043	00165	00124	4421	00000
012806700510014363	22/10/2001	0510014363	28/03/2000	ESP	13.000.000,00	100,00	12.384.520,00	5,340	M	EU1A	0,750	12	FRCC	28/03/2020	222	14,840	00447	00447	00160	19502	00006
012803540510604896	22/10/2001	0510604896	28/03/2000	ESP	10.000.000,00	100,00	9.813.540,00	5,280	M	MI1A	0,700	12	FRCC	28/03/2035	402	14,780	00937	00482	00200	21720	00002
012803620510647786	22/10/2001	0510647786	28/03/2000	ESP	12.000.000,00	100,00	10.506.476,00	5,190	M	EU1A	0,600	12	FRCC	28/03/2017	186	14,690	01013	00538	00142	26865	00000
012806020510002486	22/10/2001	0510002486	28/03/2000	ESP	9.500.000,00	100,00	9.188.658,00	5,590	M	EU1A	1,000	12	FRCC	28/03/2025	282	15,090	01804	00397	00034	22315	00000
012803560510006594	22/10/2001	0510006594	29/03/2000	ESP	21.000.000,00	100,00	20.456.163,00	5,090	M	EU1A	0,500	12	FRCC	29/03/2030	342	14,590	00881	00563	00149	16.668	00008
012805000510638376	22/10/2001	0510638376	29/03/2000	ESP	9.000.000,00	100,00	8.352.236,00	5,290	M	EU1A	0,700	12	FRCC	29/03/2015	162	14,790	00946	00946	00025	22644	00005
012806370519007321	22/10/2001	0519007321	29/03/2000	ESP	12.500.000,00	100,00	11.918.490,00	5,090	M	EU1A	0,500	12	FRCC	29/03/2020	222	14,590	01657	01226	00098	93695	00000
012805090519004057	22/10/2001	0519004057	29/03/2000	ESP	22.000.000,00	100,00	19.585.337,00	5,240	M	EU1A	0,650	12	FRCC	29/03/2028	318	14,740	00459	00459	00173	23168/N	00003
012806500519009336	22/10/2001	0519009336	29/03/2000	ESP	9.000.000,00	100,00	8.572.339,00	5,340	M	EU1A	0,750	12	FRCC	29/03/2020	222	14,840	00000	00077	00001	6526	00000
012805000510638453	22/10/2001	0510638453	29/03/2000	ESP	25.000.000,00	100,00	22.411.448,00	5,230	M	EU1A	0,640	12	FRCC	29/04/2026	295	14,730	01081	00433	00218	41342-A	00004
012805270510600197	22/10/2001	0510600197	29/03/2000	ESP	12.500.000,00	100,00	12.085.892,00	5,340	M	EU1A	0,750	12	FRCC	29/03/2025	282	14,840	02604	00191	00135	8388	00000
012805360510603384	22/10/2001	0510603384	29/03/2000	ESP	10.000.000,00	100,00	9.540.201,00	5,340	M	EU1A	0,750	12	FRCC	29/03/2020	222	14,840	01588	00311	00061	16994	00001
012805340510609654	22/10/2001	0510609654	29/03/2000	ESP	10.500.000,00	100,00	10.309.239,00	5,340	M	EU1A	0,750	12	FRCC	29/03/2035	402	14,840	02663	00912	00148	38262	00001
012887000519791754	22/10/2001	0519791754	29/03/2000	ESP	7.500.000,00	100,00	6.957.535,00	5,090	M	EU1A	0,500	12	FRCC	29/03/2015	162	14,590	02076	00396	00067	17358	00000
012860140519789334	22/10/2001	0519789334	29/03/2000	ESP	35.000.000,00	100,00	33.889.777,00	5,340	M	EU1A	0,750	12	FRCC	29/03/2025	282	14,840	00828	00821	00162	15020	00000
012834780510700091	22/10/2001	0510700091	29/03/2000	ESP	8.000.000,00	100,00	7.614.240,00	5,340	M	EU1A	0,750	12	FRCC	29/03/2020	222	14,840	02138	00678	00002	28002	00004
012838450510600372	22/10/2001	0510600372	29/03/2000	ESP	5.500.000,00	100,00	5.403.070,00	5,590	M	EU1A	1,000	12	FRCC	29/03/2035	402	15,090	02030	00109	00154	1.888-N	00000
012807010510607413	22/10/2001	0510607413	29/03/2000	ESP	11.500.000,00	100,00	10.396.870,00	5,390	M	EU1A	0,800	12	FRCC	29/03/2012	126	14,890	00000	00000	00000	55.113	00000
012835980519000041	22/10/2001	0519000041	29/03/2000	ESP	13.500.000,00	100,00	13.175.262,00	5,340	M	EU1A	0,750	12	FRCC	29/03/2030	342	14,840	01632	00127	00047	16462	00003
012800570510606986	22/10/2001	0510606986	29/03/2000	ESP	19.000.000,00	100,00	18.358.458,00	5,240	M	EU1A	0,650	12	FRCC	30/03/2025	282	14,740	02764	00647	00221	30444	00006
012800530510605911	22/10/2001	0510605911	29/03/2000	ESP	49.000.000,00	100,00	37.040.723,00	5,330	M	MI1A	0,750	12	FRCC	29/03/2030	342	14,830	02275	00318	00137	16081	00003
012803500510519331	22/10/2001	0510519331	29/03/2000	ESP	8.000.000,00	100,00	4.665.416,00	5,190	M	EU1A	0,600	12	FRCC	29/03/2020	222	14,690	01215	00919	00053	16227	00008
012802900510800433	22/10/2001	0510800433	29/03/2000	ESP	10.000.000,00	100,00	9.163.626,00	5,240	M	EU1A	0,650	12	FRCC	29/03/2025	282	14,740	01851	00048	00178	5227	00000
012803400510614122	22/10/2001	0510614122	29/03/2000	ESP	16.000.000,00	100,00	14.067.440,00	5,190	M	EU1A	0,600	12	FRCC	29/03/2028	318	14,690	01261	00954	00001	47307	00000
012803200510602622	22/10/2001	0510602622	29/03/2000	ESP	20.700.000,00	100,00	19.012.285,00	5,190	M	EU1A	0,600	12	FRCC	29/03/2025	282	14,690	04040	00604	00217	24299	00001
012803000510708547	22/10/2001	0510708547	29/03/2000	ESP	30.000.000,00	100,00	22.038.345,00	5,090	M	EU1A	0,500	12	FRCC	28/10/2019	217	14,590	01779	01725	00092	41772	00012
012801510510608907	22/10/2001	0510608907	29/03/2000	ESP	21.400.000,00	100,00	20.753.746,00	5,590	M	EU1A	1,000	12	FRCC	29/03/2025	282	15,090	01069	00244	00185	5395	00000
012802800510603807	22/10/2001	0510603807	29/03/2000	ESP	13.000.000,00	100,00	12.189.808,00	5,180	M	MI1A	0,600	12	FRCC	29/03/2030	342	14,680	03644	00117	00168	8850	00003
012801700510604103	22/10/2001	0510604103	29/03/2000	ESP	7.200.000,00	100,00	6.963.021,00	5,490	M	EU1A	0,900	12	FRCC	29/03/2025	282	14,990	01451	00696	00119	55150	00003
012802010510604596	22/10/2001	0510604596	29/03/2000	ESP	19.000.000,00	100,00	10.142.779,00	5,330	M	MI1A	0,750	12	FRCC	29/08/2011	119	14,830	01749	00075	00168	8020 , 7900	00003
012800900510607243	22/10/2001	0510607243	29/03/2000	ESP	16.500.000,00	100,00	15.704.364,00	5,340	M	EU1A	0,750	12	FRCC	29/03/2020	222	14,840	01678	00101	00017	8330	00004
012800850510606076	22/10/2001	0510606076	29/03/2000	ESP	14.000.000,00	100,00	13.547.062,00	5,330	M	MI1A	0,750	12	FRCC	29/03/2025	282	14,830	01593	00189	00022	13703	00006
012800440519003403	22/10/2001	0519003403	29/03/2000	ESP	23.000.000,00	100,00	13.330.459,00	5,590	M	EU1A	1,000	12	FRCC	29/10/2018	205	15,090	01213	00054	00081	2575	00005
012800150510605215	22/10/2001	0510605215	29/03/2000	ESP	10.800.000,00	100,00	10.573.588,00	4,860	M	EU1A	0,750	12	FRCC	29/03/2030	342	14,360	01901	00834	00168	45734	00008
012800350519792301	22/10/2001	0519792301	29/03/2000	ESP	18.000.000,00	100,00	16.315.198,00	5,090	M	EU1A	0,500	12	FRCC	03/01/2026	291	14,590	01647	00237	00035	13221	00000
012802440510607621	22/10/2001	0510607621	29/03/2000	ESP	7.000.000,00	100,00	6.677.381,00	5,590	M	EU1A	1,000	12	FRCC	29/03/2020	222	15,090	01876	00279	00140	21746	00002
012800730510604426	22/10/2001	0510604426	29/03/2000	ESP	6.000.000,00	100,00	5.715.928,00	5,340	M	EU1A	0,750	12	FRCC	29/03/2020	222	14,840	00000	00000	00000		00000
012800720510604103	22/10/2001	0510604103	29/03/2000	ESP	11.000.000,00	100,00	10.229.249,00	5,340	M	EU1A	0,750	12	FRCC	29/03/2015	162	14,840	00949	00078	00097	3162	00000
012800430510600175	22/10/2001	0510600175	30/03/2000	ESP	9.000.000,00	100,00	8.733.653,00	4,910	M	EU1A	0,800	12	FRCC	30/03/2025	282	14,410	01341	00250	00155	2314	00003
012803190510603034	22/10/2001	0510603034	30/03/2000	ESP	6.000.000,00	100,00	2.963.800,00	5,290	M	EU1A	0,700	12	FRCC	30/03/2015	162	14,790	00000	00174	00175	9670	00003
012803010510604192	22/10/2001	0510604192	30/03/2000	ESP	18.000.000,00	100,00	17.370.510,00	5,090	M	EU1A	0,500	12	FRCC	30/03/2025	282	14,590	01632	00568	00065	24177	00005
012803190510603013	22/10/2001	0510603013	30/03/2000	ESP	27.000.000,00	100,00	26.303.569,00	5,290	M	EU1A	0,700	12	FRCC	30/03/2030	342	14,790	00000	00235	00143	16841	00002
012800420510605382	22/10/2001	0510605382	30/03/2000	ESP	7.000.000,00	100,00	6.775.142,00	5,490	M	EU1A	0,900	12	FRCC	30/03/2025	282	14,990	01919	00277	00079	21399	00001
012800150510605222	22/10/2001	0510605222	30/03/2000	ESP	3.000.000,00	100,00	2.183.176,00	4,860	M	EU1A	0,750	12	FRCC	30/03/2005	42	14,360	01601	00720	00057	27712	00003
012800200510602294	22/10/2001	0510602294	30/03/2000	ESP	7.300.000,00	100,00	6.424.366,00	5,590	M	EU1A	1,000	12	FRCC	30/03/2010	102	15,090	01871	01752	00169	4213	00004
012800830519791614	22/10/2001	0519791614	30/03/2000	ESP	13.000.000,00	100,00	12.683.066,00	5,090	M	EU1A	0,500	12	FRCC	30/03/2030	342	14,590	02241	02241	00019	83846	00000
012801800510609692	22/10/2001	0510609692	30/03/2000	ESP	15.000.000,00	100,00	14.503.925,00	5,380	M	MI1A	0,800	12	FRCC	30/03/2025	282	14,880	00000	01013	00056	62311	00003
012802020510604044	22/10/2001	0510604044	30/03/2000	ESP	12.000.000,00	100,00	11.401.213,00	5,190	M	EU1A	0,600	12	FRCC	30/03/2020	222	14,690	02367	00483	00071	41000	00006
012800950510605505	22/10/2001	0510605505	30/03/2000	ESP	7.000.000,00	100,00	6.773.636,00	5,340	M	EU1A	0,750	12	FRCC	30/03/2025	282	14,840	01749	00694	00006	40297	00005
012803000510708505	22/10/2001	0510708505	30/03/2000	ESP	19.000.000,00	100,00	14.932.936,00	5,140	M	EU1A	0,550	12	FRCC	30/06/2016	177	14,640	01864	01810	00210	11700	00010
012803000510708582	22/10/2001	0510708582	30/03/2000	ESP	10.000.000,00	100,00	7.762.396,00	5,140	M	EU1A	0,550	12	FRCC	30/12/2023	267	14,640	01704	00244	00113	7692	00004
012801530519007943	22/10/2001	0519007943	30/03/2000	ESP	8.000.000,00	100,00	7.432.943,00	5,390	M	EU1A	0,800	12	FRCC	30/03/2015	162	14,890	02247	00362	00487	26076	00002
012802700510603636	22/10/2001	0510603636	30/03/2000	ESP	10.000.000,00	100,00	9.214.654,00	5,090	M	EU1A	0,500	12	FRCC	30/03/2014	150	14,590	02012	00675	00015	61380	00003
012800520510605903	22/10/2001	0510605903	30/03/2000	ESP	16.500.000,00	100,00	15.718.804,00	5,340	M	EU1A	0,750	12	FRCC	30/03/2020	222	14,840	00842	00737	00163	20927	00005
012800640510605124	22/10/2001	0510605124	30/03/2000	ESP	30.000.000,00	100,00	29.299.989,00	5,340	M	EU1A	0,750	12	FRCC	30/03/2030	342	14,840	01480	00454	00120	35481	00003
012807300510606301	22/10/2001	0510606301	30/03/2000	ESP	6.000.000,00	100,00	5.722.039,00	5,440	M	EU1A	0,850	12	FRCC	30/03/2020	222	14,940	00000	00758	00198	8922	00007
012807400510611785	22/10/2001	0510611785	30/03/2000	ESP	15.000.000,00	100,00	14.302.698,00	5,340	M	EU1A	0,750	12	FRCC	30/03/2020	222	14,840	01148	00413	00193	26477	00006
012807300519012776	22/10/2001	0519012776	30/03/2000	ESP	16.000.000,00	100,00	13.933.012,00	5,340	M	EU1A	0,750	12	FRCC	30/03/2030	342	14,840	00000	00000	00000	11302	00000
012860010519791421	22/10/2001	0519791421	30/03/2000	ESP	22.000.800,00	100,00	19.579.700,00	5,340	M	EU1A	0,750	12	FRCC	30/07/2018	202	14,840	00000	01401	00071	48129	00000
012844230519792335	22/10/2001	0519792335	30/03/2000	ESP	9.500.000,00	100,00	8.343.767,00	4,610	M	EU1A	0,500	12	FRCC	30/03/2015	162	14,110	00112	00000	00022	10308	00000
012866500519790474	22/10/2001	0519790474	30/03/2000	ESP	3.500.000,00	100,00	3.015.514,00	5,290	M	EU1A	0,700	12	FRCC	30/03/2009	90	14,790	00589	00578	00160	15472	00000
012807300519012804	22/10/2001	0519012804	30/03/2000	ESP	8.300.000,00	100,00	7.907.044,00	5,340	M	EU1A	0,750	12	FRCC	30/03/2020	222	14,840	00000	00000	00000	7009	00000
012807600510608977	22/10/2001	0510608977	30/03/2000	ESP	4.500.000,00	100,00	4.355.770,00	5,540	M	EU1A	0,950	12	FRCC	30/03/2025	282	15,040	01820	00422	00167	22.678	00004
012887000519791684	22/10/2001	0519791684	30/03/2000	ESP	17.000.000,00	100,00	15.668.329,00	5,090	M	EU1A	0,500	12	FRCC	30/12/2015	171	14,590	00797	00699	00021	41864	00000
012808130510662993	22/10/2001	0510662993	30/03/2000	ESP	15.000.000,00	100,00	14.658.927,00	5,590	M	EU1A	1,000	12	FRCC	30/03/2030	342	15,090	01760	00834	00174	61653	00000
012887000519792671	22/10/2001	0519792671	30/03/2000	ESP	16.400.000,00	100,00	15.616.886,00	5,090	M	EU1A	0,500	12	FRCC	30/03/2020	222	14,590	01022	01022	00148	6310	00000
012805270510600127	22/10/2001	0510600127	30/03/2000	ESP	10.000.000,00	100,00	9.756.507,00	5,340	M	EU1A	0,750	12	FRCC	30/03/2030	342	14,840	00272	00204	00243	11789	00000
012804020510650283	22/10/2001	0510650283	30/03/2000	ESP	13.000.000,00	100,00	12.603.704,00	4,760	M	EU1A	0,650	12	FRCC	30/03/2025	282	14,260	02312	00024	00049	1163	00000
012804020510800335	22/10/2001	0510800335	30/03/2000	ESP	8.000.000,00	100,00	6.822.326,00	5,240	M	EU1A	0,650	12	FRCC	30/03/2020	222	14,740	04241	00125	00016	7176	00000
012804030510650151	22/10/2001	0510650151	30/03/2000	ESP	10.000.000,00	100,00	8.686.708,00	5,090	M	EU1A	0,500	12	FRCC	30/03/2025	282	14,590	02066	00865	00196	8773	00007
012805540519003654	22/10/2001	0519003654	30/03/2000	ESP	4.000.000,00	100,00	3.515.359,00	5,440	M	EU1A	0,850	12	FRCC	30/03/2010	102	14,940	02189	00225	00053	11828	00003
012804300510645047	22/10/2001	0510645047	30/03/2000	ESP	10.640.000,00	100,00	9.337.853,00	5,290	M	EU1A	0,700	12	FRCC	30/03/2010	102	14,790	00851	00287	00168	30446	00003
012806440510605445	22/10/2001	0510605445	30/03/2000	ESP	5.700.000,00	100,00	5.532.727,00	6,540	M	EU1A	1,950	12	FRCC	30/03/2025	282	16,040	01005	00229	00117	19659	00004
012806490510605452	22/10/2001	0510605452	30/03/2000	ESP	5.400.000,00	100,00	5.241.527,00	6,540	M	EU1A	1,950	12	FRCC	30/03/2025	282	16,040	01041	00252	00213	22065	00003
012803560510006573	22/10/2001	0510006573	30/03/2000	ESP	8.800.000,00	100,00	8.148.625,00	5,190	M	EU1A	0,600	12	FRCC	30/03/2015	162	14,690	01013	00764	00094	2043	00035
012803620510646946	22/10/2001	0510646946	30/03/2000	ESP	12.000.000,00	100,00	10.828.089,00	5,190	M	EU1A	0,600	12	FRCC	30/03/2020	222	14,690	01040	00553	00107	28108	00000
012806000510034362	22/10/2001	0510034362	30/03/2000	ESP	7.000.000,00	100,00	6.669.151,00	5,390	M	EU1A	0,800	12	FRCC	30/03/2020	222	14,890	02565	01014	00000	39096	00000
012806300510610107	22/10/2001	0510610107	30/03/2000	ESP	8.000.000,00	100,00	7.736.117,00	5,440	M	EU1A	0,850	12	FRCC	30/03/2025	282	14,940	02803	00753	00025	46226	00000
012806200510603517	22/10/2001	0510603517	30/03/2000	ESP	25.000.000,00	100,00	24.130.255,00	5,330	M	MI1A	0,750	12	FRCC	30/03/2025	282	14,830	02060	00243	00139	18379	00000
012806300510610156	22/10/2001	0510610156	30/03/2000	ESP	9.750.000,00	100,00	9.528.516,00	5,840	M	EU1A	1,250	12	FRCC	30/03/2030	342	15,340	00000	01504	00202	84417	00000

154

CARTERA DE PARTICIPACIONES HIPOTECARIAS

NUM.PARTICIP.	FEC.EMI.	NUM.PREST.	F.APERT.	DIV.	CAPITAL INIC.	%PART.	CAPITAL PEND.	%NOMIN.	(1)	(2)	DIFERE.	(3)	(4)	F.VENCI.	(5)	%DEMORA	TOMO	LIBRO	FOLIO	FINCA	INSC.
012806030510004097	22/10/2001	0510004097	31/03/2000	ESP	4.500.000,00	100,00	4.184.525,00	5,840	M	EU1A	1,250	12	FRCC	31/03/2015	162	15,340	02567	01016	00055	36660	00005
012803510510604074	22/10/2001	0510604074	31/03/2000	ESP	16.000.000,00	100,00	11.704.568,00	5,090	M	EU1A	0,500	12	FRCC	31/03/2035	402	14,590	00904	00164	00129	8687	00001
012806030510004104	22/10/2001	0510004104	31/03/2000	ESP	5.350.000,00	100,00	5.180.750,00	5,840	M	EU1A	1,250	12	FRCC	31/03/2025	282	15,340	01210	00079	00153	7877	00000
012806500519009427	22/10/2001	0519009427	31/03/2000	ESP	10.000.000,00	100,00	8.773.306,00	5,340	M	EU1A	0,750	12	FRCC	31/03/2010	102	14,840	01283	00498	00124	50193	00000
012806470519992525	22/10/2001	0519992525	31/03/2000	ESP	6.500.000,00	100,00	6.197.837,00	5,340	M	EU1A	0,750	12	FRCC	31/03/2020	222	14,840	00991	00333	00044	13780	00009
012806370519007363	22/10/2001	0519007363	31/03/2000	ESP	5.355.000,00	100,00	5.010.294,00	5,610	M	EU1A	1,500	12	FRCC	31/03/2015	162	15,110	02599	01460	00186	102452	00000
012806320519001254	22/10/2001	0519001254	31/03/2000	ESP	7.400.000,00	100,00	6.525.200,00	6,340	M	EU1A	1,750	12	FRCC	31/03/2010	102	15,840	01964	00035	00222	3408	00002
012806450519010465	22/10/2001	0519010465	31/03/2000	ESP	4.500.000,00	100,00	4.400.913,00	5,840	M	EU1A	1,250	12	FRCC	31/03/2030	342	15,340	00741	00094	00053	7790	00000
012804050510800576	22/10/2001	0510800576	31/03/2000	ESP	11.500.000,00	100,00	10.963.539,00	5,240	M	EU1A	0,650	12	FRCC	31/03/2020	222	14,740	04396	00278	00104	14279	00003
012805410519002661	22/10/2001	0519002661	31/03/2000	ESP	19.500.000,00	100,00	19.140.875,00	5,240	M	EU1A	0,650	12	FRCC	31/03/2035	402	14,740	00229	00229	00029	14514-N	00003
012804020510800363	22/10/2001	0510800363	31/03/2000	ESP	11.600.000,00	100,00	11.211.461,00	5,090	M	EU1A	0,500	12	FRCC	31/03/2025	282	14,590	03527	00000	00071	91486	00000
012805270510600064	22/10/2001	0510600064	31/03/2000	ESP	15.500.000,00	100,00	14.850.308,00	5,290	M	EU1A	0,700	12	FRCC	31/03/2022	246	14,790	03007	00172	00149	7776	00000
012805000510638404	22/10/2001	0510638404	31/03/2000	ESP	12.000.000,00	100,00	11.420.386,00	5,290	M	EU1A	0,700	12	FRCC	31/03/2020	222	14,790	01912	00072	00201	3439	00002
012887000519790977	22/10/2001	0519790977	31/03/2000	ESP	30.000.000,00	100,00	29.222.394,00	5,090	M	EU1A	0,500	12	FRCC	31/03/2029	330	14,590	02775	02775	00201	45495	00000
012830330510600085	22/10/2001	0510600085	31/03/2000	ESP	14.500.000,00	100,00	14.007.856,00	5,340	M	EU1A	0,750	12	FRCC	31/03/2025	282	14,840	00202	00202	00050	4423/4421	00000
012807600510608991	22/10/2001	0510608991	31/03/2000	ESP	5.000.000,00	100,00	4.393.275,00	5,340	M	EU1A	0,750	12	FRCC	31/03/2010	102	14,840	01803	00381	00221	62.240	00006
012807600510608907	22/10/2001	0510608907	31/03/2000	ESP	2.700.000,00	100,00	2.031.270,00	5,540	M	EU1A	0,950	12	FRCC	31/03/2015	162	15,040	01440	00100	00037	7.232	00003
012830380510600076	22/10/2001	0510600076	31/03/2000	ESP	25.500.000,00	100,00	7.059.838,00	5,340	M	EU1A	0,750	12	FRCC	31/03/2015	162	14,840	01940	00068	00031	1247	00000
012807340519002952	22/10/2001	0519002952	31/03/2000	ESP	8.000.000,00	100,00	6.752.067,00	5,340	M	EU1A	0,750	12	FRCC	31/03/2015	162	14,840	01758	01109	00066	50310	00005
012807500510612824	22/10/2001	0510612824	31/03/2000	ESP	6.500.000,00	100,00	6.025.493,00	5,340	M	EU1A	0,750	12	FRCC	31/03/2015	162	14,840	01929	01264	00036	79789	00001
012806900510007936	22/10/2001	0510007936	31/03/2000	ESP	9.500.000,00	100,00	9.185.281,00	5,340	M	EU1A	0,750	12	FRCC	31/03/2025	282	14,840	01998	00600	00113	33926	00003
012835780513002407	22/10/2001	0513002407	31/03/2000	ESP	15.000.000,00	100,00	13.595.562,00	4,860	M	EU1A	0,750	12	FRCC	31/03/2012	126	14,360	00581	00000	00208	19411	00000
012840170519792216	22/10/2001	0519792216	31/03/2000	ESP	20.000.000,00	100,00	19.044.978,00	5,090	M	EU1A	0,500	12	FRCC	31/03/2020	222	14,590	01748	00216	00141	7472	00000
012834590510000044	22/10/2001	0510000044	31/03/2000	ESP	17.500.000,00	100,00	16.735.271,00	5,110	M	EU1A	1,000	12	FRCC	31/03/2020	222	14,610	00000	00000	00000	14724/711	00000
012801000510614372	22/10/2001	0510614372	31/03/2000	ESP	6.000.000,00	100,00	5.579.590,00	5,340	M	EU1A	0,750	12	FRCC	31/03/2015	162	14,840	01883	01883	00197	54437	00007
012801300510603244	22/10/2001	0510603244	31/03/2000	ESP	12.250.000,00	100,00	11.173.279,00	5,590	M	EU1A	1,000	12	FRCC	31/03/2025	282	15,090	01346	00603	00086	29416	00009
012801000510614253	22/10/2001	0510614253	31/03/2000	ESP	15.000.000,00	100,00	14.504.385,00	5,290	M	EU1A	0,700	12	FRCC	31/03/2025	282	14,790	01762	01762	00220	88506	00004
012801010510605035	22/10/2001	0510605035	31/03/2000	ESP	12.000.000,00	100,00	11.600.529,00	5,340	M	EU1A	0,750	12	FRCC	31/03/2025	282	14,840	00000	00507	00046	23375	00003
012803000510708617	22/10/2001	0510708617	31/03/2000	ESP	19.000.000,00	100,00	7.221.561,00	5,140	M	EU1A	0,550	12	FRCC	31/05/2006	56	14,640	02387	00767	00007	27669	00008
012801530519007957	22/10/2001	0519007957	31/03/2000	ESP	6.350.000,00	100,00	5.527.232,00	5,240	M	EU1A	0,650	12	FRCC	30/09/2009	96	14,740	02254	00365	00024	12402	00007
012803200510602657	22/10/2001	0510602657	31/03/2000	ESP	18.500.000,00	100,00	18.038.807,00	5,240	M	EU1A	0,650	12	FRCC	31/03/2030	342	14,740	00559	00559	00051	43276	00002
012803400510613471	22/10/2001	0510613471	31/03/2000	ESP	30.000.000,00	100,00	21.238.844,00	5,140	M	EU1A	0,550	12	FRCC	31/07/2031	358	14,640	01945	00268	00035	12932	00004
012800830510600824	22/10/2001	0510600824	31/03/2000	ESP	10.500.000,00	100,00	10.011.890,00	5,340	M	EU1A	0,750	12	FRCC	31/03/2020	222	14,840	00000	00000	00000		00000
012800860510601093	22/10/2001	0510601093	31/03/2000	ESP	15.000.000,00	100,00	14.755.434,00	4,860	M	EU1A	0,750	12	FRCC	31/03/2035	402	14,360	00420	00000	00200	32507	00000
012800900510607306	22/10/2001	0510607306	31/03/2000	ESP	8.000.000,00	100,00	7.442.947,00	5,590	M	EU1A	1,000	12	FRCC	31/03/2015	162	15,090	01070	00562	00089	13949	00005
012800340510605542	22/10/2001	0510605542	31/03/2000	ESP	19.000.000,00	100,00	18.535.940,00	5,590	M	EU1A	1,000	12	FRCC	31/03/2035	402	15,090	01019	00307	00007	20836	00000
012803190510603027	22/10/2001	0510603027	31/03/2000	ESP	14.000.000,00	100,00	12.987.400,00	5,090	M	EU1A	0,500	12	FRCC	31/03/2015	162	14,590	00000	00204	00184	14869	00004
012800130510607775	22/10/2001	0510607775	31/03/2000	ESP	15.000.000,00	100,00	12.937.413,00	4,760	M	EU1A	0,650	12	FRCC	31/03/2022	246	14,260	00598	00053	00112	3437	00005
012800760519791334	22/10/2001	0519791334	31/03/2000	ESP	42.000.000,00	100,00	40.593.231,00	5,090	M	EU1A	0,500	12	FRCC	31/03/2025	282	14,590	01040	00142	00073	5434	00000
012800130510607845	22/10/2001	0510607845	31/03/2000	ESP	20.000.000,00	100,00	16.327.183,00	4,860	M	EU1A	0,750	12	FRCC	30/08/2018	203	14,360	01082	00090	00123	8491	00006
012802440510607614	22/10/2001	0510607614	31/03/2000	ESP	10.000.000,00	100,00	9.547.522,00	5,590	M	EU1A	1,000	12	FRCC	31/03/2020	222	15,090	01874	00281	00016	22261	00002
012802340510607667	22/10/2001	0510607667	31/03/2000	ESP	20.000.000,00	100,00	18.231.577,00	5,440	M	EU1A	0,850	12	FRCC	31/03/2025	282	14,940	00181	00000	00184	9099	00000
012803190510603055	22/10/2001	0510603055	03/04/2000	ESP	18.000.000,00	100,00	14.475.145,00	4,970	M	EU1A	0,500	12	FRCC	03/04/2018	198	14,470	00000	00032	00114	1854	00007
012800900510607047	22/10/2001	0510607047	03/04/2000	ESP	6.700.000,00	100,00	6.486.929,00	5,720	M	EU1A	1,250	12	FRCC	03/04/2025	282	15,220	01298	00790	00066	10773	00007
012803020510604424	22/10/2001	0510604424	03/04/2000	ESP	17.000.000,00	100,00	14.909.384,00	4,970	M	EU1A	0,500	12	FRCC	03/04/2010	102	14,470	01716	00228	00060	1599	00005
012803400510613905	22/10/2001	0510613905	03/04/2000	ESP	16.000.000,00	100,00	15.437.282,00	5,070	M	EU1A	0,600	12	FRCC	03/04/2025	282	14,570	01387	00183	00058	7619	00000
012803120510603517	22/10/2001	0510603517	03/04/2000	ESP	15.000.000,00	100,00	14.482.483,00	5,070	M	EU1A	0,600	12	FRCC	03/04/2025	282	14,570	00954	00723	00142	28427	00003
012803150510002472	22/10/2001	0510002472	03/04/2000	ESP	20.000.000,00	100,00	17.546.108,00	5,020	M	EU1A	0,550	12	FRCC	03/04/2010	102	14,520	00000	00371	00005	6034	00004
012803400510613961	22/10/2001	0510613961	03/04/2000	ESP	26.000.000,00	100,00	25.505.816,00	4,970	M	EU1A	0,500	12	FRCC	03/04/2035	402	14,470	02105	00400	00093	18296	00002
012801800510609734	22/10/2001	0510609734	03/04/2000	ESP	17.000.000,00	100,00	16.189.071,00	5,120	M	MI1A	0,650	12	FRCC	03/04/2020	222	14,620	00000	01257	00109	73406	00003
012801010510605077	22/10/2001	0510605077	03/04/2000	ESP	27.000.000,00	100,00	24.094.683,00	5,070	M	EU1A	0,600	12	FRCC	03/09/2023	263	14,570	00000	01496	00147	68130	00006
012801700510604124	22/10/2001	0510604124	03/04/2000	ESP	7.500.000,00	100,00	7.319.403,00	5,320	M	EU1A	0,850	12	FRCC	03/04/2030	342	14,820	01451	00696	00131	55156	00003
012801700510604117	22/10/2001	0510604117	03/04/2000	ESP	8.000.000,00	100,00	7.735.315,00	5,370	M	EU1A	0,900	12	FRCC	03/04/2025	282	14,870	01453	00698	00013	55270	00006
012838050510600087	22/10/2001	0510600087	03/04/2000	ESP	6.500.000,00	100,00	6.351.402,00	5,720	M	EU1A	1,250	12	FRCC	03/04/2030	342	15,220	00426	00158	00054	10696	00000
012860010519791897	22/10/2001	0519791897	03/04/2000	ESP	15.000.000,00	100,00	14.246.748,00	5,220	M	EU1A	0,750	12	FRCC	03/04/2020	222	14,720	02550	00373	00020	26955	00000
012836450510000132	22/10/2001	0510000132	03/04/2000	ESP	6.000.000,00	100,00	4.611.098,00	4,670	M	EU1A	0,900	12	FRCC	03/04/2015	162	14,170	01624	00191	00101	12108	00001
012807700510604367	22/10/2001	0510604367	03/04/2000	ESP	8.000.000,00	100,00	7.359.426,00	5,270	M	EU1A	0,800	12	FRCC	03/04/2014	150	14,770	01852	00089	00027	8561	00007
012887000519790984	22/10/2001	0519790984	03/04/2000	ESP	20.000.000,00	100,00	19.041.025,00	4,970	M	EU1A	0,500	12	FRCC	03/04/2020	222	14,470	02086	00817	00006	66498	00000
012805020510603812	22/10/2001	0510603812	03/04/2000	ESP	21.000.000,00	100,00	20.488.511,00	5,220	M	EU1A	0,750	12	FRCC	03/04/2030	342	14,720	01278	00648	00221	21746-N	00009
012805270510600232	22/10/2001	0510600232	03/04/2000	ESP	7.500.000,00	100,00	7.247.805,00	5,220	M	EU1A	0,750	12	FRCC	03/04/2025	282	14,720	00892	00730	00107	20155	00007
012805340510609591	22/10/2001	0510609591	03/04/2000	ESP	15.000.000,00	100,00	14.280.479,00	5,170	M	EU1A	0,700	12	FRCC	03/04/2020	222	14,670	03422	01244	00115	10571	00004
012804020510800223	22/10/2001	0510800223	03/04/2000	ESP	16.000.000,00	100,00	15.448.233,00	4,970	M	EU1A	0,500	12	FRCC	03/04/2025	282	14,470	04191	00075	00209	4299	00000
012805700510608633	22/10/2001	0510608633	03/04/2000	ESP	15.000.000,00	100,00	13.168.000,00	5,220	M	EU1A	0,750	12	FRCC	03/04/2010	102	14,720	01524	00671	00141	19776	00006
012806550519000563	22/10/2001	0519000563	03/04/2000	ESP	7.700.000,00	100,00	7.178.977,00	6,220	M	EU1A	1,750	12	FRCC	03/04/2015	162	15,720	01710	01272	00107	103631	00000
012806450519010381	22/10/2001	0519010381	03/04/2000	ESP	10.500.000,00	100,00	10.259.967,00	5,720	M	EU1A	1,250	12	FRCC	03/04/2030	342	15,220	00676	00285	00079	26346	00000
012803540510604945	22/10/2001	0510604945	03/04/2000	ESP	4.000.000,00	100,00	3.809.519,00	5,720	M	EU1A	1,250	12	FRCC	03/04/2020	222	15,220	00628	00328	00022	14935	00002
012806390519014435	22/10/2001	0519014435	03/04/2000	ESP	10.400.000,00	100,00	9.140.175,00	5,970	M	EU1A	1,500	12	FRCC	03/04/2010	102	15,470	01872	01420	00076	112237	00000
012803560510006601	22/10/2001	0510006601	03/04/2000	ESP	4.500.000,00	100,00	3.941.002,00	5,120	M	EU1A	0,650	12	FRCC	03/04/2010	102	14,620	01263	00955	00022	9088	00002
012803610510800644	22/10/2001	0510800644	04/04/2000	ESP	11.000.000,00	100,00	10.623.119,00	5,120	M	EU1A	0,650	12	FRCC	04/04/2025	282	14,620	01040	00553	00175	28142	00003
012806610519007296	22/10/2001	0519007296	04/04/2000	ESP	8.700.000,00	100,00	8.497.884,00	5,520	M	EU1A	1,000	12	FRCC	04/04/2030	342	15,020	00099	00000	00000	26878	00000
012803970519002944	22/10/2001	0519002944	04/04/2000	ESP	22.000.000,00	100,00	21.467.396,00	5,220	M	EU1A	0,750	12	FRCC	04/04/2030	342	14,720	00886	00046	00149	3741	00003
012803970519002951	22/10/2001	0519002951	04/04/2000	ESP	24.000.000,00	100,00	23.200.732,00	5,220	M	EU1A	0,750	12	FRCC	04/04/2025	282	14,720	00886	00046	00140	3740	00008
012804010510649673	22/10/2001	0510649673	04/04/2000	ESP	5.500.000,00	100,00	5.098.355,00	5,220	M	EU1A	0,750	12	FRCC	04/04/2015	162	14,720	00939	00333	00108	10636	00001
012806600519003151	22/10/2001	0519003151	04/04/2000	ESP	4.000.000,00	100,00	3.708.594,00	5,320	M	EU1A	0,850	12	FRCC	04/04/2015	162	14,820	00685	00308	00082	25948	00000
012805340510609612	22/10/2001	0510609612	04/04/2000	ESP	22.000.000,00	100,00	15.770.588,00	5,120	M	EU1A	0,650	12	FRCC	04/07/2011	117	14,620	02770	00112	00127	5697	00003
012805120510604165	22/10/2001	0510604165	04/04/2000	ESP	28.000.000,00	100,00	25.266.268,00	4,970	M	EU1A	0,500	12	FRCC	04/04/2012	126	14,470	01234	01234	00159	21563	00000
012805130510604432	22/10/2001	0510604432	04/04/2000	ESP	40.000.000,00	100,00	39.001.788,00	5,220	M	EU1A	0,750	12	FRCC	04/04/2030	342	14,720	01376	01376	00161	42362	00011
012887000519791005	22/10/2001	0519791005	04/04/2000	ESP	4.500.000,00	100,00	3.774.377,00	4,970	M	EU1A	0,500	12	FRCC	04/04/2008	78	14,470	01491	00000	00067	3723	00000
012807920510606944	22/10/2001	0510606944	04/04/2000	ESP	15.000.000,00	100,00	14.494.771,00	5,270	M	EU1A	0,800	12	FRCC	04/04/2025	282	14,770	01588	00105	00052	7896	00002
012887000519791621	22/10/2001	0519791621	04/04/2000	ESP	35.000.000,00	100,00	34.161.567,00	4,870	M	EU1A	0,400	12	FRCC	04/04/2030	342	14,370	01118	00198	00141	8.346	00000
012808030510672832	22/10/2001	0510672832	04/04/2000	ESP	3.000.000,00	100,00	2.711.297,00	5,220	M	EU1A	0,750	12	FRCC	04/04/2012	126	14,720	00848	00133	00025	11072	00004
012807330519008376	22/10/2001	0519008376	04/04/2000	ESP	6.500.000,00	100,00	6.203.171,00	5,370	M	EU1A	0,900	12	FRCC	04/04/2020	222	14,870	00000	00000	00000		00000
012807350519012571	22/10/2001	0519012571	04/04/2000	ESP	40.000.000,00	100,00	38.616.975,00	5,020	M	EU1A	0,550	12	FRCC	04/04/2025	282	14,520	01309	00248	00112	19301	00009
012801810510603183	22/10/2001	0510603183	04/04/2000	ESP	20.000.000,00	100,00	13.110.635,00	5,070	M	EU1A	0,600	12	FRCC	04/09/2010	107	14,570	01054	01054	00041	70459	00001
012801300510603251	22/10/2001	0510603251	04/04/2000	ESP	17.000.000,00	100,00	16.440.983,00	4,970	M	EU1A	0,500	12	FRCC	04/04/2025	282	14,470	01464	00109	00083	9821	00003
012800260510607536	22/10/2001	0510607536	04/04/2000	ESP	18.400.000,00	100,00	17.806.135,00	5,170	M	EU1A	0,700	12	FRCC	04/04/2025	282	14,670	01838	00000	00030	13.717	00002
012800250510605512	22/10/2001	0510605512	04/04/2000	ESP	8.000.000,00	100,00	7.738.719,00	5,120	M	EU1A	0,650	12	FRCC	04/04/2025	282	14,620	00430	00101	04233		00000
012800280510608161	22/10/2001	0510608161	04/04/2000	ESP	14.000.000,00	100,00	13.671.164,00	5,220	M	EU1A	0,750	12	FRCC	04/04/2030	342	14,720	02548	00000	00221	71837	00003
012801100510608306	22/10/2001	0510608306	04/04/2000	ESP	7.000.000,00	100,00	6.667.232,00	5,220	M	EU1A	0,750	12	FRCC	04/04/2020	222	14,720	01004	00323	00029	20928	00007
012800600519003531	22/10/2001	0519003531	04/04/2000	ESP	4.500.000,00	100,00	4.268.046,00	4,520	M	MI1A	0,750	12	FRCC	04/04/2018	198	14,020	00562	00072	00200	4555	00000
012800510519793304	22/10/2001	0519793304	04/04/2000	ESP	20.000.000,00	100,00	19.041.024,00	4,970	M	EU1A	0,500	12	FRCC	04/04/2020	222	14,470	02350	00357	00187	21288	00000
012803100510603732	22/10/2001	0510603732	04/04/2000	ESP	16.000.000,00	100,00	15.218.821,00	4,970	M	EU1A	0,500	12	FRCC	04/04/2020	222	14,470	00000	00073	00046	4623	00002
012801400519010646	22/10/2001	0519010646	04/04/2000	ESP	12.000.000,00	100,00	11.600.359,00	5,220	M	EU1A	0,750	12	FRCC	04/04/2025	282	14,720	02997	02130	00134	8979	00000
012803000510708687	22/10/2001	0510708687	04/04/2000	ESP	42.000.000,00	100,00	40.993.878,00	4,870	M	EU1A	0,400	12	FRCC	04/04/2030	342	14,370	00000	00073	00055	4626	00002
012800840510601602	22/10/2001	0510601602	04/04/2000	ESP	6.000.000,00	100,00	5.278.975,00	5,470	M	EU1A	1,000	12	FRCC	04/04/2010	102	14,970	00797	00280	00110	14652N	00008
012803000510708652	22/10/2001	0510708652	04/04/2000	ESP	11.000.000,00	100,00	10.626.044,00	4,970	M	EU1A	0,500	12	FRCC	04/04/2025	282	14,470	00540	00442	00043	41991	00004
012800210510610142	22/10/2001	0510610142	04/04/2000	ESP	3.000.000,00	100,00	2.783.712,00	5,220	M	EU1A	0,750	12	FRCC	04/04/2015	162	14,720	01366	00683	00398	20.857	00006
012800340510605535	22/10/2001	0510605535	04/04/2000	ESP	12.000.000,00	100,00	11.449.912,00	5,220	M	EU1A	0,750	12	FRCC	04/04/2020	222	14,720	02595	00000	00039	19654	00007
012800210510610156	22/10/2001	0510610156	04/04/2000	ESP	15.500.000,00	100,00	14.247.125,00	5,220	M	EU1A	0,750	12	FRCC	04/05/2019	211	14,720	01100	00417	00108	15826	00009
012800010519791742	22/10/2001	0519791742	04/04/2000	ESP	9.500.000,00	100,00	4.568.406,00	4,970	M	EU1A	0,500	12	FRCC	04/04/2009	90	14,470	01684	00283	00136	21.205	00000
012800710510606377	22/10/2001	0510606377	04/04/2000	ESP	36.000.000,00	100,00	8.970.443,00	5,220	M	EU1A	0,750	12	FRCC	04/04/2030	342	14,720	02724	00731	00193	16992	00006
012800710510606426	22/10/2001	0510606426	05/04/2000	ESP	5.500.000,00	100,00	4.965.556,00	5,220	M	EU1A	0,750	12	FRCC	05/04/2012	126	14,720	01736	00592	00144	6357	00000
012800190510603945	22/10/2001	0510603945	05/04/2000	ESP	15.500.000,00	100,00	12.714.518,00	5,220	M	EU1A	0,750	12	FRCC	05/04/2013	138	14,720	00000	00000	00000	16521	00000
012800540510604386	22/10/2001	0510604386	05/04/2000	ESP	25.000.000,00	100,00	14.246.039,00	5,170	M	EU1A	0,700	12	FRCC	05/04/2025	282	14,670	01759	01759	00076	79908	00000
012803210510601545	22/10/2001	0510601545	05/04/2000	ESP	12.000.000,00	100,00	11.707.917,00	5,120	M	EU1A	0,650	12	FRCC	05/04/2030	342	14,620	03675	00331	00065	14362	00003
012801200519004172	22/10/2001	0519004172	05/04/2000	ESP	26.000.000,00	100,00	23.740.467,00	4,970	M	EU1A	0,500	12	FRCC	05/04/2020	222	14,470	01361	00922	00124	68771	00007
012800280519793183	22/10/2001	0519793183	05/04/2000	ESP	24.000.000,00	100,00	22.849.235,00	4,970	M	EU1A	0,500	12	FRCC	05/04/2020	222	14,470	01485	00031	00174	1876	00000
012800240510606022	22/10/2001	0510606022	05/04/2000	ESP	13.000.000,00	100,00	12.404.941,00	5,220	M	EU1A	0,750	12	FRCC	05/04/2020	222	14,720	00000	01157	00213	64219	00011
012800230510612272	22/10/2001	0510612272	05/04/2000	ESP	12.000.000,00	100,00	10.114.574,00	5,170	M	EU1A	0,700	12	FRCC	05/08/2013	142	14,670	01840	00272	00185	12739	00002
012807350519012375	22/10/2001	0519012375	05/04/2000	ESP	4.600.000,00	100,00	4.450.446,00	5,220	M	EU1A	0,750	12	FRCC	05/04/2025	282	14,720	01469	00408	00135	1927-N	00009
012807500510612866	22/10/2001	0510612866	05/04/2000	ESP	7.000.000,00	100,00	6.134.429,00	5,220	M	EU1A	0,750	12	FRCC	05/04/2010	102	14,720	00894	00108	00042	9980	00002
012808500510611741	22/10/2001	0510611741	05/04/2000	ESP	10.000.000,00	100,00	8.785.065,00	5,220	M	EU1A	0,750	12	FRCC	05/04/2010	102	14,720	01769	00369	00023	43388	00000
012887000519792391	22/10/2001	0519792391	05/04/2000	ESP	20.000.000,00	100,00	19.054.848,00	4,870	M	EU1A	0,400	12	FRCC	05/04/2020	222	14,370	00526	00286	00157	13864	00000
012835550519792167	22/10/2001	0519792167	05/04/2000	ESP	7.000.000,00	100,00	6.764.278,00	4,970	M	EU1A	0,500	12	FRCC	05/04/2025	282	14,470	00740	00170	00014	9192	00000
012805340510609696	22/10/2001	0510609696	05/04/2000	ESP	11.500.000,00	100,00	11.117.015,00	5,220	M	EU1A	0,750	12	FRCC	05/04/2025	282	14,720	02860	00874	00052	5235	00002
012806610519007156	22/10/2001	0519007156	05/04/2000	ESP	11.500.000,00	100,00	10.953.303,00	5,220	M	EU1A	0,750	12	FRCC	05/04/2020	222	14,720	01156	00420	00029	44643	00001
012806610519007163	22/10/2001	0519007163	05/04/2000	ESP	12.000.000,00	100,00	11.600.359,00	5,220	M	EU1A	0,750	12	FRCC	05/04/2025	282	14,720	01156	00420	00029	44643	00001
012805320510606033	22/10/2001	0510606033	05/04/2000	ESP	13.000.000,00	100,00	11.643.704,00	4,970	M	EU1A	0,500	12	FRCC	05/10/2018	204	14,470	02730	00947	00187	39778	00000
012806610519007177	22/10/2001	0519007177	05/04/2000	ESP	5.700.000,00	100,00	5.001.686,00	5,220	M	EU1A	0,750	12	FRCC	05/04/2010	102	14,720	01156	00420	00029	44643	00001
012804020510649933	22/10/2001	0510649933	05/04/2000	ESP	8.000.000,00	100,00	7.453.428,00	4,520	M	EU1A	0,750	12	FRCC	05/04/2015	162	14,020	01172	00424	00165	25852	00000
012806610519007184	22/10/2001	0519007184	05/04/2000	ESP	13.500.000,00	100,00	13.050.408,00	5,220	M	EU1A	0,750	12	FRCC	05/04/2025	282	14,720	01156	00420	00029	44643	00001
012805000510635674	22/10/2001	0510635674	05/04/2000	ESP	25.000.000,00	100,00	18.930.898,00	5,220	M	EU1A	0,750	12	FRCC	05/01/2031	351	14,720	00508	00508	00008	28584	00004
012806610519007191	22/10/2001	0519007191	05/04/2000	ESP	14.000.000,00	100,00	13.533.757,00	5,220	M	EU1A	0,750	12	FRCC	05/04/2025	282	14,720	01156	00420	00029	44643	00001
012806020510002535	22/10/2001	0510002535	05/04/2000	ESP	8.750.000,00	100,00	8.126.776,00	5,720	M	EU1A	1,250	12	FRCC	05/04/2015	162	15,220	01812	00087	00180	10169	00000
012806040510006457	22/10/2001	0510006457	05/04/2000	ESP	6.000.000,00	100,00	5.572.905,00	5,220	M	EU1A	0,750	12	FRCC	05/04/2015	162	14,720	02510	00333	00194	24035	00004
012806610519007205	22/10/2001	0519007205	05/04/2000	ESP	12.500.000,00	100,00	12.083.713,00	5,220	M	EU1A	0,750	12	FRCC	05/04/2025	282	14,720	01156	00420	00029	44643	00001
012806610519007212	22/10/2001	0519007212	05/04/2000	ESP	11.500.000,00	100,00	11.221.595,00	5,220	M	EU1A	0,750	12	FRCC	05/04/2030	342	14,720	01156	00420	00029	44643	00001

NOTARIA DE D. ROBERTO PAREJO GAMIR · MADRID

CARTERA DE PARTICIPACIONES HIPOTECARIAS

NUM.PARTICIP.	FEC.EMI.	NUM.PREST.	F.APERT.	DIV.	CAPITAL INIC.	%PART.	CAPITAL PEND.	%NOMIN.	(1)	(2)	DIFERE.	(3)	(4)	F.VENCI.	(5)	%DEMORA	TOMO	LIBRO	FOLIO	FINCA	INSC.
01280661051900 7261	22/10/2001	0519007261	06/04/2000	ESP	35.000.000,00	100,00	34.145.773,00	5,070	M	EU1A	0,600	12	FRCC	06/04/2030	342	14,570	01348	00116	00042	2424	00000
012806370519007335	22/10/2001	0519007335	06/04/2000	ESP	4.625.000,00	100,00	4.212.811,00	5,270	M	EU1A	1,500	12	FRCC	06/04/2012	126	14,770	02594	01455	00143	103509	00000
012806400510609207	22/10/2001	0510609207	06/04/2000	ESP	11.800.000,00	100,00	8.551.006,00	5,470	M	EU1A	1,000	12	FRCC	06/08/2008	82	14,970	01610	00666	00149	41870	00003
012804010510800285	22/10/2001	0510800285	06/04/2000	ESP	17.500.000,00	100,00	16.897.524,00	5,120	M	EU1A	0,650	12	FRCC	06/04/2025	282	14,620	02233	00751	00077	60265	00007
012805500519004875	22/10/2001	0519004875	06/04/2000	ESP	10.000.000,00	100,00	9.522.168,00	5,070	M	EU1A	0,600	12	FRCC	06/04/2020	222	14,570	02500	00101	00098	1322	00007
012838050510600094	22/10/2001	0510600094	06/04/2000	ESP	8.000.000,00	100,00	7.437.526,00	5,720	M	EU1A	1,250	12	FRCC	06/04/2015	162	15,220	00734	00091	00225	7212	00005
012887000519792692	22/10/2001	0519792692	06/04/2000	ESP	20.000.000,00	100,00	14.378.058,00	4,970	M	EU1A	0,500	12	FRCC	06/04/2025	282	14,470	02770	00753	00183	4981N	00000
012807920510606986	22/10/2001	0510606986	06/04/2000	ESP	9.000.000,00	100,00	8.703.523,00	5,470	M	EU1A	1,000	12	FRCC	06/04/2025	282	14,970	00916	00668	00203	28563	00003
012807920510606993	22/10/2001	0510606993	06/04/2000	ESP	10.000.000,00	100,00	9.609.711,00	5,220	M	EU1A	0,750	12	FRCC	06/04/2023	258	14,720	01026	00778	00195	27305	00000
012808030510672881	22/10/2001	0510672881	06/04/2000	ESP	29.000.000,00	100,00	19.766.582,00	4,970	M	EU1A	0,500	12	FRCC	06/10/2010	108	14,470	00203	00229	00127	8133	00004
012860560519792743	22/10/2001	0519792743	06/04/2000	ESP	24.000.000,00	100,00	19.613.613,00	5,220	M	EU1A	0,750	12	FRCC	06/04/2035	402	14,720	00785	00778	00047	29.029	00000
012808600510605766	22/10/2001	0510605766	06/04/2000	ESP	13.000.000,00	100,00	12.107.058,00	5,620	M	EU1A	1,150	12	FRCC	06/04/2015	162	15,120	01408	00579	00007	43208	00002
012807000510614552	22/10/2001	0510614552	06/04/2000	ESP	9.000.000,00	100,00	8.692.964,00	5,220	M	EU1A	0,750	12	FRCC	06/04/2025	282	14,720	01563	00376	00151	21184	00003
012833300519792495	22/10/2001	0519792495	06/04/2000	ESP	10.000.000,00	100,00	9.309.232,00	4,270	M	EU1A	0,500	12	FRCC	06/04/2015	162	13,770	01531	00002	00043	76444	00000
012832400513002461	22/10/2001	0513002461	06/04/2000	ESP	12.500.000,00	100,00	11.472.301,00	5,220	M	EU1A	0,750	12	FRCC	06/04/2025	282	14,720	01940	00000	00000	33662	00000
012833480510600022	22/10/2001	0510600022	06/04/2000	ESP	5.000.000,00	100,00	4.392.626,00	5,270	M	EU1A	0,800	12	FRCC	06/04/2010	102	14,770	00000	00000	00000	17122	00000
012800250510605421	22/10/2001	0510605421	06/04/2000	ESP	10.000.000,00	100,00	9.507.736,00	5,270	M	EU1A	0,800	12	FRCC	06/04/2020	222	14,770	00854	00118	00078	8815	00000
012800250519792935	22/10/2001	0519792935	06/04/2000	ESP	20.000.000,00	100,00	19.215.304,00	4,870	M	EU1A	0,400	12	FRCC	06/04/2025	282	14,370	01847	01359	00180	50525	00000
012801200519004207	22/10/2001	0519004207	06/04/2000	ESP	10.000.000,00	100,00	8.760.729,00	4,970	M	EU1A	0,500	12	FRCC	06/04/2010	102	14,470	01130	00691	00188	68936	00003
012801010510605063	22/10/2001	0510605063	06/04/2000	ESP	9.000.000,00	100,00	8.707.390,00	5,220	M	EU1A	0,750	12	FRCC	06/04/2025	282	14,720	00000	00354	00051	11625	00009
012801700510604131	22/10/2001	0510604131	06/04/2000	ESP	14.400.000,00	100,00	13.924.601,00	5,420	M	EU1A	0,950	12	FRCC	06/04/2025	282	14,920	01451	00696	00177	55179	00003
012801400510000015	22/10/2001	0510000015	06/04/2000	ESP	20.000.000,00	100,00	19.557.146,00	4,370	M	EU1A	0,600	12	FRCC	06/04/2030	342	13,870	00962	00822	00135	71638	00009
012803210510601622	22/10/2001	0510601622	06/04/2000	ESP	18.300.000,00	100,00	16.454.327,00	4,420	M	EU1A	0,650	12	FRCC	06/03/2023	257	13,920	03916	00163	00103	7522	00004
012803500510519464	22/10/2001	0510519464	06/04/2000	ESP	11.000.000,00	100,00	8.243.122,00	5,070	M	EU1A	0,600	12	FRCC	06/04/2015	162	14,570	01261	00954	00130	47344	00002
012800630519003184	22/10/2001	0519003184	06/04/2000	ESP	15.500.000,00	100,00	14.822.383,00	4,470	M	EU1A	0,700	12	FRCC	06/04/2020	222	13,970	01836	00272	00221	13705	00001
012800550510607852	22/10/2001	0510607852	06/04/2000	ESP	10.000.000,00	100,00	9.037.652,00	5,220	M	EU1A	0,750	12	FRCC	06/04/2012	126	14,720	02446	00453	00168	26541	00007
012800210510610191	22/10/2001	0510610191	06/04/2000	ESP	6.500.000,00	100,00	6.288.670,00	5,220	M	EU1A	0,750	12	FRCC	06/04/2025	282	14,720	01711	00310	00212	21952	00212
012803150510002451	22/10/2001	0510002451	06/04/2000	ESP	7.000.000,00	100,00	6.137.132,00	5,120	M	EU1A	0,650	12	FRCC	06/04/2010	102	14,620	00000	00399	00040	14986	00010
012800710510606412	22/10/2001	0510606412	06/04/2000	ESP	19.000.000,00	100,00	18.121.838,00	5,070	M	EU1A	0,600	12	FRCC	06/04/2020	222	14,570	01773	01702	00078	51290	00008
012800730510604447	22/10/2001	0510604447	06/04/2000	ESP	27.300.000,00	100,00	26.633.701,00	5,070	M	EU1A	0,600	12	FRCC	06/04/2030	342	14,570	02183	00000	00136	93671	00004
012803020510604452	22/10/2001	0510604452	06/04/2000	ESP	16.000.000,00	100,00	15.623.140,00	5,170	M	EU1A	0,700	12	FRCC	06/04/2030	342	14,670	01115	00239	00036	4323	00005
012803190510603062	22/10/2001	0510603062	06/04/2000	ESP	16.000.000,00	100,00	15.448.233,00	4,970	M	EU1A	0,500	12	FRCC	06/04/2025	282	14,470	00000	00181	00160	6790/A	00011
012800350510608833	22/10/2001	0510608833	06/04/2000	ESP	12.000.000,00	100,00	10.623.581,00	5,220	M	EU1A	0,750	12	FRCC	06/04/2025	282	14,720	00882	00737	00222	12635	00003
012802440510607635	22/10/2001	0510607635	06/04/2000	ESP	10.500.000,00	100,00	10.009.856,00	5,220	M	EU1A	0,750	12	FRCC	06/04/2020	222	14,720	01464	00002	00117	116	00005
012802500510603987	22/10/2001	0510603987	06/04/2000	ESP	9.000.000,00	100,00	5.441.092,00	4,970	M	EU1A	0,500	12	FRCC	06/04/2015	162	14,470	02011	00146	00093	15616	00004
012803000510708645	22/10/2001	0510708645	06/04/2000	ESP	23.700.000,00	100,00	22.534.469,00	4,970	M	EU1A	0,500	12	FRCC	06/04/2020	222	14,470	00000	00758	00153	29177	00004
012800830510600803	22/10/2001	0510600803	06/04/2000	ESP	48.000.000,00	100,00	29.884.370,00	4,950	M	EU1A	0,480	12	FRCC	06/04/2025	282	14,450	01854	00868	00010	32851	00000
012803000510708533	22/10/2001	0510708533	06/04/2000	ESP	10.000.000,00	100,00	9.651.839,00	4,970	M	EU1A	0,500	12	FRCC	06/04/2025	282	14,470	01266	00425	00040	16216A	00005
012803000510708722	22/10/2001	0510708722	06/04/2000	ESP	20.000.000,00	100,00	17.521.459,00	4,970	M	EU1A	0,500	12	FRCC	06/04/2010	102	14,470	00000	00073	00077	4630	00002
012803000510708736	22/10/2001	0510708736	07/04/2000	ESP	20.000.000,00	100,00	19.012.870,00	4,970	M	EU1A	0,500	12	FRCC	07/04/2020	222	14,470	01712	00226	00205	14482	00003
012800950510605533	22/10/2001	0510605533	07/04/2000	ESP	20.000.000,00	100,00	19.652.350,00	5,220	M	EU1A	0,750	12	FRCC	07/04/2035	402	14,720	02130	01075	00173	65113	00004
012800900510607061	22/10/2001	0510607061	07/04/2000	ESP	12.000.000,00	100,00	11.441.771,00	5,320	M	EU1A	0,850	12	FRCC	07/04/2020	222	14,820	00800	00336	00172	16684	00007
012803000510708302	22/10/2001	0510708302	07/04/2000	ESP	23.000.000,00	100,00	22.195.388,00	4,970	M	EU1A	0,500	12	FRCC	07/04/2025	282	14,470	01712	00226	00223	14494	00003
012800900510607334	22/10/2001	0510607334	07/04/2000	ESP	14.000.000,00	100,00	11.495.303,00	5,220	M	EU1A	0,750	12	FRCC	07/10/2019	216	14,720	01678	00101	00005	8327	00004
012800850510606111	22/10/2001	0510606111	07/04/2000	ESP	7.000.000,00	100,00	6.787.581,00	4,620	M	EU1A	0,850	12	FRCC	07/04/2025	282	14,120	01606	00802	00075	49719	00004
012800900510607341	22/10/2001	0510607341	07/04/2000	ESP	18.550.000,00	100,00	17.684.073,00	5,220	M	EU1A	0,750	12	FRCC	07/04/2020	222	14,720	01678	00101	00073	8344	00004
012802610510602143	22/10/2001	0510602143	07/04/2000	ESP	16.500.000,00	100,00	15.957.934,00	4,970	M	EU1A	0,500	12	FRCC	07/04/2025	282	14,470	04271	01087	00121	61581	00002
012800340510605563	22/10/2001	0510605563	07/04/2000	ESP	9.500.000,00	100,00	8.184.740,00	5,170	M	EU1A	0,700	12	FRCC	07/04/2025	282	14,670	03087	00252	00091	3594	00005
012800380510604174	22/10/2001	0510604174	07/04/2000	ESP	19.000.000,00	100,00	17.276.917,00	5,120	M	EU1A	0,650	12	FRCC	07/04/2025	282	14,620	03427	00237	00181	13827	00000
012800420510605543	22/10/2001	0510605543	07/04/2000	ESP	15.000.000,00	100,00	14.302.215,00	5,320	M	EU1A	0,850	12	FRCC	07/04/2020	222	14,820	00858	00000	00115	7693	00001
012800440519003396	22/10/2001	0519003396	07/04/2000	ESP	5.500.000,00	100,00	4.616.685,00	5,320	M	EU1A	0,850	12	FRCC	07/04/2008	78	14,820	01449	00029	00098	1612	00007
012803000510708701	22/10/2001	0510708701	07/04/2000	ESP	14.000.000,00	100,00	13.311.510,00	4,970	M	EU1A	0,500	12	FRCC	07/04/2020	222	14,470	00549	00451	00077	32795	00006
012803190510603076	22/10/2001	0510603076	07/04/2000	ESP	25.000.000,00	100,00	23.163.295,00	4,970	M	EU1A	0,500	12	FRCC	07/04/2015	162	14,470	00000	00048	00203	3742	00004
012800730510604454	22/10/2001	0510604454	07/04/2000	ESP	25.000.000,00	100,00	22.155.642,00	4,970	M	EU1A	0,500	12	FRCC	07/07/2014	153	14,470	02199	00000	00115	12420	00008
012803090510601484	22/10/2001	0510601484	07/04/2000	ESP	5.000.000,00	100,00	4.755.803,00	4,970	M	EU1A	0,500	12	FRCC	07/04/2020	222	14,470	01082	00039	00207	2084	00002
012800750510603616	22/10/2001	0510603616	07/04/2000	ESP	21.000.000,00	100,00	19.440.869,00	5,170	M	EU1A	0,700	12	FRCC	07/04/2015	162	14,670	01824	01705	00175	60115	00003
012800700510604073	22/10/2001	0510604073	07/04/2000	ESP	19.000.000,00	100,00	18.553.723,00	5,220	M	EU1A	0,750	12	FRCC	07/04/2030	342	14,720	00908	00117	00063	6649	00003
012803190510603006	22/10/2001	0510603006	07/04/2000	ESP	10.500.000,00	100,00	9.640.294,00	4,970	M	EU1A	0,500	12	FRCC	07/04/2020	222	14,470	00000	00076	00059	4513	00002
012800010519791504	22/10/2001	0519791504	07/04/2000	ESP	13.800.000,00	100,00	13.335.302,00	4,970	M	EU1A	0,500	12	FRCC	07/04/2025	282	14,470	01831	01036	00109	51.587	00000
012800210510610212	22/10/2001	0510610212	07/04/2000	ESP	7.500.000,00	100,00	6.965.475,00	5,170	M	EU1A	0,700	12	FRCC	07/04/2015	162	14,670	01554	00153	00057	8902	00003
012800110510607962	22/10/2001	0510607962	07/04/2000	ESP	30.000.000,00	100,00	28.996.607,00	5,120	M	EU1A	0,650	12	FRCC	07/04/2025	282	14,620	00921	00806	00207	42109	00006
012800100510623921	22/10/2001	0510623921	07/04/2000	ESP	13.000.000,00	100,00	8.728.387,00	5,220	M	EU1A	0,750	12	FRCC	07/04/2025	282	14,720	00797	00379	00183	6877	00012
012800600519003552	22/10/2001	0519003552	07/04/2000	ESP	14.300.000,00	100,00	13.677.023,00	4,520	M	EU1A	0,750	12	FRCC	07/04/2020	222	14,020	01880	00396	00071	23782	00004
012800480519010295	22/10/2001	0519010295	07/04/2000	ESP	27.000.000,00	100,00	14.745.180,00	5,070	M	EU1A	0,600	12	FRCC	07/04/2012	126	14,570	02198	00000	00022	34803	00008
012800670510603202	22/10/2001	0510603202	07/04/2000	ESP	11.000.000,00	100,00	7.624.690,00	5,220	M	EU1A	0,750	12	FRCC	07/03/2008	77	14,720	00000	02750	00130	41481	00008
012803500510519443	22/10/2001	0510519443	07/04/2000	ESP	13.000.000,00	100,00	12.360.687,00	4,970	M	EU1A	0,500	12	FRCC	07/04/2020	222	14,470	01259	00953	00126	24904	00005
012801010510605007	22/10/2001	0510605007	07/04/2000	ESP	24.800.000,00	100,00	23.993.701,00	5,220	M	EU1A	0,750	12	FRCC	07/04/2025	282	14,720	01416	00196	00013	15290	00006
012801300510603307	22/10/2001	0510603307	07/04/2000	ESP	10.000.000,00	100,00	8.497.125,00	5,070	M	EU1A	0,600	12	FRCC	07/04/2017	186	14,570	01766	01023	00084	62696	00004
012803210510601615	22/10/2001	0510601615	07/04/2000	ESP	23.000.000,00	100,00	17.086.066,00	4,270	M	EU1A	0,500	12	FRCC	07/07/2018	201	13,770	03172	00056	00158	2531	00005
012803410510605772	22/10/2001	0510605772	07/04/2000	ESP	17.000.000,00	100,00	4.879.097,00	4,970	M	EU1A	0,500	12	FRCC	07/04/2035	402	14,470	01513	00261	00185	6386	00033
012801700510604187	22/10/2001	0510604187	07/04/2000	ESP	14.000.000,00	100,00	12.541.168,00	5,270	M	EU1A	0,800	12	FRCC	07/02/2022	244	14,770	01451	00696	00129	55155	00003
012800250510605547	22/10/2001	0510605547	07/04/2000	ESP	10.000.000,00	100,00	9.524.617,00	5,220	M	EU1A	0,750	12	FRCC	07/04/2020	222	14,720	02449	00000	00133	27901N	00006
012801700510604054	22/10/2001	0510604054	07/04/2000	ESP	20.000.000,00	100,00	19.329.509,00	5,070	M	EU1A	0,600	12	FRCC	07/04/2025	282	14,570	00917	00207	00203	39927	00000
012802000510611385	22/10/2001	0510611385	07/04/2000	ESP	9.000.000,00	100,00	8.782.115,00	5,220	M	EU1A	0,750	12	FRCC	07/04/2030	342	14,720	02055	00238	00156	17727	00007
012807000510614573	22/10/2001	0510614573	07/04/2000	ESP	5.000.000,00	100,00	4.630.167,00	5,220	M	EU1A	0,750	12	FRCC	07/04/2015	162	14,720	01636	00277	00211	15.523	00000
012807020510605104	22/10/2001	0510605104	07/04/2000	ESP	10.000.000,00	100,00	9.666.972,00	5,220	M	EU1A	0,750	12	FRCC	07/04/2025	282	14,720	00421	00062	00096	2856	00000
012808520519004701	22/10/2001	0519004701	07/04/2000	ESP	4.400.000,00	100,00	3.863.039,00	5,070	M	EU1A	0,600	12	FRCC	07/04/2010	102	14,570	01676	00209	00087	16144	00000
012808520510603763	22/10/2001	0510603763	07/04/2000	ESP	15.000.000,00	100,00	14.195.327,00	5,470	M	EU1A	1,000	12	FRCC	07/04/2018	198	14,970	00000	00566	00020	25313	00000
012887000519793315	22/10/2001	0519793315	07/04/2000	ESP	28.000.000,00	100,00	27.329.251,00	4,870	M	EU1A	0,400	12	FRCC	07/04/2030	342	14,370	02249	00073	00007	3836	00000
012808760519009331	22/10/2001	0519009331	07/04/2000	ESP	22.350.000,00	100,00	21.291.118,00	5,320	M	EU1A	0,850	12	FRCC	07/04/2020	222	14,820	01797	00190	00127	11578	00010
012841110519791673	22/10/2001	0519791673	07/04/2000	ESP	12.000.000,00	100,00	11.595.908,00	4,970	M	EU1A	0,500	12	FRCC	07/04/2025	282	14,470	01841	00987	00182	71.074	00000
012805540519003717	22/10/2001	0519003717	07/04/2000	ESP	16.500.000,00	100,00	15.950.501,00	5,220	M	EU1A	0,750	12	FRCC	07/04/2025	282	14,720	03090	00039	00087	1881	00003
012803540510605001	22/10/2001	0510605001	07/04/2000	ESP	14.325.000,00	100,00	14.033.688,00	5,070	M	EU1A	0,600	12	FRCC	07/04/2035	402	14,570	00938	00225	00000	3619-N	00010
012803560510006552	22/10/2001	0510006552	07/04/2000	ESP	20.000.000,00	100,00	19.303.676,00	4,970	M	EU1A	0,500	12	FRCC	07/04/2025	282	14,470	01588	00168	00172	6911	00005
012805260510606972	22/10/2001	0510606972	07/04/2000	ESP	15.000.000,00	100,00	14.286.922,00	5,220	M	EU1A	0,750	12	FRCC	07/04/2020	222	14,720	02462	00769	00067	39470	00000
012806320519001282	22/10/2001	0519001282	07/04/2000	ESP	4.000.000,00	100,00	3.528.507,00	6,220	M	EU1A	1,750	12	FRCC	07/04/2010	102	15,720	01755	01313	00119	106409	00001
012805270510600176	22/10/2001	0510600176	07/04/2000	ESP	25.000.000,00	100,00	21.565.880,00	5,170	M	EU1A	0,700	12	FRCC	07/08/2017	190	14,670	02979	00104	00070	4427	00000
012806360510600502	22/10/2001	0510600502	07/04/2000	ESP	9.000.000,00	100,00	8.137.990,00	5,470	M	EU1A	1,000	12	FRCC	07/04/2012	126	14,970	00924	00000	00000	9214	00000
012806450519010437	22/10/2001	0519010437	07/04/2000	ESP	4.000.000,00	100,00	3.722.379,00	5,720	M	EU1A	1,250	12	FRCC	07/04/2015	162	15,220	00696	00304	00178	28709	00000
012806010510004865	22/10/2001	0510004865	07/04/2000	ESP	12.800.000,00	100,00	12.026.232,00	5,220	M	EU1A	0,750	12	FRCC	07/04/2017	186	14,720	02204	00027	00208	2427	00007
012806470519992546	22/10/2001	0519992546	07/04/2000	ESP	7.700.000,00	100,00	7.526.963,00	5,470	M	EU1A	1,000	12	FRCC	07/04/2030	342	14,970	00405	00001	00139	16745	00001
012800130510607887	22/10/2001	0510607887	11/04/2000	ESP	12.000.000,00	100,00	10.587.201,00	4,620	T	EU1A	0,850	12	FRCC	11/04/2010	102	14,120	00928	00928	00016	41109	00007
012806330519001444	22/10/2001	0519001444	11/04/2000	ESP	7.700.000,00	100,00	7.177.604,00	6,220	M	EU1A	1,750	12	FRCC	11/04/2015	162	15,720	02379	01240	00073	88795	00003
012800210510610254	22/10/2001	0510610254	12/04/2000	ESP	7.400.000,00	100,00	7.053.957,00	5,170	M	EU1A	0,700	12	FRCC	12/04/2020	222	14,670	00000	00671	00185	39198	00004
012803400510614297	22/10/2001	0510614297	13/04/2000	ESP	17.000.000,00	100,00	15.784.533,00	4,270	M	EU1A	0,500	12	FRCC	13/04/2015	162	13,770	00000	00596	00081	4.392	00008
012800700510604094	22/10/2001	0510604094	14/04/2000	ESP	28.000.000,00	100,00	27.111.197,00	5,220	M	EU1A	0,750	12	FRCC	05/04/2025	282	14,720	01832	01361	00097	60544	00010
012808000510667117	22/10/2001	0510667117	17/04/2000	ESP	6.800.000,00	100,00	5.528.056,00	5,370	M	EU1A	0,900	12	FRCC	17/04/2007	66	14,870	01782	00260	00136	24672	00000
012804020510801217	22/10/2001	0510801217	24/04/2000	ESP	14.000.000,00	100,00	13.365.291,00	4,970	M	EU1A	0,500	12	FRCC	24/04/2020	223	14,470	04316	00000	00049	11235	00000
012803900519605651	22/10/2001	0519605651	24/04/2000	ESP	15.000.000,00	100,00	14.529.142,00	4,970	M	EU1A	0,500	12	FRCC	24/04/2025	283	14,470	01494	00370	00040	42429	00000
012807350519012781	22/10/2001	0519012781	24/04/2000	ESP	13.000.000,00	100,00	12.423.600,00	5,070	M	EU1A	0,600	12	FRCC	24/04/2020	223	14,570	01276	00694	00059	25956	00008
012887000519795177	22/10/2001	0519795177	24/04/2000	ESP	7.000.000,00	100,00	5.511.501,00	4,970	M	EU1A	0,500	12	FRCC	24/07/2012	130	14,470	03197	00702	00076	19.944	00000
012867600519794567	22/10/2001	0519794567	24/04/2000	ESP	12.000.000,00	100,00	10.630.443,00	4,970	M	EU1A	0,500	12	FRCC	24/05/2018	200	14,470	00173	00315	00120	60318	00000
012800570510607056	22/10/2001	0510607056	24/04/2000	ESP	18.000.000,00	100,00	17.493.220,00	5,970	M	EU1A	0,750	12	FRCC	24/04/2025	283	15,470	02753	00265	00195	5412	00009
012801700510604201	22/10/2001	0510604201	24/04/2000	ESP	17.700.000,00	100,00	17.135.929,00	4,970	M	EU1A	0,500	12	FRCC	24/04/2025	283	14,470	02757	02198	00218	77423	00002
012801510510608886	22/10/2001	0510608886	24/04/2000	ESP	8.000.000,00	100,00	6.949.559,00	4,970	M	EU1A	0,500	12	FRCC	24/04/2015	163	14,470	01900	00086	00158	7196	00000
012801400519010716	22/10/2001	0519010716	24/04/2000	ESP	16.000.000,00	100,00	15.495.056,00	5,220	M	EU1A	0,750	12	FRCC	24/04/2025	283	14,720	01632	00810	00179	47452	00007
012801500510610663	22/10/2001	0510610663	25/04/2000	ESP	9.300.000,00	100,00	9.015.611,00	5,120	M	EU1A	0,650	12	FRCC	25/04/2025	283	14,620	01453	01453	00203	47511	00000
012801610510604605	22/10/2001	0510604605	25/04/2000	ESP	3.000.000,00	100,00	2.656.017,00	5,220	M	EU1A	0,750	12	FRCC	25/04/2010	103	14,720	00000	00000	00000	37228	00000
012802610510602283	22/10/2001	0510602283	25/04/2000	ESP	6.000.000,00	100,00	4.928.973,00	4,970	M	EU1A	0,500	12	FRCC	25/04/2025	283	14,470	03264	00178	00161	10890	00001
012800730510604496	22/10/2001	0510604496	25/04/2000	ESP	19.000.000,00	100,00	18.565.978,00	5,070	M	EU1A	0,600	12	FRCC	25/04/2030	343	14,570	01577	00484	00157	19351	00005
012800810519004896	22/10/2001	0519004896	25/04/2000	ESP	10.300.000,00	100,00	9.983.725,00	5,270	M	EU1A	0,800	12	FRCC	25/04/2025	283	14,770	01090	00875	00158	75030	00000
012801100510608411	22/10/2001	0510608411	25/04/2000	ESP	12.422.060,00	100,00	12.026.508,00	5,120	M	EU1A	0,650	12	FRCC	25/04/2025	283	14,620	00593	00195	00125	16379	00004
012802400519614454	22/10/2001	0519614454	25/04/2000	ESP	7.000.000,00	100,00	6.521.861,00	5,120	M	EU1A	0,650	12	FRCC	25/04/2015	163	14,620	02564	00140	00067	10346	00004
012800010519792736	22/10/2001	0519792736	25/04/2000	ESP	9.200.000,00	100,00	8.600.000,00	4,870	M	EU1A	0,400	12	FRCC	25/04/2025	283	14,370	02206	02206	00029	19533	00000
012800110510607997	22/10/2001	0510607997	25/04/2000	ESP	10.500.000,00	100,00	9.283.786,00	5,220	M	EU1A	0,750	12	FRCC	25/12/2014	159	14,720	02185	00000	00186	93276	00005
012802400519614461	22/10/2001	0519614461	25/04/2000	ESP	20.800.000,00	100,00	20.139.728,00	5,070	M	EU1A	0,600	12	FRCC	25/04/2025	283	14,570	02598	00049	00048	4500	00011
012800460519795637	22/10/2001	0519795637	25/04/2000	ESP	11.500.000,00	100,00	10.535.777,00	5,220	M	EU1A	0,750	6	FRCC	25/04/2020	223	14,720	03516	00067	00158	10168	00000
012800210510610163	22/10/2001	0510610165	25/04/2000	ESP	16.500.000,00	100,00	16.215.683,00	5,120	M	EU1A	0,650	12	FRCC	25/04/2035	403	14,620	00256	00112	00099	6.061	00007
012800220510608897	22/10/2001	0510608897	25/04/2000	ESP	25.000.000,00	100,00	24.196.640,00	5,120	M	EU1A	0,650	12	FRCC	25/04/2025	283	14,620	03633	00133	00173	9438	00000
012800240510606456	22/10/2001	0510606456	25/04/2000	ESP	19.000.000,00	100,00	18.445.431,00	5,220	M	EU1A	0,750	12	FRCC	25/04/2025	283	14,720	00955	00176	00197	5191	00006
012887000519795751	22/10/2001	0519795751	25/04/2000	ESP	12.000.000,00	100,00	11.625.570,00	4,870	M	EU1A	0,400	12	FRCC	25/04/2025	283	14,370	02457	00103	00061	5329	00000
012887000519793756	22/10/2001	0519793756	25/04/2000	ESP	22.000.000,00	100,00	21.313.546,00	4,870	M	EU1A	0,400	12	FRCC	25/04/2025	283	14,370	02714	00721	00001	39483	00000
012887000519794624	22/10/2001	0519794624	25/04/2000	ESP	10.000.000,00	100,00	9.687.974,00	4,870	M	EU1A	0,400	12	FRCC	25/04/2025	283	14,370	01545	00403	00123	28168	00000
012807300519012951	22/10/2001	0519012951	25/04/2000	ESP	8.000.000,00	100,00	7.747.526,00	5,220	M	EU1A	0,750	12	FRCC	25/04/2025	283	14,720	00000	00000	00000	17489	00000
012887000519794974	22/10/2001	0519794974	25/04/2000	ESP	12.800.000,00	100,00	11.792.553,00	4,870	M	EU1A	0,400	12	FRCC	25/04/2023	259	14,370	00000	00000	00217	5665	00000
012807400519796051	22/10/2001	0519796051	25/04/2000	ESP	9.500.000,00	100,00	9.284.940,00	4,870	M	EU1A	0,400	12	FRCC	25/04/2030	343	14,370	01496	00613	00165	8001	00000
012844480519796105	22/10/2001	0519796105	25/04/2000	ESP	26.000.000,00	100,00	23.823.058,00	4,870	M	EU1A	0,400	12	FRCC	25/03/2019	210	14,370	01605	00114	00106	8029	00000

155

NOTARIA DE D. ROBERTO PAREJO GAMIR · MADRID

CARTERA DE PARTICIPACIONES HIPOTECARIAS

NUM.PARTICIP.	FEC.EMI.	NUM.PREST.	F.APERT.	DIV.	CAPITAL INIC.	%PART.	CAPITAL PEND.	%NOMIN.	(1)	(2)	DIFERE.	(3)	(4)	F.VENCI.	(5)	%DEMORA	TOMO	LIBRO	FOLIO	FINCA	INSC.
012860330519795156	22/10/2001	0519795156	25/04/2000	ESP	15.000.000,00	100,00	14.284.810,00	5,220	M	EUIA	0,750	12	FRCC	25/04/2020	223	14,720	01687	00543	00137	15.478	00000
012844480519796567	22/10/2001	0519796567	25/04/2000	ESP	25.000.000,00	100,00	23.884.619,00	4,870	M	EUIA	0,400	12	FRCC	25/04/2020	223	14,370	01661	00113	00205	812	00000
012834890510600016	22/10/2001	0510600016	25/04/2000	ESP	16.000.000,00	100,00	15.482.035,00	5,220	M	EUIA	0,750	12	FRCC	25/04/2025	283	14,720	01248	00055	00010	7738	00000
012836080519792143	22/10/2001	0519792143	25/04/2000	ESP	45.000.000,00	100,00	27.904.826,00	4,870	M	EUIA	0,400	12	FRCC	25/10/2013	145	14,370	01358	00219	00174	9041	00000
012808020510609173	22/10/2001	0510609173	25/04/2000	ESP	5.000.000,00	100,00	4.046.095,00	5,220	M	EUIA	0,750	12	FRCC	25/10/2006	61	14,720	01961	00463	00076	37513	00001
012808760519009527	22/10/2001	0519009527	25/04/2000	ESP	10.000.000,00	100,00	9.699.991,00	5,470	M	EUIA	1,000	12	FRCC	25/04/2025	283	14,970	00772	00400	00057	34616	00004
012805200519606194	22/10/2001	0519606194	25/04/2000	ESP	19.000.000,00	100,00	18.177.475,00	5,220	M	EUIA	0,750	12	FRCC	25/04/2020	223	14,720	01905	00190	00107	8996	00000
012805130519794256	22/10/2001	0519794256	25/04/2000	ESP	12.000.000,00	100,00	11.464.614,00	4,870	M	EUIA	0,400	12	FRCC	25/04/2020	223	14,370	02121	01778	00202	112345	00000
012807000510614643	22/10/2001	0510614643	25/04/2000	ESP	10.000.000,00	100,00	9.796.802,00	5,970	M	EUIA	0,750	12	FRCC	25/04/2030	343	15,470	01753	00206	00154	2464	00000
012805700510608752	22/10/2001	0510608752	25/04/2000	ESP	17.000.000,00	100,00	16.229.169,00	5,220	M	EUIA	0,750	12	FRCC	25/04/2020	223	14,720	01249	00538	00070	45389	00004
012805000510638691	22/10/2001	0510638691	25/04/2000	ESP	7.000.000,00	100,00	6.181.836,00	5,070	M	EUIA	0,600	12	FRCC	25/04/2010	103	14,570	03009	00242	00218	5785	00004
012805000519794817	22/10/2001	0519794817	25/04/2000	ESP	14.000.000,00	100,00	10.329.454,00	4,870	M	EUIA	0,400	12	FRCC	25/04/2008	79	14,370	01031	01031	00048	8396	00001
012805000510639034	22/10/2001	0510639034	25/04/2000	ESP	26.000.000,00	100,00	25.571.461,00	5,220	M	EUIA	0,750	12	FRCC	25/04/2035	403	14,720	02160	00384	00111	21296	00003
012805300510602755	22/10/2001	0510602755	25/04/2000	ESP	12.000.000,00	100,00	11.729.705,00	4,970	M	EUIA	0,500	12	FRCC	25/04/2030	343	14,470	01148	00081	00010	4930	00000
012803560510006811	22/10/2001	0510006811	25/04/2000	ESP	16.000.000,00	100,00	14.689.473,00	5,070	M	EUIA	0,600	12	FRCC	25/03/2033	378	14,570	02105	00072	00066	2973	00002
012805380510610841	22/10/2001	0510610841	25/04/2000	ESP	19.000.000,00	100,00	17.579.403,00	4,970	M	EUIA	0,500	12	FRCC	25/07/2018	202	14,470	01891	01000	00131	40467	00004
012806040510006534	22/10/2001	0510006534	25/04/2000	ESP	9.500.000,00	100,00	8.794.759,00	5,470	M	EUIA	1,000	12	FRCC	25/04/2030	343	14,970	02093	00015	00061	1505	00003
012806010510004893	22/10/2001	0510004893	25/04/2000	ESP	20.000.000,00	100,00	19.115.964,00	5,170	M	EUIA	0,700	12	FRCC	25/04/2020	223	14,670	02572	01021	00009	29192/A	00009
012806470519992623	22/10/2001	0519992623	26/04/2000	ESP	7.000.000,00	100,00	3.486.236,00	5,970	M	EUIA	1,500	12	FRCC	26/12/2005	51	15,470	01585	00704	00111	51953	00000
012806500519009434	22/10/2001	0519009434	26/04/2000	ESP	14.000.000,00	100,00	13.367.644,00	5,220	M	EUIA	0,750	12	FRCC	26/04/2020	223	14,720	00000	00124	00024	6275-N	00000
012804060510801312	22/10/2001	0510801312	26/04/2000	ESP	17.000.000,00	100,00	14.792.086,00	4,970	M	EUIA	0,500	12	FRCC	26/02/2014	149	14,470	02614	00752	00075	28835	00003
012805000510638495	22/10/2001	0510638495	26/04/2000	ESP	32.400.000,00	100,00	31.639.566,00	5,170	M	EUIA	0,700	12	FRCC	26/04/2030	343	14,670	24840	00393	00190	24840	00000
012805000510638397	22/10/2001	0510638397	26/04/2000	ESP	26.000.000,00	100,00	24.197.872,00	5,070	M	EUIA	0,600	12	FRCC	26/04/2015	163	14,570	03277	00197	00036	10294	00003
012830370510600082	22/10/2001	0510600082	26/04/2000	ESP	12.000.000,00	100,00	11.464.093,00	5,470	M	EUIA	1,000	12	FRCC	26/04/2020	223	14,970	01076	00077	00167	7221	00002
012841250510600015	22/10/2001	0510600015	26/04/2000	ESP	10.500.000,00	100,00	10.288.855,00	6,070	M	EUIA	0,850	12	FRCC	26/04/2030	343	15,570	01643	00202	00209	7044V	00000
012837450519000013	22/10/2001	0519000013	26/04/2000	ESP	24.000.000,00	100,00	23.246.938,00	5,370	M	EUIA	0,900	12	FRCC	26/04/2025	283	14,870	00769	00139	00058	14367	00007
012807410510702695	22/10/2001	0510702695	26/04/2000	ESP	4.000.000,00	100,00	3.727.370,00	5,220	M	EUIA	0,750	12	FRCC	26/04/2015	163	14,720	01191	00456	00109	29462	00003
012887000519796822	22/10/2001	0519796822	26/04/2000	ESP	16.000.000,00	100,00	14.915.809,00	4,870	M	EUIA	0,400	12	FRCC	26/04/2015	163	14,370	01632	00488	00024	21756	00000
012887000519796955	22/10/2001	0519796955	26/04/2000	ESP	27.000.000,00	100,00	23.381.213,00	4,870	M	EUIA	0,400	12	FRCC	26/04/2015	163	14,370	01571	00080	00069	5045	00000
012887000519795814	22/10/2001	0519795814	26/04/2000	ESP	16.000.000,00	100,00	15.286.151,00	4,870	M	EUIA	0,400	12	FRCC	26/04/2020	223	14,370	00104	00104	00099	7126	00000
012887000519795555	22/10/2001	0519795555	26/04/2000	ESP	13.000.000,00	100,00	8.285.564,00	4,970	M	EUIA	0,500	12	FRCC	26/04/2015	163	14,470	02433	00000	00027	31674	00000
012887000519796332	22/10/2001	0519796332	26/04/2000	ESP	14.000.000,00	100,00	13.051.338,00	4,870	M	EUIA	0,400	12	FRCC	26/04/2015	163	14,370	03502	01284	00056	30386	00000
012800230510612377	22/10/2001	0510612377	26/04/2000	ESP	5.000.000,00	100,00	3.463.310,00	5,120	M	EUIA	0,650	12	FRCC	26/04/2010	103	14,620	01668	00177	00073	19003N	00004
012803420510606312	22/10/2001	0510606312	26/04/2000	ESP	16.500.000,00	100,00	15.974.174,00	4,970	M	EUIA	0,500	12	FRCC	26/04/2025	283	14,470	01134	00046	00040	23566/S	00005
012802310510604654	22/10/2001	0510604654	26/04/2000	ESP	17.400.000,00	100,00	16.703.850,00	5,220	T	EUIA	0,750	12	FRCC	26/04/2020	223	14,720	04045	00712	00085	51659	00004
012800120510606031	22/10/2001	0510606031	26/04/2000	ESP	13.000.000,00	100,00	12.588.938,00	5,170	M	EUIA	0,700	12	FRCC	26/04/2025	283	14,670	01662	00249	00189	14432	00002
012801000510614491	22/10/2001	0510614491	26/04/2000	ESP	15.000.000,00	100,00	14.568.358,00	5,720	M	EUIA	0,500	12	FRCC	26/04/2025	283	15,220	01891	01891	00060	21192	00004
012801300519795525	22/10/2001	0519795525	26/04/2000	ESP	15.000.000,00	100,00	11.322.657,00	4,870	M	EUIA	0,400	12	FRCC	26/01/2012	124	14,370	01024	00202	00084	11880	00000
012800800510604412	22/10/2001	0510604412	26/04/2000	ESP	9.000.000,00	100,00	8.165.205,00	5,220	M	EUIA	0,750	12	FRCC	26/04/2012	127	14,720	01867	01374	00066	17629	00000
012803000510709016	22/10/2001	0510709016	26/04/2000	ESP	21.000.000,00	100,00	19.002.288,00	4,970	M	EUIA	0,500	12	FRCC	26/11/2018	206	14,470	01501	00437	00058	18229	00017
012802800510603912	22/10/2001	0510603912	26/04/2000	ESP	9.700.000,00	100,00	9.482.597,00	5,070	M	EUIA	0,600	12	FRCC	26/04/2030	343	14,570	03598	00059	00146	4188	00004
012801530519796094	22/10/2001	0519796094	26/04/2000	ESP	17.200.000,00	100,00	16.432.615,00	4,870	M	EUIA	0,400	12	FRCC	26/04/2020	223	14,370	02655	00662	00193	36337	00000
012801700510604236	22/10/2001	0510604236	26/04/2000	ESP	7.500.000,00	100,00	6.162.700,00	5,370	M	EUIA	0,900	12	FRCC	26/04/2016	175	14,870	00895	00391	00204	37353	00004
012800900510607362	22/10/2001	0510607362	26/04/2000	ESP	6.400.000,00	100,00	6.203.092,00	5,220	M	EUIA	0,750	12	FRCC	26/04/2025	283	14,720	01459	00057	00089	3007	00009
012800820510606234	22/10/2001	0510606234	26/04/2000	ESP	21.000.000,00	100,00	19.350.716,00	5,170	M	EUIA	0,700	12	FRCC	26/04/2025	283	14,670	01760	00269	00137	19128	00006
012802000510611483	22/10/2001	0510611483	27/04/2000	ESP	10.000.000,00	100,00	8.694.501,00	4,970	M	EUIA	0,500	12	FRCC	27/04/2025	283	14,470	01419	00727	00037	65305	00002
012801400519010723	22/10/2001	0519010723	27/04/2000	ESP	21.500.000,00	100,00	20.569.245,00	5,220	M	EUIA	0,750	12	FRCC	27/04/2020	223	14,720	03104	02300	00175	21206	00003
012801400519010744	22/10/2001	0519010744	27/04/2000	ESP	22.000.000,00	100,00	21.010.124,00	5,220	M	EUIA	0,750	12	FRCC	27/04/2020	223	14,720	03109	02196	00079	741	00003
012801510510608942	22/10/2001	0510608942	27/04/2000	ESP	10.000.000,00	100,00	9.557.295,00	5,120	M	EUIA	0,650	12	FRCC	27/04/2020	223	14,620	00727	00450	00090	30611	00000
012801800512580143	22/10/2001	0512580143	27/04/2000	ESP	15.000.000,00	100,00	13.977.627,00	5,220	M	EUIA	0,750	12	FRCC	27/04/2015	163	14,720	01732	00092	00095	10740	00002
012801810510603232	22/10/2001	0510603232	27/04/2000	ESP	16.000.000,00	100,00	15.502.786,00	4,970	M	EUIA	0,500	12	FRCC	27/04/2025	283	14,470	01248	00000	00055	73168,73117	00003
012803000510709086	22/10/2001	0510709086	27/04/2000	ESP	30.000.000,00	100,00	28.457.927,00	4,970	M	EUIA	0,500	12	FRCC	27/04/2035	403	14,470	00000	00042	00076	396	00006
012800760510604954	22/10/2001	0510604954	27/04/2000	ESP	26.000.000,00	100,00	24.624.638,00	5,220	M	EUIA	0,750	12	FRCC	27/04/2030	343	14,720	02592	02033	00143	9852	00010
012802950510602653	22/10/2001	0510602653	27/04/2000	ESP	12.000.000,00	100,00	11.630.795,00	5,220	M	EUIA	0,750	12	FRCC	27/04/2025	283	14,720	01560	00146	00136	12700	00000
012800750510603637	22/10/2001	0510603637	27/04/2000	ESP	11.000.000,00	100,00	10.758.195,00	5,470	M	EUIA	1,000	12	FRCC	27/04/2030	343	14,970	01622	00146	00037	72205	00002
012801000510614561	22/10/2001	0510614561	27/04/2000	ESP	9.000.000,00	100,00	8.743.274,00	5,820	M	EUIA	0,600	12	FRCC	27/04/2025	283	15,320	01872	01872	00150	56920	00007
012800120510606024	22/10/2001	0510606024	27/04/2000	ESP	18.000.000,00	100,00	17.302.231,00	5,170	M	EUIA	0,700	12	FRCC	27/04/2025	283	14,670	02203	00000	00172	49987	00004
012803400510613954	22/10/2001	0510613954	27/04/2000	ESP	12.000.000,00	100,00	11.590.481,00	5,170	M	EUIA	0,700	12	FRCC	27/04/2025	283	14,670	01621	00595	00042	49084	00004
012803130510701525	22/10/2001	0510701525	27/04/2000	ESP	18.000.000,00	100,00	17.583.132,00	5,820	M	EUIA	0,600	12	FRCC	27/04/2030	343	15,320	01645	00070	00004	5709	00003
012803410510605814	22/10/2001	0510605814	27/04/2000	ESP	28.000.000,00	100,00	27.475.878,00	5,020	M	EUIA	0,550	12	FRCC	27/04/2035	403	14,520	00928	00593	00073	26689	00002
012803130510701532	22/10/2001	0510701532	27/04/2000	ESP	11.000.000,00	100,00	8.138.624,00	5,820	M	EUIA	0,600	12	FRCC	27/04/2010	103	15,320	01645	00070	00001	5708	00003
012800170510605833	22/10/2001	0510605833	27/04/2000	ESP	12.500.000,00	100,00	12.258.283,00	5,470	M	EUIA	1,000	12	FRCC	27/04/2030	343	14,970	00884	00738	00001	17134	00004
012800180510609187	22/10/2001	0510609187	27/04/2000	ESP	16.935.000,00	100,00	16.585.931,00	5,470	M	EUIA	1,000	12	FRCC	27/04/2030	343	14,970	00773	00036	00120	2007	00005
012800340510605577	22/10/2001	0510605577	27/04/2000	ESP	10.200.000,00	100,00	10.036.543,00	5,720	M	EUIA	1,250	12	FRCC	27/04/2035	403	15,220	01318	00434	00088	5028	00007
012800430510600252	22/10/2001	0510600252	27/04/2000	ESP	10.000.000,00	100,00	9.359.765,00	5,970	M	EUIA	0,750	12	FRCC	27/04/2015	163	15,470	00816	00816	00088	11603	00005
012887000519796703	22/10/2001	0519796703	27/04/2000	ESP	19.000.000,00	100,00	18.152.312,00	4,870	M	EUIA	0,400	12	FRCC	27/04/2020	223	14,370	00848	00750	00061	43995	00000
012887000519795247	22/10/2001	0519795247	27/04/2000	ESP	25.000.000,00	100,00	23.224.755,00	4,970	M	EUIA	0,500	12	FRCC	27/04/2025	283	14,470	01645	00902	00069	58097	00000
012841250510600022	22/10/2001	0510600022	27/04/2000	ESP	20.000.000,00	100,00	19.597.828,00	6,070	M	EUIA	0,850	12	FRCC	27/04/2030	343	15,570	01693	00215	00065	19982	00000
012860680519795982	22/10/2001	0519795982	27/04/2000	ESP	16.500.000,00	100,00	14.207.309,00	5,220	M	EUIA	0,750	12	FRCC	27/04/2030	343	14,720	01595	00104	00068	6871	00000
012865810519796691	22/10/2001	0519796691	27/04/2000	ESP	16.200.000,00	100,00	15.694.523,00	4,870	M	EUIA	0,400	12	FRCC	27/04/2025	283	14,370	03981	00781	00055	52307	00000
012838050510600122	22/10/2001	0510600122	27/04/2000	ESP	3.500.000,00	100,00	3.423.961,00	5,720	M	EUIA	1,250	12	FRCC	27/04/2030	343	15,220	00934	00281	00052	8198-N	00000
012837210519000031	22/10/2001	0519000031	27/04/2000	ESP	15.000.000,00	100,00	14.687.827,00	5,920	M	EUIA	0,700	12	FRCC	27/04/2030	343	15,420	00993	00847	00179	94651	00006
012860060519795885	22/10/2001	0519795885	27/04/2000	ESP	18.000.000,00	100,00	16.340.648,00	4,970	M	EUIA	0,500	12	FRCC	27/04/2012	127	14,470	02776	02776	00074	72888	00000
012860010519796937	22/10/2001	0519796937	27/04/2000	ESP	5.600.000,00	100,00	5.202.447,00	5,220	M	EUIA	0,750	12	FRCC	27/04/2015	163	14,720	00969	00968	00045	8202	00000
012838050510600143	22/10/2001	0510600143	27/04/2000	ESP	7.000.000,00	100,00	6.847.918,00	5,720	M	EUIA	1,250	12	FRCC	27/04/2030	343	15,220	00802	00352	00177	26778	00000
012808760519009422	22/10/2001	0519009422	27/04/2000	ESP	15.000.000,00	100,00	14.655.435,00	5,220	M	EUIA	0,750	12	FRCC	27/04/2030	343	14,720	01436	00104	00028	6610	00003
012808000510667145	22/10/2001	0510667145	27/04/2000	ESP	14.500.000,00	100,00	14.179.730,00	5,370	M	EUIA	0,900	12	FRCC	27/04/2030	343	14,870	00527	00079	00222	3396	00003
012808760519009457	22/10/2001	0519009457	27/04/2000	ESP	10.000.000,00	100,00	9.570.449,00	5,470	M	EUIA	1,000	12	FRCC	27/04/2020	223	14,970	00000	00460	00053	33454	00001
012808520519004813	22/10/2001	0519004813	27/04/2000	ESP	21.000.000,00	100,00	20.073.189,00	5,220	M	EUIA	0,750	12	FRCC	27/04/2020	223	14,720	00000	00542	00123	41468	00001
012805000519793732	22/10/2001	0519793732	27/04/2000	ESP	16.000.000,00	100,00	14.903.509,00	4,970	M	EUIA	0,500	12	FRCC	27/04/2015	163	14,470	02449	00500	00196	24927	00000
012804060510801053	22/10/2001	0510801053	27/04/2000	ESP	18.000.000,00	100,00	17.192.632,00	5,120	M	EUIA	0,650	12	FRCC	27/11/2028	326	14,620	02495	00633	00197	24653	00000
012805070510603621	22/10/2001	0510603621	27/04/2000	ESP	14.000.000,00	100,00	13.676.875,00	5,120	M	EUIA	0,650	12	FRCC	27/04/2030	343	14,620	00522	00120	00180	7027	00000
012803810519004664	22/10/2001	0519004664	27/04/2000	ESP	30.000.000,00	100,00	27.264.123,00	5,220	M	EUIA	0,750	12	FRCC	27/04/2012	127	14,720	02127	00858	00138	25114	00006
012803540510605043	22/10/2001	0510605043	27/04/2000	ESP	8.000.000,00	100,00	7.325.271,00	5,070	M	EUIA	0,600	12	FRCC	27/04/2020	223	14,570	00939	00483	00150	5128-N	00006
012803800519004075	22/10/2001	0519004075	27/04/2000	ESP	9.500.000,00	100,00	9.207.716,00	5,220	M	EUIA	0,750	12	FRCC	27/04/2025	283	14,720	00000	00577	00011	11194	00000
012807150510600413	22/10/2001	0510600413	27/04/2000	ESP	16.000.000,00	100,00	15.495.056,00	5,220	M	EUIA	0,750	12	FRCC	27/04/2025	283	14,720	02466	00218	00098	9412	00000
012807150510600434	22/10/2001	0510600434	27/04/2000	ESP	8.000.000,00	100,00	6.473.029,00	5,170	M	EUIA	0,700	12	FRCC	27/04/2015	163	14,670	00000	00788	00005	45.422	00000
012805270510600274	22/10/2001	0510600274	27/04/2000	ESP	15.000.000,00	100,00	13.258.953,00	5,220	M	EUIA	0,750	12	FRCC	27/04/2010	103	14,720	01660	00033	00008	1604	00005
012804010510801237	22/10/2001	0510801237	27/04/2000	ESP	7.000.000,00	100,00	6.684.094,00	5,120	M	EUIA	0,650	12	FRCC	27/04/2020	223	14,620	04383	00267	00149	31203	00000
012806390519014715	22/10/2001	0519014715	27/04/2000	ESP	13.000.000,00	100,00	12.589.733,00	5,220	M	EUIA	0,750	12	FRCC	27/04/2025	283	14,720	01775	00217	00069	18399	00000
012806390519014722	22/10/2001	0519014722	27/04/2000	ESP	5.350.000,00	100,00	4.737.240,00	5,970	M	EUIA	1,500	12	FRCC	27/04/2010	103	15,470	01404	00318	00115	18012	00000
012806500519009525	22/10/2001	0519009525	27/04/2000	ESP	8.000.000,00	100,00	7.458.278,00	5,270	M	EUIA	0,800	12	FRCC	27/04/2015	163	14,770	02458	00351	00196	4826	00000
012806400510608514	22/10/2001	0510608514	27/04/2000	ESP	10.000.000,00	100,00	9.290.815,00	5,270	M	EUIA	0,800	12	FRCC	27/04/2015	163	14,770	01610	00666	00109	41850	00003
012806320519001331	22/10/2001	0519001331	27/04/2000	ESP	7.500.000,00	100,00	6.394.378,00	6,220	M	EUIA	1,750	12	FRCC	27/04/2008	79	15,720	00657	00511	00161	148137	00001
012806390519014764	22/10/2001	0519014764	27/04/2000	ESP	4.256.000,00	100,00	3.874.147,00	5,970	M	EUIA	1,500	12	FRCC	27/04/2012	127	15,470	01904	01450	00031	116264	00000
012806370519007496	22/10/2001	0519007496	28/04/2000	ESP	9.250.000,00	100,00	5.866.645,00	6,720	M	EUIA	1,500	12	FRCC	28/03/2011	114	16,220	02614	01475	00215	104665	00000
012806020510002591	22/10/2001	0510002591	28/04/2000	ESP	5.500.000,00	100,00	5.380.507,00	5,720	M	EUIA	1,250	12	FRCC	28/04/2030	343	15,220	04698	00029	00173	3339	00000
012804020510801035	22/10/2001	0510801035	28/04/2000	ESP	17.700.000,00	100,00	14.526.770,00	4,970	M	EUIA	0,500	12	FRCC	28/04/2030	343	14,470	00000	00016	00146	872	00006
012803930519005712	22/10/2001	0519005712	28/04/2000	ESP	21.000.000,00	100,00	20.340.092,00	5,070	M	EUIA	0,600	12	FRCC	28/04/2025	283	14,570	00440	00351	00166	30180	00007
012805220510606135	22/10/2001	0510606135	28/04/2000	ESP	13.000.000,00	100,00	11.847.695,00	4,970	M	EUIA	0,500	12	FRCC	28/01/2019	208	14,470	02136	00051	00159	2078	00007
012803560510006853	22/10/2001	0510006853	28/04/2000	ESP	30.000.000,00	100,00	20.932.410,00	4,970	M	EUIA	0,500	12	FRCC	28/04/2030	343	14,470	00928	00593	00085	26692	00002
012805090519004155	22/10/2001	0519004155	28/04/2000	ESP	14.000.000,00	100,00	13.569.255,00	5,220	M	EUIA	0,750	12	FRCC	28/04/2025	283	14,720	02506	00225	00150	8875	00004
012803510510604165	22/10/2001	0510604165	28/04/2000	ESP	9.000.000,00	100,00	8.357.732,00	4,970	M	EUIA	0,500	12	FRCC	28/04/2015	163	14,470	01408	00331	00067	17353	00008
012805000510638726	22/10/2001	0510638726	28/04/2000	ESP	29.000.000,00	100,00	28.343.493,00	4,870	M	EUIA	0,400	12	FRCC	28/04/2030	343	14,370	03277	00197	00015	10280	00000
012805000510638775	22/10/2001	0510638775	28/04/2000	ESP	26.500.000,00	100,00	25.294.910,00	4,870	M	EUIA	0,400	12	FRCC	28/04/2020	223	14,370	03277	00197	00018	10282	00003
012806610519007373	22/10/2001	0519007373	28/04/2000	ESP	5.000.000,00	100,00	4.780.347,00	5,370	M	EUIA	0,900	12	FRCC	28/04/2020	223	14,870	00643	00168	00122	21612	00000
012808030510672923	22/10/2001	0510672923	28/04/2000	ESP	20.500.000,00	100,00	20.043.904,00	5,220	M	EUIA	0,750	12	FRCC	28/04/2030	343	14,720	02048	00531	00093	40580	00000
012808000510667166	22/10/2001	0510667166	28/04/2000	ESP	13.500.000,00	100,00	12.397.267,00	5,120	M	EUIA	0,650	12	FRCC	28/03/2019	210	14,620	01754	00044	00113	3679	00000
012808500510611972	22/10/2001	0510611972	28/04/2000	ESP	6.000.000,00	100,00	5.598.767,00	5,470	M	EUIA	1,000	12	FRCC	28/04/2015	163	14,970	01544	00038	00090	3746	00000
012831610519796365	22/10/2001	0519796365	28/04/2000	ESP	7.300.000,00	100,00	6.474.945,00	4,970	M	EUIA	0,500	12	FRCC	28/04/2020	223	14,470	01635	00277	00013	21776	00000
012860010519795432	22/10/2001	0519795432	28/04/2000	ESP	32.500.000,00	100,00	31.392.868,00	5,220	M	EUIA	0,750	12	FRCC	28/04/2025	283	14,720	02723	00730	00136	39947	00000
012807840510603695	22/10/2001	0510603695	28/04/2000	ESP	16.000.000,00	100,00	15.274.609,00	4,970	M	EUIA	0,500	12	FRCC	28/04/2020	223	14,470	01538	00744	00185	5384A	00000
012860600519796205	22/10/2001	0519796205	28/04/2000	ESP	12.000.000,00	100,00	10.886.951,00	5,220	M	EUIA	0,750	12	FRCC	28/04/2012	127	14,720	01089	00042	00125	2034	00000
012887000519797116	22/10/2001	0519797116	28/04/2000	ESP	15.000.000,00	100,00	13.983.576,00	4,870	M	EUIA	0,400	12	FRCC	28/04/2015	163	14,370	02576	00604	00172	29278	00000
012887000519794435	22/10/2001	0519794435	28/04/2000	ESP	20.000.000,00	100,00	18.131.321,00	4,870	M	EUIA	0,400	12	FRCC	28/04/2020	223	14,370	02122	00441	00066	19797	00000
012807400510611974	22/10/2001	0510611974	28/04/2000	ESP	24.000.000,00	100,00	21.961.093,00	5,070	M	EUIA	0,600	12	FRCC	28/04/2030	343	14,570	01405	00533	00182	31509	00005
012807400510611911	22/10/2001	0510611911	28/04/2000	ESP	13.000.000,00	100,00	6.527.504,00	5,170	M	EUIA	0,700	12	FRCC	28/12/2007	75	14,670	01199	00464	00025	29765	00003
012807350519794471	22/10/2001	0519794471	28/04/2000	ESP	11.500.000,00	100,00	8.457.555,00	4,760	M	EUIA	0,650	12	FRCC	28/03/2014	150	14,260	01421	00201	00193	13786	00000
012807340519003162	22/10/2001	0519003162	28/04/2000	ESP	10.000.000,00	100,00	3.634.021,00	5,220	M	EUIA	0,750	12	FRCC	28/04/2020	223	14,720	01539	00890	00178	24481	00009
012887000519797207	22/10/2001	0519797207	28/04/2000	ESP	20.000.000,00	100,00	19.375.961,00	4,870	M	EUIA	0,400	12	FRCC	28/04/2025	283	14,370	00974	00081	00067	4292	00000
012868590519795107	22/10/2001	0519795107	28/04/2000	ESP	8.400.000,00	100,00	7.829.956,00	5,170	M	EUIA	0,700	12	FRCC	28/04/2015	163	14,670	02356	00193	00136	15251	00000
012887000519797137	22/10/2001	0519797137	28/04/2000	ESP	15.000.000,00	100,00	13.474.928,00	4,870	M	EUIA	0,400	12	FRCC	28/08/2014	155	14,370	01379	00192	00017	12628	00000
012887000519796962	22/10/2001	0519796962	28/04/2000	ESP	14.000.000,00	100,00	13.420.720,00	4,870	M	EUIA	0,400	12	FRCC	28/04/2021	235	14,370	01212	00151	00186	8928	00000
012800210510610415	22/10/2001	0510610415	28/04/2000	ESP	10.000.000,00	100,00	9.325.392,00	5,070	M	EUIA	0,600	12	FRCC	28/04/2015	163	14,570	00251	00189	00007	19758	00000
012800470510603266	22/10/2001	0510603266	28/04/2000	ESP	7.000.000,00	100,00	6.365.068,00	5,320	M	EUIA	0,850	12	FRCC	28/04/2012	127	14,820	02191	02191	00175	18756	00000
012803010510604591	22/10/2001	0510604591	28/04/2000	ESP	20.000.000,00	100,00	12.532.521,00	5,020	M	EUIA	0,550	12	FRCC	28/01/2017	184	14,520	01636	00572	00076	32156	00012
012800260510607627	22/10/2001	0510607627	28/04/2000	ESP	26.000.000,00	100,00	23.456.759,00	5,150	M	EUIA	0,680	12	FRCC	28/04/2030	343	14,650	00687	00022	00027	1114	00007

CARTERA DE PARTICIPACIONES HIPOTECARIAS

NUM.PARTICIP.	FEC.EMI.	NUM.PREST.	F.APERT.	DIV.	CAPITAL INIC.	%PART.	CAPITAL PEND.	%NOMIN.	(1)	(2)	DIFERE.	(3)	(4)	F.VENCI.	(5)	%DEMORA	TOMO	LIBRO	FOLIO	FINCA	INSC.
01280310051060381 6	22/10/2001	0510603816	28/04/2000	ESP	12.500.000,00	100,00	12.100.417,00	5,020	M	EU1A	0,550	12	FRCC	28/04/2025	283	14,520	01717	00321	00086	8481	00006
0128032105106016 36	22/10/2001	0510601636	28/04/2000	ESP	17.500.000,00	100,00	16.317.943,00	5,770	M	EU1A	0,550	12	FRCC	28/04/2015	163	15,270	00991	00658	00127	93442	00006
01280100051061457 5	22/10/2001	0510614575	28/04/2000	ESP	12.000.000,00	100,00	10.630.666,00	4,970	M	EU1A	0,500	12	FRCC	28/04/2010	103	14,470	02412	01266	00069	31509	00007
01280073051060450 3	22/10/2001	0510604503	28/04/2000	ESP	11.500.000,00	100,00	11.145.471,00	5,170	M	EU1A	0,700	12	FRCC	28/04/2025	283	14,670	01899	01396	00100	6211	00004
01280300051070857 5	22/10/2001	0510708575	28/04/2000	ESP	15.000.000,00	100,00	14.505.737,00	5,020	M	EU1A	0,550	12	FRCC	28/04/2025	283	14,520	01269	00183	00188	17169	00002
01280151051060893 5	22/10/2001	0510608935	28/04/2000	ESP	11.000.000,00	100,00	10.687.590,00	5,870	M	EU1A	0,650	12	FRCC	28/04/2025	283	15,370	01033	00208	00181	4997	00000
01280150051061060 7	22/10/2001	0510610607	28/04/2000	ESP	20.000.000,00	100,00	19.395.094,00	4,970	M	EU1A	0,500	12	FRCC	28/04/2025	283	14,470	01919	00069	00001	6724	00000
01280280051060392 6	22/10/2001	0510603926	28/04/2000	ESP	15.000.000,00	100,00	14.176.929,00	5,220	M	EU1A	0,750	12	FRCC	28/04/2030	343	14,720	03477	00267	00055	15976	00003
01280083051060085 2	22/10/2001	0510600852	28/04/2000	ESP	16.500.000,00	100,00	15.992.346,00	5,220	M	EU1A	0,750	12	FRCC	28/04/2025	283	14,720	01866	00868	00010	17404	00000
01280091051060482 2	22/10/2001	0510604822	28/04/2000	ESP	17.000.000,00	100,00	16.660.913,00	5,970	M	EU1A	0,750	12	FRCC	28/04/2030	343	15,470	01142	00130	00215	7698	00011
01280091051060486 4	22/10/2001	0510604864	28/04/2000	ESP	3.520.000,00	100,00	3.422.290,00	5,970	M	EU1A	0,750	12	FRCC	28/04/2025	283	15,470	01092	00239	00073	3673	00005
01280085051060616 7	22/10/2001	0510606167	28/04/2000	ESP	5.000.000,00	100,00	4.449.054,00	6,170	M	EU1A	0,950	12	FRCC	28/04/2010	103	15,670	00630	00060	00083	3275	00004
01280290051080082 5	22/10/2001	0510800825	02/05/2000	ESP	33.000.000,00	100,00	30.440.700,00	5,070	M	EU1A	0,600	12	FRCC	02/07/2019	213	14,570	01602	00535	00071	41037	00000
01280150051061078 2	22/10/2001	0510610782	02/05/2000	ESP	12.000.000,00	100,00	4.227.225,00	5,120	M	EU1A	0,650	12	FRCC	02/05/2015	163	14,620	01847	00069	00037	5381	00000
01280180051060987 4	22/10/2001	0510609874	02/05/2000	ESP	11.500.000,00	100,00	10.156.791,00	5,220	M	EU1A	0,750	12	FRCC	02/05/2025	283	14,720	01804	00857	00130	54925	00013
01280180051060982 5	22/10/2001	0510609825	02/05/2000	ESP	14.000.000,00	100,00	8.569.022,00	4,970	M	EU1A	0,500	12	FRCC	02/04/2013	138	14,470	00716	00716	00087	62852	00006
01280060051900360 1	22/10/2001	0519003601	02/05/2000	ESP	11.000.000,00	100,00	7.648.237,00	5,220	M	EU1A	0,750	12	FRCC	02/02/2020	220	14,720	01968	00502	00198	25477	00008
01280321051060166 4	22/10/2001	0510601664	02/05/2000	ESP	17.000.000,00	100,00	14.500.523,00	5,870	M	EU1A	0,650	12	FRCC	02/05/2025	283	15,370	04285	00613	00137	22540	00002
01280320051060272 7	22/10/2001	0510602727	02/05/2000	ESP	12.000.000,00	100,00	11.623.395,00	5,720	M	EU1A	0,500	12	FRCC	02/05/2025	283	15,220	03790	00238	00000	9482	00006
01280309051060150 5	22/10/2001	0510601505	02/05/2000	ESP	20.000.000,00	100,00	12.271.472,00	4,970	M	EU1A	0,500	12	FRCC	02/05/2015	163	14,470	00000	00000	00000		00000
01280001051979644 6	22/10/2001	0519796446	02/05/2000	ESP	22.000.000,00	100,00	20.750.764,00	4,870	M	EU1A	0,400	12	FRCC	02/05/2017	187	14,370	01006	01006	00041	47949	00000
01280736051900016 1	22/10/2001	0519000161	02/05/2000	ESP	5.000.000,00	100,00	4.659.208,00	5,220	M	EU1A	0,750	12	FRCC	02/05/2015	163	14,720	01528	00845	00069	40790	00012
01286526051979286 3	22/10/2001	0519792863	02/05/2000	ESP	21.500.000,00	100,00	20.043.117,00	4,870	M	EU1A	0,400	12	FRCC	02/05/2015	163	14,370	02502	00388	00051	24.645	00000
01280760051060895 6	22/10/2001	0510608956	02/05/2000	ESP	6.000.000,00	100,00	5.598.766,00	5,470	M	EU1A	1,000	12	FRCC	02/05/2015	163	14,970	01669	00271	00151	60714	00005
01284305051060010 4	22/10/2001	0510600104	02/05/2000	ESP	10.000.000,00	100,00	9.563.996,00	5,620	M	EU1A	1,150	12	FRCC	02/05/2020	223	15,120	00000	00000	00000	44449	00000
01283467051979659 4	22/10/2001	0519796594	02/05/2000	ESP	13.500.000,00	100,00	13.078.772,00	4,870	M	EU1A	0,400	12	FRCC	02/05/2025	283	14,370	01642	00288	00158	10.713	00000
01284027051900002 2	22/10/2001	0519000022	02/05/2000	ESP	10.000.000,00	100,00	9.798.147,00	6,220	M	EU1A	1,000	12	FRCC	02/05/2030	343	15,720	01985	00287	00027	27113	00003
01283878051060016 7	22/10/2001	0510600167	02/05/2000	ESP	32.000.000,00	100,00	30.218.959,00	5,220	M	EU1A	0,750	12	FRCC	02/05/2030	343	14,720	01182	00167	00028	12311-23984	00000
01280661051900741 5	22/10/2001	0519007415	02/05/2000	ESP	7.800.000,00	100,00	7.560.015,00	5,220	M	EU1A	0,750	12	FRCC	02/05/2025	283	14,720	00000	00069	00174	5739	00000
01280500051063909 7	22/10/2001	0510639097	02/05/2000	ESP	12.000.000,00	100,00	11.499.092,00	4,970	M	EU1A	0,500	12	FRCC	02/05/2025	283	14,470	01559	00126	00181	10557	00003
01280506051060468 4	22/10/2001	0510604684	02/05/2000	ESP	26.000.000,00	100,00	25.421.529,00	5,220	M	EU1A	0,750	12	FRCC	02/05/2030	343	14,720	02160	00384	00153	21324	00000
01280651051900983 4	22/10/2001	0519009834	02/05/2000	ESP	12.300.000,00	100,00	11.733.595,00	5,220	M	EU1A	0,750	12	FRCC	02/05/2020	223	14,720	01774	00216	00059	17266	00000
01280403051080143 5	22/10/2001	0510801435	02/05/2000	ESP	15.000.000,00	100,00	13.258.824,00	4,970	M	EU1A	0,500	12	FRCC	02/05/2010	103	14,470	02809	01115	00021	58874	00003
01280403051080139 3	22/10/2001	0510801393	02/05/2000	ESP	15.000.000,00	100,00	13.617.196,00	4,970	M	EU1A	0,500	12	FRCC	02/05/2012	127	14,470	02809	01115	00005	58866	00000
01280596051060038 5	22/10/2001	0510600385	02/05/2000	ESP	13.000.000,00	100,00	8.205.928,00	5,370	M	EU1A	0,900	12	FRCC	02/05/2015	163	14,870	05644	00454	00032	21404	00005
01280596051060039 2	22/10/2001	0510600392	02/05/2000	ESP	10.000.000,00	100,00	9.329.825,00	5,370	M	EU1A	0,900	12	FRCC	02/05/2015	163	14,870	05644	00454	00013	21398	00005
01280403051080144 2	22/10/2001	0510801442	02/05/2000	ESP	18.500.000,00	100,00	17.232.185,00	4,970	M	EU1A	0,500	12	FRCC	02/05/2015	163	14,470	02809	01115	00025	58876	00003
01280690051000784 5	22/10/2001	0510007845	02/05/2000	ESP	13.500.000,00	100,00	12.892.574,00	5,220	M	EU1A	0,750	12	FRCC	02/05/2020	223	14,720	01360	00256	00040	16524	00003
01280390051960569 3	22/10/2001	0519605693	02/05/2000	ESP	9.000.000,00	100,00	8.602.798,00	5,220	M	EU1A	0,750	12	FRCC	02/05/2020	223	14,720	00684	00226	00249	26444	00000
01280608051000485 1	22/10/2001	0510004851	02/05/2000	ESP	6.000.000,00	100,00	2.795.726,00	5,470	M	EU1A	1,000	12	FRCC	02/05/2020	223	14,970	02455	00205	00137	17039	00003
01280633051900150 7	22/10/2001	0519001507	02/05/2000	ESP	4.300.000,00	100,00	4.020.957,00	6,220	M	EU1A	1,750	12	FRCC	02/05/2015	163	15,720	01904	01450	00043	116276	00002
01280540051060544 6	22/10/2001	0510605446	02/05/2000	ESP	10.500.000,00	100,00	9.005.615,00	5,170	M	EU1A	0,700	12	FRCC	02/09/2017	191	14,670	02916	00052	00220	2502	00000
01280538051061090 4	22/10/2001	0510610904	03/05/2000	ESP	12.000.000,00	100,00	10.174.330,00	4,980	M	EU1A	0,500	12	FRCC	03/05/2008	79	14,480	02335	00117	00043	2522	00006
01280534051060989 2	22/10/2001	0510609892	03/05/2000	ESP	29.800.000,00	100,00	28.849.203,00	5,120	M	EU1A	0,600	12	FRCC	03/05/2025	283	14,620	03209	01128	00079	44489	00001
01280639051901478 5	22/10/2001	0519014785	03/05/2000	ESP	4.100.000,00	100,00	3.819.778,00	5,730	M	EU1A	1,250	12	FRCC	03/05/2015	163	15,230	02545	01406	00043	100933	00000
01280645051901067 5	22/10/2001	0519010675	03/05/2000	ESP	9.800.000,00	100,00	9.498.601,00	5,230	M	EU1A	0,750	12	FRCC	03/05/2025	283	14,730	00711	00000	00147	29040	00001
01280401051080146 1	22/10/2001	0510801461	03/05/2000	ESP	35.000.000,00	100,00	23.620.789,00	4,980	M	EU1A	0,500	12	FRCC	03/05/2020	223	14,480	02809	01115	00017	58872	00003
01280403051080161 7	22/10/2001	0510801617	03/05/2000	ESP	25.000.000,00	100,00	22.724.870,00	4,980	M	EU1A	0,500	12	FRCC	03/05/2025	283	14,480	02439	00905	00219	53496	00000
01280550051900501 5	22/10/2001	0519005015	03/05/2000	ESP	7.500.000,00	100,00	6.995.826,00	5,230	M	EU1A	0,750	12	FRCC	03/05/2015	163	14,730	02682	00457	00104	25244	00007
01280403051080141 4	22/10/2001	0510801414	03/05/2000	ESP	25.000.000,00	100,00	24.203.601,00	4,980	M	EU1A	0,500	12	FRCC	03/05/2025	283	14,480	02809	01115	00177	58952	00000
01280507051060368 4	22/10/2001	0510603684	03/05/2000	ESP	23.250.000,00	100,00	21.683.590,00	5,130	M	EU1A	0,650	12	FRCC	03/05/2015	163	14,630	00989	00989	00107	46524-N	00000
01280507051979637 1	22/10/2001	0519796371	03/05/2000	ESP	10.000.000,00	100,00	9.322.542,00	4,880	M	EU1A	0,400	12	FRCC	03/05/2015	163	14,380	02986	00105	00079	4547	00000
01280351051060415 1	22/10/2001	0510604151	03/05/2000	ESP	9.000.000,00	100,00	8.700.130,00	5,130	M	EU1A	0,650	12	FRCC	03/05/2025	283	14,630	00585	00000	00224	46454	00002
01280381051900468 5	22/10/2001	0519004685	03/05/2000	ESP	12.900.000,00	100,00	12.434.384,00	5,230	M	EU1A	0,750	12	FRCC	03/05/2023	259	14,730	02424	00379	00025	40297	00000
01284108051979632 5	22/10/2001	0519796325	03/05/2000	ESP	14.200.000,00	100,00	12.555.098,00	4,880	M	EU1A	0,400	12	FRCC	03/05/2018	199	14,380	03396	00491	00014	23850	00000
01283865051979647 4	22/10/2001	0519796474	03/05/2000	ESP	20.000.000,00	100,00	18.501.336,00	4,880	M	EU1A	0,400	12	FRCC	03/06/2019	212	14,380	02317	00324	00032	19519	00000
01286381051979557 4	22/10/2001	0519795574	03/05/2000	ESP	8.240.000,00	100,00	7.480.509,00	4,980	M	EU1A	0,500	12	FRCC	03/05/2012	127	14,480	02524	01254	00043	95884	00000
01280735051979824 4	22/10/2001	0519798244	03/05/2000	ESP	20.000.000,00	100,00	17.541.632,00	4,880	M	EU1A	0,400	12	FRCC	03/04/2014	150	14,380	01595	00534	00044	34363	00000
01280735051901273 2	22/10/2001	0519012732	03/05/2000	ESP	13.450.000,00	100,00	12.312.560,00	5,330	M	EU1A	0,850	12	FRCC	03/05/2025	283	14,830	01326	00677	00071	32138	00008
01286001051979678 3	22/10/2001	0519796783	03/05/2000	ESP	9.000.000,00	100,00	8.230.217,00	5,230	M	EU1A	0,750	12	FRCC	03/05/2013	139	14,730	01909	01824	00208	45582	00000
01288700051979747 3	22/10/2001	0519797473	03/05/2000	ESP	32.000.000,00	100,00	31.001.930,00	4,880	M	EU1A	0,400	12	FRCC	03/05/2025	283	14,380	00806	00806	00098	39869N	00000
01288700051979494 6	22/10/2001	0519794946	03/05/2000	ESP	11.200.000,00	100,00	10.843.213,00	4,980	M	EU1A	0,500	12	FRCC	03/05/2025	283	14,480	02372	00379	00200	22330	00000
01288700051979820 1	22/10/2001	0519798201	03/05/2000	ESP	11.000.000,00	100,00	9.390.565,00	4,880	M	EU1A	0,400	12	FRCC	03/05/2011	115	14,380	01304	01304	00160	16.004	00000
01288700051979716 5	22/10/2001	0519797165	03/05/2000	ESP	17.000.000,00	100,00	16.229.513,00	4,980	M	EU1A	0,500	12	FRCC	03/05/2020	223	14,480	01937	00104	00055	8389	00000
01288700051979691 3	22/10/2001	0519796913	03/05/2000	ESP	10.500.000,00	100,00	8.627.000,00	4,880	M	EU1A	0,400	12	FRCC	03/11/2011	121	14,380	02637	02637	00053	8806	00000
01288700051979629 7	22/10/2001	0519796297	03/05/2000	ESP	8.500.000,00	100,00	7.924.161,00	4,880	M	EU1A	0,400	12	FRCC	03/05/2015	163	14,380	02323	00309	00049	17041	00000
01280302051060448 7	22/10/2001	0510604487	03/05/2000	ESP	8.000.000,00	100,00	5.729.998,00	5,030	M	EU1A	0,550	12	FRCC	03/04/2007	66	14,530	01646	00186	00177	6771	00007
01280240051979712 6	22/10/2001	0519797126	03/05/2000	ESP	18.000.000,00	100,00	15.737.940,00	4,980	M	EU1A	0,500	12	FRCC	03/04/2014	150	14,480	02360	00034	00162	1700	00000
01280341051060582 1	22/10/2001	0510605821	03/05/2000	ESP	15.000.000,00	100,00	13.990.160,00	4,880	M	EU1A	0,400	12	FRCC	03/05/2035	403	14,380	01150	00094	00092	3889	00005
01280060051900361 5	22/10/2001	0519003615	03/05/2000	ESP	29.000.000,00	100,00	17.679.911,00	5,230	M	EU1A	0,750	12	FRCC	03/05/2015	163	14,730	01700	00237	00047	13204	00007
01280028051060831 5	22/10/2001	0510608315	03/05/2000	ESP	3.600.000,00	100,00	3.358.522,00	5,330	M	EU1A	0,850	12	FRCC	03/05/2015	163	14,830	01867	01374	00026	24106	00006
01280052051060597 3	22/10/2001	0510605973	03/05/2000	ESP	25.000.000,00	100,00	11.436.328,00	5,280	M	EU1A	0,800	12	FRCC	03/03/2015	161	14,780	03344	00072	00154	3379	00005
01280043051060026 6	22/10/2001	0510600266	03/05/2000	ESP	10.500.000,00	100,00	10.205.662,00	6,020	M	EU1A	0,800	12	FRCC	03/05/2025	283	15,520	01223	00167	00034	20620	00004
01280201051060476 4	22/10/2001	0510604764	03/05/2000	ESP	10.000.000,00	100,00	7.901.692,00	4,980	M	EU1A	0,500	12	FRCC	03/05/2010	103	14,480	02291	00423	00195	24569	00010
01280300051070918 4	22/10/2001	0510709184	03/05/2000	ESP	11.100.000,00	100,00	10.591.105,00	4,980	M	EU1A	0,500	12	FRCC	03/05/2020	223	14,480	01649	00054	00171	3158	00003
01280095051060566 6	22/10/2001	0510605666	03/05/2000	ESP	8.000.000,00	100,00	6.918.476,00	5,080	M	EU1A	0,600	12	FRCC	03/05/2020	223	14,580	00000	00000	00000	14621-N	00000
01280085051060631 4	22/10/2001	0510606314	04/05/2000	ESP	4.500.000,00	100,00	3.819.529,00	5,330	M	EU1A	0,850	12	FRCC	04/05/2008	79	14,830	01846	01042	00005	19240	00007
01280300051070917 7	22/10/2001	0510709177	04/05/2000	ESP	22.000.000,00	100,00	12.167.622,00	4,880	M	EU1A	0,400	12	FRCC	04/05/2015	163	14,380	01586	01532	00161	20510	00006
01280180051060988 1	22/10/2001	0510609881	04/05/2000	ESP	15.000.000,00	100,00	14.528.606,00	5,330	M	EU1A	0,850	12	FRCC	04/05/2025	283	14,830	02004	00119	00101	12586	00003
01280261051060221 3	22/10/2001	0510602213	04/05/2000	ESP	9.000.000,00	100,00	4.863.772,00	4,980	M	EU1A	0,500	12	FRCC	04/05/2012	127	14,480	02836	00109	00218	5649	00008
01280161051060470 3	22/10/2001	0510604703	04/05/2000	ESP	3.900.000,00	100,00	3.731.483,00	5,230	M	EU1A	0,750	12	FRCC	04/05/2020	223	14,730	00000	00000	00000	37232	00000
01280261051060229 7	22/10/2001	0510602297	04/05/2000	ESP	15.000.000,00	100,00	13.548.960,00	4,980	M	EU1A	0,500	12	FRCC	04/05/2025	283	14,480	03226	00050	00215	3434	00002
01280065051060274 5	22/10/2001	0510602745	04/05/2000	ESP	9.000.000,00	100,00	8.393.652,00	5,130	M	EU1A	0,650	12	FRCC	04/05/2015	163	14,630	01566	00688	00126	48964	00003
01280260051060809 2	22/10/2001	0510608092	04/05/2000	ESP	10.000.000,00	100,00	8.852.785,00	5,230	M	EU1A	0,750	12	FRCC	04/05/2010	103	14,730	03989	00085	00143	5428	00003
01280300051070912 1	22/10/2001	0510709121	04/05/2000	ESP	18.000.000,00	100,00	15.837.134,00	4,980	M	EU1A	0,500	12	FRCC	04/05/2025	283	14,480	01766	01712	00111	25383	00015
01280340051061369 5	22/10/2001	0510613695	04/05/2000	ESP	15.000.000,00	100,00	14.720.100,00	5,080	M	EU1A	0,600	12	FRCC	04/05/2035	403	14,580	02108	00074	00201	3117	00002
01280330051060194 6	22/10/2001	0510601946	04/05/2000	ESP	6.000.000,00	100,00	2.245.974,00	5,030	M	EU1A	0,550	12	FRCC	04/05/2015	163	14,530	00766	00141	00224	7284	00004
01280210051060407 3	22/10/2001	0510604073	04/05/2000	ESP	12.000.000,00	100,00	11.625.698,00	5,130	M	EU1A	0,650	12	FRCC	04/05/2025	283	14,630	01856	00514	00207	37689	00001
01280301051060447 2	22/10/2001	0510604472	04/05/2000	ESP	12.000.000,00	100,00	11.605.484,00	5,080	M	EU1A	0,600	12	FRCC	04/05/2025	283	14,580	01484	00024	00078	2092 DEUSTO	00004
01280013051060787 3	22/10/2001	0510607873	04/05/2000	ESP	9.000.000,00	100,00	8.744.429,00	5,970	M	EU1A	0,750	12	FRCC	04/05/2025	283	15,470	01899	01396	00040	34683	00005
01280310051060380 2	22/10/2001	0510603802	04/05/2000	ESP	20.000.000,00	100,00	16.622.783,00	4,980	M	EU1A	0,500	12	FRCC	04/04/2014	150	14,480	00000	00363	00094	17717	00002
01280001051979042 6	22/10/2001	0519790426	04/05/2000	ESP	7.000.000,00	100,00	6.525.771,00	4,880	M	EU1A	0,400	12	FRCC	04/05/2015	163	14,380	01107	00965	00195	31224	00000
01280010051979732 3	22/10/2001	0519797323	04/05/2000	ESP	15.000.000,00	100,00	13.270.942,00	4,880	M	EU1A	0,400	12	FRCC	04/05/2010	103	14,380	01082	00739	00016	51215	00000
01288700051979661 2	22/10/2001	0519796612	04/05/2000	ESP	9.000.000,00	100,00	7.643.511,00	4,880	M	EU1A	0,400	12	FRCC	04/05/2015	163	14,380	02231	00000	00198	50152	00000
01288700051979722 1	22/10/2001	0519797221	04/05/2000	ESP	8.000.000,00	100,00	6.789.170,00	4,880	M	EU1A	0,400	12	FRCC	04/05/2008	79	14,380	02758	00665	00219	15647	00000
01288700051979707 4	22/10/2001	0519797074	04/05/2000	ESP	10.000.000,00	100,00	9.322.541,00	4,880	M	EU1A	0,400	12	FRCC	04/05/2015	163	14,380	01986	00895	00022	23873	00000
01288700051979757 1	22/10/2001	0519797571	04/05/2000	ESP	12.000.000,00	100,00	9.408.219,00	4,880	M	EU1A	0,400	12	FRCC	04/10/2020	228	14,380	00775	00775	00016	30872	00000
01286001051979199 5	22/10/2001	0519791995	04/05/2000	ESP	11.000.000,00	100,00	10.140.669,00	5,230	M	EU1A	0,750	12	FRCC	04/05/2025	283	14,730	01653	00177	00097	14339	00000
01284555051979675 1	22/10/2001	0519796751	04/05/2000	ESP	15.000.000,00	100,00	14.747.748,00	4,880	M	EU1A	0,400	12	FRCC	04/05/2035	403	14,380	03941	00505	00104	21801	00000
01280740051061192 5	22/10/2001	0510611925	04/05/2000	ESP	20.000.000,00	100,00	19.117.590,00	5,230	M	EU1A	0,750	12	FRCC	04/05/2020	223	14,730	01415	00680	00193	40.396	00003
01280741051070272 3	22/10/2001	0510702723	04/05/2000	ESP	4.500.000,00	100,00	4.301.460,00	5,230	M	EU1A	0,750	12	FRCC	04/05/2020	223	14,730	01348	00480	00001	28890	00000
01283033051060009 2	22/10/2001	0510600092	04/05/2000	ESP	7.000.000,00	100,00	6.516.473,00	5,230	M	EU1A	0,750	12	FRCC	04/05/2015	163	14,730	00949	00949	00160	42741	00000
01280381051900469 2	22/10/2001	0519004692	04/05/2000	ESP	3.000.000,00	100,00	2.825.043,00	5,230	M	EU1A	0,750	12	FRCC	04/12/2016	182	14,730	02306	00344	00018	15275-N	00011
01280361051080158 2	22/10/2001	0510801582	04/05/2000	ESP	11.000.000,00	100,00	10.491.802,00	4,980	M	EU1A	0,500	12	FRCC	04/05/2020	223	14,480	00524	00282	00172	16180	00005
01280500051063812 4	22/10/2001	0510638124	04/05/2000	ESP	15.000.000,00	100,00	14.502.059,00	5,230	M	EU1A	0,750	12	FRCC	04/05/2025	283	14,730	02727	00619	00011	41084	00000
01280354051060509 2	22/10/2001	0510605092	04/05/2000	ESP	5.600.000,00	100,00	5.201.289,00	5,080	M	EU1A	0,600	12	FRCC	04/05/2015	163	14,580	02543	01404	00157	99026	00001
01280502051060389 6	22/10/2001	0510603896	04/05/2000	ESP	22.000.000,00	100,00	21.510.757,00	5,230	M	EU1A	0,750	12	FRCC	04/05/2030	343	14,730	03487	00681	00206	26127	00001
01280403051080155 4	22/10/2001	0510801554	04/05/2000	ESP	25.000.000,00	100,00	23.866.934,00	4,980	M	EU1A	0,500	12	FRCC	04/05/2020	223	14,480	02809	01115	00105	58916	00003
01280401051080136 3	22/10/2001	0510801363	04/05/2000	ESP	6.000.000,00	100,00	5.590.247,00	5,130	M	EU1A	0,650	12	FRCC	04/05/2015	163	14,630	04258	00142	00076	7985	00000
01280390051960574 2	22/10/2001	0519605742	04/05/2000	ESP	20.000.000,00	100,00	19.366.607,00	5,130	M	EU1A	0,650	12	FRCC	04/05/2025	283	14,630	00000	00471	00013	31088	00002
01280405051080169 6	22/10/2001	0510801696	04/05/2000	ESP	14.000.000,00	100,00	13.411.772,00	5,870	M	EU1A	0,650	12	FRCC	04/05/2020	223	15,370	02100	00238	00176	11723	00006
01280393051900567 7	22/10/2001	0519005677	04/05/2000	ESP	8.000.000,00	100,00	5.921.065,00	5,230	M	EU1A	0,750	12	FRCC	04/11/2011	121	14,730	00543	00445	00141	42133	00003
01280645051901062 6	22/10/2001	0519010626	04/05/2000	ESP	19.000.000,00	100,00	17.790.906,00	6,480	M	EU1A	2,000	12	FRCC	04/05/2015	163	15,980	00904	00212	00158	27292	00000
01280396051000498 2	22/10/2001	0510004982	04/05/2000	ESP	8.100.000,00	100,00	7.841.968,00	4,980	M	EU1A	0,500	12	FRCC	04/05/2025	283	14,480	02524	01254	00031	95876	00003
01280680051001021 5	22/10/2001	0510010215	04/05/2000	ESP	17.000.000,00	100,00	8.825.726,00	5,180	M	EU1A	0,700	12	FRCC	04/07/2011	117	14,680	01060	00669	00159	34970	00004
01280393051900568 4	22/10/2001	0519005684	04/05/2000	ESP	14.500.000,00	100,00	14.167.081,00	5,230	M	EU1A	0,750	12	FRCC	04/05/2030	343	14,730	00543	00445	00173	42149	00003
01280644051060555 7	22/10/2001	0510605557	04/05/2000	ESP	4.200.000,00	100,00	4.081.042,00	6,470	M	EU1A	1,950	12	FRCC	04/05/2025	283	15,970	00000	00495	00076	18524	00003
01280539051060330 3	22/10/2001	0510603303	04/05/2000	ESP	13.000.000,00	100,00	12.683.808,00	5,230	M	EU1A	0,750	12	FRCC	04/05/2030	343	14,730	00794	00200	00184	6572N	00009
01280636051060052 3	22/10/2001	0510600523	04/05/2000	ESP	12.000.000,00	100,00	11.219.332,00	5,480	M	EU1A	1,000	12	FRCC	04/05/2015	163	14,980	00000	00000	00000	21549/41	00000
01280603051000416 7	22/10/2001	0510004167	04/05/2000	ESP	8.800.000,00	100,00	8.617.218,00	5,980	M	EU1A	1,500	12	FRCC	04/05/2030	343	15,480	01694	00050	00117	3912	00008
01280603051000397 1	22/10/2001	0510003971	05/05/2000	ESP	18.000.000,00	100,00	17.480.120,00	5,230	M	EU1A	0,750	12	FRCC	05/05/2025	283	14,730	01356	00290	00208	20877	00009
01280633051900143 7	22/10/2001	0519001437	05/05/2000	ESP	10.150.000,00	100,00	9.014.524,00	6,480	M	EU1A	2,000	12	FRCC	05/05/2010	103	15,980	02327	00019	00184	1308	00003
01280604051979751 1	22/10/2001	0519797511	05/05/2000	ESP	5.000.000,00	100,00	4.844.048,00	4,880	M	EU1A	0,400	12	FRCC	05/05/2025	283	14,380	02484	00749	00035	36918	00000
01280640051060923 5	22/10/2001	0510609235	05/05/2000	ESP	12.000.000,00	100,00	11.175.582,00	5,230	M	EU1A	0,750	12	FRCC	05/05/2015	163	14,730	01610	00666	00177	41844	00003
01280715051060045 5	22/10/2001	0510600455	05/05/2000	ESP	6.300.000,00	100,00	6.160.917,00	5,380	M	EU1A	0,900	12	FRCC	05/05/2030	343	14,880	00000	00601	00144	24504	00000
01280650051979814 5	22/10/2001	0519798145	05/05/2000	ESP	14.000.000,00	100,00	13.133.404,00	4,880	M	EU1A	0,400	12	FRCC	05/05/2016	175	14,380	03254	00083	00092	6610	00000
01280480051080126 7	22/10/2001	0510801267	05/05/2000	ESP	20.227.463,00	100,00	19.385.413,00	5,820	M	FU1A	0,600	12	FRCC	05/05/2020	223	15,320	00000	00513	00207	35162	00001

156

CARTERA DE PARTICIPACIONES HIPOTECARIAS

NUM.PARTICIP.	FEC.EMI.	NUM.PREST.	F.APERT.	DIV.	CAPITAL INIC.	%PART.	CAPITAL PEND.	%NOMIN.	(1)	(2)	DIFERE.	(3)	(4)	F.VENCI.	(5)	%DEMORA	TOMO	LIBRO	FOLIO	FINCA	INSC.
012805220510606177	22/10/2001	0510606177	05/05/2000	ESP	14.400.000,00	100,00	13.950.862,00	4,880	M	EU1A	0,400	12	FRCC	05/05/2025	283	14,380	02025	00219	00161	8540	00003
012805000519796742	22/10/2001	0519796742	05/05/2000	ESP	30.000.000,00	100,00	21.075.761,00	4,880	M	EU1A	0,400	12	FRCC	05/05/2020	223	14,380	01025	01025	00140	3265	00000
012803560510006846	22/10/2001	0510006846	05/05/2000	ESP	20.000.000,00	100,00	19.339.989,00	4,980	M	EU1A	0,500	12	FRCC	05/05/2025	283	14,480	02107	00073	00021	3045	00002
012803700519797193	22/10/2001	0519797193	05/05/2000	ESP	7.000.000,00	100,00	6.520.401,00	4,980	M	EU1A	0,500	12	FRCC	05/05/2015	163	14,480	04433	00315	00059	99165	00000
012806610519007436	22/10/2001	0519007436	05/05/2000	ESP	9.200.000,00	100,00	8.997.859,00	5,480	M	EU1A	1,000	12	FRCC	05/05/2030	343	14,980	00000	00213	00150	27172	00000
012808760519009541	22/10/2001	0519009541	05/05/2000	ESP	27.000.000,00	100,00	21.729.686,00	5,230	M	EU1A	0,750	12	FRCC	05/02/2019	208	14,730	01995	00539	00194	14808	00008
012832660510600213	22/10/2001	0510600213	05/05/2000	ESP	15.000.000,00	100,00	14.370.667,00	6,020	M	EU1A	0,800	12	FRCC	05/05/2020	223	15,520	02456	00225	00083	16356	00000
012835520519796847	22/10/2001	0519796847	05/05/2000	ESP	9.000.000,00	100,00	8.790.873,00	4,980	M	EU1A	0,500	12	FRCC	05/05/2030	343	14,480	00551	00101	00068	8653	00000
012808200519004305	22/10/2001	0519004305	05/05/2000	ESP	16.300.000,00	100,00	15.816.162,00	5,480	M	EU1A	1,000	12	FRCC	05/05/2025	283	14,980	01384	00157	00141	18131	00002
012808200519004312	22/10/2001	0519004312	05/05/2000	ESP	11.500.000,00	100,00	11.019.444,00	5,730	M	EU1A	1,250	12	FRCC	05/05/2020	223	15,230	00991	00095	00184	9467	00007
012860010519797532	22/10/2001	0519797532	05/05/2000	ESP	35.000.000,00	100,00	34.208.064,00	4,880	M	EU1A	0,400	12	FRCC	05/05/2030	343	14,380	02952	00498	00004	35459	00000
012844370513002643	22/10/2001	0513002643	05/05/2000	ESP	22.000.000,00	100,00	21.303.283,00	5,130	M	EU1A	0,650	12	FRCC	05/05/2025	283	14,630	00529	00244	00163	4836	00000
012887000519797956	22/10/2001	0519797956	05/05/2000	ESP	10.000.000,00	100,00	9.639.949,00	4,880	M	EU1A	0,400	12	FRCC	05/04/2023	258	14,380	01664	00575	00192	35491	00000
012887000519795842	22/10/2001	0519795842	05/05/2000	ESP	7.000.000,00	100,00	6.525.771,00	4,880	M	EU1A	0,400	12	FRCC	05/05/2015	163	14,380	02477	02477	00033	32735/A	00000
012807810510610006	22/10/2001	0510610006	05/05/2000	ESP	25.000.000,00	100,00	23.315.694,00	5,130	M	EU1A	0,650	12	FRCC	05/05/2015	163	14,630	01635	00841	00193	39313	00000
012807960510605961	22/10/2001	0510605961	05/05/2000	ESP	16.000.000,00	100,00	15.499.387,00	5,180	M	EU1A	0,700	12	FRCC	05/05/2025	283	14,680	01533	00903	00114	45693	00005
012887000519797802	22/10/2001	0519797802	05/05/2000	ESP	12.000.000,00	100,00	11.187.045,00	4,880	M	EU1A	0,400	12	FRCC	05/05/2015	163	14,380	01641	00655	00182	27169	00000
012887000519794883	22/10/2001	0519794883	05/05/2000	ESP	19.000.000,00	100,00	17.434.615,00	4,880	T	EU1A	0,400	12	FRCC	05/05/2023	259	14,380	01429	00055	00179	2934	00000
012887000519797186	22/10/2001	0519797186	05/05/2000	ESP	16.000.000,00	100,00	15.500.970,00	4,880	M	EU1A	0,400	12	FRCC	05/05/2025	283	14,380	00274	00274	00097	14319	00000
012887000519797767	22/10/2001	0519797767	05/05/2000	ESP	9.000.000,00	100,00	8.390.286,00	4,880	M	EU1A	0,400	12	FRCC	05/05/2015	163	14,380	00989	00989	00055	34303	00000
012800100510624061	22/10/2001	0510624061	05/05/2000	ESP	22.000.000,00	100,00	21.340.348,00	5,230	M	EU1A	0,750	12	FRCC	05/05/2025	283	14,730	02318	01186	00159	7558	00009
012803160510601267	22/10/2001	0510601267	05/05/2000	ESP	30.000.000,00	100,00	28.813.064,00	4,980	M	EU1A	0,500	12	FRCC	05/05/2030	343	14,480	01647	00187	00068	5459/B	00000
012800110519797051	22/10/2001	0519797051	05/05/2000	ESP	13.000.000,00	100,00	11.686.819,00	4,880	M	EU1A	0,400	12	FRCC	05/12/2025	290	14,380	00993	00143	00119	8786	00000
012803000510709247	22/10/2001	0510709247	05/05/2000	ESP	20.100.000,00	100,00	19.635.206,00	5,080	M	EU1A	0,600	12	FRCC	05/05/2030	343	14,580	01592	00161	00086	10586	00005
012800230510612447	22/10/2001	0510612447	05/05/2000	ESP	27.000.000,00	100,00	14.362.277,00	5,130	M	EU1A	0,650	12	FRCC	05/05/2020	223	14,630	01254	00303	00189	4711	00006
012800490510607993	22/10/2001	0510607993	05/05/2000	ESP	5.000.000,00	100,00	4.663.875,00	5,230	M	EU1A	0,750	12	FRCC	05/05/2015	163	14,730	01252	00058	00121	5106	00004
012801610510604724	22/10/2001	0510604724	05/05/2000	ESP	5.000.000,00	100,00	3.704.942,00	5,230	M	EU1A	0,750	12	FRCC	05/05/2005	43	14,730	01862	00635	00035	54611	00000
012801510510608963	22/10/2001	0510608963	05/05/2000	ESP	14.000.000,00	100,00	13.056.785,00	5,130	M	EU1A	0,650	12	FRCC	05/05/2015	163	14,630	00957	00000	00173	4287	00002
012801800510609846	22/10/2001	0510609846	05/05/2000	ESP	20.000.000,00	100,00	19.365.369,00	5,080	M	EU1A	0,600	12	FRCC	05/05/2025	283	14,580	00000	01029	00198	4607	00002
012802010510604743	22/10/2001	0510604743	05/05/2000	ESP	16.000.000,00	100,00	15.507.949,00	4,980	M	EU1A	0,500	12	FRCC	05/05/2025	283	14,480	02456	00124	00184	9599	00000
012802010510604785	22/10/2001	0510604785	05/05/2000	ESP	18.000.000,00	100,00	16.038.618,00	4,980	M	EU1A	0,500	12	FRCC	05/05/2020	223	14,480	02466	00558	00201	46029	00002
012800850510606265	22/10/2001	0510606265	05/05/2000	ESP	6.900.000,00	100,00	6.457.256,00	5,380	M	EU1A	0,900	12	FRCC	05/05/2015	163	14,880	01617	00196	00122	14909	00003
012800850510606272	22/10/2001	0510606272	05/05/2000	ESP	7.300.000,00	100,00	6.998.323,00	5,380	M	EU1A	0,900	12	FRCC	05/05/2020	223	14,880	01617	00196	00120	14908	00003
012800900510607383	22/10/2001	0510607383	05/05/2000	ESP	8.000.000,00	100,00	7.753.959,00	5,230	M	EU1A	0,750	12	FRCC	05/05/2025	283	14,730	01581	00111	00121	7522	00000
012802000510611147	22/10/2001	0510611147	05/05/2000	ESP	8.000.000,00	100,00	6.587.033,00	5,230	M	EU1A	0,750	12	FRCC	05/03/2011	113	14,730	02277	00571	00099	44623	00001
012800850510606286	22/10/2001	0510606286	05/05/2000	ESP	6.000.000,00	100,00	3.382.450,00	5,230	M	EU1A	0,750	12	FRCC	05/05/2010	103	14,730	01617	00196	00116	14906	00003
012800340510605633	22/10/2001	0510605633	05/05/2000	ESP	42.000.000,00	100,00	41.031.097,00	5,130	M	EU1A	0,650	12	FRCC	05/05/2030	343	14,630	02383	00552	00111	19505	00005
012801000510614582	22/10/2001	0510614582	05/05/2000	ESP	15.000.000,00	100,00	14.578.049,00	5,820	M	EU1A	0,600	12	FRCC	05/05/2025	283	15,320	01472	01472	00151	81632N	00002
012800350510608924	22/10/2001	0510608924	05/05/2000	ESP	13.500.000,00	100,00	12.888.054,00	5,230	M	EU1A	0,750	12	FRCC	05/05/2020	223	14,730	02065	00418	00111	29143	00008
012801200519004256	22/10/2001	0519004256	05/05/2000	ESP	11.500.000,00	100,00	10.724.366,00	5,080	M	EU1A	0,600	12	FRCC	05/05/2015	163	14,580	01368	00929	00078	84451	00005
012800950510605687	22/10/2001	0510605687	08/05/2000	ESP	13.500.000,00	100,00	13.084.817,00	5,230	M	EU1A	0,750	12	FRCC	08/05/2025	283	14,730	01509	00492	00016	26818	00004
012801500510610831	22/10/2001	0510610831	08/05/2000	ESP	14.000.000,00	100,00	13.365.485,00	4,980	M	EU1A	0,500	12	FRCC	08/05/2020	223	14,480	00861	00039	00108	421	00000
012800010519798714	22/10/2001	0519798714	08/05/2000	ESP	7.500.000,00	100,00	6.051.031,00	4,880	M	EU1A	0,400	12	FRCC	08/11/2006	61	14,380	03165	00358	00156	12294	00000
012803300510601953	22/10/2001	0510601953	08/05/2000	ESP	15.000.000,00	100,00	14.508.418,00	5,030	M	EU1A	0,550	12	FRCC	08/05/2025	283	14,530	00790	00150	00008	13650	00007
012803020510604501	22/10/2001	0510604501	08/05/2000	ESP	10.000.000,00	100,00	9.312.622,00	5,080	M	EU1A	0,600	12	FRCC	08/05/2015	163	14,580	01175	00519	00131	29602	00003
012803500510519821	22/10/2001	0510519821	08/05/2000	ESP	26.000.000,00	100,00	24.766.514,00	4,980	M	EU1A	0,500	12	FRCC	08/12/2028	326	14,480	00956	00727	00156	40468	00003
012887000519798047	22/10/2001	0519798047	08/05/2000	ESP	15.000.000,00	100,00	10.903.757,00	4,880	M	EU1A	0,400	12	FRCC	08/05/2014	151	14,380	01483	00173	00135	12756	00000
012807510510605265	22/10/2001	0510605265	08/05/2000	ESP	13.000.000,00	100,00	12.600.193,00	5,230	M	EU1A	0,750	12	FRCC	08/05/2025	283	14,730	00566	00078	00132	6654	00000
012807900519005416	22/10/2001	0519005416	08/05/2000	ESP	17.000.000,00	100,00	12.789.292,00	5,230	M	EU1A	0,750	12	FRCC	08/05/2020	223	14,730	01672	00646	00118	52426	00003
012887000519798397	22/10/2001	0519798397	08/05/2000	ESP	24.000.000,00	100,00	23.251.441,00	4,880	M	EU1A	0,400	12	FRCC	08/05/2025	283	14,380	02583	00610	00192	29677	00000
012805800510611583	22/10/2001	0510611583	08/05/2000	ESP	6.500.000,00	100,00	6.068.936,00	5,230	M	EU1A	0,750	12	FRCC	08/05/2015	163	14,730	04313	00545	00073	33197	00000
012805000510638922	22/10/2001	0510638922	08/05/2000	ESP	13.900.000,00	100,00	13.270.969,00	5,030	M	EU1A	0,550	12	FRCC	08/05/2020	223	14,530	03397	00337	00071	8603	00003
012804030510801491	22/10/2001	0510801491	08/05/2000	ESP	19.000.000,00	100,00	17.698.207,00	4,980	M	EU1A	0,500	12	FRCC	08/05/2015	163	14,480	02809	01115	00161	58944	00003
012805000510638873	22/10/2001	0510638873	08/05/2000	ESP	19.000.000,00	100,00	18.683.333,00	5,030	M	EU1A	0,550	12	FRCC	08/05/2035	403	14,530	02459	00752	00173	41432	00011
012806910510000013	22/10/2001	0510000013	08/05/2000	ESP	7.200.000,00	100,00	6.978.563,00	5,230	M	EU1A	0,750	12	FRCC	08/05/2025	283	14,730	01266	00337	00196	23857	00004
012806040510006674	22/10/2001	0510006674	08/05/2000	ESP	10.320.000,00	100,00	10.002.612,00	5,230	M	EU1A	0,750	12	FRCC	08/05/2025	283	14,730	01865	00189	00190	13675	00003
012806910510000027	22/10/2001	0510000027	08/05/2000	ESP	6.300.000,00	100,00	6.106.251,00	5,230	M	EU1A	0,750	12	FRCC	08/05/2025	283	14,730	01266	00337	00166	23842	00004
012806400510609347	22/10/2001	0510609347	08/05/2000	ESP	7.500.000,00	100,00	6.976.499,00	5,380	M	EU1A	0,900	12	FRCC	08/05/2015	163	14,880	01608	00664	01510	41758	00004
012806390519014771	22/10/2001	0519014771	08/05/2000	ESP	14.500.000,00	100,00	12.825.557,00	5,980	M	EU1A	1,500	12	FRCC	08/05/2010	103	15,480	01190	00124	00000	76338	00000
012806400510608927	22/10/2001	0510608927	08/05/2000	ESP	6.500.000,00	100,00	5.890.932,00	5,230	M	EU1A	0,750	12	FRCC	08/05/2012	127	14,730	01610	00666	00041	41816	00004
012806910510000034	22/10/2001	0510000034	08/05/2000	ESP	7.000.000,00	100,00	6.697.050,00	5,230	M	EU1A	0,750	12	FRCC	08/05/2020	223	14,730	01831	00263	00172	653	00007
012806390519014302	22/10/2001	0519014302	08/05/2000	ESP	5.640.000,00	100,00	5.391.857,00	5,980	M	EU1A	1,500	12	FRCC	08/05/2020	223	15,480	01875	01423	00105	112447	00000
012805300510602825	22/10/2001	0510602825	08/05/2000	ESP	22.000.000,00	100,00	21.017.329,00	5,080	M	EU1A	0,600	12	FRCC	08/05/2020	223	14,580	02450	00501	00007	24939	00000
012805000510638887	22/10/2001	0510638887	09/05/2000	ESP	12.000.000,00	100,00	11.451.911,00	5,080	M	EU1A	0,600	12	FRCC	09/05/2020	223	14,580	02451	02108	00055	32494	00005
012805000510638474	22/10/2001	0510638474	09/05/2000	ESP	30.000.000,00	100,00	29.302.940,00	4,980	M	EU1A	0,500	12	FRCC	09/05/2030	343	14,480	00313	00313	00148	17506N	00002
012805050519798294	22/10/2001	0519798294	09/05/2000	ESP	9.000.000,00	100,00	5.561.691,00	4,880	M	EU1A	0,400	12	FRCC	09/05/2020	223	14,380	02505	00367	00196	42821	00000
012805700510608745	22/10/2001	0510608745	09/05/2000	ESP	15.000.000,00	100,00	14.737.971,00	4,880	M	EU1A	0,400	12	FRCC	09/05/2035	403	14,380	01844	00990	00079	70877	00004
012805530519002022	22/10/2001	0519002022	09/05/2000	ESP	6.000.000,00	100,00	4.934.243,00	5,230	M	EU1A	0,750	12	FRCC	09/05/2007	67	14,730	01443	00578	00023	21903	00001
012806510519797103	22/10/2001	0519797103	09/05/2000	ESP	10.000.000,00	100,00	9.322.541,00	4,880	M	EU1A	0,400	12	FRCC	09/05/2015	163	14,380	03190	00314	00199	23547	00000
012887000519798873	22/10/2001	0519798873	09/05/2000	ESP	23.000.000,00	100,00	17.790.431,00	4,880	M	EU1A	0,400	12	FRCC	09/06/2015	164	14,380	01842	01723	00130	61303	00000
012887000519797627	22/10/2001	0519797627	09/05/2000	ESP	8.500.000,00	100,00	6.677.404,00	4,880	M	EU1A	0,400	12	FRCC	09/05/2020	223	14,380	02146	00144	00102	6026N	00000
012844220519796387	22/10/2001	0519796387	09/05/2000	ESP	19.400.000,00	100,00	18.961.042,00	4,880	M	EU1A	0,400	12	FRCC	09/05/2030	343	14,380	03440	00247	00159	12.261	00000
012860010519797546	22/10/2001	0519797546	09/05/2000	ESP	26.000.000,00	100,00	24.840.365,00	4,880	M	EU1A	0,400	12	FRCC	09/05/2020	223	14,380	00862	00140	00064	7191	00000
012887000519795835	22/10/2001	0519795835	09/05/2000	ESP	12.000.000,00	100,00	11.464.782,00	4,880	M	EU1A	0,400	12	FRCC	09/05/2020	223	14,380	01094	00033	00160	2017	00000
012808760519009534	22/10/2001	0519009534	09/05/2000	ESP	5.000.000,00	100,00	4.431.166,00	5,480	M	EU1A	1,000	12	FRCC	09/05/2010	103	14,980	00990	00075	00140	77470	00005
012803300510601995	22/10/2001	0510601995	09/05/2000	ESP	22.000.000,00	100,00	20.992.887,00	5,030	M	EU1A	0,550	12	FRCC	09/05/2020	223	14,530	01626	01572	00193	30538	00007
012803400510614374	22/10/2001	0510614374	09/05/2000	ESP	30.000.000,00	100,00	28.992.997,00	4,930	M	EU1A	0,450	12	FRCC	09/05/2025	283	14,430	02110	00403	00037	18464	00002
012803150510002542	22/10/2001	0510002542	09/05/2000	ESP	5.000.000,00	100,00	3.745.068,00	4,980	M	EU1A	0,500	12	FRCC	09/03/2015	161	14,480	00000	00384	00172	11944	00007
012803000510709212	22/10/2001	0510709212	09/05/2000	ESP	10.000.000,00	100,00	8.771.581,00	4,980	M	EU1A	0,500	12	FRCC	09/05/2030	343	14,480	01123	00849	00214	32270	00004
012803000510709296	22/10/2001	0510709296	09/05/2000	ESP	11.400.000,00	100,00	11.130.673,00	5,030	M	EU1A	0,550	12	FRCC	09/05/2030	343	14,530	01065	00100	00162	4507	00003
012800600519003755	22/10/2001	0519003755	09/05/2000	ESP	16.697.861,00	100,00	15.370.172,00	5,230	M	EU1A	0,750	12	FRCC	05/05/2013	139	14,730	02071	00601	00142	26308	00006
012802010510604736	22/10/2001	0510604736	09/05/2000	ESP	16.000.000,00	100,00	15.294.018,00	4,980	M	EU1A	0,500	12	FRCC	09/05/2020	223	14,480	02456	00124	00196	9611	00000
012801800510609895	22/10/2001	0510609895	09/05/2000	ESP	24.500.000,00	100,00	22.884.441,00	5,080	M	EU1A	0,600	12	FRCC	09/10/2019	216	14,580	01873	00225	00205	19740	00009
012806500519009546	22/10/2001	0519009546	11/05/2000	ESP	17.000.000,00	100,00	16.243.503,00	5,330	M	EU1A	0,850	12	FRCC	11/05/2020	223	14,830	00569	00141	00106	18242	00001
012808010510605581	22/10/2001	0510605581	11/05/2000	ESP	22.720.000,00	100,00	20.157.871,00	5,230	M	EU1A	0,750	12	FRCC	11/05/2010	103	14,730	00930	00005	00100	266	00000
012807300519013077	22/10/2001	0519013077	15/05/2000	ESP	7.000.000,00	100,00	6.693.508,00	5,480	M	EU1A	1,000	12	FRCC	15/05/2020	223	14,980	00000	00000	00000	10618	00000
012800260510607844	22/10/2001	0510607844	17/05/2000	ESP	16.000.000,00	100,00	14.348.791,00	5,130	M	EU1A	0,650	12	FRCC	17/05/2020	223	14,630	00786	00000	00064	28425	00000
012801800510610014	22/10/2001	0510610014	18/05/2000	ESP	23.000.000,00	100,00	22.270.183,00	5,080	M	EU1A	0,600	12	FRCC	18/05/2025	283	14,580	01658	00754	00107	44536	00007
012807940510604321	22/10/2001	0510604321	18/05/2000	ESP	26.400.000,00	100,00	25.984.123,00	5,330	M	EU1A	0,850	12	FRCC	01/05/2035	403	14,830	00952	00730	00180	36013	00010
012807340519003302	22/10/2001	0519003302	19/05/2000	ESP	13.000.000,00	100,00	12.260.689,00	5,130	M	EU1A	0,650	12	FRCC	19/05/2017	187	14,630	01590	00941	00132	44154	00007
012807700510604486	22/10/2001	0510604486	22/05/2000	ESP	28.000.000,00	100,00	25.138.425,00	5,230	T	EU1A	0,750	12	FRCC	22/05/2010	103	14,730	00653	00165	00100	18535	00004
012804030510802534	22/10/2001	0510802534	23/05/2000	ESP	13.000.000,00	100,00	12.626.391,00	4,980	M	EU1A	0,500	12	FRCC	23/05/2025	284	14,480	04381	00259	00195	15306	00002
012804030510801897	22/10/2001	0510801897	23/05/2000	ESP	12.500.000,00	100,00	11.983.936,00	4,980	M	EU1A	0,500	12	FRCC	23/05/2020	224	14,480	04381	00259	00078	15228	00002
012804030510802135	22/10/2001	0510802135	23/05/2000	ESP	15.000.000,00	100,00	13.581.262,00	4,980	M	EU1A	0,500	12	FRCC	23/05/2025	284	14,480	04381	00259	00171	15290	00001
012806600519003186	22/10/2001	0519003186	23/05/2000	ESP	22.000.000,00	100,00	21.069.658,00	5,380	M	EU1A	0,900	12	FRCC	23/05/2020	224	14,880	00146	00146	00210	10078	00000
012806600519003256	22/10/2001	0519003256	23/05/2000	ESP	8.500.000,00	100,00	7.947.153,00	5,330	M	EU1A	0,850	12	FRCC	23/05/2015	164	14,830	00000	00447	00001	35460	00000
012803820510008951	22/10/2001	0510008951	23/05/2000	ESP	25.000.000,00	100,00	24.473.759,00	5,180	M	EU1A	0,700	12	FRCC	23/05/2030	344	14,680	03221	00108	00143	6914	00000
012805120510604277	22/10/2001	0510604277	23/05/2000	ESP	13.000.000,00	100,00	12.726.919,00	5,230	M	EU1A	0,750	12	FRCC	23/05/2030	344	14,730	00250	00141	00065	8183	00000
012805500519004945	22/10/2001	0519004945	23/05/2000	ESP	15.500.000,00	100,00	13.527.195,00	4,980	M	EU1A	0,500	12	FRCC	23/02/2014	149	14,480	02560	00036	00135	2513	00006
012805270510600316	22/10/2001	0510600316	23/05/2000	ESP	14.000.000,00	100,00	13.695.179,00	5,180	M	EU1A	0,700	12	FRCC	23/05/2030	344	14,680	02444	00101	00062	3254	00000
012805110519797824	22/10/2001	0519797824	23/05/2000	ESP	16.000.000,00	100,00	8.126.646,00	4,880	M	EU1A	0,400	12	FRCC	23/01/2011	112	14,380	01455	00150	00107	16061	00000
012807000510614811	22/10/2001	0510614811	23/05/2000	ESP	6.000.000,00	100,00	5.825.291,00	5,130	M	EU1A	0,650	12	FRCC	23/05/2025	284	14,630	00931	00941	00069	22903	00000
012806410510602411	22/10/2001	0510602411	23/05/2000	ESP	4.000.000,00	100,00	3.834.728,00	5,480	M	EU1A	1,000	12	FRCC	23/05/2020	224	14,980	00931	00233	00076	15613	00003
012807840510603814	22/10/2001	0510603814	23/05/2000	ESP	10.000.000,00	100,00	8.180.857,00	4,980	M	EU1A	0,500	12	FRCC	23/05/2010	104	14,480	00769	00552	00187	41068	00000
012887000519798831	22/10/2001	0519798831	23/05/2000	ESP	12.000.000,00	100,00	11.235.363,00	4,880	M	EU1A	0,400	12	FRCC	23/05/2015	164	14,380	00754	00363	00201	17359	00000
012887000519794267	22/10/2001	0519794267	23/05/2000	ESP	12.500.000,00	100,00	11.471.270,00	4,880	M	EU1A	0,400	12	FRCC	23/03/2019	210	14,380	01594	01194	00146	11315	00000
012887000519799636	22/10/2001	0519799636	23/05/2000	ESP	15.000.000,00	100,00	13.760.416,00	4,880	M	EU1A	0,400	12	FRCC	23/02/2019	209	14,380	02236	00000	00055	75014	00000
012887000519799503	22/10/2001	0519799503	23/05/2000	ESP	12.000.000,00	100,00	11.496.327,00	4,880	M	EU1A	0,400	12	FRCC	23/05/2020	224	14,380	01544	00060	00107	3707	00000
012848110510600211	22/10/2001	0510600211	23/05/2000	ESP	10.240.000,00	100,00	10.035.491,00	5,630	M	EU1A	1,150	12	FRCC	23/05/2030	344	15,130	01196	00439	00217	31616	00000
012844530513002757	22/10/2001	0513002757	23/05/2000	ESP	3.700.000,00	100,00	3.473.391,00	5,970	M	EU1A	0,750	12	FRCC	23/05/2015	164	15,470	00767	00407	00211	3269	00000
012887000519799531	22/10/2001	0519799531	23/05/2000	ESP	11.500.000,00	100,00	10.565.766,00	4,880	M	EU1A	0,400	12	FRCC	23/05/2025	284	14,380	03828	00045	00112	642	00000
012835570519799414	22/10/2001	0519799414	23/05/2000	ESP	6.000.000,00	100,00	5.612.137,00	4,880	M	EU1A	0,400	12	FRCC	23/05/2015	164	14,380	02756	01066	00201	57229	00000
012831290519799833	22/10/2001	0519799833	23/05/2000	ESP	10.000.000,00	100,00	9.841.465,00	4,880	M	EU1A	0,400	12	FRCC	23/05/2035	404	14,380	02485	00399	00161	39986	00000
012801510510609124	22/10/2001	0510609124	23/05/2000	ESP	12.000.000,00	100,00	10.159.062,00	5,130	M	EU1A	0,650	12	FRCC	23/05/2025	284	14,630	02807	02062	00051	4884	00000
012800010519797615	22/10/2001	0519797615	23/05/2000	ESP	12.000.000,00	100,00	11.235.363,00	4,880	M	EU1A	0,400	12	FRCC	23/05/2015	164	14,380	04320	00808	00019	51.516	00000
012801500510610404	22/10/2001	0510610404	23/05/2000	ESP	14.000.000,00	100,00	13.103.112,00	5,130	M	EU1A	0,650	12	FRCC	23/05/2025	284	14,630	02209	00577	00194	34070	00000
012800180519799704	22/10/2001	0519799704	23/05/2000	ESP	25.000.000,00	100,00	22.301.074,00	4,880	M	EU1A	0,400	12	FRCC	23/05/2025	284	14,380	03224	00211	00073	9509	00000
012800180510609306	22/10/2001	0510609306	23/05/2000	ESP	12.770.000,00	100,00	12.284.234,00	5,480	M	EU1A	1,000	12	FRCC	23/05/2020	224	14,980	02093	00273	00068	14011	00005
012803500510519877	22/10/2001	0510519877	23/05/2000	ESP	8.000.000,00	100,00	7.473.792,00	5,030	M	EU1A	0,550	12	FRCC	23/05/2015	164	14,530	01230	00093	00025	2646/S	00004
012803410510605863	22/10/2001	0510605863	23/05/2000	ESP	7.000.000,00	100,00	5.879.786,00	4,980	M	EU1A	0,500	12	FRCC	23/04/2011	115	14,480	01801	00216	00217	10117	00003
012800460510608543	22/10/2001	0510608543	23/05/2000	ESP	12.500.000,00	100,00	12.337.736,00	6,220	M	EU1A	1,000	12	FRCC	23/05/2035	404	15,720	03688	00152	00009	15333	00000
012803530510602991	22/10/2001	0510602991	23/05/2000	ESP	4.300.000,00	100,00	4.200.021,00	5,230	M	EU1A	0,750	12	FRCC	23/05/2030	344	14,730	00000	00000	00000		00000
012803100510603872	22/10/2001	0510603872	23/05/2000	ESP	16.500.000,00	100,00	16.000.525,00	4,930	M	EU1A	0,450	12	FRCC	23/05/2025	284	14,430	02257	00797	00006	9782/B	00003
012803600510800923	22/10/2001	0510800923	23/05/2000	ESP	28.000.000,00	100,00	27.180.529,00	4,980	M	EU1A	0,500	12	FRCC	23/05/2025	284	14,480	01817	00891	00207	64991	00002
012800260510607865	22/10/2001	0510607865	23/05/2000	ESP	25.500.000,00	100,00	5.908.487,00	5,870	M	EU1A	0,650	12	FRCC	23/07/2015	166	15,370	01634	00490	00010	30821	00007
012800340519800056	22/10/2001	0519800056	23/05/2000	ESP	10.000.000,00	100,00	9.706.323,00	4,880	M	EU1A	0,400	12	FRCC	23/05/2025	284	14,380	00422	00344	00097	17552	00000
012800780510606783	22/10/2001	0510606783	23/05/2000	ESP	15.000.000,00	100,00	14.580.828,00	5,230	M	EU1A	0,750	12	FRCC	23/05/2025	284	14,730	00392	00000	00049	21295	00003

NOTARIA DE D. RO... J. PAREJO GAMIR · MADRID

BANKINTER 3 FONDO DE TITULIZACION HIPOTECARIA

FECHA LISTADO : 22-10-2001
PAGINA : 70

CARTERA DE PARTICIPACIONES HIPOTECARIAS

NUM.PARTICIP.	FEC.EMI.	NUM.PREST.	F.APERT.	DIV:	CAPITAL INIC.	%PART.	CAPITAL PEND.	%NOMIN.	(1)	(2)	DIFERE.	(3)	(4)	F.VENCI.	(5)	%DEMORA	TOMO	LIBRO	FOLIO	FINCA	INSC.
012800640510605271	22/10/2001	0510605271	23/05/2000	ESP	7.000.000,00	100,00	6.556.890,00	5,230	M	EU1A	0,750	12	FRCC	23/05/2015	164	14,730	00000	01247	00155	5214	00006
012800560510603611	22/10/2001	0510603611	23/05/2000	ESP	16.000.000,00	100,00	11.555.513,00	5,920	M	EU1A	0,700	12	FRCC	23/05/2020	224	15,420	00000	00210	00068	18221	00004
012800670510802261	22/10/2001	0510802261	24/05/2000	ESP	33.000.000,00	100,00	31.618.576,00	4,980	M	EU1A	0,500	12	FRCC	24/05/2020	224	14,480	01651	00160	00062	11448	00014
012800710510606566	22/10/2001	0510606566	24/05/2000	ESP	32.000.000,00	100,00	21.490.895,00	5,080	M	EU1A	0,600	12	FRCC	24/05/2030	344	14,580	02056	00565	00156	33427	00004
012803000510709681	22/10/2001	0510709681	24/05/2000	ESP	3.000.000,00	100,00	2.154.896,00	4,980	M	EU1A	0,500	12	FRCC	24/06/2008	81	14,480	00000	00077	00143	4623	00002
012803000510709716	22/10/2001	0510709716	24/05/2000	ESP	4.000.000,00	100,00	3.657.297,00	5,080	M	EU1A	0,600	12	FRCC	24/05/2012	128	14,580	01919	00459	00070	16462	00002
012802700510603776	22/10/2001	0510603776	24/05/2000	ESP	13.000.000,00	100,00	12.175.545,00	5,130	M	EU1A	0,650	12	FRCC	24/05/2015	164	14,630	02061	00724	00102	64233	00002
012803000510709534	22/10/2001	0510709534	24/05/2000	ESP	20.000.000,00	100,00	17.663.488,00	4,930	M	EU1A	0,450	12	FRCC	24/05/2020	224	14,430	01945	00485	00221	17422	00004
012802600510608162	22/10/2001	0510608162	24/05/2000	ESP	9.000.000,00	100,00	7.590.914,00	5,080	M	EU1A	0,600	12	FRCC	24/02/2017	185	14,580	03972	00068	00113	4637	00004
012800340510605752	22/10/2001	0510605752	24/05/2000	ESP	16.000.000,00	100,00	15.333.735,00	5,180	M	EU1A	0,700	12	FRCC	24/05/2020	224	14,680	01626	00323	00176	13157	00001
012801200519004312	22/10/2001	0519004312	24/05/2000	ESP	6.000.000,00	100,00	5.789.417,00	5,130	M	EU1A	0,650	12	FRCC	24/05/2023	260	14,630	01351	00912	00178	93918	00005
012803530510602963	22/10/2001	0510602963	24/05/2000	ESP	8.000.000,00	100,00	7.717.753,00	4,980	M	EU1A	0,500	12	FRCC	24/05/2025	284	14,480	00000	00051	00089	4.110	00003
012803610510801974	22/10/2001	0510801974	24/05/2000	ESP	25.000.000,00	100,00	22.946.336,00	4,980	M	EU1A	0,500	12	FRCC	24/05/2020	224	14,480	03589	00157	00054	9451	00008
012803190510603195	22/10/2001	0510603195	24/05/2000	ESP	26.000.000,00	100,00	24.404.558,00	4,980	M	EU1A	0,500	12	FRCC	24/05/2030	344	14,480	00000	00073	00117	4639	00002
012803130510701686	22/10/2001	0510701686	24/05/2000	ESP	20.000.000,00	100,00	17.971.227,00	4,980	M	EU1A	0,500	12	FRCC	24/05/2035	404	14,480	01659	00360	00025	22434	00003
012803540510605225	22/10/2001	0510605225	24/05/2000	ESP	5.633.000,00	100,00	5.530.604,00	5,080	M	EU1A	0,600	12	FRCC	24/05/2035	404	14,580	00940	00226	00129	4548	00004
012800830519799377	22/10/2001	0519799377	24/05/2000	ESP	20.000.000,00	100,00	17.121.940,00	4,880	M	EU1A	0,400	12	FRCC	24/06/2017	189	14,380	01490	00504	00034	31271	00000
012800850510606405	22/10/2001	0510606405	24/05/2000	ESP	7.500.000,00	100,00	7.298.302,00	5,330	M	EU1A	0,850	12	FRCC	24/05/2025	284	14,830	01617	00196	00152	14924	00002
012803420510606382	22/10/2001	0510606382	24/05/2000	ESP	28.000.000,00	100,00	27.135.505,00	4,980	M	EU1A	0,500	12	FRCC	24/05/2025	284	14,480	01195	00075	00132	7061	00004
012803430510604395	22/10/2001	0510604395	24/05/2000	ESP	20.000.000,00	100,00	19.657.864,00	4,980	M	EU1A	0,500	12	FRCC	29/05/2035	404	14,480	01443	00219	00217	3179	00012
012800180510609292	22/10/2001	0510609292	24/05/2000	ESP	16.000.000,00	100,00	15.696.242,00	5,230	M	EU1A	0,750	12	FRCC	24/05/2030	344	14,730	02656	00230	00116	7023	00003
012801510510608991	22/10/2001	0510608991	24/05/2000	ESP	20.000.000,00	100,00	19.463.727,00	5,870	M	EU1A	0,650	12	FRCC	24/05/2025	284	15,370	00553	00008	00053	740	00000
012801400519010814	22/10/2001	0519010814	24/05/2000	ESP	11.000.000,00	100,00	10.541.349,00	5,130	M	EU1A	0,650	12	FRCC	24/05/2020	224	14,630	02916	02158	00221	13095	00006
012800110510608067	22/10/2001	0510608067	24/05/2000	ESP	24.000.000,00	100,00	23.022.185,00	5,230	M	EU1A	0,750	12	FRCC	24/05/2020	224	14,730	01240	00000	00000	56853	00000
012801800510610042	22/10/2001	0510610042	24/05/2000	ESP	12.800.000,00	100,00	12.428.546,00	5,230	M	EU1A	0,750	12	FRCC	24/05/2025	284	14,730	00000	01007	00051	62091	00005
012800130510608006	22/10/2001	0510608006	24/05/2000	ESP	70.000.000,00	100,00	30.038.973,00	5,970	M	EU1A	0,750	12	FRCC	24/05/2020	224	15,470	01878	00734	00009	33679	00007
012802300510608664	22/10/2001	0510608664	24/05/2000	ESP	22.000.000,00	100,00	17.238.732,00	5,230	M	EU1A	0,750	12	FRCC	24/05/2020	224	14,730	03811	00017	00096	1559	00005
012887000519798551	22/10/2001	0519798551	24/05/2000	ESP	20.000.000,00	100,00	19.682.949,00	4,880	M	EU1A	0,400	12	FRCC	24/05/2035	404	14,380	00920	00168	00133	8750	00000
012845250510700004	22/10/2001	0510700004	24/05/2000	ESP	15.000.000,00	100,00	13.414.838,00	5,820	M	EU1A	0,600	12	FRCC	24/05/2010	104	15,320	00000	00000	00000		00001
012887000519794484	22/10/2001	0519794484	24/05/2000	ESP	15.000.000,00	100,00	13.787.764,00	4,880	M	EU1A	0,400	12	FRCC	24/05/2020	224	14,380	00755	00364	00037	17374	00000
012887000519799076	22/10/2001	0519799076	24/05/2000	ESP	16.500.000,00	100,00	12.956.889,00	4,880	M	EU1A	0,400	12	FRCC	24/06/2008	81	14,380	02414	02414	00177	30569	00000
012887000519795905	22/10/2001	0519795905	24/05/2000	ESP	15.500.000,00	100,00	14.837.789,00	4,980	M	EU1A	0,500	12	FRCC	24/05/2020	224	14,480	00269	00212	00125	14720	00000
012887000519800917	22/10/2001	0519800917	24/05/2000	ESP	11.300.000,00	100,00	10.968.144,00	4,880	M	EU1A	0,400	12	FRCC	24/05/2025	284	14,380	02097	00407	00125	6239	00000
012887000519800826	22/10/2001	0519800826	24/05/2000	ESP	20.000.000,00	100,00	19.412.650,00	4,880	M	EU1A	0,400	12	FRCC	24/05/2025	284	14,380	01058	00646	00178	36248	00000
012887000519800413	22/10/2001	0519800413	24/05/2000	ESP	28.000.000,00	100,00	26.824.762,00	4,880	M	EU1A	0,400	12	FRCC	24/05/2020	224	14,380	00000	02409	00075	759	00000
012805200519606334	22/10/2001	0519606334	24/05/2000	ESP	8.200.000,00	100,00	8.039.001,00	5,230	M	EU1A	0,750	12	FRCC	24/05/2030	344	14,730	03682	00902	00124	36596	00004
012806490510600256	22/10/2001	0510600256	24/05/2000	ESP	6.000.000,00	100,00	5.610.810,00	5,480	M	EU1A	1,000	12	FRCC	24/05/2015	164	14,980	01614	00670	00165	42093	00003
012806340510000446	22/10/2001	0510000446	24/05/2000	ESP	5.000.000,00	100,00	4.692.402,00	5,980	M	EU1A	1,500	12	FRCC	24/05/2015	164	15,480	00612	00111	00100	16939	00000
012806500519009763	22/10/2001	0519009763	24/05/2000	ESP	15.500.000,00	100,00	13.830.091,00	5,380	M	EU1A	0,900	12	FRCC	24/05/2010	104	14,880	03306	00481	00092	34264	00000
012805350510000627	22/10/2001	0510000627	24/05/2000	ESP	27.000.000,00	100,00	25.869.746,00	4,980	M	EU1A	0,500	12	FRCC	24/05/2020	224	14,480	01052	00319	00134	10908	00000
012805000510638166	22/10/2001	0510638166	24/05/2000	ESP	20.000.000,00	100,00	19.161.661,00	4,930	M	EU1A	0,450	12	FRCC	24/05/2020	224	14,430	01058	00646	00190	36254	00001
012806550519000591	22/10/2001	0519000591	24/05/2000	ESP	10.115.000,00	100,00	9.531.196,00	6,230	M	EU1A	1,750	12	FRCC	24/05/2015	164	15,730	01743	00185	00078	16066	00000
012804030510802142	22/10/2001	0510802142	24/05/2000	ESP	11.000.000,00	100,00	10.683.863,00	4,980	M	EU1A	0,500	12	FRCC	24/05/2025	284	14,480	04381	00000	00123	15258	00000
012804030510801904	22/10/2001	0510801904	24/05/2000	ESP	16.600.000,00	100,00	15.628.977,00	4,980	M	EU1A	0,500	12	FRCC	24/05/2025	284	14,480	04381	00000	00183	15298	00000
012804030510802107	22/10/2001	0510802107	24/05/2000	ESP	17.000.000,00	100,00	16.511.432,00	4,980	M	EU1A	0,500	12	FRCC	24/05/2025	284	14,480	04381	00000	00180	15296	00000
012804030510802086	22/10/2001	0510802086	24/05/2000	ESP	10.000.000,00	100,00	9.370.211,00	4,980	M	EU1A	0,500	12	FRCC	24/05/2015	164	14,480	04381	00259	00153	15278	00002
012804050510802291	22/10/2001	0510802291	25/05/2000	ESP	10.000.000,00	100,00	9.151.387,00	4,980	M	EU1A	0,500	12	FRCC	25/05/2012	128	14,480	04393	00260	00142	15500	00003
012806510519010093	22/10/2001	0519010093	25/05/2000	ESP	15.500.000,00	100,00	15.173.053,00	5,130	M	EU1A	0,650	12	FRCC	25/05/2030	344	14,630	00000	00315	00077	28688	00001
012804020510802442	22/10/2001	0510802442	25/05/2000	ESP	8.000.000,00	100,00	7.173.791,00	5,870	M	EU1A	0,650	12	FRCC	25/05/2017	188	15,370	02044	00852	00183	7272	00000
012805300510602881	22/10/2001	0510602881	25/05/2000	ESP	29.000.000,00	100,00	28.384.420,00	4,980	M	EU1A	0,500	12	FRCC	25/05/2030	344	14,480	01855	00067	00152	908-N	00000
012805300510602832	22/10/2001	0510602832	25/05/2000	ESP	10.000.000,00	100,00	9.789.929,00	5,230	M	EU1A	0,750	12	FRCC	25/05/2030	344	14,730	02561	00414	00189	7900	00004
012806450519010822	22/10/2001	0519010822	25/05/2000	ESP	13.000.000,00	100,00	12.628.918,00	5,730	M	EU1A	1,250	12	FRCC	25/05/2025	284	15,230	00479	00050	00236	7512	00000
012805800519799825	22/10/2001	0519799825	25/05/2000	ESP	18.000.000,00	100,00	17.244.492,00	4,880	M	EU1A	0,400	12	FRCC	25/05/2020	224	14,380	03981	00781	00058	52308	00000
012806440510605676	22/10/2001	0510605676	25/05/2000	ESP	6.100.000,00	100,00	5.938.047,00	6,430	M	EU1A	1,950	12	FRCC	25/05/2025	284	15,930	01445	00255	00184	15295	00003
012805950510603737	22/10/2001	0510603737	25/05/2000	ESP	8.900.000,00	100,00	8.529.870,00	5,230	M	EU1A	0,750	12	FRCC	25/05/2020	224	14,730	01761	00000	00107	14044	00001
012807020510605293	22/10/2001	0510605293	25/05/2000	ESP	9.000.000,00	100,00	8.434.239,00	5,230	M	EU1A	0,750	12	FRCC	25/05/2015	164	14,730	00000	00121	00110	8412	00000
012806910510000055	22/10/2001	0510000055	25/05/2000	ESP	8.700.000,00	100,00	4.975.030,00	5,080	M	EU1A	0,600	12	FRCC	01/06/2020	224	14,580	01020	00034	00194	2156-N	00004
012805950510603751	22/10/2001	0510603751	25/05/2000	ESP	12.600.000,00	100,00	12.335.329,00	5,230	M	EU1A	0,750	12	FRCC	25/05/2030	344	14,730	00967	00498	00218	6486	00002
012887000519800504	22/10/2001	0519800504	25/05/2000	ESP	12.000.000,00	100,00	11.496.327,00	4,880	M	EU1A	0,400	12	FRCC	25/05/2020	224	14,380	02802	00685	00171	23751	00000
012887000519799496	22/10/2001	0519799496	25/05/2000	ESP	8.000.000,00	100,00	7.490.247,00	4,880	M	EU1A	0,400	12	FRCC	25/05/2015	164	14,380	00612	00504	00162	9284	00000
012887000519797746	22/10/2001	0519797746	25/05/2000	ESP	20.000.000,00	100,00	17.427.406,00	4,880	M	EU1A	0,400	12	FRCC	25/05/2025	284	14,380	02254	00572	00171	22418	00000
012844130513002843	22/10/2001	0513002843	25/05/2000	ESP	12.000.000,00	100,00	11.684.338,00	5,920	M	EU1A	0,700	12	FRCC	25/05/2025	284	15,420	00634	00000	00197	13193	00000
012807500510613104	22/10/2001	0510613104	25/05/2000	ESP	15.000.000,00	100,00	14.660.549,00	5,230	M	EU1A	0,750	12	FRCC	25/05/2030	344	14,730	01567	00118	00150	6669	00002
012807700510604521	22/10/2001	0510604521	25/05/2000	ESP	6.000.000,00	100,00	5.620.193,00	5,230	M	EU1A	0,750	12	FRCC	25/05/2015	164	14,730	00943	00129	00221	5554	00006
012807360519000217	22/10/2001	0519000217	25/05/2000	ESP	10.000.000,00	100,00	9.579.614,00	5,130	M	EU1A	0,650	12	FRCC	25/05/2020	224	14,630	01944	01190	00134	62424	00003
012807900519005444	22/10/2001	0519005444	25/05/2000	ESP	6.500.000,00	100,00	4.090.455,00	5,480	M	EU1A	1,000	12	FRCC	25/09/2009	96	14,980	01231	00453	00038	33001	00003
012808640510605476	22/10/2001	0510605476	25/05/2000	ESP	6.500.000,00	100,00	5.089.357,00	5,230	M	EU1A	0,750	12	FRCC	25/02/2009	89	14,730	00952	00245	00094	17816	00000
012830370510600103	22/10/2001	0510600103	25/05/2000	ESP	9.500.000,00	100,00	9.099.283,00	5,480	M	EU1A	1,000	12	FRCC	25/05/2020	224	14,980	02150	00546	00092	38135	00000
012833470510600105	22/10/2001	0510600105	25/05/2000	ESP	5.000.000,00	100,00	4.466.072,00	5,380	M	EU1A	0,900	12	FRCC	25/05/2010	104	14,880	02156	00442	00186	28002	00000
012830400510600015	22/10/2001	0510600015	25/05/2000	ESP	9.000.000,00	100,00	8.414.089,00	5,280	M	EU1A	0,800	12	FRCC	25/05/2015	164	14,780	00787	00211	00005	4608	00000
012832870513002886	22/10/2001	0513002886	25/05/2000	ESP	24.000.000,00	100,00	23.352.091,00	5,970	M	EU1A	0,750	12	FRCC	25/05/2025	284	15,470	00249	00199	00000	10073	00000
012835660510700025	22/10/2001	0510700025	25/05/2000	ESP	13.700.000,00	100,00	12.860.927,00	5,970	M	EU1A	0,750	12	FRCC	25/05/2015	164	15,470	00598	00127	00013	7.074	00000
012835860519799205	22/10/2001	0519799205	25/05/2000	ESP	10.000.000,00	100,00	7.541.057,00	4,880	M	EU1A	0,400	12	FRCC	25/06/2007	69	14,380	01655	00087	00041	4057	00000
012836380519799544	22/10/2001	0519799544	25/05/2000	ESP	14.500.000,00	100,00	11.306.422,00	4,880	M	EU1A	0,400	12	FRCC	25/11/2007	74	14,380	00611	00424	00145	25896	00000
012833470510600112	22/10/2001	0510600112	25/05/2000	ESP	3.500.000,00	100,00	3.126.247,00	5,380	M	EU1A	0,900	12	FRCC	25/05/2010	104	14,880	02156	00442	00198	28005	00001
012833470510600084	22/10/2001	0510600084	25/05/2000	ESP	9.537.200,00	100,00	9.150.175,00	5,380	M	EU1A	0,900	12	FRCC	25/05/2020	224	14,880	02157	00443	00001	28012	00001
012833470510600147	22/10/2001	0510600147	25/05/2000	ESP	8.000.000,00	100,00	7.502.291,00	5,380	M	EU1A	0,900	12	FRCC	25/05/2015	164	14,880	02157	00443	00129	28044	00001
012800100519796903	22/10/2001	0519796903	25/05/2000	ESP	11.500.000,00	100,00	10.756.605,00	4,880	M	EU1A	0,400	12	FRCC	25/05/2015	164	14,380	01838	01034	00048	60048	00000
012800010519800716	22/10/2001	0519800716	25/05/2000	ESP	7.000.000,00	100,00	6.553.956,00	4,880	M	EU1A	0,400	12	FRCC	25/05/2015	164	14,380	00775	00008	00052	30900	00000
012801700510604215	22/10/2001	0510604215	25/05/2000	ESP	12.500.000,00	100,00	12.136.646,00	5,180	M	EU1A	0,700	12	FRCC	25/05/2025	284	14,680	01176	00089	00208	8274	00006
012801700510604327	22/10/2001	0510604327	25/05/2000	ESP	17.500.000,00	100,00	17.130.092,00	5,080	M	EU1A	0,600	12	FRCC	25/05/2030	344	14,580	01451	00696	00135	55158	00003
012800120510606115	22/10/2001	0510606115	25/05/2000	ESP	45.000.000,00	100,00	43.796.540,00	4,880	M	EU1A	0,400	12	FRCC	25/05/2025	284	14,380	00453	00202	00102	5625	00013
012800120510606143	22/10/2001	0510606143	25/05/2000	ESP	24.000.000,00	100,00	23.001.904,00	5,230	M	EU1A	0,750	12	FRCC	25/05/2020	224	14,730	02697	00713	00057	24048	00003
012801700510604313	22/10/2001	0510604313	25/05/2000	ESP	25.000.000,00	100,00	24.474.845,00	5,230	M	EU1A	0,750	12	FRCC	25/05/2030	344	14,730	01397	00105	00202	9380	00002
012800210510610583	22/10/2001	0510610583	25/05/2000	ESP	14.000.000,00	100,00	13.710.601,00	5,100	M	EU1A	0,650	12	FRCC	25/05/2025	284	14,600	01211	00143	00218	12929	00001
012803410510605884	22/10/2001	0510605884	25/05/2000	ESP	13.000.000,00	100,00	12.704.935,00	4,980	M	EU1A	0,500	12	FRCC	25/05/2030	344	14,480	01061	00800	00014	21085	00015
012800150510605341	22/10/2001	0510605341	25/05/2000	ESP	29.200.000,00	100,00	28.584.071,00	5,130	M	EU1A	0,650	12	FRCC	25/05/2030	344	14,630	02605	00000	00120	19861	00005
012800920510603612	22/10/2001	0510603612	25/05/2000	ESP	17.000.000,00	100,00	16.502.458,00	4,980	M	EU1A	0,500	12	FRCC	25/05/2025	284	14,480	00983	00475	00043	33075	00005
012803130510701672	22/10/2001	0510701672	25/05/2000	ESP	10.000.000,00	100,00	9.562.187,00	4,980	M	EU1A	0,500	12	FRCC	25/05/2020	224	14,480	01664	00363	00041	22554	00003
012800340510605745	22/10/2001	0510605745	25/05/2000	ESP	6.000.000,00	100,00	5.902.382,00	5,180	M	EU1A	0,700	12	FRCC	25/05/2035	404	14,680	00580	00573	00198	30071	00005
012803190510603244	22/10/2001	0510603244	25/05/2000	ESP	12.000.000,00	100,00	10.987.134,00	4,980	M	EU1A	0,500	12	FRCC	25/05/2020	224	14,480	00000	00698	00062	14347	00005
012803020510604592	22/10/2001	0510604592	25/05/2000	ESP	10.000.000,00	100,00	9.119.050,00	4,980	M	EU1A	0,500	12	FRCC	25/05/2012	128	14,480	02264	00804	00195	9513/A	00001
012802600510608134	22/10/2001	0510608134	25/05/2000	ESP	21.500.000,00	100,00	18.954.991,00	4,980	M	EU1A	0,500	12	FRCC	25/05/2012	128	14,480	03944	00760	00217	14533	00002
012800650510602773	22/10/2001	0510602773	25/05/2000	ESP	42.000.000,00	100,00	32.263.459,00	5,180	M	EU1A	0,700	12	FRCC	25/05/2030	344	14,680	02698	02139	00164	25470	00006
012800660510603341	22/10/2001	0510603341	26/05/2000	ESP	14.000.000,00	100,00	13.593.720,00	5,230	M	EU1A	0,750	12	FRCC	26/05/2025	284	14,730	00276	00059	00035	2906	00004
012800550519801183	22/10/2001	0519801183	26/05/2000	ESP	18.000.000,00	100,00	17.244.492,00	4,880	M	EU1A	0,400	12	FRCC	26/05/2020	224	14,380	02562	00569	00199	18089	00000
012800600519003804	22/10/2001	0519003804	26/05/2000	ESP	10.000.000,00	100,00	5.735.302,00	5,230	M	EU1A	0,750	12	FRCC	26/05/2020	224	14,730	01413	00796	00138	250	00002
012802600510608204	22/10/2001	0510608204	26/05/2000	ESP	6.500.000,00	100,00	6.227.902,00	4,980	M	EU1A	0,500	12	FRCC	26/05/2020	224	14,480	04187	00283	00167	19425	00001
012803020519800037	22/10/2001	0519800037	26/05/2000	ESP	12.000.000,00	100,00	10.161.274,00	4,880	M	EU1A	0,400	12	FRCC	26/05/2023	260	14,380	02252	00792	00065	25459	00003
012802600510608211	22/10/2001	0510608211	26/05/2000	ESP	7.000.000,00	100,00	3.657.656,00	4,980	M	EU1A	0,500	12	FRCC	26/05/2015	164	14,480	04187	00283	00209	19453	00001
012802610510602381	22/10/2001	0510602381	26/05/2000	ESP	15.000.000,00	100,00	14.562.493,00	5,080	M	EU1A	0,600	12	FRCC	26/05/2025	284	14,580	04300	01116	00216	22216	00003
012803190510603237	22/10/2001	0510603237	26/05/2000	ESP	16.500.000,00	100,00	14.156.607,00	5,130	M	EU1A	0,650	12	FRCC	26/05/2025	284	14,630	00000	00077	00081	4597	00002
012803000510708092	22/10/2001	0510708092	26/05/2000	ESP	11.500.000,00	100,00	11.022.502,00	4,980	M	EU1A	0,500	12	FRCC	26/05/2020	224	14,480	00605	00119	00086	11868	00004
012803080510601462	22/10/2001	0510601462	26/05/2000	ESP	14.000.000,00	100,00	13.571.209,00	5,230	M	EU1A	0,750	12	FRCC	26/05/2025	284	14,730	00722	00151	00006	9571	00002
012803130510701714	22/10/2001	0510701714	26/05/2000	ESP	12.000.000,00	100,00	11.125.837,00	4,980	M	EU1A	0,500	12	FRCC	26/07/2023	262	14,480	01580	01526	00141	46379	00003
012800900510607523	22/10/2001	0510607523	26/05/2000	ESP	18.000.000,00	100,00	17.308.205,00	5,970	M	EU1A	0,750	12	FRCC	26/05/2020	224	15,470	01678	00101	00021	8331	00004
012800900510607467	22/10/2001	0510607467	26/05/2000	ESP	13.000.000,00	100,00	5.335.198,00	5,230	M	EU1A	0,750	12	FRCC	26/05/2015	164	14,730	01667	00100	00188	8316	00003
012800150510605355	22/10/2001	0510605355	26/05/2000	ESP	13.500.000,00	100,00	13.108.244,00	5,230	M	EU1A	0,750	12	FRCC	26/05/2025	284	14,730	00202	00000	00201	11608	00005
012803420510606515	22/10/2001	0510606515	26/05/2000	ESP	34.000.000,00	100,00	25.555.271,00	5,230	M	EU1A	0,750	12	FRCC	26/05/2035	404	14,730	01649	00330	00002	6553	00003
012803550510603364	22/10/2001	0510603364	26/05/2000	ESP	10.000.000,00	100,00	9.828.938,00	4,980	M	EU1A	0,500	12	FRCC	26/05/2035	404	14,480	00940	00226	00132	5682-N	00005
012803400510614227	22/10/2001	0510614227	26/05/2000	ESP	18.000.000,00	100,00	17.446.035,00	5,080	M	EU1A	0,600	12	FRCC	26/05/2025	284	14,580	02110	00403	00047	18468	00002
012803400510614542	22/10/2001	0510614542	26/05/2000	ESP	15.000.000,00	100,00	14.351.265,00	4,980	M	EU1A	0,500	12	FRCC	26/05/2020	224	14,480	01669	00613	00136	18805	00002
012803400510614556	22/10/2001	0510614556	26/05/2000	ESP	14.000.000,00	100,00	9.575.757,00	5,030	M	EU1A	0,550	12	FRCC	26/05/2025	284	14,530	00000	00401	00184	19.003	00002
012800130510607761	22/10/2001	0510607761	26/05/2000	ESP	28.000.000,00	100,00	27.244.703,00	5,870	M	EU1A	0,650	12	FRCC	26/05/2025	284	15,370	02343	01207	00031	58243	00004
012802100510604213	22/10/2001	0510604213	26/05/2000	ESP	13.200.000,00	100,00	12.815.645,00	5,130	M	EU1A	0,650	12	FRCC	26/05/2025	284	14,630	01384	00252	00159	16784	00000
012832800519000031	22/10/2001	0519000031	26/05/2000	ESP	13.000.000,00	100,00	12.622.752,00	5,230	M	EU1A	0,750	12	FRCC	26/05/2025	284	14,730	01966	00351	00073	32129	00007
012833380519803661	22/10/2001	0519803661	26/05/2000	ESP	7.000.000,00	100,00	6.547.508,00	4,880	M	EU1A	0,400	12	FRCC	26/05/2015	164	14,380	02467	00127	00027	9663	00000
012838650513002904	22/10/2001	0513002904	26/05/2000	ESP	4.000.000,00	100,00	2.302.067,00	5,970	M	EU1A	0,750	12	FRCC	26/05/2003	20	15,470	01404	00268	00034	24350	00000
012838620519798984	22/10/2001	0519798984	26/05/2000	ESP	41.000.000,00	100,00	39.279.122,00	4,880	M	EU1A	0,400	12	FRCC	26/05/2020	224	14,380	00883	00469	00102	7581	00000
012807340519003267	22/10/2001	0519003267	26/05/2000	ESP	6.500.000,00	100,00	6.088.540,00	5,230	M	EU1A	0,750	12	FRCC	26/05/2015	164	14,730	01686	01037	00196	17109	00009
012843120510600111	22/10/2001	0510600111	26/05/2000	ESP	3.000.000,00	100,00	2.689.502,00	6,220	M	EU1A	1,000	12	FRCC	26/05/2010	104	15,720	00000	00000	00000	29243	00000
012845250510700011	22/10/2001	0510700011	26/05/2000	ESP	22.000.000,00	100,00	21.623.655,00	4,980	M	EU1A	0,500	12	FRCC	26/05/2035	404	14,480	01740	00000	00154	8756	00005
012887000519797837	22/10/2001	0519797837	26/05/2000	ESP	15.000.000,00	100,00	12.306.069,00	4,880	M	EU1A	0,400	12	FRCC	26/05/2025	284	14,380	01841	00987	00080	70972	00000
012849320519000024	22/10/2001	0519000024	26/05/2000	ESP	10.000.000,00	100,00	8.196.568,00	5,230	M	EU1A	0,750	12	FRCC	26/05/2010	104	14,730	01128	00529	00189	45993	00009
012887000519801155	22/10/2001	0519801155	26/05/2000	ESP	12.000.000,00	100,00	11.301.285,00	4,880	M	EU1A	0,400	12	FRCC	26/05/2016	176	14,380	01477	00147	00126	4053	00000
012887000519796255	22/10/2001	0519796255	26/05/2000	ESP	21.000.000,00	100,00	19.372.518,00	4,980	M	EU1A	0,500	12	FRCC	26/05/2025	284	14,480	01673	00458	00035	20871	00000
012887000519801417	22/10/2001	0519801417	26/05/2000	ESP	30.000.000,00	100,00	28.533.358,00	4,880	M	EU1A	0,400	12	FRCC	26/05/2035	404	14,380	01163	01013	00083	22991	00000

CARTERA DE PARTICIPACIONES HIPOTECARIAS

NUM.PARTICIP.	FEC.EMI.	NUM.PREST.	F.APERT.	DIV.	CAPITAL INIC.	%PART.	CAPITAL PEND.	%NOMIN.	(1)	(2)	DIFERE.	(3)	(4)	F.VENCI.	(5)	%DEMORA	TOMO	LIBRO	FOLIO	FINCA	INSC.
012801800510610077	22/10/2001	0510610077	29/05/2000	ESP	8.000.000,00	100,00	7.674.927,00	5,330	M	EUIA	0,850	12	FRCC	29/05/2020	224	14,830	01277	00000	00187	30840	00004
012800900510607495	22/10/2001	0510607495	29/05/2000	ESP	7.950.000,00	100,00	7.826.157,00	5,230	M	EUIA	0,750	12	FRCC	29/05/2035	404	14,730	01536	00081	00044	3769	00009
012800850510606447	22/10/2001	0510606447	29/05/2000	ESP	8.500.000,00	100,00	7.576.104,00	5,180	M	EUIA	0,700	12	FRCC	29/05/2020	224	14,680	01833	01029	00126	59974	00003
012800850510606454	22/10/2001	0510606454	29/05/2000	ESP	12.400.000,00	100,00	12.157.263,00	5,180	M	EUIA	0,700	12	FRCC	29/05/2030	344	14,680	01833	01029	00111	59966	00003
012800850510606461	22/10/2001	0510606461	29/05/2000	ESP	19.500.000,00	100,00	18.965.725,00	5,180	M	EUIA	0,700	12	FRCC	29/05/2025	284	14,680	01833	01029	00096	59959	00001
012803000510709604	22/10/2001	0510709604	29/05/2000	ESP	12.000.000,00	100,00	11.209.975,00	4,980	M	EUIA	0,500	12	FRCC	29/05/2015	164	14,480	00000	00562	00079	19340	00009
012800600519003797	22/10/2001	0519003797	29/05/2000	ESP	9.000.000,00	100,00	6.000.000,00	5,230	M	EUIA	0,750	12	FRCC	29/05/2012	128	14,730	00974	00443	00043	27680	00001
012800620519802597	22/10/2001	0519802597	29/05/2000	ESP	24.000.000,00	100,00	22.873.171,00	4,880	M	EUIA	0,400	12	FRCC	28/12/2028	327	14,380	01680	00278	00048	17710	00000
012803000510709611	22/10/2001	0510709611	29/05/2000	ESP	11.000.000,00	100,00	10.746.954,00	4,980	M	EUIA	0,500	12	FRCC	29/05/2030	344	14,480	00000	01089	00017	12998	00013
012800750510603686	22/10/2001	0510603686	29/05/2000	ESP	33.000.000,00	100,00	31.011.726,00	5,080	M	EUIA	0,600	12	FRCC	29/02/2024	269	14,580	02442	00579	00000	20529/20530	00002
012800680510005592	22/10/2001	0510005592	30/05/2000	ESP	10.000.000,00	100,00	9.388.978,00	5,230	M	EUIA	0,750	12	FRCC	30/05/2015	164	14,730	01238	00460	00178	33132	00000
012802800519803795	22/10/2001	0519803795	30/05/2000	ESP	17.500.000,00	100,00	16.384.893,00	4,880	M	EUIA	0,400	12	FRCC	30/05/2015	164	14,380	03612	00810	00080	42678	00000
012800760510604975	22/10/2001	0510604975	30/05/2000	ESP	23.000.000,00	100,00	17.533.330,00	5,230	M	EUIA	0,750	12	FRCC	30/05/2020	224	14,730	03043	00276	00053	12821	00003
012802600510608197	22/10/2001	0510608197	30/05/2000	ESP	10.000.000,00	100,00	9.717.527,00	5,230	M	EUIA	0,750	12	FRCC	30/05/2025	284	14,730	02939	00040	00145	2644	00000
012800580510608107	22/10/2001	0510608107	30/05/2000	ESP	12.500.000,00	100,00	10.044.366,00	4,980	M	EUIA	0,500	12	FRCC	30/05/2020	224	14,480	00649	00063	00200	2780	00008
012802610510602367	22/10/2001	0510602367	30/05/2000	ESP	8.000.000,00	100,00	7.494.130,00	4,980	M	EUIA	0,500	12	FRCC	30/05/2015	164	14,480	03301	00439	00174	32198	00005
012802900510802351	22/10/2001	0510802351	30/05/2000	ESP	17.000.000,00	100,00	13.610.570,00	4,980	M	EUIA	0,500	12	FRCC	30/03/2012	126	14,480	01912	00332	00040	26753	00002
012800650510602766	22/10/2001	0510602766	30/05/2000	ESP	9.000.000,00	100,00	8.215.207,00	5,080	M	EUIA	0,600	12	FRCC	30/05/2012	128	14,580	01052	00151	00039	6308	00008
012800850510606475	22/10/2001	0510606475	30/05/2000	ESP	15.000.000,00	100,00	14.589.016,00	5,180	M	EUIA	0,700	12	FRCC	30/05/2025	284	14,680	01833	01029	00118	59970	00002
012800850510606293	22/10/2001	0510606293	30/05/2000	ESP	7.200.000,00	100,00	7.008.886,00	5,380	M	EUIA	0,900	12	FRCC	30/05/2025	284	14,880	01617	00196	00158	14927	00003
012800900510607516	22/10/2001	0510607516	30/05/2000	ESP	17.840.000,00	100,00	17.372.719,00	5,970	M	EUIA	0,750	12	FRCC	30/05/2025	284	15,470	01678	00101	00025	8332	00004
012800350519798335	22/10/2001	0519798335	30/05/2000	ESP	7.000.000,00	100,00	4.629.439,00	4,880	M	EUIA	0,400	12	FRCC	30/05/2015	164	14,380	00148	00148	00219	13082	00000
012800830519801036	22/10/2001	0519801036	30/05/2000	ESP	22.000.000,00	100,00	19.750.601,00	4,880	M	EUIA	0,400	12	FRCC	30/05/2017	188	14,380	01453	00800	00086	26856	00000
012800830519802772	22/10/2001	0519802772	30/05/2000	ESP	14.000.000,00	100,00	13.412.384,00	4,880	M	EUIA	0,400	12	FRCC	30/05/2020	224	14,380	01177	00240	00140	9874	00000
012800900510607544	22/10/2001	0510607544	30/05/2000	ESP	9.000.000,00	100,00	8.764.264,00	5,970	M	EUIA	0,750	12	FRCC	30/05/2025	284	15,470	01403	00019	00101	1349	00004
012800900510607425	22/10/2001	0510607425	30/05/2000	ESP	18.600.000,00	100,00	18.255.822,00	5,970	M	EUIA	0,750	12	FRCC	30/05/2030	344	15,470	01403	00019	00098	1355	00004
012800900510607446	22/10/2001	0510607446	30/05/2000	ESP	3.000.000,00	100,00	2.277.543,00	5,970	M	EUIA	0,750	12	FRCC	30/05/2005	44	15,470	01403	00019	00104	1348	00004
012800360519800653	22/10/2001	0519800653	30/05/2000	ESP	32.500.000,00	100,00	31.807.184,00	4,880	M	EUIA	0,400	12	FRCC	30/05/2030	344	14,380	00490	00092	00077	5762	00000
012803150510002577	22/10/2001	0510002577	30/05/2000	ESP	14.000.000,00	100,00	13.770.043,00	4,980	M	EUIA	0,500	12	FRCC	30/05/2035	404	14,480	00000	00465	00052	7393	00004
012800360519801073	22/10/2001	0519801073	30/05/2000	ESP	19.000.000,00	100,00	17.789.311,00	4,880	M	EUIA	0,400	12	FRCC	30/05/2015	164	14,380	01436	00484	00219	10865	00000
012803120510603671	22/10/2001	0510603671	30/05/2000	ESP	16.500.000,00	100,00	13.464.546,00	4,980	M	EUIA	0,500	12	FRCC	30/05/2030	344	14,480	01035	00379	00127	14537	00007
012801100510608733	22/10/2001	0510608733	30/05/2000	ESP	16.000.000,00	100,00	14.983.369,00	5,030	M	EUIA	0,550	12	FRCC	30/05/2015	164	14,530	00998	00040	00109	2868	00006
012800220510609926	22/10/2001	0510609926	30/05/2000	ESP	9.200.000,00	100,00	9.013.161,00	5,230	M	EUIA	0,750	12	FRCC	30/05/2030	344	14,730	00000	00206	00081	23519	00000
012802020510604247	22/10/2001	0510604247	30/05/2000	ESP	13.000.000,00	100,00	11.586.440,00	4,980	M	EUIA	0,500	12	FRCC	30/05/2010	104	14,480	02462	00555	00206	45827	00003
012801530519800546	22/10/2001	0519800546	30/05/2000	ESP	24.000.000,00	100,00	21.901.615,00	4,880	M	EUIA	0,400	12	FRCC	30/05/2020	224	14,380	02080	00286	00067	25380	00000
012801610510604801	22/10/2001	0510604801	30/05/2000	ESP	8.500.000,00	100,00	7.569.976,00	5,230	M	EUIA	0,750	12	FRCC	30/05/2020	224	14,730	00000	00000	00000	54657	00000
012802000510611637	22/10/2001	0510611637	30/05/2000	ESP	19.000.000,00	100,00	17.895.962,00	4,980	M	EUIA	0,500	12	FRCC	30/05/2016	176	14,480	02457	00125	00129	9736	00003
012800120519799236	22/10/2001	0519799236	30/05/2000	ESP	15.500.000,00	100,00	14.512.335,00	4,880	M	EUIA	0,400	12	FRCC	30/05/2015	164	14,380	00693	00076	00200	5073	00000
012802300519803703	22/10/2001	0519803703	30/05/2000	ESP	15.000.000,00	100,00	13.501.645,00	4,880	M	EUIA	0,400	12	FRCC	30/05/2025	284	14,380	04012	00679	00217	49323	00000
012802400519614573	22/10/2001	0519614573	30/05/2000	ESP	22.000.000,00	100,00	20.352.892,00	5,030	M	EUIA	0,550	12	FRCC	30/05/2025	284	14,530	02907	00352	00053	2224-2	00002
012803400510614535	22/10/2001	0510614535	30/05/2000	ESP	40.000.000,00	100,00	38.766.993,00	5,030	M	EUIA	0,550	12	FRCC	30/05/2025	284	14,530	01809	00036	00111	520	00015
012803500510520136	22/10/2001	0510520136	30/05/2000	ESP	15.000.000,00	100,00	14.031.168,00	5,080	M	EUIA	0,600	12	FRCC	30/05/2015	164	14,580	01254	00948	00104	19450/2	00004
012840120519000014	22/10/2001	0519000014	30/05/2000	ESP	22.000.000,00	100,00	21.363.710,00	5,330	M	EUIA	0,850	12	FRCC	30/05/2025	284	14,830	01955	00205	01955	22045	00003

CARTERA DE PARTICIPACIONES HIPOTECARIAS

NUM.PARTICIP.	FEC.EMI.	NUM.PREST.	F.APERT.	DIV.	CAPITAL INIC.	%PART.	CAPITAL PEND.	%NOMIN.	(1)	(2)	DIFERE.	(3)	(4)	F.VENCI.	(5)	%DEMORA	TOMO	LIBRO	FOLIO	FINCA	INSC.
012807000510614916	22/10/2001	0510614916	31/05/2000	ESP	6.000.000,00	100,00	5.914.189,00	5,820	M	EU1A	0,600	12	FRCC	31/05/2035	404	15,320	02784	00135	00085	5575	00000
012860450519801587	22/10/2001	0519801587	31/05/2000	ESP	7.000.000,00	100,00	6.529.152,00	5,230	M	EU1A	0,750	12	FRCC	31/05/2015	164	14,730	03041	00009	00076	719	00000
012887000519802877	22/10/2001	0519802877	31/05/2000	ESP	18.000.000,00	100,00	16.823.618,00	4,880	M	EU1A	0,400	12	FRCC	31/05/2035	404	14,380	01781	00927	00107	67250	00000
012840060519000036	22/10/2001	0519000036	31/05/2000	ESP	5.000.000,00	100,00	4.472.230,00	6,020	M	EU1A	0,800	12	FRCC	31/05/2010	104	15,520	02216	00583	00139	34382	00003
012887000519802884	22/10/2001	0519802884	31/05/2000	ESP	12.000.000,00	100,00	7.341.537,00	4,880	M	EU1A	0,400	12	FRCC	31/05/2035	404	14,380	02694	00520	00104	50817	00000
012887000519802457	22/10/2001	0519802457	31/05/2000	ESP	9.000.000,00	100,00	8.426.524,00	4,880	M	EU1A	0,400	12	FRCC	31/05/2015	164	14,380	02237	00000	00047	36100N	00000
012887000519801267	22/10/2001	0519801267	31/05/2000	ESP	21.500.000,00	100,00	20.029.293,00	4,880	M	EU1A	0,400	12	FRCC	31/08/2027	311	14,380	01874	01755	00091	46888	00000
012887000519800112	22/10/2001	0519800112	31/05/2000	ESP	20.000.000,00	100,00	17.354.929,00	4,880	M	EU1A	0,400	12	FRCC	31/10/2017	193	14,380	00463	00373	00011	15697	00000
012832800519000045	22/10/2001	0519000045	31/05/2000	ESP	7.500.000,00	100,00	7.360.491,00	5,920	M	EU1A	0,700	12	FRCC	31/05/2030	344	15,420	00893	00000	00249	25790	00001
012887000519802184	22/10/2001	0519802184	31/05/2000	ESP	11.200.000,00	100,00	11.022.442,00	4,880	M	EU1A	0,400	12	FRCC	31/05/2035	404	14,380	01673	00213	00119	8333	00000
012887000519793294	22/10/2001	0519793294	31/05/2000	ESP	28.000.000,00	100,00	27.177.702,00	4,880	M	EU1A	0,400	12	FRCC	31/05/2025	284	14,380	00739	00352	00211	16741	00000
012887000519802415	22/10/2001	0519802415	31/05/2000	ESP	22.000.000,00	100,00	21.353.912,00	4,880	M	EU1A	0,400	12	FRCC	31/05/2025	284	14,380	02334	01199	00193	58074	00000
012808600519801953	22/10/2001	0519801953	31/05/2000	ESP	12.000.000,00	100,00	11.235.363,00	4,880	M	EU1A	0,400	12	FRCC	31/05/2015	164	14,380	01425	00233	00125	24693	00000
012808760519009793	22/10/2001	0519009793	31/05/2000	ESP	17.000.000,00	100,00	16.536.664,00	5,480	M	EU1A	1,000	12	FRCC	31/05/2025	284	14,980	01550	00150	00111	15424	00000
012808020510607661	22/10/2001	0510607661	31/05/2000	ESP	9.500.000,00	100,00	9.233.943,00	5,480	M	EU1A	1,000	12	FRCC	31/05/2025	284	14,980	02091	00083	00117	2506	00002
012803400510614563	22/10/2001	0510614563	31/05/2000	ESP	24.000.000,00	100,00	4.928.661,00	5,770	M	EU1A	0,550	12	FRCC	31/10/2012	133	15,270	01440	00232	00014	815/S	00008
012803420510606445	22/10/2001	0510606445	31/05/2000	ESP	9.000.000,00	100,00	8.231.790,00	4,980	M	EU1A	0,500	12	FRCC	31/05/2025	284	14,480	00000	00330	00021	6.539	00001
012802340510607765	22/10/2001	0510607765	31/05/2000	ESP	17.000.000,00	100,00	16.640.654,00	5,080	M	EU1A	0,600	12	FRCC	31/05/2030	344	14,580	01161	00154	00162	17585	00000
012803400510614626	22/10/2001	0510614626	31/05/2000	ESP	25.000.000,00	100,00	20.352.954,00	5,080	M	EU1A	0,600	12	FRCC	31/05/2025	284	14,580	01652	00596	00141	22320-S	00005
012800010519801094	22/10/2001	0519801094	31/05/2000	ESP	12.000.000,00	100,00	11.788.981,00	5,280	M	EU1A	0,800	12	FRCC	31/05/2035	404	14,780	00947	00107	00085	6005	00000
012803210510601713	22/10/2001	0510601713	31/05/2000	ESP	15.000.000,00	100,00	14.664.071,00	4,980	M	EU1A	0,500	12	FRCC	31/05/2030	344	14,480	04429	00466	00082	19195	00001
012800010519799722	22/10/2001	0519799722	31/05/2000	ESP	26.000.000,00	100,00	24.851.503,00	5,280	M	EU1A	0,800	12	FRCC	31/05/2020	224	14,780	03069	00176	00127	2716	00000
012802010510604911	22/10/2001	0510604911	31/05/2000	ESP	17.500.000,00	100,00	16.499.546,00	4,980	M	EU1A	0,500	12	FRCC	31/05/2025	284	14,480	02454	00550	00198	45535	00000
012802010510604925	22/10/2001	0510604925	31/05/2000	ESP	23.000.000,00	100,00	21.995.032,00	4,980	M	EU1A	0,500	12	FRCC	28/02/2029	329	14,480	02457	00000	00136	9738	00000
012800110510608046	22/10/2001	0510608046	31/05/2000	ESP	14.000.000,00	100,00	13.593.720,00	5,230	M	EU1A	0,750	12	FRCC	31/05/2025	284	14,730	01885	00000	00078	67133	00000
012801400519010842	22/10/2001	0519010842	31/05/2000	ESP	11.000.000,00	100,00	10.679.157,00	5,080	M	EU1A	0,600	12	FRCC	31/05/2025	284	14,580	01512	00011	00085	604	00004
012801400519010891	22/10/2001	0519010891	31/05/2000	ESP	5.700.000,00	100,00	5.533.470,00	5,030	M	EU1A	0,550	12	FRCC	31/05/2025	284	14,530	02420	01704	00133	3885	00003
012800270510605367	22/10/2001	0510605367	31/05/2000	ESP	41.500.000,00	100,00	40.312.992,00	5,180	M	EU1A	0,700	12	FRCC	31/05/2025	284	14,680	02207	00000	00154	10141	00005
012803560510007021	22/10/2001	0510007021	31/05/2000	ESP	13.500.000,00	100,00	11.432.676,00	4,980	M	EU1A	0,500	12	FRCC	30/11/2020	230	14,480	00606	00069	00074	2131	00010
012803510510604256	22/10/2001	0510604256	31/05/2000	ESP	20.000.000,00	100,00	19.673.063,00	5,080	M	EU1A	0,600	12	FRCC	31/05/2035	404	14,580	01537	00368	00214	5645-N	00008
012801000519793962	22/10/2001	0519793962	31/05/2000	ESP	8.000.000,00	100,00	6.624.043,00	4,880	M	EU1A	0,400	12	FRCC	31/10/2016	181	14,380	02892	00370	00201	30196	00000
012803120510603692	22/10/2001	0510603692	31/05/2000	ESP	10.000.000,00	100,00	9.573.873,00	5,080	M	EU1A	0,600	12	FRCC	31/05/2020	224	14,580	00898	00683	00140	29073	00008
012803010510604703	22/10/2001	0510604703	31/05/2000	ESP	17.000.000,00	100,00	16.741.649,00	5,720	M	EU1A	0,500	12	FRCC	31/05/2035	404	15,220	01796	01742	00133	25882	00007
012803020510604585	22/10/2001	0510604585	31/05/2000	ESP	18.800.000,00	100,00	17.400.934,00	4,980	M	EU1A	0,500	12	FRCC	31/05/2030	344	14,480	01819	01765	00078	16518/DUPLI	00010
012801010510605196	22/10/2001	0510605196	31/05/2000	ESP	11.000.000,00	100,00	10.311.071,00	5,030	M	EU1A	0,550	12	FRCC	31/05/2015	164	14,530	00000	00501	00196	35795N	00004
012800370510606371	22/10/2001	0510606371	31/05/2000	ESP	10.900.000,00	100,00	10.584.215,00	5,280	M	EU1A	0,800	12	FRCC	31/05/2025	284	14,780	02032	00000	00043	43946	00012
012800950510605673	22/10/2001	0510605673	31/05/2000	ESP	5.300.000,00	100,00	5.150.294,00	5,230	M	EU1A	0,750	12	FRCC	31/05/2025	284	14,730	02056	01001	00040	17758N	00007
012800660510603334	22/10/2001	0510603334	31/05/2000	ESP	10.000.000,00	100,00	9.600.310,00	5,180	M	EU1A	0,700	12	FRCC	31/05/2020	224	14,680	00000	00491	00201	23269	00005
012803000510709765	22/10/2001	0510709765	31/05/2000	ESP	15.000.000,00	100,00	14.671.429,00	5,030	M	EU1A	0,550	12	FRCC	31/05/2030	344	14,530	01699	00217	00160	13766	00004
012803000510709744	22/10/2001	0510709744	31/05/2000	ESP	17.000.000,00	100,00	16.490.679,00	5,080	M	EU1A	0,600	12	FRCC	31/05/2025	284	14,580	01899	01845	00144	16491	00010
012800750519802806	22/10/2001	0519802806	31/05/2000	ESP	21.000.000,00	100,00	20.100.473,00	4,880	M	EU1A	0,400	12	FRCC	31/05/2020	224	14,380	01463	00405	00142	24779	00000
012800760519801925	22/10/2001	0519801925	01/06/2000	ESP	25.000.000,00	100,00	24.604.488,00	4,920	M	EU1A	0,400	12	FRCC	01/06/2035	404	14,420	02544	01985	00057	20802N	00000
012803000510709751	22/10/2001	0510709751	01/06/2000	ESP	34.000.000,00	100,00	33.038.058,00	4,970	M	EU1A	0,450	12	FRCC	01/06/2025	284	14,470	00000	00072	00061	4587	00003
012800950510605785	22/10/2001	0510605785	01/06/2000	ESP	9.000.000,00	100,00	5.453.804,00	5,170	M	EU1A	0,650	12	FRCC	01/06/2015	164	14,670	01793	00738	00032	44569	00004
012800880519799305	22/10/2001	0519799305	01/06/2000	ESP	5.500.000,00	100,00	3.705.495,00	4,920	M	EU1A	0,400	12	FRCC	01/11/2006	61	14,420	00821	00821	00100	14390	00010
012800360519005264	22/10/2001	0519005264	01/06/2000	ESP	18.000.000,00	100,00	17.635.841,00	5,320	M	EU1A	0,800	12	FRCC	01/06/2030	344	14,820	01627	00106	00204	4776	00005
012803120510603706	22/10/2001	0510603706	01/06/2000	ESP	17.000.000,00	100,00	16.472.982,00	5,020	M	EU1A	0,500	12	FRCC	01/06/2025	284	14,520	01148	00869	00057	11338	00008
012803150519802437	22/10/2001	0519802437	01/06/2000	ESP	10.150.000,00	100,00	8.149.652,00	4,920	M	EU1A	0,400	12	FRCC	01/03/2019	209	14,420	01428	00155	00127	4737	00000
012800340510605773	22/10/2001	0510605773	01/06/2000	ESP	7.000.000,00	100,00	6.797.142,00	5,270	M	EU1A	0,750	12	FRCC	01/06/2025	284	14,770	02477	00000	00078	102933	00004
012800430510600315	22/10/2001	0510600315	01/06/2000	ESP	8.000.000,00	100,00	5.489.194,00	5,890	M	EU1A	0,700	12	FRCC	01/08/2010	106	15,390	00786	00073	00131	6566	00000
012803600510802694	22/10/2001	0510802694	01/06/2000	ESP	23.500.000,00	100,00	21.803.073,00	5,020	M	EU1A	0,500	12	FRCC	01/06/2025	284	14,520	01115	00116	00122	6038	00007
012800250510605645	22/10/2001	0510605645	01/06/2000	ESP	19.000.000,00	100,00	4.159.803,00	5,270	M	EU1A	0,750	12	FRCC	01/04/2005	42	14,770	00982	00000	00061	31123	00005
012801400519010954	22/10/2001	0519010954	01/06/2000	ESP	2.750.000,00	100,00	2.690.505,00	5,270	M	EU1A	0,750	12	FRCC	01/12/2029	338	14,770	01597	00958	00181	6321	00000
012801500510610922	22/10/2001	0510610922	01/06/2000	ESP	7.500.000,00	100,00	5.683.061,00	5,170	M	EU1A	0,650	12	FRCC	01/12/2008	86	14,670	01883	00143	00113	10617	00000
012800140519803053	22/10/2001	0519803053	01/06/2000	ESP	15.000.000,00	100,00	14.680.785,00	4,920	M	EU1A	0,400	12	FRCC	01/06/2030	344	14,420	03069	00176	00163	3678	00000
012801500510610943	22/10/2001	0510610943	01/06/2000	ESP	11.000.000,00	100,00	10.200.699,00	5,740	M	EU1A	0,550	12	FRCC	01/06/2025	284	15,240	01808	00058	00048	4671	00000
012803420510606431	22/10/2001	0510606431	01/06/2000	ESP	10.000.000,00	100,00	9.691.646,00	5,020	M	EU1A	0,500	12	FRCC	01/06/2025	284	14,520	02110	00403	00024	18458	00002
012802300519798796	22/10/2001	0519798796	01/06/2000	ESP	17.000.000,00	100,00	16.501.434,00	4,920	M	EU1A	0,400	12	FRCC	01/06/2025	284	14,420	03838	00375	00102	4148	00005
012802100510604255	22/10/2001	0510604255	01/06/2000	ESP	11.000.000,00	100,00	10.551.113,00	5,170	M	EU1A	0,650	12	FRCC	01/06/2020	224	14,670	01875	01131	00037	59887	00001
012808200519004375	22/10/2001	0519004375	01/06/2000	ESP	11.000.000,00	100,00	10.564.370,00	5,520	M	EU1A	1,000	12	FRCC	01/06/2020	224	15,020	01239	00331	00172	35017	00000
012887000519801526	22/10/2001	0519801526	01/06/2000	ESP	26.000.000,00	100,00	25.446.696,00	4,920	M	EU1A	0,400	12	FRCC	01/06/2030	344	14,420	02216	00346	00165	25224	00000
012887000519801876	22/10/2001	0519801876	01/06/2000	ESP	11.200.000,00	100,00	10.871.538,00	4,920	M	EU1A	0,400	12	FRCC	01/06/2025	284	14,420	03249	00312	00063	4725	00000
012887000519801722	22/10/2001	0519801722	01/06/2000	ESP	12.000.000,00	100,00	9.735.940,00	4,920	M	EU1A	0,400	12	FRCC	01/01/2013	135	14,420	00860	00180	00175	7217	00000
012887000519799776	22/10/2001	0519799776	01/06/2000	ESP	13.500.000,00	100,00	12.933.969,00	4,920	M	EU1A	0,400	12	FRCC	01/06/2020	224	14,420	00000	00646	00121	50003	00000
012808020510609166	22/10/2001	0510609166	01/06/2000	ESP	7.000.000,00	100,00	6.798.818,00	5,520	M	EU1A	1,000	12	FRCC	01/06/2025	284	15,020	01168	00481	00016	41021	00001
012887000519801211	22/10/2001	0519801211	01/06/2000	ESP	21.500.000,00	100,00	21.159.861,00	4,920	M	EU1A	0,400	12	FRCC	01/06/2035	404	14,420	01627	01156	00053	48460	00000
012831590510600155	22/10/2001	0510600155	01/06/2000	ESP	7.000.000,00	100,00	6.580.503,00	5,940	M	EU1A	0,750	12	FRCC	01/06/2015	164	15,440	01010	00425	00203	19.807	00000
012887000519795072	22/10/2001	0519795072	01/06/2000	ESP	10.000.000,00	100,00	8.794.767,00	5,020	M	EU1A	0,500	12	FRCC	01/05/2014	151	14,520	02281	00648	00123	35288	00000
012838940510600036	22/10/2001	0510600036	01/06/2000	ESP	8.000.000,00	100,00	7.669.791,00	5,520	M	EU1A	1,000	12	FRCC	01/06/2020	224	15,020	00091	00091	00049	7209	00000
012887000519801113	22/10/2001	0519801113	01/06/2000	ESP	6.000.000,00	100,00	5.259.882,00	4,920	M	EU1A	0,400	12	FRCC	01/06/2009	92	14,420	03020	01360	00176	72514	00000
012860560519803397	22/10/2001	0519803397	01/06/2000	ESP	34.000.000,00	100,00	19.296.179,00	5,270	M	EU1A	0,750	12	FRCC	01/06/2025	284	14,770	01562	00418	00040	28639	00000
012864070519803125	22/10/2001	0519803125	01/06/2000	ESP	14.413.929,00	100,00	11.966.837,00	4,920	M	EU1A	0,400	12	FRCC	01/06/2015	164	14,420	04381	00259	00144	15272	00000
012860250519802036	22/10/2001	0519802036	01/06/2000	ESP	15.000.000,00	100,00	14.671.293,00	5,020	M	EU1A	0,500	12	FRCC	01/06/2030	344	14,520	02738	02179	00221	59453	00000
012848110510600225	22/10/2001	0510600225	01/06/2000	ESP	26.000.000,00	100,00	25.478.396,00	5,520	M	EU1A	1,000	12	FRCC	01/06/2030	344	15,020	00948	00152	00070	1211	00000
012842030510600016	22/10/2001	0510600016	01/06/2000	ESP	8.000.000,00	100,00	7.493.981,00	5,270	M	EU1A	0,750	12	FRCC	01/06/2015	164	14,770	01053	00458	00015	23468	00003
012807200510609777	22/10/2001	0510609777	01/06/2000	ESP	8.500.000,00	100,00	8.160.617,00	5,370	M	EU1A	0,850	12	FRCC	01/06/2020	224	14,870	02150	00546	00056	38127	00000
012806900510008076	22/10/2001	0510008076	01/06/2000	ESP	3.700.000,00	100,00	3.472.251,00	5,270	M	EU1A	0,750	12	FRCC	01/06/2015	164	14,770	01656	00227	00060	13897	00006
012805700510608885	22/10/2001	0510608885	01/06/2000	ESP	10.500.000,00	100,00	10.059.759,00	4,920	M	EU1A	0,400	12	FRCC	01/06/2020	224	14,420	01910	00823	00113	57104	00002
012805810510606684	22/10/2001	0510606684	01/06/2000	ESP	43.500.000,00	100,00	34.713.738,00	5,220	M	EU1A	0,700	12	FRCC	01/06/2030	344	14,720	03898	00700	00124	47553	00000
012806080510004914	22/10/2001	0510004914	01/06/2000	ESP	14.000.000,00	100,00	13.594.268,00	5,270	M	EU1A	0,750	12	FRCC	01/06/2025	284	14,770	01876	00194	00056	11662	00001
012804300510801567	22/10/2001	0510801567	01/06/2000	ESP	10.000.000,00	100,00	9.720.542,00	5,840	M	EU1A	0,650	12	FRCC	01/06/2025	284	15,340	00995	00995	00168	5843/A	00002
012806020510002647	22/10/2001	0510002647	01/06/2000	ESP	9.000.000,00	100,00	8.812.401,00	5,420	M	EU1A	0,900	12	FRCC	01/06/2030	344	14,920	01565	00693	00168	54357/54327	00004
012805300510602776	22/10/2001	0510602776	01/06/2000	ESP	11.500.000,00	100,00	9.275.435,00	5,270	M	EU1A	0,750	12	FRCC	01/06/2030	344	14,770	01818	00204	00151	16753	00000
012806000510035174	22/10/2001	0510035174	01/06/2000	ESP	20.000.000,00	100,00	19.124.994,00	5,270	M	EU1A	0,750	12	FRCC	01/06/2020	224	14,770	02213	00662	00224	37188	00006
012806060510003106	22/10/2001	0510003106	02/06/2000	ESP	10.000.000,00	100,00	9.584.560,00	5,270	M	EU1A	0,750	12	FRCC	02/06/2020	224	14,770	00000	00000	00000	8305	00000
012805330510602457	22/10/2001	0510602457	02/06/2000	ESP	20.500.000,00	100,00	19.900.846,00	5,020	M	EU1A	0,500	12	FRCC	02/06/2025	284	14,520	02492	00199	00036	9274	00003
012806030510004216	22/10/2001	0510004216	02/06/2000	ESP	13.000.000,00	100,00	12.736.446,00	5,270	M	EU1A	0,750	12	FRCC	02/06/2030	344	14,770	00738	00073	00202	15671	00004
012805030510607047	22/10/2001	0510607047	02/06/2000	ESP	13.000.000,00	100,00	12.733.593,00	5,020	M	EU1A	0,500	12	FRCC	02/06/2030	344	14,520	02145	00131	00129	7047	00000
012806610519006652	22/10/2001	0519006652	02/06/2000	ESP	13.000.000,00	100,00	12.602.340,00	5,270	M	EU1A	0,750	12	FRCC	02/06/2025	284	14,770	00296	00062	00023	4338	00015
012805040510605641	22/10/2001	0510605641	02/06/2000	ESP	7.950.000,00	100,00	6.642.861,00	5,170	M	EU1A	0,650	12	FRCC	02/06/2013	140	14,670	02381	02038	00137	118491	00001
012806510519010184	22/10/2001	0519010184	02/06/2000	ESP	9.000.000,00	100,00	8.811.250,00	5,270	M	EU1A	0,750	12	FRCC	02/06/2030	344	14,770	01774	00261	00049	17256	00001
012805020510604064	22/10/2001	0510604064	02/06/2000	ESP	6.000.000,00	100,00	5.617.967,00	4,920	M	EU1A	0,400	12	FRCC	02/06/2015	164	14,420	02014	01675	00026	107991	00000
012804400510802802	22/10/2001	0510802802	02/06/2000	ESP	13.000.000,00	100,00	10.430.169,00	5,270	M	EU1A	0,750	12	FRCC	02/06/2006	56	14,770	01743	00655	00018	43674	00083
012804060510802817	22/10/2001	0510802817	02/06/2000	ESP	9.000.000,00	100,00	8.429.656,00	5,170	M	EU1A	0,650	12	FRCC	02/06/2015	164	14,670	02671	01279	00212	514	00005
012803970519003056	22/10/2001	0519003056	02/06/2000	ESP	8.500.000,00	100,00	8.253.666,00	5,270	M	EU1A	0,750	12	FRCC	02/06/2025	284	14,770	00921	00466	00006	6731	00005
012805270510600435	22/10/2001	0510600435	02/06/2000	ESP	11.000.000,00	100,00	10.529.689,00	5,270	M	EU1A	0,750	12	FRCC	02/06/2020	224	14,770	00373	00288	00146	18507	00000
012805120510604382	22/10/2001	0510604382	02/06/2000	ESP	15.800.000,00	100,00	14.361.897,00	5,020	M	EU1A	0,500	12	FRCC	02/06/2025	284	14,520	01037	00118	00183	3207	00000
012805200519799716	22/10/2001	0519799716	02/06/2000	ESP	20.000.000,00	100,00	19.683.596,00	4,920	M	EU1A	0,400	12	FRCC	02/06/2035	404	14,420	03144	00364	00202	20606	00000
012806370519007552	22/10/2001	0519007552	02/06/2000	ESP	3.000.000,00	100,00	2.829.175,00	6,690	M	EU1A	1,500	12	FRCC	02/06/2015	164	16,190	02625	01486	00085	104240	00000
012842150510600014	22/10/2001	0510600014	02/06/2000	ESP	5.000.000,00	100,00	4.855.335,00	5,320	M	EU1A	0,800	12	FRCC	02/06/2025	284	14,820	01605	00956	00122	44932	00000
012842240510600023	22/10/2001	0510600023	02/06/2000	ESP	14.000.000,00	100,00	13.418.386,00	5,270	M	EU1A	0,750	12	FRCC	02/06/2020	224	14,770	00849	00612	00105	4565	00000
012887000519801393	22/10/2001	0519801393	02/06/2000	ESP	14.500.000,00	100,00	14.191.429,00	4,920	M	EU1A	0,400	12	FRCC	02/06/2030	344	14,420	01814	00976	00138	48023	00000
012846140510600014	22/10/2001	0510600014	02/06/2000	ESP	12.800.000,00	100,00	12.438.936,00	5,270	M	EU1A	0,750	12	FRCC	02/06/2025	284	14,770	00815	00076	00211	6829	00000
012807410510702744	22/10/2001	0510702744	02/06/2000	ESP	4.750.000,00	100,00	4.608.569,00	5,270	M	EU1A	0,750	12	FRCC	02/06/2025	284	14,770	00628	00248	00118	16594	00001
012865300519795065	22/10/2001	0519795065	02/06/2000	ESP	22.200.000,00	100,00	21.713.514,00	5,020	M	EU1A	0,500	12	FRCC	02/06/2030	344	14,520	02511	00229	00089	9119	00000
012807600510609173	22/10/2001	0510609173	02/06/2000	ESP	13.000.000,00	100,00	11.889.267,00	5,270	M	EU1A	0,750	12	FRCC	02/06/2012	128	14,770	01784	00362	00215	67911	00002
012867500519800724	22/10/2001	0519800724	02/06/2000	ESP	9.000.000,00	100,00	8.525.982,00	5,520	M	EU1A	1,000	12	FRCC	02/06/2017	188	15,020	00000	00058	00015	2897	00000
012843440510000026	22/10/2001	0510000026	02/06/2000	ESP	15.000.000,00	100,00	14.844.578,00	5,220	M	EU1A	0,700	12	FRCC	02/06/2020	224	14,720	00000	00000	00000	1381	00000
012831980519804011	22/10/2001	0519804011	02/06/2000	ESP	8.000.000,00	100,00	7.312.989,00	4,920	M	EU1A	0,400	12	FRCC	02/06/2012	128	14,420	01232	01249	00001	78029	00000
012834840510600095	22/10/2001	0510600095	02/06/2000	ESP	13.500.000,00	100,00	13.216.876,00	5,270	M	EU1A	0,750	12	FRCC	02/06/2030	344	14,770	03580	00470	00094	29225	00000
012833050510600252	22/10/2001	0510600252	02/06/2000	ESP	15.000.000,00	100,00	11.478.900,00	5,990	M	EU1A	0,800	12	FRCC	02/06/2020	224	15,490	00772	00535	00117	42246	00002
012803420510606501	22/10/2001	0510606501	02/06/2000	ESP	8.000.000,00	100,00	7.485.165,00	5,120	M	EU1A	0,600	12	FRCC	02/06/2015	164	14,620	00995	00318	00036	27420	00003
012801530519008377	22/10/2001	0519008377	02/06/2000	ESP	7.000.000,00	100,00	6.812.577,00	5,220	M	EU1A	0,700	12	FRCC	02/06/2025	284	14,720	02126	00302	00102	7500	00009
012802000510611665	22/10/2001	0510611665	02/06/2000	ESP	6.000.000,00	100,00	5.351.633,00	5,120	M	EU1A	0,600	12	FRCC	02/06/2010	104	14,620	02606	01467	00173	104137	00001
012800210510610667	22/10/2001	0510610667	02/06/2000	ESP	12.500.000,00	100,00	11.987.845,00	5,020	M	EU1A	0,500	12	FRCC	02/06/2020	224	14,520	02040	00369	00007	15697	00000
012800260510607914	22/10/2001	0510607914	02/06/2000	ESP	12.000.000,00	100,00	11.536.658,00	5,840	M	EU1A	0,650	12	FRCC	02/06/2020	224	15,340	00000	00000	00000		00000
012800210510610723	22/10/2001	0510610723	02/06/2000	ESP	20.000.000,00	100,00	19.197.113,00	5,020	M	EU1A	0,500	12	FRCC	02/06/2020	224	14,520	00000	00000	00000		00000
012803550510603385	22/10/2001	0510603385	02/06/2000	ESP	6.000.000,00	100,00	5.617.649,00	5,790	M	EU1A	0,600	12	FRCC	02/06/2015	164	15,290	00361	00210	00062	11713	00005
012800520510606113	22/10/2001	0510606113	02/06/2000	ESP	15.000.000,00	100,00	13.387.608,00	5,270	M	EU1A	0,750	12	FRCC	02/06/2010	104	14,770	01142	00250	00047	17.346	00002
012803610510802884	22/10/2001	0510802884	02/06/2000	ESP	16.000.000,00	100,00	15.330.924,00	5,020	M	EU1A	0,500	12	FRCC	02/06/2020	224	14,520	00998	00270	00102	13947	00006
012800380510604244	22/10/2001	0510604244	02/06/2000	ESP	10.000.000,00	100,00	9.797.259,00	5,270	M	EU1A	0,750	12	FRCC	02/06/2030	344	14,770	00784	00000	00067	16444	00010
012803020510604655	22/10/2001	0510604655	02/06/2000	ESP	15.000.000,00	100,00	14.561.599,00	5,020	M	EU1A	0,500	12	FRCC	02/06/2025	284	14,520	02267	00807	00104	12146/A	00002
012803010510604612	22/10/2001	0510604612	02/06/2000	ESP	13.000.000,00	100,00	12.603.836,00	5,020	M	EU1A	0,500	12	FRCC	02/06/2025	284	14,520	00000	00992	00082	20918	00009
012803090510601554	22/10/2001	0510601554	02/06/2000	ESP	8.000.000,00	100,00	6.964.398,00	5,020	M	EU1A	0,500	12	FRCC	02/08/2021	238	14,520	00619	00014	00137	1155	00007
012801100510608663	22/10/2001	0510608663	02/06/2000	ESP	13.000.000,00	100,00	12.202.137,00	5,270	M	EU1A	0,750	12	FRCC	02/06/2015	164	14,770	00995	00318	00110	27494	00003
012801100510608684	22/10/2001	0510608684	02/06/2000	ESP	4.000.000,00	100,00	3.837.208,00	5,270	M	EU1A	0,750	12	FRCC	02/06/2020	224	14,770	01183	00225	00146	23125	00005
012801100510608691	22/10/2001	0510608691	02/06/2000	ESP	4.868.771,00	100,00	4.657.754,00	5,220	M	EU1A	0,700	12	FRCC	02/06/2020	224	14,720	00721	00109	00007	15887	00006

158

NOTARIA DE D. ROBERTO PAREJO GAMIR * MADRID
NIHIL PRIUS FIDE

CARTERA DE PARTICIPACIONES HIPOTECARIAS

NUM.PARTICIP.	FEC.EMI.	NUM.PREST.	F.APERT.	DIV.	CAPITAL INIC.	%PART.	CAPITAL PEND.	%NOMIN.	(1)	(2)	DIFERE.	(3)	(4)	F.VENCI.	(5)	%DEMORA	TOMO	LIBRO	FOLIO	FINCA	INSC.
012801100510608607	22/10/2001	0510608607	02/06/2000	ESP	7.500.000,00	100,00	7.039.694,00	5,270	M	EU1A	0,750	12	FRCC	02/06/2015	164	14,770	00995	00318	00050	27434	00003
012800850510606496	22/10/2001	0510606496	02/06/2000	ESP	8.000.000,00	100,00	7.341.276,00	5,420	M	EU1A	0,900	12	FRCC	02/06/2012	128	14,920	01844	01040	00218	60350	00002
012800900510607565	22/10/2001	0510607565	02/06/2000	ESP	11.900.000,00	100,00	11.555.134,00	5,270	M	EU1A	0,750	12	FRCC	02/06/2025	284	14,770	01664	00056	00145	4634	00004
012803000510709842	22/10/2001	0510709842	02/06/2000	ESP	8.000.000,00	100,00	7.654.359,00	5,020	M	EU1A	0,500	12	FRCC	02/06/2020	224	14,520	01473	00013	00062	1046	00006
012802600510608183	22/10/2001	0510608183	02/06/2000	ESP	8.000.000,00	100,00	6.533.414,00	5,270	M	EU1A	0,750	12	FRCC	02/06/2015	164	14,770	02368	01229	00178	87541	00005
012803000510709583	22/10/2001	0510709583	02/06/2000	ESP	15.000.000,00	100,00	14.341.259,00	5,020	M	EU1A	0,500	12	FRCC	02/06/2020	224	14,520	00824	00046	00130	6192	00004
012800810519004973	22/10/2001	0519004973	02/06/2000	ESP	15.000.000,00	100,00	14.674.580,00	5,270	M	EU1A	0,750	12	FRCC	02/06/2030	344	14,770	00836	00738	00177	7031	00010
012800730519804001	22/10/2001	0519804001	02/06/2000	ESP	6.000.000,00	100,00	5.824.036,00	4,920	M	EU1A	0,400	12	FRCC	02/06/2025	284	14,420	02553	00640	00215	10544	00000
012802600510608225	22/10/2001	0510608225	05/06/2000	ESP	15.000.000,00	100,00	14.561.599,00	5,020	M	EU1A	0,500	12	FRCC	05/06/2025	284	14,520	03802	00356	00130	26353	00003
012803000510709884	22/10/2001	0510709884	05/06/2000	ESP	13.000.000,00	100,00	12.630.089,00	5,020	M	EU1A	0,500	12	FRCC	05/06/2025	284	14,520	00000	00090	00037	3585	00005
012800550519801883	22/10/2001	0519801883	05/06/2000	ESP	7.200.000,00	100,00	6.741.556,00	4,920	M	EU1A	0,400	12	FRCC	05/06/2015	164	14,420	03077	00398	00196	4426N	00000
012800570519803222	22/10/2001	0519803222	05/06/2000	ESP	8.500.000,00	100,00	6.132.033,00	4,920	M	EU1A	0,400	12	FRCC	05/07/2011	117	14,420	00180	00180	00157	18456	00000
012801010510605203	22/10/2001	0510605203	05/06/2000	ESP	10.000.000,00	100,00	8.262.368,00	5,120	M	EU1A	0,600	12	FRCC	05/06/2025	284	14,620	01633	00253	00097	19313	00003
012801000510614743	22/10/2001	0510614743	05/06/2000	ESP	20.000.000,00	100,00	11.802.679,00	5,670	M	EU1A	0,550	12	FRCC	05/06/2020	224	15,170	01602	01602	00148	16280	00004
012801300510603377	22/10/2001	0510603377	05/06/2000	ESP	17.000.000,00	100,00	16.503.142,00	5,020	M	EU1A	0,500	12	FRCC	05/06/2025	284	14,520	01467	00310	00055	24631	00005
012800440519803426	22/10/2001	0519803426	05/06/2000	ESP	19.000.000,00	100,00	17.790.230,00	4,920	M	EU1A	0,400	12	FRCC	05/06/2015	164	14,420	01311	00114	00067	12897	00000
012803560510007035	22/10/2001	0510007035	05/06/2000	ESP	10.000.000,00	100,00	9.686.656,00	5,020	M	EU1A	0,500	12	FRCC	05/06/2025	284	14,520	00734	00473	00008	12073	00011
012800300519801753	22/10/2001	0519801753	05/06/2000	ESP	19.000.000,00	100,00	18.442.784,00	4,920	M	EU1A	0,400	12	FRCC	05/06/2025	284	14,420	01926	00307	00025	12031	00000
012801510510609152	22/10/2001	0510609152	05/06/2000	ESP	7.000.000,00	100,00	6.577.115,00	5,770	M	EU1A	0,650	12	FRCC	05/06/2015	164	15,270	00771	00000	00190	12686	00000
012833110510800465	22/10/2001	0510800465	05/06/2000	ESP	30.000.000,00	100,00	29.342.588,00	5,020	M	EU1A	0,500	12	FRCC	05/06/2030	344	14,520	02541	00312	00157	28711	00006
012846910519802081	22/10/2001	0519802081	05/06/2000	ESP	4.000.000,00	100,00	3.842.791,00	5,970	M	EU1A	0,850	12	FRCC	05/06/2020	224	15,470	02023	00555	00097	31476	00000
012833470510600161	22/10/2001	0510600161	05/06/2000	ESP	15.000.000,00	100,00	14.391.936,00	5,420	M	EU1A	0,900	12	FRCC	05/06/2020	224	14,920	02146	00498	00156	30012	00002
012833460510600062	22/10/2001	0510600062	05/06/2000	ESP	5.000.000,00	100,00	4.462.195,00	5,520	M	EU1A	1,000	12	FRCC	05/06/2010	104	15,020	02401	00487	00203	48371	00000
012863010519803873	22/10/2001	0519803873	05/06/2000	ESP	22.500.000,00	100,00	20.155.427,00	4,920	M	EU1A	0,400	12	FRCC	05/09/2014	155	14,420	02062	00571	00086	33707	00000
012807530510605953	22/10/2001	0510605953	05/06/2000	ESP	12.000.000,00	100,00	11.652.234,00	5,270	M	EU1A	0,750	12	FRCC	05/06/2025	284	14,770	03152	00192	00159	8157	00001
012887000519800987	22/10/2001	0519800987	05/06/2000	ESP	17.500.000,00	100,00	17.114.946,00	4,920	M	EU1A	0,400	12	FRCC	05/06/2030	344	5,170	01356	01344	00073	93246	00000
012836380519802785	22/10/2001	0519802785	05/06/2000	ESP	20.000.000,00	100,00	17.833.711,00	4,920	M	EU1A	0,400	12	FRCC	05/06/2010	104	14,420	00477	00000	00181	36927	00000
012887000519803017	22/10/2001	0519803017	05/06/2000	ESP	17.000.000,00	100,00	16.501.434,00	4,920	M	EU1A	0,400	12	FRCC	05/06/2025	284	14,420	01211	01149	00095	43675	00000
012887000519803682	22/10/2001	0519803682	05/06/2000	ESP	17.120.000,00	100,00	16.617.911,00	4,920	M	EU1A	0,400	12	FRCC	05/06/2025	284	14,420	00781	00295	00144	22221	00000
012887000519804046	22/10/2001	0519804046	05/06/2000	ESP	19.000.000,00	100,00	16.833.193,00	4,920	M	EU1A	0,400	12	FRCC	05/06/2015	164	14,420	01657	00166	00076	11983	00000
012887000519803444	22/10/2001	0519803444	05/06/2000	ESP	12.700.000,00	100,00	12.327.539,00	4,920	M	EU1A	0,400	12	FRCC	05/06/2025	284	14,420	02009	00107	00161	5523	00000
012887000519800231	22/10/2001	0519800231	05/06/2000	ESP	11.500.000,00	100,00	11.162.732,00	4,920	M	EU1A	0,400	12	FRCC	05/06/2025	284	14,420	00612	00243	00139	19345	00000
012887000519799034	22/10/2001	0519799034	05/06/2000	ESP	6.000.000,00	100,00	5.350.115,00	4,920	M	EU1A	0,400	12	FRCC	05/06/2010	104	14,420	01511	00355	00157	36573	00000
012887000519802842	22/10/2001	0519802842	05/06/2000	ESP	20.000.000,00	100,00	19.413.463,00	4,920	M	EU1A	0,400	12	FRCC	05/06/2025	284	14,420	02723	00730	00027	39902	00000
012887000519802737	22/10/2001	0519802737	05/06/2000	ESP	24.000.000,00	100,00	22.806.154,00	4,920	M	EU1A	0,400	12	FRCC	05/06/2025	284	14,420	01626	00323	00202	13162	00000
012806390519015275	22/10/2001	0519015275	05/06/2000	ESP	6.850.000,00	100,00	6.570.817,00	6,020	M	EU1A	1,500	12	FRCC	05/06/2020	224	15,520	02298	00131	00021	82380	00000
012803970519003063	22/10/2001	0519003063	05/06/2000	ESP	7.000.000,00	100,00	6.797.142,00	5,270	M	EU1A	0,750	12	FRCC	05/06/2025	284	14,770	00858	00434	00008	18319	00006
012804050510802627	22/10/2001	0510802627	05/06/2000	ESP	8.500.000,00	100,00	8.145.955,00	5,170	M	EU1A	0,650	12	FRCC	05/06/2020	224	14,670	04189	00056	00113	4081	00005
012805070510603516	22/10/2001	0510603516	05/06/2000	ESP	12.000.000,00	100,00	11.487.852,00	5,020	M	EU1A	0,500	12	FRCC	05/06/2020	224	14,520	02591	00577	00165	27779	00000
012806600519003284	22/10/2001	0519003284	05/06/2000	ESP	5.500.000,00	100,00	5.272.394,00	5,420	M	EU1A	0,900	12	FRCC	05/06/2020	224	14,920	00000	00429	00026	11688	00000
012806500519009945	22/10/2001	0519009945	05/06/2000	ESP	11.600.000,00	100,00	10.978.721,00	5,370	M	EU1A	0,850	12	FRCC	05/06/2017	188	14,870	02991	00163	00176	19256	00000
012805380510610981	22/10/2001	0510610981	05/06/2000	ESP	28.000.000,00	100,00	26.549.296,00	5,020	M	EU1A	0,500	12	FRCC	05/08/2024	274	14,520	02191	01158	00119	18449-N	00005
012805380510611093	22/10/2001	0510611093	05/06/2000	ESP	27.000.000,00	100,00	25.729.291,00	4,920	M	EU1A	0,400	12	FRCC	05/06/2030	344	14,420	01398	00714	00135	33317	00006
012805350510000571	22/10/2001	0510000571	05/06/2000	ESP	21.700.000,00	100,00	20.750.594,00	5,170	M	EU1A	0,650	12	FRCC	05/06/2020	224	14,670	02326	00057	00009	2768	00000
012805350510000116	22/10/2001	0510000116	06/06/2000	ESP	22.000.000,00	100,00	21.526.271,00	5,120	M	EU1A	0,600	12	FRCC	06/06/2030	344	14,620	00709	00709	00221	42121	00002
012806450519010962	22/10/2001	0519010962	06/06/2000	ESP	11.985.000,00	100,00	11.687.572,00	5,520	M	EU1A	1,000	12	FRCC	06/06/2025	284	15,020	00730	00090	00184	12174	00001
012805320519800071	22/10/2001	0519800071	06/06/2000	ESP	18.500.000,00	100,00	17.614.418,00	4,920	M	EU1A	0,400	12	FRCC	06/06/2030	344	14,420	02347	00743	00126	9732	00000
012806510519010107	22/10/2001	0519010107	06/06/2000	ESP	17.000.000,00	100,00	16.507.329,00	5,270	M	EU1A	0,750	12	FRCC	06/06/2025	284	14,770	00000	00409	00144	26820	00001
012806700519804675	22/10/2001	0519804675	06/06/2000	ESP	18.000.000,00	100,00	17.245.293,00	4,920	M	EU1A	0,400	12	FRCC	06/06/2020	224	14,420	01114	00383	00021	35387	00000
012805040510605655	22/10/2001	0510605655	06/06/2000	ESP	10.000.000,00	100,00	9.584.559,00	5,270	M	EU1A	0,750	12	FRCC	06/06/2020	224	14,770	01682	00822	00248	40176	00000
012804300510803016	22/10/2001	0510803016	06/06/2000	ESP	26.000.000,00	100,00	24.780.350,00	5,020	M	EU1A	0,500	12	FRCC	06/06/2025	284	14,520	00979	00052	00011	4148	00003
012804020510802603	22/10/2001	0510802603	06/06/2000	ESP	14.000.000,00	100,00	13.443.289,00	5,620	M	EU1A	0,500	12	FRCC	06/06/2020	224	15,120	01919	00018	00161	48667	00000
012804800510802282	22/10/2001	0510802282	06/06/2000	ESP	7.500.000,00	100,00	6.542.265,00	5,220	M	EU1A	0,700	12	FRCC	06/06/2014	152	14,720	00474	00153	00190	11630	00000
012805000510639307	22/10/2001	0510639307	06/06/2000	ESP	40.000.000,00	100,00	4.488.844,00	5,020	M	EU1A	0,500	12	FRCC	06/06/2015	164	14,520	02456	00507	00045	24681	00000
012806390519015051	22/10/2001	0519015051	06/06/2000	ESP	20.000.000,00	100,00	17.985.063,00	6,520	M	EU1A	2,000	12	FRCC	06/06/2010	104	16,020	01843	01392	00043	53717	00000
012807020510608996	22/10/2001	0510608996	06/06/2000	ESP	12.000.000,00	100,00	11.652.234,00	5,270	M	EU1A	0,750	12	FRCC	06/06/2025	284	14,770	01504	00518	00187	32142	00000
012887000519802716	22/10/2001	0519802716	06/06/2000	ESP	18.000.000,00	100,00	15.589.628,00	4,920	M	EU1A	0,400	12	FRCC	06/11/2017	193	14,420	00754	00363	00001	17309	00000
012842140519802927	22/10/2001	0519802927	06/06/2000	ESP	10.000.000,00	100,00	9.580.717,00	4,920	M	EU1A	0,400	12	FRCC	06/06/2020	224	14,420	00645	00343	00121	10959	00000
012844460519804027	22/10/2001	0519804027	06/06/2000	ESP	12.000.000,00	100,00	10.700.230,00	4,920	M	EU1A	0,400	12	FRCC	06/06/2010	104	14,420	01896	01777	00177	18458	00000
012844230519803563	22/10/2001	0519803563	06/06/2000	ESP	18.000.000,00	100,00	15.694.273,00	4,920	M	EU1A	0,400	12	FRCC	06/01/2018	195	14,420	01529	01410	00041	44046	00000
012887000519798054	22/10/2001	0519798054	06/06/2000	ESP	5.000.000,00	100,00	4.458.432,00	4,920	M	EU1A	0,400	12	FRCC	06/06/2010	104	14,420	00754	00363	00057	17323	00000
012887000519800686	22/10/2001	0519800686	06/06/2000	ESP	14.000.000,00	100,00	13.413.008,00	4,920	M	EU1A	0,400	12	FRCC	06/06/2020	224	14,420	02525	00396	00058	24946	00000
012887000519797711	22/10/2001	0519797711	06/06/2000	ESP	16.000.000,00	100,00	13.009.603,00	4,920	M	EU1A	0,400	12	FRCC	06/06/2025	284	14,420	00754	00363	00041	17319	00000
012887000519804081	22/10/2001	0519804081	06/06/2000	ESP	14.000.000,00	100,00	13.589.412,00	4,920	M	EU1A	0,400	12	FRCC	06/06/2025	284	14,420	00755	00364	00061	17380	00000
012887000519802982	22/10/2001	0519802982	06/06/2000	ESP	8.000.000,00	100,00	6.772.941,00	4,920	M	EU1A	0,400	12	FRCC	06/06/2015	164	14,420	01064	00512	00052	23310	00000
012887000519804053	22/10/2001	0519804053	06/06/2000	ESP	12.000.000,00	100,00	11.235.940,00	4,920	M	EU1A	0,400	12	FRCC	06/06/2015	164	14,420	01950	00370	00222	41575	00000
012808760519009667	22/10/2001	0519009667	06/06/2000	ESP	16.500.000,00	100,00	14.241.685,00	5,020	M	EU1A	0,500	12	FRCC	06/01/2014	147	14,520	01881	00326	00091	31576	00000
012800260510607935	22/10/2001	0510607935	06/06/2000	ESP	12.150.000,00	100,00	11.922.805,00	5,870	M	EU1A	0,750	12	FRCC	06/06/2030	344	15,370	00879	00771	00164	7.539	00008
012800010519804923	22/10/2001	0519804923	06/06/2000	ESP	10.000.000,00	100,00	9.790.277,00	5,270	M	EU1A	0,750	12	FRCC	06/06/2030	344	14,770	01311	00681	00185	17824	00000
012800240510606645	22/10/2001	0510606645	06/06/2000	ESP	9.000.000,00	100,00	8.051.343,00	5,370	M	EU1A	0,850	12	FRCC	06/06/2010	104	14,870	01613	00469	00128	2933	00012
012803620519802834	22/10/2001	0519802834	06/06/2000	ESP	15.600.000,00	100,00	15.142.492,00	4,920	M	EU1A	0,400	12	FRCC	06/06/2025	284	14,420	02521	00305	00071	24334	00000
012802010519801497	22/10/2001	0519801497	06/06/2000	ESP	16.000.000,00	100,00	14.981.249,00	4,920	M	EU1A	0,400	12	FRCC	06/06/2015	164	14,420	02456	00124	00212	9627	00000
012800170510605987	22/10/2001	0510605987	06/06/2000	ESP	18.000.000,00	100,00	16.860.373,00	5,220	M	EU1A	0,700	12	FRCC	06/06/2015	164	14,720	01341	01270	00108	11106	00009
012800440519003452	22/10/2001	0519003452	06/06/2000	ESP	9.000.000,00	100,00	8.757.038,00	5,970	M	EU1A	0,850	12	FRCC	06/06/2025	284	15,470	01016	00174	00006	14532	00007
012801200519004354	22/10/2001	0519004354	06/06/2000	ESP	11.000.000,00	100,00	10.330.725,00	5,620	M	EU1A	0,500	12	FRCC	06/06/2015	164	15,120	01274	00316	00090	28377	00003
012800340510605801	22/10/2001	0510605801	06/06/2000	ESP	11.000.000,00	100,00	10.832.963,00	5,770	M	EU1A	1,250	12	FRCC	06/06/2035	404	15,270	01340	00479	00005	8859	00006
012803120510603657	22/10/2001	0510603657	06/06/2000	ESP	24.000.000,00	100,00	18.081.357,00	5,020	M	EU1A	0,500	12	FRCC	06/06/2005	44	14,520	01971	00186	00083	9083	00006
012800660510603355	22/10/2001	0510603355	06/06/2000	ESP	13.650.000,00	100,00	13.124.151,00	5,770	M	EU1A	0,650	12	FRCC	06/06/2020	224	15,270	01074	00052	00161	2326	00004
012803000510709933	22/10/2001	0510709933	06/06/2000	ESP	8.000.000,00	100,00	7.491.597,00	5,020	M	EU1A	0,500	12	FRCC	06/06/2015	164	14,520	01346	00057	00162	6722	00006
012803000510709737	22/10/2001	0510709737	06/06/2000	ESP	15.800.000,00	100,00	14.775.413,00	5,020	M	EU1A	0,500	12	FRCC	06/06/2015	164	14,520	00976	00648	00201	97048	00003
012802900510802715	22/10/2001	0510802715	06/06/2000	ESP	7.000.000,00	100,00	6.702.019,00	5,120	M	EU1A	0,600	12	FRCC	06/06/2020	224	14,620	01508	00080	00204	8536	00000
012803000510709863	22/10/2001	0510709863	06/06/2000	ESP	10.000.000,00	100,00	9.377.912,00	5,020	M	EU1A	0,500	12	FRCC	06/06/2015	164	14,520	01902	01848	00136	28381	00004
012800800519803644	22/10/2001	0519803644	06/06/2000	ESP	6.000.000,00	100,00	5.494.380,00	5,520	M	EU1A	0,400	12	FRCC	06/06/2012	128	15,020	00879	00077	00037	4099	00000
012803000510709814	22/10/2001	0510709814	07/06/2000	ESP	12.000.000,00	100,00	11.236.952,00	4,990	M	EU1A	0,470	12	FRCC	07/06/2015	164	14,490	00000	00472	00056	23698	00002
012800570519803915	22/10/2001	0519803915	07/06/2000	ESP	11.000.000,00	100,00	10.677.393,00	4,920	M	EU1A	0,400	12	FRCC	07/06/2025	284	14,420	02575	00458	00156	5584	00000
012800210510610772	22/10/2001	0510610772	07/06/2000	ESP	10.400.000,00	100,00	9.277.210,00	5,270	M	EU1A	0,750	12	FRCC	07/04/2022	246	14,770	01352	00669	00195	7317	00009
012801700510604376	22/10/2001	0510604376	07/06/2000	ESP	18.500.000,00	100,00	17.991.140,00	5,220	M	EU1A	0,700	12	FRCC	07/06/2025	284	14,720	01473	00113	00110	5748	00004
012800150510605502	22/10/2001	0510605502	07/06/2000	ESP	14.642.190,00	100,00	14.215.696,00	5,120	M	EU1A	0,600	12	FRCC	07/06/2025	284	14,620	00319	00000	00020	16483	00006
012800200510602476	22/10/2001	0510602476	07/06/2000	ESP	3.075.000,00	100,00	2.951.293,00	5,520	M	EU1A	1,000	12	FRCC	07/06/2020	224	15,020	02192	00435	00101	20566	00004
012801700510604271	22/10/2001	0510604271	07/06/2000	ESP	9.000.000,00	100,00	8.754.191,00	5,420	M	EU1A	0,900	12	FRCC	07/06/2025	284	14,920	01443	00691	00072	54870	00001
012800490510603772	22/10/2001	0510603772	07/06/2000	ESP	15.800.000,00	100,00	9.526.639,00	5,270	M	EU1A	0,750	12	FRCC	07/06/2030	344	14,770	01282	00121	00073	12869	00003
012803620510800512	22/10/2001	0510800512	07/06/2000	ESP	11.700.000,00	100,00	11.224.517,00	5,020	M	EU1A	0,500	12	FRCC	07/06/2020	224	14,520	01077	00579	00009	28147	00000
012800290519006356	22/10/2001	0519006356	07/06/2000	ESP	7.500.000,00	100,00	3.803.796,00	5,270	M	EU1A	0,750	12	FRCC	07/02/2007	64	14,770	00798	00419	00035	1875	00004
012803610510800392	22/10/2001	0510800392	07/06/2000	ESP	12.000.000,00	100,00	11.498.193,00	5,020	M	EU1A	0,500	12	FRCC	07/06/2020	224	14,520	01076	00578	00169	28115	00004
012800110519803211	22/10/2001	0519803211	07/06/2000	ESP	13.200.000,00	100,00	10.685.581,00	4,920	M	EU1A	0,400	12	FRCC	07/02/2022	244	14,420	00228	00228	00223	3295	00000
012801510510609026	22/10/2001	0510609026	07/06/2000	ESP	12.000.000,00	100,00	10.965.393,00	5,770	M	EU1A	0,650	12	FRCC	07/06/2025	284	15,270	01594	00059	00073	4227	00000
012801510510609187	22/10/2001	0510609187	07/06/2000	ESP	8.560.000,00	100,00	7.468.254,00	5,770	M	EU1A	0,650	12	FRCC	07/06/2015	164	15,270	02216	00583	00121	34370	00000
012887000519803206	22/10/2001	0519803206	07/06/2000	ESP	14.000.000,00	100,00	13.099.985,00	4,920	M	EU1A	0,400	12	FRCC	07/06/2025	284	14,420	01649	00238	00010	13307	00000
012887000519802506	22/10/2001	0519802506	07/06/2000	ESP	7.000.000,00	100,00	6.706.505,00	4,920	M	EU1A	0,400	12	FRCC	07/06/2020	224	14,420	02632	01070	00083	31282	00000
012887000519803962	22/10/2001	0519803962	07/06/2000	ESP	14.500.000,00	100,00	14.074.752,00	4,920	M	EU1A	0,400	12	FRCC	07/06/2025	284	14,420	02273	00172	00064	12112	00000
012831530510600373	22/10/2001	0510600373	07/06/2000	ESP	7.750.000,00	100,00	7.430.115,00	5,520	M	EU1A	1,000	12	FRCC	07/06/2020	224	15,020	01097	00865	00076	15719	00000
012887000519802625	22/10/2001	0519802625	07/06/2000	ESP	8.000.000,00	100,00	7.664.573,00	4,920	M	EU1A	0,400	12	FRCC	07/06/2020	224	14,420	03345	00539	00055	22979	00000
012845550519797234	22/10/2001	0519797234	07/06/2000	ESP	20.000.000,00	100,00	19.672.123,00	5,020	M	EU1A	0,500	12	FRCC	07/06/2035	404	14,520	04098	00060	00013	5482	00000
012807350519012921	22/10/2001	0519012921	07/06/2000	ESP	8.000.000,00	100,00	5.595.239,00	5,120	M	EU1A	0,600	12	FRCC	07/06/2015	164	14,620	01445	00384	00033	17193	00009
012844140519804037	22/10/2001	0519804037	07/06/2000	ESP	15.000.000,00	100,00	14.044.925,00	4,920	M	EU1A	0,400	12	FRCC	07/06/2015	164	14,420	01631	01512	00040	52682	00000
012867320519802792	22/10/2001	0519802792	07/06/2000	ESP	5.146.000,00	100,00	4.930.240,00	4,920	M	EU1A	0,400	12	FRCC	07/06/2020	224	14,420	01364	01023	00007	16263	00000
012841100519804181	22/10/2001	0519804181	07/06/2000	ESP	8.000.000,00	100,00	7.133.482,00	4,920	M	EU1A	0,400	12	FRCC	07/06/2010	104	14,420	03220	01090	00107	60317	00000
012838650519803355	22/10/2001	0519803355	07/06/2000	ESP	25.000.000,00	100,00	23.408.209,00	4,920	M	EU1A	0,400	12	FRCC	07/06/2015	164	14,420	01704	00213	00125	15625	00000
012805000510639692	22/10/2001	0510639692	07/06/2000	ESP	18.000.000,00	100,00	17.381.340,00	5,020	M	EU1A	0,500	12	FRCC	07/06/2023	260	14,520	02023	00055	00132	2961	00001
012806320519001394	22/10/2001	0519001394	07/06/2000	ESP	24.000.000,00	100,00	22.561.534,00	6,270	M	EU1A	1,750	12	FRCC	07/06/2015	164	15,770	01562	00106	00183	9967	00000
012805280510606351	22/10/2001	0510606351	07/06/2000	ESP	6.500.000,00	100,00	6.310.993,00	5,170	M	EU1A	0,650	12	FRCC	07/06/2025	284	14,670	00972	00573	00006	7125	00006
012805110510607125	22/10/2001	0510607125	07/06/2000	ESP	20.000.000,00	100,00	19.399.589,00	5,020	M	EU1A	0,500	12	FRCC	07/06/2025	284	14,520	00582	00275	00132	18683	00011
012805770510603593	22/10/2001	0510603593	07/06/2000	ESP	18.000.000,00	100,00	17.464.065,00	5,270	M	EU1A	0,750	12	FRCC	07/06/2025	284	14,770	02450	00525	00031	26461	00000
012805500519005141	22/10/2001	0519005141	07/06/2000	ESP	8.000.000,00	100,00	7.780.346,00	5,270	M	EU1A	0,750	12	FRCC	07/06/2025	284	14,770	02994	00596	00087	10424N	00006
012805500519005162	22/10/2001	0519005162	07/06/2000	ESP	11.000.000,00	100,00	10.570.338,00	5,270	M	EU1A	0,750	12	FRCC	07/06/2020	224	14,770	02611	00137	00217	4885	00005
012805350510000676	22/10/2001	0510000676	07/06/2000	ESP	8.000.000,00	100,00	7.669.935,00	5,220	M	EU1A	0,700	12	FRCC	07/06/2020	224	14,720	01444	00177	00165	9797	00003
012806450519010927	22/10/2001	0519010927	07/06/2000	ESP	6.500.000,00	100,00	6.094.495,00	6,020	M	EU1A	1,500	12	FRCC	07/06/2015	164	15,520	01251	00343	00151	26208	00000
012805380510611072	22/10/2001	0510611072	07/06/2000	ESP	30.000.000,00	100,00	28.719.621,00	5,020	M	EU1A	0,500	12	FRCC	07/06/2020	224	14,520	01623	00845	00212	36889	00008
012805330519801857	22/10/2001	0519801857	08/06/2000	ESP	25.000.000,00	100,00	23.250.440,00	4,920	M	EU1A	0,400	12	FRCC	08/06/2014	152	14,420	02078	01100	00060	42216	00000
012806450519011011	22/10/2001	0519011011	08/06/2000	ESP	11.120.000,00	100,00	10.844.038,00	5,520	M	EU1A	1,000	12	FRCC	08/06/2025	284	15,020	00730	00090	00178	12162	00000
012806000510035307	22/10/2001	0510035307	08/06/2000	ESP	35.000.000,00	100,00	18.240.969,00	5,270	M	EU1A	0,750	12	FRCC	08/12/2019	218	14,770	02465	00441	00047	25226	00018
012806700510014797	22/10/2001	0510014797	08/06/2000	ESP	12.500.000,00	100,00	11.991.265,00	5,270	M	EU1A	0,750	12	FRCC	08/06/2020	224	14,770	00599	00044	00139	4169	00001
012806550519000752	22/10/2001	0519000752	08/06/2000	ESP	8.750.000,00	100,00	8.245.371,00	6,270	M	EU1A	1,750	12	FRCC	08/06/2015	164	15,770	01883	01430	00088	114704	00000
012805200519606376	22/10/2001	0519606376	08/06/2000	ESP	9.000.000,00	100,00	8.811.249,00	5,270	M	EU1A	0,750	12	FRCC	08/06/2030	344	14,770	02915	00907	00002	8851	00000
012804000510802846	22/10/2001	0510802846	08/06/2000	ESP	13.500.000,00	100,00	12.560.660,00	5,220	M	EU1A	0,700	12	FRCC	08/09/2027	311	14,720	02230	00368	00210	16602	00000
012804020510802967	22/10/2001	0510802967	08/06/2000	ESP	7.700.000,00	100,00	7.218.587,00	5,120	M	EU1A	0,600	12	FRCC	08/06/2015	164	14,620	00817	00515	00068	12343-N	00000
012804350510602517	22/10/2001	0510602517	08/06/2000	ESP	13.000.000,00	100,00	12.635.796,00	5,470	M	EU1A	0,950	12	FRCC	08/06/2025	284	14,970	01263	00111	00000	3814	00000

CARTERA DE PARTICIPACIONES HIPOTECARIAS

NUM.PARTICIP.	FEC.EMI.	NUM.PREST.	F.APERT.	DIV.	CAPITAL INIC.	%PART.	CAPITAL PEND.	%NOMIN.	(1)	(2)	DIFERE.	(3)	(4)	F.VENCI.	(5)	%DEMORA	TOMO	LIBRO	FOLIO	FINCA	INSC.
012806310510604592	22/10/2001	0510604592	08/06/2000	ESP	7.000.000,00	100,00	6.207.139,00	5,270	M	EU1A	0,750	12	FRCC	08/04/2018	198	14,770	02444	01516	00200	84681	00000
012805000510639293	22/10/2001	0510639293	08/06/2000	ESP	14.500.000,00	100,00	14.191.929,00	4,920	M	EU1A	0,400	12	FRCC	08/06/2030	344	14,420	01354	00040	00019	3190	00002
012806800510010425	22/10/2001	0510010425	08/06/2000	ESP	10.000.000,00	100,00	8.415.491,00	5,220	M	EU1A	0,700	12	FRCC	08/06/2015	164	14,720	01351	00935	00199	12365	00010
012807150510600595	22/10/2001	0510600595	08/06/2000	ESP	3.000.000,00	100,00	2.405.131,00	5,520	M	EU1A	1,000	12	FRCC	08/06/2006	56	15,020	01297	01297	00146	65527	00000
012805030510607075	22/10/2001	0510607075	08/06/2000	ESP	7.000.000,00	100,00	6.797.142,00	5,270	M	EU1A	0,750	12	FRCC	08/06/2025	284	14,770	01884	00854	00048	50254	00000
012805060519805442	22/10/2001	0519805442	08/06/2000	ESP	5.000.000,00	100,00	4.681.636,00	4,920	M	EU1A	0,400	12	FRCC	08/06/2015	164	14,420	01437	00132	00061	4331	00000
012806390519015282	22/10/2001	0519015282	08/06/2000	ESP	6.000.000,00	100,00	5.828.949,00	5,770	M	EU1A	1,250	12	FRCC	08/06/2025	284	15,270	02295	01129	00005	85091	00000
012848770510802794	22/10/2001	0510802794	08/06/2000	ESP	8.000.000,00	100,00	6.249.622,00	5,770	M	EU1A	0,650	12	FRCC	08/06/2015	164	15,270	01302	00060	00097	5962	00006
012807340519003386	22/10/2001	0519003386	08/06/2000	ESP	25.000.000,00	100,00	24.301.149,00	5,220	M	EU1A	0,700	12	FRCC	08/06/2025	284	14,720	01596	00947	00043	44405	00004
012807360519000301	22/10/2001	0519000301	08/06/2000	ESP	7.600.000,00	100,00	7.281.732,00	5,770	M	EU1A	1,250	12	FRCC	08/06/2020	224	15,270	01656	00953	00146	27763	00011
012887000519801631	22/10/2001	0519801631	08/06/2000	ESP	7.500.000,00	100,00	4.303.657,00	4,920	M	EU1A	0,400	12	FRCC	08/06/2020	224	14,420	01370	00076	00131	4460	00000
012887000519803976	22/10/2001	0519803976	08/06/2000	ESP	14.000.000,00	100,00	13.108.595,00	4,920	M	EU1A	0,400	12	FRCC	08/06/2015	164	14,420	02214	00392	00059	30219	00000
012887000519804165	22/10/2001	0519804165	08/06/2000	ESP	18.000.000,00	100,00	16.362.244,00	4,920	M	EU1A	0,400	12	FRCC	08/06/2020	224	14,420	00626	00626	00030	21437	00000
012887000519804571	22/10/2001	0519804571	08/06/2000	ESP	13.000.000,00	100,00	11.883.616,00	4,920	M	EU1A	0,400	12	FRCC	08/06/2012	128	14,420	00568	00561	00162	7443	00000
012887000519805054	22/10/2001	0519805054	08/06/2000	ESP	25.000.000,00	100,00	24.266.819,00	4,920	M	EU1A	0,400	12	FRCC	08/06/2025	284	14,420	02784	00201	00073	7515	00000
012887000519804193	22/10/2001	0519804193	08/06/2000	ESP	18.000.000,00	100,00	17.472.108,00	4,920	M	EU1A	0,400	12	FRCC	08/06/2025	284	14,420	03472	00065	00195	5547	00000
012832810513002831	22/10/2001	0513002831	08/06/2000	ESP	6.000.000,00	100,00	5.829.868,00	5,120	M	EU1A	0,600	12	FRCC	08/06/2025	284	14,620	01598	00043	00134	1455	00000
012808100510663655	22/10/2001	0510663655	08/06/2000	ESP	12.000.000,00	100,00	11.269.679,00	5,770	M	EU1A	1,250	12	FRCC	08/06/2015	164	15,270	00000	00000	00000	29369	00000
012832580519000023	22/10/2001	0519000023	08/06/2000	ESP	7.000.000,00	100,00	6.580.113,00	5,920	M	EU1A	0,800	12	FRCC	08/06/2015	164	15,420	02473	00117	00162	6129	00006
012808010510605735	22/10/2001	0510605735	08/06/2000	ESP	6.000.000,00	100,00	5.375.278,00	5,270	M	EU1A	0,750	12	FRCC	08/06/2010	104	14,770	01706	00184	00005	16607	00000
012800110519804562	22/10/2001	0519804562	08/06/2000	ESP	34.000.000,00	100,00	31.511.195,00	4,920	M	EU1A	0,400	12	FRCC	08/06/2025	284	14,420	02362	00369	00211	20609	00000
012803540510605232	22/10/2001	0510605232	08/06/2000	ESP	6.300.000,00	100,00	5.879.066,00	5,120	M	EU1A	0,600	12	FRCC	08/06/2015	164	14,620	00658	00344	00074	15578	00006
012803520510604313	22/10/2001	0510604313	08/06/2000	ESP	15.000.000,00	100,00	14.024.498,00	5,020	M	EU1A	0,500	12	FRCC	08/06/2015	164	14,520	01714	00173	00142	8988	00002
012800010519801556	22/10/2001	0519801556	08/06/2000	ESP	30.000.000,00	100,00	28.742.157,00	4,920	M	EU1A	0,400	12	FRCC	08/06/2020	224	5,170	00000	02041	00026	74923	00000
012800100519804736	22/10/2001	0519804736	08/06/2000	ESP	40.000.000,00	100,00	37.453.130,00	4,920	M	EU1A	0,400	12	FRCC	08/06/2015	164	14,420	02650	00667	00086	11472	00000
012803540510605246	22/10/2001	0510605246	08/06/2000	ESP	8.000.000,00	100,00	7.641.288,00	5,170	M	EU1A	0,650	12	FRCC	08/06/2020	224	14,670	00942	00484	00176	7.571-N	00004
012802300510608832	22/10/2001	0510608832	08/06/2000	ESP	7.000.000,00	100,00	6.801.723,00	5,150	M	MI1A	0,650	12	FRCC	08/06/2025	284	14,650	03803	00025	00184	2918	00003
012800240519804435	22/10/2001	0519804435	08/06/2000	ESP	12.000.000,00	100,00	11.648.070,00	4,920	M	EU1A	0,400	12	FRCC	08/06/2025	284	14,420	02725	00728	00125	24302	00000
012800460519803757	22/10/2001	0519803757	08/06/2000	ESP	16.000.000,00	100,00	15.659.502,00	4,920	M	EU1A	0,400	12	FRCC	08/06/2030	344	14,420	03144	00139	00103	6753	00000
012800260510607921	22/10/2001	0510607921	08/06/2000	ESP	20.500.000,00	100,00	20.128.714,00	5,520	M	EU1A	1,000	12	FRCC	08/06/2030	344	15,020	00000	00000	00000		00000
012800150510605313	22/10/2001	0510605313	08/06/2000	ESP	3.000.000,00	100,00	2.742.749,00	5,020	M	EU1A	0,500	12	FRCC	08/06/2012	128	14,520	01887	00901	00071	20207	00012
012800570510607252	22/10/2001	0510607252	08/06/2000	ESP	10.500.000,00	100,00	10.282.758,00	5,270	M	EU1A	0,750	12	FRCC	08/06/2030	344	14,770	02937	00820	00054	11155	00010
012800140510606635	22/10/2001	0510606635	08/06/2000	ESP	17.500.000,00	100,00	16.978.955,00	5,270	M	EU1A	0,750	12	FRCC	08/06/2025	284	14,770	00848	00102	00103	6082	00006
012800140510606642	22/10/2001	0510606642	08/06/2000	ESP	4.000.000,00	100,00	3.019.670,00	5,270	M	EU1A	0,750	12	FRCC	08/06/2005	44	14,770	00850	00103	00096	6126	00005
012803000510709793	22/10/2001	0510709793	08/06/2000	ESP	16.500.000,00	100,00	16.218.034,00	5,020	M	EU1A	0,500	12	FRCC	08/06/2035	404	14,520	01271	00426	00194	23518	00002
012803000510709996	22/10/2001	0510709996	08/06/2000	ESP	6.500.000,00	100,00	5.723.942,00	5,170	M	EU1A	0,650	12	FRCC	08/06/2020	224	14,670	00000	01250	00061	18635/B	00003
012803000510710017	22/10/2001	0510710017	08/06/2000	ESP	16.000.000,00	100,00	15.331.806,00	5,070	M	EU1A	0,550	12	FRCC	08/06/2020	224	14,570	00000	00046	00004	632	00008
012803000510709632	22/10/2001	0510709632	08/06/2000	ESP	17.000.000,00	100,00	16.704.957,00	5,020	M	EU1A	0,500	12	FRCC	08/06/2035	404	14,520	01271	00426	00206	23524	00002
012800690519604644	22/10/2001	0519604644	08/06/2000	ESP	9.000.000,00	100,00	8.428.041,00	5,020	M	EU1A	0,500	12	FRCC	08/06/2015	164	14,520	00536	00039	00035	2778	00007
012800710519804237	22/10/2001	0519804237	08/06/2000	ESP	9.000.000,00	100,00	8.426.958,00	4,920	M	EU1A	0,400	12	FRCC	08/06/2015	164	14,420	00889	00154	00103	8766	00000
012803020510604571	22/10/2001	0510604571	08/06/2000	ESP	42.000.000,00	100,00	41.338.883,00	5,020	M	EU1A	0,500	12	FRCC	08/06/2035	404	14,520	01623	00084	00187	4920	00004
012800860519802614	22/10/2001	0519802614	08/06/2000	ESP	14.700.000,00	100,00	14.467.434,00	4,920	M	EU1A	0,400	12	FRCC	08/06/2035	404	14,420	02063	00572	00041	33743	00000
012800910519804943	22/10/2001	0519804943	08/06/2000	ESP	15.000.000,00	100,00	14.560.089,00	4,920	M	EU1A	0,400	12	FRCC	08/06/2025	284	14,420	01286	00778	00085	51606	00000
012800910510605102	22/10/2001	0510605102	09/06/2000	ESP	11.000.000,00	100,00	10.716.943,00	5,870	M	EU1A	0,750	12	FRCC	09/06/2025	284	15,370	01297	00789	00133	52169	00003
012803100510603942	22/10/2001	0510603942	09/06/2000	ESP	10.800.000,00	100,00	10.357.503,00	5,020	M	EU1A	0,500	12	FRCC	09/06/2020	224	14,520	00524	00427	00001	40749	00003
012803000510710087	22/10/2001	0510710087	09/06/2000	ESP	16.000.000,00	100,00	14.064.560,00	5,020	M	EU1A	0,500	12	FRCC	09/06/2030	344	14,520	00000	00043	00015	3417	00004
012803000510710115	22/10/2001	0510710115	09/06/2000	ESP	10.000.000,00	100,00	9.798.243,00	5,070	M	EU1A	0,550	12	FRCC	09/06/2030	344	14,570	01121	00236	00019	5247N	00003
012803000510709961	22/10/2001	0510709961	09/06/2000	ESP	48.000.000,00	100,00	26.203.209,00	5,020	M	EU1A	0,500	12	FRCC	09/06/2035	404	14,520	00000	00207	00102	15048	00004
012803000510709926	22/10/2001	0510709926	09/06/2000	ESP	5.500.000,00	100,00	5.264.311,00	5,020	M	EU1A	0,500	12	FRCC	09/06/2020	224	14,520	01254	00038	00154	3623	00004
012881700510604404	22/10/2001	0510604404	09/06/2000	ESP	18.500.000,00	100,00	17.990.234,00	5,170	M	EU1A	0,650	12	FRCC	09/06/2025	284	14,670	01472	00708	00194	27895	00006
012802400519614643	22/10/2001	0519614643	09/06/2000	ESP	23.000.000,00	100,00	22.330.074,00	5,120	M	EU1A	0,600	12	FRCC	09/06/2025	284	14,620	02793	00237	00221	14205	00003
012803540510605344	22/10/2001	0510605344	09/06/2000	ESP	14.000.000,00	100,00	13.752.102,00	5,120	M	EU1A	0,600	12	FRCC	09/06/2035	404	14,620	00858	00208	00008	3448-N	00001
012803420510606543	22/10/2001	0510606543	09/06/2000	ESP	11.000.000,00	100,00	10.819.673,00	5,020	M	EU1A	0,500	12	FRCC	09/06/2035	404	14,520	01649	00330	00186	6539	00001
012803530510603026	22/10/2001	0510603026	09/06/2000	ESP	15.000.000,00	100,00	13.179.842,00	5,020	M	EU1A	0,500	12	FRCC	09/06/2030	344	14,520	00185	00003	00135	62 DUPDO.	00017
012803540510605365	22/10/2001	0510605365	09/06/2000	ESP	16.418.000,00	100,00	16.039.702,00	5,120	M	EU1A	0,600	12	FRCC	09/06/2030	344	14,620	00727	00173	00131	9568	00006
012803540510605393	22/10/2001	0510605393	09/06/2000	ESP	8.500.000,00	100,00	7.582.347,00	5,720	M	EU1A	0,600	12	FRCC	09/06/2010	104	15,220	00755	00393	00183	12264N	00003
012801400519010982	22/10/2001	0519010982	09/06/2000	ESP	7.000.000,00	100,00	6.716.980,00	5,520	M	EU1A	1,000	12	FRCC	09/06/2020	224	15,020	02989	02213	00052	3418	00007
012808640510605497	22/10/2001	0510605497	09/06/2000	ESP	7.500.000,00	100,00	6.862.968,00	5,220	M	EU1A	0,700	12	FRCC	09/06/2012	128	14,720	01728	00328	00088	39948	00000
012834850519795387	22/10/2001	0519795387	09/06/2000	ESP	35.000.000,00	100,00	33.954.495,00	5,170	M	EU1A	0,650	12	FRCC	09/06/2025	284	14,670	02543	00550	00098	6.845	00000
012887000519803514	22/10/2001	0519803514	09/06/2000	ESP	15.000.000,00	100,00	14.044.925,00	4,920	M	EU1A	0,400	12	FRCC	09/06/2015	164	14,420	02648	01130	00054	17089	00000
012849390519000017	22/10/2001	0519000017	09/06/2000	ESP	6.000.000,00	100,00	3.492.935,00	5,220	M	EU1A	0,700	6	FRCC	09/06/2025	284	14,720	03590	00283	00024	26544	00000
012887000519805481	22/10/2001	0519805481	09/06/2000	ESP	32.500.000,00	100,00	31.137.336,00	4,920	M	EU1A	0,400	12	FRCC	09/06/2020	224	14,420	01693	00291	00217	18091	00000
012835550519806391	22/10/2001	0519806391	09/06/2000	ESP	4.000.000,00	100,00	3.757.653,00	5,870	M	EU1A	0,750	12	FRCC	09/06/2015	164	15,370	01954	00000	00003	30448	00000
012887000519804382	22/10/2001	0519804382	09/06/2000	ESP	15.000.000,00	100,00	14.371.085,00	4,920	M	EU1A	0,400	12	FRCC	09/06/2020	224	14,420	01787	00475	00213	48052	00000
012807530510606023	22/10/2001	0510606023	09/06/2000	ESP	5.000.000,00	100,00	4.583.670,00	5,520	M	EU1A	1,000	12	FRCC	09/06/2012	128	15,020	00909	00110	00127	8901	00002
012887000519802142	22/10/2001	0519802142	09/06/2000	ESP	18.000.000,00	100,00	17.245.293,00	4,920	M	EU1A	0,400	12	FRCC	09/06/2020	224	14,420	01861	00431	00023	38800	00000
012887000519791635	22/10/2001	0519791635	09/06/2000	ESP	16.000.000,00	100,00	15.530.767,00	4,920	M	EU1A	0,400	12	FRCC	09/06/2025	284	14,420	02154	00000	00064	36660	00000
012887000519793861	22/10/2001	0519793861	09/06/2000	ESP	8.500.000,00	100,00	8.039.792,00	5,020	M	EU1A	0,500	12	FRCC	09/06/2017	188	14,520	01588	00644	00141	40962	00000
012807000510614951	22/10/2001	0510614951	09/06/2000	ESP	25.000.000,00	100,00	17.316.414,00	5,120	M	EU1A	0,600	12	FRCC	09/06/2020	224	14,620	00885	00172	00174	10121	00000
012806370519007594	22/10/2001	0519007594	09/06/2000	ESP	3.025.000,00	100,00	2.720.673,00	6,870	M	EU1A	1,750	12	FRCC	09/06/2010	104	16,370	02545	01406	00025	100915	00000
012804030510802996	22/10/2001	0510802996	09/06/2000	ESP	11.000.000,00	100,00	10.566.861,00	5,770	M	EU1A	0,650	12	FRCC	09/06/2020	224	15,270	02810	00096	00125	6948/V	00000
012803960510005591	22/10/2001	0510005591	09/06/2000	ESP	6.000.000,00	100,00	5.826.116,00	5,270	M	EU1A	0,750	12	FRCC	09/06/2025	284	14,770	01309	00099	00051	8747	00006
012806030510004391	22/10/2001	0510004391	09/06/2000	ESP	9.000.000,00	100,00	8.826.151,00	5,770	M	EU1A	1,250	12	FRCC	09/06/2030	344	15,270	02562	00923	00166	40329	00008
012805950510603814	22/10/2001	0510603814	09/06/2000	ESP	10.500.000,00	100,00	8.406.608,00	5,270	T	EU1A	0,750	12	FRCC	09/06/2015	164	14,770	01667	00000	00062	10143	00001
012806230510606012	22/10/2001	0510606012	09/06/2000	ESP	7.000.000,00	100,00	6.798.818,00	5,520	M	EU1A	1,000	12	FRCC	09/06/2025	284	15,020	01647	00562	00012	13039	00012
012805950510603821	22/10/2001	0510603821	09/06/2000	ESP	8.000.000,00	100,00	7.832.223,00	5,270	M	EU1A	0,750	12	FRCC	09/06/2030	344	14,770	00863	00000	00009	5190	00001
012805360510603615	22/10/2001	0510603615	09/06/2000	ESP	10.750.000,00	100,00	9.118.302,00	4,920	M	EU1A	0,400	12	FRCC	09/06/2015	164	14,420	01850	00129	00127	8380	00004
012805350510000683	22/10/2001	0510000683	09/06/2000	ESP	15.450.000,00	100,00	15.119.540,00	5,120	M	EU1A	0,600	12	FRCC	09/06/2030	344	14,620	01012	00124	00157	8614	00002
012800230510612517	22/10/2001	0510612517	13/06/2000	ESP	11.000.000,00	100,00	10.679.591,00	5,120	M	EU1A	0,600	12	FRCC	30/05/2025	284	14,620	01904	01400	00048	34390	00006
012800010519804104	22/10/2001	0519804104	13/06/2000	ESP	17.000.000,00	100,00	16.605.323,00	5,270	M	EU1A	0,750	12	FRCC	13/06/2030	344	14,770	01259	00165	00179	14814	00000
012800010519805742	22/10/2001	0519805742	13/06/2000	ESP	12.000.000,00	100,00	11.496.861,00	4,920	M	EU1A	0,400	12	FRCC	13/06/2020	224	14,420	02625	00087	00140	6864	00000
012803930519005894	22/10/2001	0519005894	15/06/2000	ESP	9.000.000,00	100,00	8.612.742,00	5,020	M	EU1A	0,500	12	FRCC	15/06/2020	224	14,520	00550	00452	00225	42631	00001
012803500510520276	22/10/2001	0510520276	15/06/2000	ESP	9.000.000,00	100,00	7.571.565,00	5,070	M	EU1A	0,550	12	FRCC	15/08/2013	142	14,570	01265	00957	00222	20221	00005
012807530510606086	22/10/2001	0510606086	15/06/2000	ESP	16.000.000,00	100,00	15.380.049,00	5,170	M	EU1A	0,650	12	FRCC	03/07/2020	225	14,670	01053	00051	00173	4693	00005
012806450519011025	22/10/2001	0519011025	19/06/2000	ESP	24.500.000,00	100,00	23.114.660,00	6,520	M	EU1A	2,000	12	FRCC	19/06/2015	164	16,020	00680	00136	00066	17382	00000
012801010510605231	22/10/2001	0510605231	19/06/2000	ESP	18.000.000,00	100,00	17.523.082,00	5,020	M	EU1A	0,500	12	FRCC	30/06/2025	285	14,520	00000	00161	00036	259	00010
012808030510673077	22/10/2001	0510673077	20/06/2000	ESP	13.000.000,00	100,00	12.754.770,00	5,370	M	EU1A	0,850	12	FRCC	20/06/2030	344	14,870	01191	00255	00218	30472	00000
012801800510610224	22/10/2001	0510610224	20/06/2000	ESP	9.500.000,00	100,00	9.230.629,00	5,120	M	EU1A	0,600	12	FRCC	20/06/2025	284	14,620	01167	00000	00141	14632	00005
012800850510606552	22/10/2001	0510606552	20/06/2000	ESP	4.000.000,00	100,00	3.182.584,00	5,320	M	EU1A	0,800	6	FRCC	20/06/2015	164	14,820	01846	01042	00224	22383	00005
012802600510608365	22/10/2001	0510608365	21/06/2000	ESP	12.000.000,00	100,00	10.907.514,00	5,020	M	EU1A	0,500	12	FRCC	21/12/2018	206	14,520	04295	01111	00082	62565	00002
012802400519614657	22/10/2001	0519614657	21/06/2000	ESP	4.000.000,00	100,00	3.568.510,00	5,270	M	EU1A	0,750	12	FRCC	21/06/2010	104	14,770	02907	00352	00177	19664	00002
012800340510605885	22/10/2001	0510605885	21/06/2000	ESP	6.000.000,00	100,00	5.636.638,00	5,270	M	EU1A	0,750	12	FRCC	21/06/2015	164	14,770	00692	00122	00029	6325	00002
012808020510609537	22/10/2001	0510609537	21/06/2000	ESP	12.000.000,00	100,00	11.673.392,00	5,520	M	EU1A	1,000	12	FRCC	21/06/2025	284	15,020	02155	00151	00001	11511	00001
012887000519795772	22/10/2001	0519795772	22/06/2000	ESP	15.500.000,00	100,00	15.268.679,00	4,920	T	EU1A	0,400	12	FRCC	22/06/2035	404	14,420	00592	00227	00197	727N	00000
012800010519807366	22/10/2001	0519807366	22/06/2000	ESP	12.000.000,00	100,00	11.527.256,00	4,920	T	EU1A	0,400	12	FRCC	22/06/2020	224	14,420	00739	00352	00167	16730	00000
012802610510602486	22/10/2001	0510602486	22/06/2000	ESP	11.500.000,00	100,00	10.677.831,00	5,020	T	EU1A	0,500	12	FRCC	22/06/2023	260	14,520	02990	00039	00011	2554	00004
012807020519808235	22/10/2001	0519808235	23/06/2000	ESP	10.000.000,00	100,00	9.724.775,00	4,920	M	EU1A	0,400	12	FRCC	23/06/2025	285	14,420	02719	00461	00176	23376	00000
012806320519001415	22/10/2001	0519001415	23/06/2000	ESP	7.000.000,00	100,00	6.314.705,00	6,270	M	EU1A	1,750	12	FRCC	23/06/2010	105	15,770	01903	01449	00181	116188	00001
012806040519809586	22/10/2001	0519809586	23/06/2000	ESP	16.000.000,00	100,00	14.968.336,00	4,920	M	EU1A	0,400	12	FRCC	23/02/2016	173	14,420	02332	00155	00088	11584	00000
012804300510654861	22/10/2001	0510654861	23/06/2000	ESP	13.000.000,00	100,00	12.511.719,00	5,020	M	EU1A	0,500	12	FRCC	23/06/2020	225	14,520	00338	00338	00004	24291	00002
012804060510802432	22/10/2001	0510802432	23/06/2000	ESP	14.000.000,00	100,00	11.522.723,00	5,020	M	EU1A	0,500	12	FRCC	23/06/2025	285	14,520	02559	00631	00067	20710/V	00000
012806010510005005	22/10/2001	0510005005	23/06/2000	ESP	13.500.000,00	100,00	13.131.965,00	5,270	M	EU1A	0,750	12	FRCC	23/06/2025	285	14,770	01566	00253	00102	15944	00005
012806030510004384	22/10/2001	0510004384	23/06/2000	ESP	6.000.000,00	100,00	5.890.795,00	5,770	M	EU1A	1,250	12	FRCC	23/06/2030	345	15,270	00941	00131	00135	8481	00004
012806210510007706	22/10/2001	0510007706	23/06/2000	ESP	15.000.000,00	100,00	13.812.293,00	5,270	M	EU1A	0,750	12	FRCC	23/06/2012	129	14,770	00000	00000	00000	50816	00000
012806060510003176	22/10/2001	0510003176	23/06/2000	ESP	7.000.000,00	100,00	6.596.882,00	5,420	M	EU1A	0,900	12	FRCC	23/06/2015	165	14,920	00000	00000	00000	13209	00000
012806500519009847	22/10/2001	0519009847	23/06/2000	ESP	10.000.000,00	100,00	8.580.162,00	5,370	M	EU1A	0,850	12	FRCC	23/05/2017	188	14,870	02556	00135	00094	11267	00000
012805200519809054	22/10/2001	0519809054	23/06/2000	ESP	20.000.000,00	100,00	19.449.554,00	4,920	M	EU1A	0,400	12	FRCC	23/06/2025	285	14,420	03328	00433	00091	23216	00000
012806450519011067	22/10/2001	0519011067	23/06/2000	ESP	8.000.000,00	100,00	6.946.893,00	5,520	M	EU1A	1,000	12	FRCC	23/06/2008	81	15,020	00711	00083	00024	10915	00001
012806390519015394	22/10/2001	0519015394	23/06/2000	ESP	3.100.000,00	100,00	2.622.804,00	6,020	M	EU1A	1,500	12	FRCC	23/06/2007	69	15,520	02073	00945	00219	62795	00000
012806510519010422	22/10/2001	0519010422	23/06/2000	ESP	8.000.000,00	100,00	7.526.487,00	5,060	M	EU1A	0,750	12	FRCC	03/07/2015	165	14,560	01218	00085	00149	7025	00000
012806550519000857	22/10/2001	0519000857	23/06/2000	ESP	7.500.000,00	100,00	6.790.838,00	6,270	M	EU1A	1,750	12	FRCC	23/06/2010	105	15,770	01767	01323	00129	107465	00000
012805060510604894	22/10/2001	0510604894	23/06/2000	ESP	27.000.000,00	100,00	25.401.169,00	5,020	M	EU1A	0,500	12	FRCC	23/06/2015	165	14,520	02731	00623	00179	40207	00000
012805330510602415	22/10/2001	0510602415	23/06/2000	ESP	15.000.000,00	100,00	14.710.694,00	4,920	M	EU1A	0,400	12	FRCC	23/06/2030	345	14,420	03362	00228	00179	10764	00000
012805340510610417	22/10/2001	0510610417	23/06/2000	ESP	32.000.000,00	100,00	31.387.105,00	5,120	M	EU1A	0,600	12	FRCC	23/06/2030	345	14,620	00922	00465	00070	19012	00001
012805050510601876	22/10/2001	0510601876	23/06/2000	ESP	25.000.000,00	100,00	21.892.957,00	5,020	M	EU1A	0,500	12	FRCC	23/07/2029	274	14,520	02729	00621	00216	40043	00003
012800210510610954	22/10/2001	0510610954	23/06/2000	ESP	10.000.000,00	100,00	9.615.264,00	4,920	M	EU1A	0,400	12	FRCC	23/06/2020	225	14,420	01555	00154	00036	10.531	00006
012800160510607211	22/10/2001	0510607211	23/06/2000	ESP	11.400.000,00	100,00	11.075.123,00	5,920	M	EU1A	0,800	12	FRCC	23/06/2030	345	15,420	00758	00164	00043	10013	00005
012800150510605516	22/10/2001	0510605516	23/06/2000	ESP	16.500.000,00	100,00	14.827.660,00	5,020	M	EU1A	0,500	12	FRCC	23/06/2010	105	14,520	00047	00000	00016	3154	00002
012800900510607432	22/10/2001	0510607432	23/06/2000	ESP	6.000.000,00	100,00	5.782.026,00	5,870	M	EU1A	0,750	12	FRCC	23/06/2020	225	15,370	01403	00019	00189	1354	00004
012800830510601006	22/10/2001	0510601006	23/06/2000	ESP	20.000.000,00	100,00	19.449.554,00	4,920	M	EU1A	0,400	12	FRCC	23/06/2025	285	14,420	01135	00210	00005	8715	00009
012800910510605214	22/10/2001	0510605214	23/06/2000	ESP	6.300.000,00	100,00	5.439.589,00	5,870	M	EU1A	0,750	12	FRCC	23/10/2013	145	15,370	00770	00315	00071	19298	00006
012800950510605694	22/10/2001	0510605694	23/06/2000	ESP	23.000.000,00	100,00	22.388.220,00	5,120	M	EU1A	0,600	12	FRCC	23/06/2025	285	14,620	02107	01052	00117	64251-64218	00003
012800950510605995	22/10/2001	0510605995	23/06/2000	ESP	14.000.000,00	100,00	10.072.276,00	5,020	M	EU1A	0,500	12	FRCC	23/09/2013	144	14,520	02107	01052	00176	64244	00003
012803000510710325	22/10/2001	0510710325	23/06/2000	ESP	25.000.000,00	100,00	24.313.817,00	5,020	M	EU1A	0,500	12	FRCC	23/06/2025	285	14,520	00000	00048	00182	2398	00002
012802600519813113	22/10/2001	0519813113	23/06/2000	ESP	10.000.000,00	100,00	9.403.269,00	4,920	M	EU1A	0,400	12	FRCC	23/06/2015	165	14,420	04099	00195	00052	12663	00000
012802900510802484	22/10/2001	0510802484	23/06/2000	ESP	12.000.000,00	100,00	11.520.859,00	5,020	M	EU1A	0,500	12	FRCC	23/06/2020	225	14,520	01974	00559	00016	42466	00000
012803910519004965	22/10/2001	0519004965	23/06/2000	ESP	6.000.000,00	100,00	5.649.329,00	5,270	M	EU1A	0,750	12	FRCC	23/06/2015	165	14,770	02645	01275	00171	98504	00003

BANKINTER 3 FONDO DE TITULIZACION HIPOTECARIA

CARTERA DE PARTICIPACIONES HIPOTECARIAS

NUM.PARTICIP.	FEC.EMI.	NUM.PREST.	F.APERT.	DIV.	CAPITAL INIC.	%PART.	CAPITAL PEND.	%NOMIN.	(1)	(2)	DIFERE.	(3)	(4)	F.VENCI.	(5)	%DEMORA	TOMO	LIBRO	FOLIO	FINCA	INSC.
012801810510603414	22/10/2001	0510603414	23/06/2000	ESP	18.500.000,00	100,00	17.025.952,00	5,220	H	EU1A	0,700	12	FRCC	23/06/2025	285	14,720	01728	00793	00152	55482	00004
012800460510608655	22/10/2001	0510608655	23/06/2000	ESP	11.000.000,00	100,00	5.661.254,00	5,820	H	EU1A	0,700	12	FRCC	23/06/2020	225	15,320	03885	00407	00193	8888	00000
012800540510604757	22/10/2001	0510604757	23/06/2000	ESP	11.250.000,00	100,00	10.375.999,00	5,270	H	EU1A	0,750	12	FRCC	23/06/2012	129	14,770	00943	00122	00106	7259	00000
012800540510604785	22/10/2001	0510604785	23/06/2000	ESP	35.000.000,00	100,00	33.017.110,00	5,270	H	EU1A	0,750	12	FRCC	23/06/2015	165	14,770	02181	00217	00004	12447	00000
012801700510604453	22/10/2001	0510604453	23/06/2000	ESP	11.500.000,00	100,00	11.202.757,00	5,120	H	EU1A	0,600	12	FRCC	23/06/2025	285	14,620	01159	00532	00037	45907	00001
012803120510603741	22/10/2001	0510603741	23/06/2000	ESP	12.000.000,00	100,00	11.770.160,00	5,120	H	EU1A	0,600	12	FRCC	23/06/2030	345	14,620	01146	00273	00003	12982	00004
012803160510601386	22/10/2001	0510601386	23/06/2000	ESP	11.000.000,00	100,00	9.387.648,00	5,120	H	EU1A	0,600	12	FRCC	23/06/2015	165	14,620	01121	00236	00031	6985	00003
012802000519809427	22/10/2001	0519809427	23/06/2000	ESP	16.000.000,00	100,00	15.045.221,00	4,920	H	EU1A	0,400	12	FRCC	23/06/2015	165	14,420	02457	00125	00137	9744	00000
012801000510614946	22/10/2001	0510614946	23/06/2000	ESP	3.700.000,00	100,00	3.567.394,00	5,720	H	EU1A	0,600	12	FRCC	23/06/2020	225	15,220	02561	00288	00007	23775	00006
012802000510611882	22/10/2001	0510611882	23/06/2000	ESP	10.500.000,00	100,00	10.305.980,00	5,120	H	EU1A	0,600	12	FRCC	23/06/2030	345	14,620	00746	00116	00003	8822	00000
012801100510608901	22/10/2001	0510608901	23/06/2000	ESP	20.000.000,00	100,00	18.806.161,00	4,900	H	EU1A	0,400	12	FRCC	23/06/2015	165	14,400	00687	00240	00089	23576	00002
012803300510602121	22/10/2001	0510602121	23/06/2000	ESP	15.000.000,00	100,00	14.112.530,00	5,720	H	EU1A	0,600	12	FRCC	23/06/2015	165	15,220	00746	00074	00085	7382	00003
012803500510520514	22/10/2001	0510520514	23/06/2000	ESP	18.000.000,00	100,00	16.802.952,00	5,020	H	EU1A	0,500	12	FRCC	23/05/2016	176	14,520	01006	00760	00116	20246	00011
012803500510520283	22/10/2001	0510520283	23/06/2000	ESP	15.100.000,00	100,00	14.773.370,00	5,120	H	EU1A	0,600	12	FRCC	23/06/2030	345	14,620	00844	00628	00209	14552	00008
012800010519809081	22/10/2001	0519809081	23/06/2000	ESP	19.000.000,00	100,00	18.624.679,00	5,270	H	EU1A	0,750	12	FRCC	23/06/2030	345	14,770	00693	00076	00221	4151N	00000
012800120510606241	22/10/2001	0510606241	23/06/2000	ESP	8.000.000,00	100,00	7.682.950,00	5,170	H	EU1A	0,650	12	FRCC	23/06/2020	225	14,670	00571	00571	00012	16034	00000
012801510510609222	22/10/2001	0510609222	23/06/2000	ESP	7.500.000,00	100,00	7.303.635,00	5,070	H	EU1A	0,550	12	FRCC	23/06/2025	285	14,570	00564	00564	00145	2386-1	00000
012887000519806377	22/10/2001	0519806377	23/06/2000	ESP	17.000.000,00	100,00	16.331.547,00	4,920	H	EU1A	0,400	12	FRCC	23/06/2020	225	14,420	01159	00519	00152	32258	00000
012834870519807303	22/10/2001	0519807303	23/06/2000	ESP	13.500.000,00	100,00	13.118.728,00	5,020	H	EU1A	0,500	12	FRCC	23/06/2025	285	14,520	01307	00207	00040	16049	00000
012887000519806482	22/10/2001	0519806482	23/06/2000	ESP	6.000.000,00	100,00	5.834.862,00	4,920	H	EU1A	0,400	12	FRCC	23/06/2025	285	14,420	02090	00308	00109	10573B	00000
012887000519806867	22/10/2001	0519806867	23/06/2000	ESP	14.000.000,00	100,00	13.729.976,00	4,920	H	EU1A	0,400	12	FRCC	23/06/2030	345	14,420	02549	01447	00071	89733	00000
012887000519809814	22/10/2001	0519809814	23/06/2000	ESP	27.000.000,00	100,00	26.256.886,00	4,920	H	EU1A	0,400	12	FRCC	23/06/2025	285	14,420	00449	00442	00113	24400	00000
012887000519805103	22/10/2001	0519805103	23/06/2000	ESP	8.000.000,00	100,00	6.933.868,00	5,020	H	EU1A	0,500	12	FRCC	23/06/2020	225	14,520	01611	00130	00203	14213	00000
012834070510600074	22/10/2001	0510600074	23/06/2000	ESP	10.000.000,00	100,00	9.811.034,00	5,520	H	EU1A	1,000	12	FRCC	23/06/2030	345	15,020	00000	00893	00031	25627	00000
012807400510612387	22/10/2001	0510612387	23/06/2000	ESP	8.600.000,00	100,00	8.389.621,00	5,310	H	EU1A	1,000	12	FRCC	23/06/2025	285	14,810	01577	00513	00188	40209	00004
012840050519802662	22/10/2001	0519802662	23/06/2000	ESP	22.000.000,00	100,00	21.394.503,00	4,920	H	EU1A	0,400	12	FRCC	23/06/2025	285	14,420	01927	00162	00201	5285	00000
012838450510600484	22/10/2001	0510600484	23/06/2000	ESP	9.000.000,00	100,00	6.529.195,00	5,270	H	EU1A	0,750	12	FRCC	23/06/2015	165	14,770	00417	00187	00169	10919	00000
012807840510603912	22/10/2001	0510603912	23/06/2000	ESP	12.672.000,00	100,00	11.916.965,00	5,020	H	EU1A	0,500	12	FRCC	23/06/2015	165	14,520	02008	00135	00076	2136A	00000
012808640510605581	22/10/2001	0510605581	23/06/2000	ESP	14.000.000,00	100,00	12.900.673,00	4,960	H	EU1A	0,650	12	FRCC	23/06/2012	129	14,460	00000	00177	00109	13939	00001
012860530519806152	22/10/2001	0519806152	23/06/2000	ESP	14.000.000,00	100,00	13.800.601,00	4,920	H	EU1A	0,400	12	FRCC	23/06/2035	405	14,420	03414	00315	00083	28694	00000
012867010519806296	22/10/2001	0519806296	23/06/2000	ESP	14.000.000,00	100,00	13.474.721,00	5,270	H	EU1A	0,750	12	FRCC	23/06/2020	225	14,770	01274	00445	00017	29397	00000
012846120510600033	22/10/2001	0510600033	26/06/2000	ESP	12.000.000,00	100,00	11.190.212,00	5,120	H	EU1A	0,600	12	FRCC	26/06/2025	285	14,620	02035	00329	00056	9722	00000
012807810510610125	22/10/2001	0510610125	26/06/2000	ESP	15.800.000,00	100,00	14.862.133,00	5,270	H	EU1A	0,750	12	FRCC	26/06/2015	165	14,770	01150	00233	00174	12529	00012
012841370510600013	22/10/2001	0510600013	26/06/2000	ESP	6.500.000,00	100,00	6.251.791,00	5,270	H	EU1A	0,750	12	FRCC	26/06/2020	225	14,770	01747	00097	00076	4988	00000
012807500510613363	22/10/2001	0510613363	26/06/2000	ESP	35.000.000,00	100,00	34.283.283,00	5,270	H	EU1A	0,750	12	FRCC	26/06/2030	345	14,770	01931	01266	00111	17559	00010
012834500519806146	22/10/2001	0519806146	26/06/2000	ESP	10.000.000,00	100,00	8.000.950,00	4,920	H	EU1A	0,400	12	FRCC	26/06/2010	105	14,420	00663	00663	00247	21617	00000
012835300510600043	22/10/2001	0510600043	26/06/2000	ESP	11.000.000,00	100,00	10.708.622,00	5,270	H	EU1A	0,750	12	FRCC	26/06/2025	285	14,770	04109	00925	00075	14822	00004
012887000519804886	22/10/2001	0519804886	26/06/2000	ESP	10.000.000,00	100,00	9.606.787,00	4,920	H	EU1A	0,400	12	FRCC	26/06/2020	225	14,420	01794	00573	00215	31118	00000
012887000519809625	22/10/2001	0519809625	26/06/2000	ESP	17.700.000,00	100,00	17.346.252,00	4,920	H	EU1A	0,400	12	FRCC	26/06/2030	345	14,420	01922	00146	00105	11127	00000
012887000519808631	22/10/2001	0519808631	26/06/2000	ESP	18.500.000,00	100,00	18.236.518,00	4,920	H	EU1A	0,400	12	FRCC	26/06/2035	405	14,420	02914	00130	00084	3054	00000
012887000519809072	22/10/2001	0519809072	26/06/2000	ESP	10.000.000,00	100,00	8.985.506,00	4,920	H	EU1A	0,400	12	FRCC	26/06/2010	105	14,420	01895	01101	00204	28934	00000
012887000519807021	22/10/2001	0519807021	26/06/2000	ESP	16.000.000,00	100,00	14.792.856,00	5,590	H	EU1A	0,400	12	FRCC	26/06/2025	285	15,090	00168	00168	00214	5906	00000
012887000519806916	22/10/2001	0519806916	26/06/2000	ESP	8.000.000,00	100,00	7.188.400,00	4,920	H	EU1A	0,400	12	FRCC	26/06/2010	105	14,420	01431	00273	00021	18000	00000
012887000519807637	22/10/2001	0519807637	26/06/2000	ESP	14.000.000,00	100,00	13.720.197,00	4,920	H	EU1A	0,400	12	FRCC	26/06/2030	345	14,420	01177	00630	00062	36816	00000
012887000519803836	22/10/2001	0519803836	26/06/2000	ESP	20.000.000,00	100,00	19.213.582,00	4,920	H	EU1A	0,400	12	FRCC	26/06/2020	225	14,420	00988	00103	00058	4575	00000
012833200510000017	22/10/2001	0510000017	26/06/2000	ESP	17.000.000,00	100,00	16.379.267,00	5,790	H	EU1A	0,600	12	FRCC	26/06/2020	225	15,290	02567	00898	00027	36583	00003
012801510510609257	22/10/2001	0510609257	26/06/2000	ESP	9.000.000,00	100,00	8.774.069,00	5,740	H	EU1A	0,550	12	FRCC	26/06/2025	285	15,240	00971	00146	00051	2173	00000
012800100519807333	22/10/2001	0519807333	26/06/2000	ESP	17.000.000,00	100,00	16.532.112,00	4,920	H	EU1A	0,400	12	FRCC	26/06/2025	285	14,420	02484	00491	00070	9337	00000
012800010519804454	22/10/2001	0519804454	26/06/2000	ESP	14.700.000,00	100,00	12.491.607,00	4,920	H	EU1A	0,400	12	FRCC	26/06/2012	129	14,420	02594	00477	00038	22668	00000
012801610510605235	22/10/2001	0510605235	26/06/2000	ESP	5.400.000,00	100,00	5.270.318,00	5,270	H	EU1A	0,750	12	FRCC	26/06/2025	285	14,770	02144	00845	00033	76283	00000
012803500510520402	22/10/2001	0510520402	26/06/2000	ESP	12.500.000,00	100,00	12.251.014,00	5,020	H	EU1A	0,500	12	FRCC	26/06/2030	345	14,520	01270	00961	00001	15513	00005
012803430510604234	22/10/2001	0510604234	26/06/2000	ESP	25.700.000,00	100,00	15.087.439,00	5,070	H	EU1A	0,550	12	FRCC	26/06/2025	285	14,570	02100	00274	00130	5918	00006
012801510510609166	22/10/2001	0510609166	26/06/2000	ESP	26.000.000,00	100,00	21.371.495,00	5,020	H	EU1A	0,500	12	FRCC	26/02/2013	137	14,520	01999	00508	00058	30199	00000
012803500510520052	22/10/2001	0510520052	26/06/2000	ESP	18.000.000,00	100,00	17.612.212,00	5,020	H	EU1A	0,500	12	FRCC	26/06/2030	345	14,520	00758	00487	00014	4875	00005
012801100519806817	22/10/2001	0519806817	26/06/2000	ESP	26.000.000,00	100,00	24.184.415,00	4,920	H	EU1A	0,400	12	FRCC	26/06/2025	285	14,420	01259	00301	00167	27298	00000
012800330519809197	22/10/2001	0519809197	26/06/2000	ESP	35.000.000,00	100,00	28.567.447,00	4,920	H	EU1A	0,400	12	FRCC	26/06/2016	177	14,420	01749	00462	00045	18409	00000
012801010519809132	22/10/2001	0519809132	26/06/2000	ESP	15.000.000,00	100,00	14.370.241,00	4,920	H	EU1A	0,400	12	FRCC	26/06/2020	225	14,420	02209	00000	00201	59762	00000
012800440519805071	22/10/2001	0519805071	26/06/2000	ESP	7.000.000,00	100,00	5.742.612,00	4,920	H	EU1A	0,400	12	FRCC	26/06/2020	225	14,420	01227	00385	00041	40247	00000
012802020519809982	22/10/2001	0519809982	26/06/2000	ESP	21.000.000,00	100,00	5.456.762,00	4,920	H	EU1A	0,400	12	FRCC	26/05/2005	44	14,420	01608	00030	00143	5040	00000
012803150510002633	22/10/2001	0510002633	26/06/2000	ESP	10.000.000,00	100,00	4.783.228,00	5,170	H	EU1A	0,650	12	FRCC	26/06/2020	225	14,670	00000	00306	00213	20401	00002
012803100510604005	22/10/2001	0510604005	26/06/2000	ESP	13.500.000,00	100,00	11.262.810,00	5,120	H	EU1A	0,600	12	FRCC	26/06/2030	345	14,620	00000	00170	00040	3958	00008
012800540510604547	22/10/2001	0510604547	26/06/2000	ESP	18.000.000,00	100,00	14.997.022,00	5,270	H	EU1A	0,750	12	FRCC	26/01/2014	148	14,770	02635	00654	00199	32015	00000
012803090510601596	22/10/2001	0510601596	26/06/2000	ESP	9.000.000,00	100,00	8.471.977,00	5,020	H	EU1A	0,500	12	FRCC	26/06/2015	165	14,520	02745	00476	00114	24812	00005
012803620510803711	22/10/2001	0510803711	26/06/2000	ESP	5.500.000,00	100,00	5.063.224,00	5,020	H	EU1A	0,500	12	FRCC	26/06/2012	129	14,520	01292	00701	00042	40828	00002
012803000510710395	22/10/2001	0510710395	26/06/2000	ESP	17.900.000,00	100,00	16.911.938,00	4,970	H	EU1A	0,450	12	FRCC	26/04/2024	271	14,470	00000	00174	00224	12854	00006
012800290519808003	22/10/2001	0519808003	26/06/2000	ESP	20.000.000,00	100,00	19.600.283,00	4,920	H	EU1A	0,400	12	FRCC	26/06/2030	345	14,420	01595	00494	00138	19773	00000
012800660519806605	22/10/2001	0519806605	26/06/2000	ESP	12.000.000,00	100,00	11.309.005,00	5,590	H	EU1A	0,400	12	FRCC	26/06/2015	165	15,090	01328	00712	00105	62181	00000
012800580510608212	22/10/2001	0510608212	26/06/2000	ESP	23.000.000,00	100,00	20.438.057,00	5,020	H	EU1A	0,500	12	FRCC	26/06/2025	285	14,520	00927	00329	00171	15165	00002
012802300510608923	22/10/2001	0510608923	26/06/2000	ESP	16.000.000,00	100,00	13.872.196,00	5,020	H	EU1A	0,500	12	FRCC	26/06/2020	225	14,520	04055	00722	00193	52343	00003
012802440510607943	22/10/2001	0510607943	26/06/2000	ESP	7.000.000,00	100,00	6.583.232,00	5,070	H	EU1A	0,550	12	FRCC	26/06/2015	165	14,570	01718	00175	00082	17103	00004
012805000510640182	22/10/2001	0510640182	26/06/2000	ESP	12.000.000,00	100,00	10.299.353,00	5,070	H	EU1A	0,550	12	FRCC	26/06/2010	105	14,570	02247	01904	00187	114877	00001
012805000510639601	22/10/2001	0510639601	26/06/2000	ESP	30.000.000,00	100,00	29.433.615,00	4,920	H	EU1A	0,400	12	FRCC	26/06/2030	345	14,420	03479	00183	00169	9188	00003
012805300510602944	22/10/2001	0510602944	26/06/2000	ESP	21.500.000,00	100,00	21.096.965,00	4,920	H	EU1A	0,400	12	FRCC	26/06/2030	345	14,420	02735	00188	00113	11436	00000
012803820519807866	22/10/2001	0519807866	26/06/2000	ESP	29.000.000,00	100,00	25.397.468,00	4,920	H	EU1A	0,400	12	FRCC	26/10/2024	277	14,420	02456	00388	00121	41379	00000
012806500519010127	22/10/2001	0519010127	26/06/2000	ESP	12.400.000,00	100,00	11.932.710,00	5,270	H	EU1A	0,750	12	FRCC	26/06/2020	225	14,770	02972	00330	00059	20485	00000
012805270510600505	22/10/2001	0510600505	26/06/2000	ESP	8.000.000,00	100,00	7.679.091,00	5,220	H	EU1A	0,700	12	FRCC	26/06/2020	225	14,720	00912	00030	00081	2795	00004
012805120510604466	22/10/2001	0510604466	26/06/2000	ESP	11.000.000,00	100,00	10.568.390,00	5,020	H	EU1A	0,500	12	FRCC	26/06/2020	225	14,520	02028	00245	00153	14244	00007
012806060510003162	22/10/2001	0510003162	26/06/2000	ESP	17.000.000,00	100,00	16.143.990,00	5,120	H	EU1A	0,600	12	FRCC	26/05/2024	272	14,620	00000	00000	00000	7926/7885	00000
012804020510803576	22/10/2001	0510803576	26/06/2000	ESP	34.000.000,00	100,00	31.749.182,00	5,020	H	EU1A	0,500	12	FRCC	26/06/2025	285	14,520	02732	01198	00125	61662	00000
012804020510803373	22/10/2001	0510803373	26/06/2000	ESP	20.000.000,00	100,00	19.451.060,00	5,020	H	EU1A	0,500	12	FRCC	26/06/2025	285	14,520	02011	00931	00128	46434	00000
012806350510602482	22/10/2001	0510602482	26/06/2000	ESP	15.000.000,00	100,00	14.724.300,00	5,270	H	EU1A	0,750	12	FRCC	26/06/2030	345	14,770	00000	00000	00000	31123	00000
012807020519807325	22/10/2001	0519807325	26/06/2000	ESP	9.500.000,00	100,00	9.364.698,00	4,920	H	EU1A	0,400	12	FRCC	26/06/2035	405	14,420	01548	00373	00173	21041	00000
012805410519002815	22/10/2001	0519002815	26/06/2000	ESP	32.500.000,00	100,00	31.875.367,00	5,020	H	EU1A	0,500	12	FRCC	26/06/2030	345	14,520	01442	01442	00040	20708	00000
012805700510609011	22/10/2001	0510609011	26/06/2000	ESP	13.000.000,00	100,00	12.652.262,00	4,920	H	EU1A	0,400	12	FRCC	26/06/2025	285	14,420	01232	00028	00173	44658	00010
012807010519804741	22/10/2001	0519804741	26/06/2000	ESP	31.500.000,00	100,00	30.552.524,00	5,590	H	EU1A	0,400	12	FRCC	26/06/2035	405	15,090	02634	00000	00182	8729	00000
012806900510008202	22/10/2001	0510008202	27/06/2000	ESP	9.000.000,00	100,00	7.840.769,00	5,120	H	EU1A	0,600	12	FRCC	27/10/2017	193	14,620	01908	00527	00160	15710	00006
012805810510606754	22/10/2001	0510606754	27/06/2000	ESP	30.000.000,00	100,00	21.468.295,00	5,270	H	EU1A	0,750	12	FRCC	27/06/2030	345	14,770	04829	00084	00153	5026	00000
012805950510603975	22/10/2001	0510603975	27/06/2000	ESP	10.000.000,00	100,00	9.744.605,00	5,270	H	EU1A	0,750	12	FRCC	27/06/2025	285	14,770	00891	00000	00007	5523	00001
012807150510600672	22/10/2001	0510600672	27/06/2000	ESP	15.000.000,00	100,00	11.237.406,00	5,270	H	EU1A	0,750	12	FRCC	27/06/2015	165	14,770	00969	00969	00117	54599	00000
012806350510602545	22/10/2001	0510602545	27/06/2000	ESP	4.000.000,00	100,00	3.687.756,00	5,470	H	EU1A	0,950	12	FRCC	27/06/2012	129	14,970	01535	00314	00179	20668	00000
012807000510614923	22/10/2001	0510614923	27/06/2000	ESP	14.000.000,00	100,00	13.167.730,00	5,170	H	EU1A	0,650	12	FRCC	27/06/2015	165	14,670	00934	00079	00354	25078	00000
012806030510004412	22/10/2001	0510004412	27/06/2000	ESP	18.000.000,00	100,00	17.680.860,00	5,270	H	EU1A	0,750	12	FRCC	27/06/2030	345	14,770	02521	00970	00213	22629	00007
012805110510607146	22/10/2001	0510607146	27/06/2000	ESP	25.000.000,00	100,00	21.204.035,00	5,020	H	EU1A	0,500	12	FRCC	27/10/2020	229	14,520	02252	00464	00036	30925	00003
012806080510004963	22/10/2001	0510004963	27/06/2000	ESP	10.000.000,00	100,00	9.198.746,00	5,270	H	EU1A	0,750	12	FRCC	27/06/2012	129	14,770	02044	00162	00194	2711	00004
012805200519606313	22/10/2001	0519606313	27/06/2000	ESP	13.000.000,00	100,00	12.503.595,00	5,270	H	EU1A	0,750	12	FRCC	27/06/2020	225	14,770	02151	00088	00102	68075	00000
012806500519010092	22/10/2001	0519010092	27/06/2000	ESP	12.673.600,00	100,00	12.355.841,00	5,270	H	EU1A	0,750	6	FRCC	27/06/2025	285	14,770	00000	00168	00111	13031	00004
012806490519812074	22/10/2001	0519812074	27/06/2000	ESP	11.500.000,00	100,00	11.183.485,00	4,920	H	EU1A	0,400	12	FRCC	27/06/2025	285	14,420	01371	00342	00153	32115	00000
012804010510803687	22/10/2001	0510803687	27/06/2000	ESP	13.000.000,00	100,00	12.534.266,00	6,090	H	EU1A	0,900	12	FRCC	27/06/2020	225	15,590	01957	00681	00112	44658	00000
012805350510000732	22/10/2001	0510000732	27/06/2000	ESP	12.000.000,00	100,00	5.420.116,00	5,020	H	EU1A	0,500	12	FRCC	27/05/2006	56	14,520	02289	00171	00190	4202-N	00005
012805000510640105	22/10/2001	0510640105	27/06/2000	ESP	25.000.000,00	100,00	24.315.684,00	5,120	H	EU1A	0,600	12	FRCC	27/06/2025	285	14,620	02137	00171	00111	18116	00006
012805030510607096	22/10/2001	0510607096	27/06/2000	ESP	15.000.000,00	100,00	14.412.679,00	5,120	H	EU1A	0,600	12	FRCC	27/06/2020	225	14,620	00643	00643	00124	22479	00000
012805070510603845	22/10/2001	0510603845	27/06/2000	ESP	20.000.000,00	100,00	19.617.606,00	5,170	H	EU1A	0,650	12	FRCC	27/06/2030	345	14,670	00771	00771	00107	47041-N	00000
012805070510603852	22/10/2001	0510603852	27/06/2000	ESP	25.000.000,00	100,00	24.629.775,00	5,020	H	EU1A	0,500	12	FRCC	27/06/2035	405	14,520	00741	00741	00096	14650-N	00000
012805070519809692	22/10/2001	0519809692	27/06/2000	ESP	6.000.000,00	100,00	4.637.856,00	4,920	H	EU1A	0,400	12	FRCC	27/04/2012	127	14,420	02613	00328	00051	19619	00000
012805380510610995	22/10/2001	0510610995	27/06/2000	ESP	17.000.000,00	100,00	16.534.661,00	5,120	H	EU1A	0,600	12	FRCC	27/06/2025	285	14,620	00938	00473	00076	21302-N	00004
012806600519003312	22/10/2001	0519003312	27/06/2000	ESP	6.000.000,00	100,00	5.774.613,00	5,420	H	EU1A	0,900	12	FRCC	27/06/2020	225	14,920	00558	00106	00227	8785	00000
012800780510607021	22/10/2001	0510607021	27/06/2000	ESP	30.000.000,00	100,00	29.468.113,00	5,270	H	EU1A	0,750	12	FRCC	27/06/2030	345	14,770	03189	00098	00082	7129	00006
012800700519813301	22/10/2001	0519813301	27/06/2000	ESP	27.000.000,00	100,00	25.458.757,00	4,920	H	EU1A	0,400	12	FRCC	27/11/2019	218	14,420	01595	00494	00058	19757	00000
012800810519005071	22/10/2001	0519005071	27/06/2000	ESP	14.000.000,00	100,00	13.463.695,00	5,120	H	EU1A	0,600	12	FRCC	27/06/2020	225	14,620	01270	00962	00150	41411	00000
012800880510600416	22/10/2001	0510600416	27/06/2000	ESP	10.500.000,00	100,00	10.119.243,00	5,220	H	EU1A	0,700	12	FRCC	27/06/2020	225	14,720	01868	00000	00085	83862	00007
012800210510610793	22/10/2001	0510610793	27/06/2000	ESP	10.000.000,00	100,00	8.998.401,00	5,270	H	EU1A	0,750	12	FRCC	27/06/2010	105	14,770	01369	00687	00059	11837	00006
012800860519809201	22/10/2001	0519809201	27/06/2000	ESP	11.000.000,00	100,00	10.343.595,00	4,920	H	EU1A	0,400	12	FRCC	27/06/2015	165	14,420	00754	00363	00157	17348	00000
012800920510603493	22/10/2001	0510603493	27/06/2000	ESP	5.500.000,00	100,00	4.954.086,00	5,220	H	EU1A	0,700	12	FRCC	27/06/2010	105	14,720	01486	00443	00170	7645	00005
012800820510606353	22/10/2001	0510606353	27/06/2000	ESP	29.000.000,00	100,00	28.247.203,00	5,170	H	EU1A	0,650	12	FRCC	27/06/2025	285	14,670	01156	00175	00126	8453	00007
012800210519809045	22/10/2001	0519809045	27/06/2000	ESP	21.000.000,00	100,00	20.422.024,00	4,920	H	EU1A	0,400	12	FRCC	27/06/2025	285	14,420	00482	00341	00249	25426	00000
012800280510608483	22/10/2001	0510608483	27/06/2000	ESP	11.000.000,00	100,00	10.568.391,00	5,020	H	EU1A	0,500	12	FRCC	27/06/2020	225	14,520	01907	00000	00094	115469 A	00008
012803000510710374	22/10/2001	0510710374	27/06/2000	ESP	15.000.000,00	100,00	12.540.116,00	5,020	H	EU1A	0,500	12	FRCC	27/12/2019	219	14,520	02269	00809	00101	9599/A	00002
012803810519004951	22/10/2001	0519004951	27/06/2000	ESP	11.000.000,00	100,00	8.906.734,00	5,270	H	EU1A	0,750	12	FRCC	27/06/2015	165	14,770	02288	01018	00192	80748	00005
012803550510603546	22/10/2001	0510603546	27/06/2000	ESP	7.000.000,00	100,00	6.897.295,00	5,790	H	EU1A	0,600	12	FRCC	27/06/2035	405	15,290	01163	00314	00094	21661	00002
012803020510604725	22/10/2001	0510604725	27/06/2000	ESP	10.000.000,00	100,00	9.608.857,00	5,170	H	EU1A	0,650	12	FRCC	27/06/2020	225	14,670	01533	00073	00204	5595	00003
012803150510002654	22/10/2001	0510002654	27/06/2000	ESP	13.200.000,00	100,00	12.944.924,00	5,070	H	EU1A	0,550	12	FRCC	27/06/2030	345	14,570	01148	00869	00116	17525	00010
012802020510604366	22/10/2001	0510604366	27/06/2000	ESP	15.000.000,00	100,00	14.606.111,00	5,170	H	EU1A	0,650	12	FRCC	27/06/2025	285	14,670	02100	00394	00223	33467	00005
012801800510610322	22/10/2001	0510610322	27/06/2000	ESP	9.800.000,00	100,00	9.540.402,00	5,270	H	EU1A	0,750	12	FRCC	27/06/2025	285	14,770	01419	00514	00030	39939	00004
012801800510610315	22/10/2001	0510610315	27/06/2000	ESP	17.000.000,00	100,00	16.140.432,00	5,120	H	EU1A	0,600	12	FRCC	27/06/2025	285	14,620	01891	00106	00086	11528	00001
012800440519003473	22/10/2001	0519003473	27/06/2000	ESP	6.000.000,00	100,00	4.884.038,00	5,270	H	EU1A	0,750	12	FRCC	27/06/2006	57	14,770	00366	00016	00060	2916	00005
012801100510608873	22/10/2001	0510608873	27/06/2000	ESP	17.000.000,00	100,00	16.003.400,00	5,070	H	EU1A	0,550	12	FRCC	27/06/2015	165	14,570	01221	00228	00153	19530	00009
012801000510614967	22/10/2001	0510614967	27/06/2000	ESP	5.969.928,00	100,00	5.826.601,00	5,940	H	EU1A	0,750	12	FRCC	27/06/2025	285	15,440	02835	00353	00047	12289	00003

159

CARTERA DE PARTICIPACIONES HIPOTECARIAS

NUM.PARTICIP.	FEC.EMI.	NUM.PREST.	F.APERT.	DIV.	CAPITAL INIC.	%PART.	CAPITAL PEND.	%NOMIN.	(1)	(2)	DIFERE.	(3)	(4)	F.VENCI.	(5)	%DEMORA	TOMO	LIBRO	FOLIO	FINCA	INSC.
0128035800510520563	22/10/2001	0510520563	27/06/2000	ESP	16.800.000,00	100,00	16.551.289,00	5,020	M	EU1A	0,500	12	FRCC	27/06/2035	405	14,520	01121	00844	00186	43787	00004
0128015000510611132	22/10/2001	0510611132	27/06/2000	ESP	28.000.000,00	100,00	27.851.598,00	5,170	M	EU1A	0,650	12	FRCC	27/06/2025	285	14,670	01760	00099	00075	6912	00000
0128001600510624327	22/10/2001	0510624327	27/06/2000	ESP	39.000.000,00	100,00	38.276.747,00	5,020	M	EU1A	0,500	12	FRCC	27/06/2030	345	14,520	02075	00584	00122	20780	00008
0128000100519808857	22/10/2001	0519808857	27/06/2000	ESP	12.800.000,00	100,00	12.296.695,00	4,920	M	EU1A	0,400	12	FRCC	27/06/2020	225	14,420	00972	00236	00045	18636	00000
0128352200519804762	22/10/2001	0519804762	27/06/2000	ESP	22.000.000,00	100,00	21.399.503,00	4,920	M	EU1A	0,400	12	FRCC	27/06/2025	285	14,420	01525	01542	00181	90017	00000
0128870000519807651	22/10/2001	0519807651	27/06/2000	ESP	10.000.000,00	100,00	9.724.775,00	4,920	M	EU1A	0,400	12	FRCC	27/06/2025	285	14,420	00873	00873	00157	42840	00000
0128870000519808134	22/10/2001	0519808134	27/06/2000	ESP	11.000.000,00	100,00	10.567.475,00	4,920	M	EU1A	0,400	12	FRCC	27/06/2020	225	14,420	01590	01421	00187	24285	00000
0128870000519808302	22/10/2001	0519808302	27/06/2000	ESP	15.480.000,00	100,00	14.464.821,00	4,920	M	EU1A	0,400	12	FRCC	27/06/2014	153	14,420	03354	00106	00043	8898	00000
0128870000519806797	22/10/2001	0519806797	27/06/2000	ESP	11.000.000,00	100,00	9.358.824,00	4,920	M	EU1A	0,400	12	FRCC	27/07/2014	154	14,420	00966	00917	00222	36157	00000
0128073500519013243	22/10/2001	0519013243	27/06/2000	ESP	4.000.000,00	100,00	3.857.831,00	5,520	M	EU1A	1,000	12	FRCC	27/06/2020	225	15,020	01474	00413	00079	30343	00004
0128073000519013294	22/10/2001	0519013294	27/06/2000	ESP	19.000.000,00	100,00	18.707.871,00	5,170	M	EU1A	0,650	12	FRCC	27/06/2035	405	14,670	00000	00000	00000	21541	00000
0128870000519810171	22/10/2001	0519810171	27/06/2000	ESP	12.500.000,00	100,00	11.231.879,00	4,920	M	EU1A	0,400	12	FRCC	27/06/2010	105	14,420	00753	00362	00187	17299	00000
0128402700519000057	22/10/2001	0519000057	27/06/2000	ESP	8.000.000,00	100,00	3.247.748,00	6,190	M	EU1A	1,000	12	FRCC	27/04/2007	67	15,690	01679	00103	00119	7507	00003
0128870000519800973	22/10/2001	0519800973	27/06/2000	ESP	10.000.000,00	100,00	9.403.269,00	4,920	M	EU1A	0,400	12	FRCC	27/06/2015	165	14,420	01096	01084	00069	98307	00000
0128870000519808841	22/10/2001	0519808841	27/06/2000	ESP	12.000.000,00	100,00	11.821.570,00	4,920	M	EU1A	0,400	12	FRCC	27/06/2035	405	14,420	01862	00056	00118	4093	00000
0128870000519810822	22/10/2001	0519810822	27/06/2000	ESP	22.000.000,00	100,00	21.065.214,00	4,920	M	EU1A	0,400	12	FRCC	27/06/2019	213	14,420	02284	00291	00164	16834	00000
0128075100510605013	22/10/2001	0510605013	27/06/2000	ESP	10.000.000,00	100,00	9.658.779,00	5,110	M	EU1A	0,800	12	FRCC	27/07/2020	226	14,610	01466	00170	00004	9994	00000
0128077000510604605	22/10/2001	0510604605	27/06/2000	ESP	5.600.000,00	100,00	5.455.343,00	5,770	M	EU1A	1,250	12	FRCC	27/06/2025	285	15,270	01934	00164	00068	3983	00010
0128076000510608921	22/10/2001	0510608921	27/06/2000	ESP	16.000.000,00	100,00	15.420.454,00	5,270	M	EU1A	0,750	12	FRCC	27/06/2020	225	14,770	01802	01140	00096	45613	00002
0128604600519808742	22/10/2001	0519808742	27/06/2000	ESP	15.000.000,00	100,00	14.786.355,00	4,920	M	EU1A	0,400	12	FRCC	27/06/2035	405	14,420	00496	00000	00041	36735	00000
0128080100510605644	22/10/2001	0510605644	27/06/2000	ESP	8.000.000,00	100,00	7.540.375,00	5,370	M	EU1A	0,850	12	FRCC	27/06/2015	165	14,870	00903	00003	00104	227	00004
0128080300510673084	22/10/2001	0510673084	27/06/2000	ESP	4.000.000,00	100,00	3.774.980,00	5,520	M	EU1A	1,000	12	FRCC	27/06/2015	165	15,020	01248	00375	00190	32502	00001
0128603300519808393	22/10/2001	0519808393	27/06/2000	ESP	17.000.000,00	100,00	15.985.546,00	4,920	M	EU1A	0,400	12	FRCC	27/06/2015	165	14,420	02619	00672	00172	19986D	00000
0128432700510000016	22/10/2001	0510000016	27/06/2000	ESP	6.000.000,00	100,00	4.899.136,00	6,190	M	EU1A	1,000	12	FRCC	27/06/2009	93	15,690	00968	00182	00000	17207	00000
0128443600513003167	22/10/2001	0513003167	27/06/2000	ESP	28.000.000,00	100,00	27.256.254,00	5,170	M	EU1A	0,650	12	FRCC	27/06/2025	285	14,670	02903	00000	00000	3963	00000
0128442200519811087	22/10/2001	0519811087	28/06/2000	ESP	11.000.000,00	100,00	10.697.243,00	4,920	M	EU1A	0,400	12	FRCC	28/06/2025	285	14,420	00841	00093	00193	853	00000
0128443700513003217	22/10/2001	0513003217	28/06/2000	ESP	19.500.000,00	100,00	18.982.754,00	5,220	M	EU1A	0,700	12	FRCC	28/06/2025	285	14,720	00627	00545	00094	13682	00000
0128303700510600124	22/10/2001	0510600124	28/06/2000	ESP	10.000.000,00	100,00	9.744.436,00	5,520	M	EU1A	1,000	12	FRCC	28/06/2025	285	15,020	02107	00514	00145	36517	00000
0128076000510608767	22/10/2001	0510608767	28/06/2000	ESP	10.000.000,00	100,00	9.628.463,00	5,520	M	EU1A	1,000	12	FRCC	28/06/2020	225	15,020	01749	00351	00154	64392	00009
0128870000519810514	22/10/2001	0519810514	28/06/2000	ESP	15.000.000,00	100,00	14.422.886,00	4,920	M	EU1A	0,400	12	FRCC	28/06/2020	225	14,420	00756	00365	00037	17429	00000
0128870000519809303	22/10/2001	0519809303	28/06/2000	ESP	7.500.000,00	100,00	7.052.454,00	4,920	M	EU1A	0,400	12	FRCC	28/06/2015	165	14,420	00755	00364	00169	17406	00000
0128870000519795912	22/10/2001	0519795912	28/06/2000	ESP	14.450.000,00	100,00	14.161.204,00	4,920	M	EU1A	0,400	12	FRCC	28/06/2030	345	14,420	02622	02622	00007	47231	00000
0128870000519812411	22/10/2001	0519812411	28/06/2000	ESP	14.500.000,00	100,00	14.100.918,00	4,920	M	EU1A	0,400	12	FRCC	28/06/2025	285	14,420	00756	00365	00157	17459	00000
0128870000519807791	22/10/2001	0519807791	28/06/2000	ESP	12.000.000,00	100,00	10.402.015,00	4,920	M	EU1A	0,400	12	FRCC	28/06/2008	81	14,420	02416	00252	00139	22292	00000
0128870000519807371	22/10/2001	0519807371	28/06/2000	ESP	12.000.000,00	100,00	11.538.309,00	4,920	M	EU1A	0,400	12	FRCC	28/06/2020	225	14,420	01315	00666	00023	36155	00000
0128870000519807273	22/10/2001	0519807273	28/06/2000	ESP	17.000.000,00	100,00	16.532.111,00	4,920	M	EU1A	0,400	12	FRCC	28/06/2025	285	14,420	00756	00365	00085	17441	00000
0128076000510608781	22/10/2001	0510608781	28/06/2000	ESP	12.000.000,00	100,00	11.555.178,00	5,220	M	EU1A	0,700	12	FRCC	28/06/2020	225	14,720	00602	00170	00194	7113	00002
0128870000519808407	22/10/2001	0519808407	28/06/2000	ESP	12.000.000,00	100,00	11.538.309,00	4,920	M	EU1A	0,400	12	FRCC	28/06/2020	225	14,420	02514	02514	00221	70933	00000
0128076000510609222	22/10/2001	0510609222	28/06/2000	ESP	16.000.000,00	100,00	15.587.047,00	5,170	M	EU1A	0,650	12	FRCC	28/06/2025	285	14,670	01750	00069	00200	5953	00009
0128385900510600904	22/10/2001	0510600904	28/06/2000	ESP	7.350.000,00	100,00	6.790.118,00	6,190	M	EU1A	1,000	12	FRCC	28/06/2012	129	15,690	00000	00000	00000	6548	00000
0128363900513003203	22/10/2001	0513003203	28/06/2000	ESP	7.500.000,00	100,00	7.314.789,00	5,940	M	EU1A	0,750	12	FRCC	28/06/2025	285	15,440	01483	00000	00000	4946	00000
0128078000510622983	22/10/2001	0510622983	28/06/2000	ESP	8.313.000,00	100,00	8.166.143,00	5,370	M	EU1A	0,850	12	FRCC	28/06/2030	345	14,870	00590	00249	00204	13391	00000
0128380400510600534	22/10/2001	0510600534	28/06/2000	ESP	15.000.000,00	100,00	13.631.555,00	5,270	M	EU1A	0,750	12	FRCC	28/06/2015	165	14,770	01133	00218	00197	12527	00000
0128073400519003694	22/10/2001	0519003694	28/06/2000	ESP	9.700.000,00	100,00	9.472.802,00	5,520	M	EU1A	1,000	12	FRCC	28/06/2025	285	15,020	01671	01022	00079	11709	00000
0128374600519802102	22/10/2001	0519802102	28/06/2000	ESP	16.000.000,00	100,00	15.548.129,00	5,020	M	EU1A	0,500	12	FRCC	28/06/2025	285	14,520	01104	00499	00000	44606	00000
0128347400510700066	22/10/2001	0510700066	28/06/2000	ESP	18.000.000,00	100,00	17.308.976,00	5,020	M	EU1A	0,500	12	FRCC	28/06/2020	225	14,520	00000	00364	00049	17745	00003
0128346700510600015	22/10/2001	0510600015	28/06/2000	ESP	14.900.000,00	100,00	14.503.676,00	5,120	M	EU1A	0,600	12	FRCC	28/06/2025	285	14,620	00718	00062	00102	175	00000
0128001000510624404	22/10/2001	0510624404	28/06/2000	ESP	17.000.000,00	100,00	16.685.858,00	5,120	M	EU1A	0,600	12	FRCC	28/06/2030	345	14,620	00756	00365	00069	17437	00003
0128016100510603891	22/10/2001	0510603891	28/06/2000	ESP	15.000.000,00	100,00	13.501.178,00	5,120	M	EU1A	0,600	12	FRCC	28/06/2010	105	14,620	00000	00000	00000	4417	00000
0128032000510602811	22/10/2001	0510602811	28/06/2000	ESP	25.000.000,00	100,00	24.313.817,00	5,020	M	EU1A	0,500	12	FRCC	28/06/2025	285	14,520	03308	00095	00113	3983	00008
0128032100510601797	22/10/2001	0510601797	28/06/2000	ESP	20.000.000,00	100,00	19.732.434,00	5,690	M	EU1A	0,500	12	FRCC	28/06/2035	405	15,190	04416	00151	00182	9239	00003
0128034000510614871	22/10/2001	0510614871	28/06/2000	ESP	20.000.000,00	100,00	19.215.297,00	5,020	M	EU1A	0,500	12	FRCC	28/06/2020	225	14,520	02091	00331	00188	17486	00003
0128010000510615016	22/10/2001	0510615016	28/06/2000	ESP	6.000.000,00	100,00	5.664.984,00	5,840	M	EU1A	0,650	12	FRCC	28/06/2015	165	15,340	01904	01904	00060	15359	00008
0128018000510610336	22/10/2001	0510610336	28/06/2000	ESP	12.000.000,00	100,00	9.290.960,00	5,120	M	EU1A	0,600	12	FRCC	28/06/2030	345	14,620	01036	01039	00117	70160	00006
0128010000510615044	22/10/2001	0510615044	28/06/2000	ESP	6.500.000,00	100,00	5.451.408,00	5,020	M	EU1A	0,500	12	FRCC	28/01/2013	136	14,520	00000	00511	00126	36251	00001
0128004900510603807	22/10/2001	0510603807	28/06/2000	ESP	14.000.000,00	100,00	13.467.202,00	5,020	M	EU1A	0,500	12	FRCC	28/06/2020	225	14,520	01285	00124	00029	13341	00003
0128030000510710521	22/10/2001	0510710521	28/06/2000	ESP	11.800.000,00	100,00	11.636.209,00	5,120	M	EU1A	0,600	12	FRCC	28/06/2035	405	14,620	01519	00455	00193	2700	00005
0128002300510612664	22/10/2001	0510612664	28/06/2000	ESP	23.000.000,00	100,00	22.387.363,00	5,070	M	EU1A	0,550	12	FRCC	28/06/2025	285	14,570	00245	00000	00102	5345	00007
0128026100510602514	22/10/2001	0510602514	28/06/2000	ESP	8.000.000,00	100,00	7.205.183,00	5,120	M	EU1A	0,600	12	FRCC	28/06/2010	105	14,620	04223	00711	00155	46916	00005
0128002600510608096	22/10/2001	0510608096	28/06/2000	ESP	11.950.000,00	100,00	11.747.021,00	5,870	M	EU1A	0,680	12	FRCC	28/06/2030	345	15,370	01144	00152	00044	2070	00008
0128002400519809902	22/10/2001	0519809902	28/06/2000	ESP	29.000.000,00	100,00	27.884.255,00	4,920	M	EU1A	0,400	12	FRCC	28/06/2020	225	14,420	01295	01295	00124	60098	00000
0128002100510611017	22/10/2001	0510611017	28/06/2000	ESP	13.500.000,00	100,00	13.140.909,00	5,120	M	EU1A	0,600	12	FRCC	28/06/2025	285	14,620	00755	00364	00201	17414	00003
0128002100510610891	22/10/2001	0510610891	28/06/2000	ESP	5.000.000,00	100,00	4.212.281,00	5,270	M	EU1A	0,750	12	FRCC	28/06/2015	165	14,770	00000	00525	00113	31.962	00009
0128001800510609446	22/10/2001	0510609446	28/06/2000	ESP	14.000.000,00	100,00	13.649.927,00	5,270	M	EU1A	0,750	12	FRCC	28/06/2025	285	14,770	01798	00234	00112	12558	00005
0128001600510607225	22/10/2001	0510607225	28/06/2000	ESP	7.000.000,00	100,00	6.278.941,00	5,320	M	EU1A	0,800	12	FRCC	28/06/2010	105	14,820	00662	00000	00116	16996	00007
0128002500519801986	22/10/2001	0519801986	28/06/2000	ESP	12.400.000,00	100,00	11.912.411,00	4,920	M	EU1A	0,400	12	FRCC	28/06/2020	225	14,420	00791	00221	00140	11645	00004
0128008200510606346	22/10/2001	0510606346	28/06/2000	ESP	13.000.000,00	100,00	12.742.780,00	5,220	M	EU1A	0,700	12	FRCC	28/06/2030	345	14,720	02000	02000	00083	89682	00005
0128007300510604825	22/10/2001	0510604825	28/06/2000	ESP	12.000.000,00	100,00	11.772.107,00	5,370	M	EU1A	0,850	12	FRCC	28/06/2030	345	14,870	00000	00000	00000	44269	00000
0128009500510605981	22/10/2001	0510605981	28/06/2000	ESP	20.000.000,00	100,00	19.452.554,00	5,120	M	EU1A	0,600	12	FRCC	28/06/2025	285	14,620	01890	00835	00029	51981-51943	00004
0128008200519806446	22/10/2001	0519806446	28/06/2000	ESP	20.000.000,00	100,00	18.188.075,00	4,920	M	EU1A	0,400	12	FRCC	28/12/2018	207	14,420	02775	02216	00021	45730	00000
0128023100510605165	22/10/2001	0510605165	28/06/2000	ESP	5.500.000,00	100,00	5.289.986,00	5,270	M	EU1A	0,750	12	FRCC	28/06/2020	225	14,770	02601	01462	00125	103887	00001
0128005500510608251	22/10/2001	0510608251	28/06/2000	ESP	8.000.000,00	100,00	7.680.820,00	5,270	M	EU1A	0,750	12	FRCC	28/06/2020	225	14,770	00637	00084	00192	4544	00007
0128063900519015415	22/10/2001	0519015415	28/06/2000	ESP	9.550.000,00	100,00	9.182.883,00	6,020	M	EU1A	1,500	12	FRCC	28/06/2020	225	15,520	02242	01095	00175	82700	00000
0128064000510000025	22/10/2001	0510000025	28/06/2000	ESP	8.500.000,00	100,00	8.169.938,00	5,520	M	EU1A	1,000	12	FRCC	28/06/2020	225	15,020	01589	00645	00021	41014	00003
0128064000510609613	22/10/2001	0510609613	28/06/2000	ESP	7.000.000,00	100,00	6.293.830,00	5,520	M	EU1A	1,000	12	FRCC	28/06/2010	105	15,020	01619	01075	00090	64135	00000
0128050900519004267	22/10/2001	0519004267	28/06/2000	ESP	7.500.000,00	100,00	6.900.789,00	5,520	M	EU1A	1,000	12	FRCC	28/06/2012	129	15,020	00667	00349	00103	29323	00003
0128050200510604113	22/10/2001	0510604113	28/06/2000	ESP	28.000.000,00	100,00	27.497.061,00	4,920	M	EU1A	0,400	12	FRCC	28/06/2030	345	14,420	00898	00509	00080	11087	00006
0128040100510803365	22/10/2001	0510803365	28/06/2000	ESP	16.000.000,00	100,00	15.559.640,00	4,920	M	EU1A	0,400	12	FRCC	28/06/2025	285	14,420	01555	00486	00113	22409	00000
0128050000510640483	22/10/2001	0510640483	28/06/2000	ESP	12.000.000,00	100,00	11.323.151,00	5,690	M	EU1A	0,500	12	FRCC	28/06/2015	165	15,190	02770	00842	00082	23004	00004
0128064900510600242	22/10/2001	0510600242	28/06/2000	ESP	19.000.000,00	100,00	18.255.273,00	5,070	M	EU1A	0,550	12	FRCC	28/06/2020	225	14,570	02170	00387	00022	18262	00002
0128052700510600526	22/10/2001	0510600526	28/06/2000	ESP	10.000.000,00	100,00	9.236.267,00	5,940	M	EU1A	0,750	12	FRCC	28/06/2012	129	15,440	01611	00667	00023	41924	00000
0128064500519011074	22/10/2001	0519011074	28/06/2000	ESP	15.000.000,00	100,00	14.093.701,00	5,120	M	EU1A	0,600	12	FRCC	28/06/2015	165	14,620	01829	00020	00116	1358	00004
0128060600519807817	22/10/2001	0519807817	28/06/2000	ESP	18.000.000,00	100,00	8.846.272,00	5,520	M	EU1A	1,000	12	FRCC	28/06/2030	345	15,020	00000	00000	00000	2610	00000
0128060000510035524	22/10/2001	0510035524	28/06/2000	ESP	11.600.000,00	100,00	10.284.107,00	4,920	M	EU1A	0,400	12	FRCC	28/06/2025	285	14,420	01673	00089	00124	8385	00000
0128090200510803814	22/10/2001	0510803814	28/06/2000	ESP	8.000.000,00	100,00	7.535.342,00	5,270	M	EU1A	0,750	12	FRCC	28/06/2015	165	14,770	02549	00524	00184	38048	00000
0128043000510803555	22/10/2001	0510803555	28/06/2000	ESP	19.000.000,00	100,00	18.529.999,00	5,790	M	EU1A	0,600	12	FRCC	28/06/2025	285	15,290	04219	00103	00048	5947	00000
0128060400510006772	22/10/2001	0510006772	28/06/2000	ESP	15.000.000,00	100,00	14.133.487,00	5,020	M	EU1A	0,500	12	FRCC	28/06/2015	165	14,520	01211	01211	00036	14250	00001
0128055000519810386	22/10/2001	0519810386	28/06/2000	ESP	6.000.000,00	100,00	5.780.744,00	5,270	M	EU1A	0,750	12	FRCC	28/06/2020	225	14,770	00668	00393	00132	17313	00012
0128054100519002843	22/10/2001	0519002843	28/06/2000	ESP	8.000.000,00	100,00	6.514.798,00	4,920	M	EU1A	0,400	12	FRCC	28/01/2013	136	14,420	03365	00240	00198	9490	00000
0128057000510609032	22/10/2001	0510609032	29/06/2000	ESP	14.500.000,00	100,00	13.943.344,00	5,020	M	EU1A	0,500	12	FRCC	28/06/2020	225	14,520	01064	00485	00074	14611-N	00004
0128057000510609151	22/10/2001	0510609151	29/06/2000	ESP	12.000.000,00	100,00	11.680.810,00	5,120	M	EU1A	0,600	12	FRCC	29/06/2025	285	14,620	01456	00644	00052	52401	00004
0128063200519001261	22/10/2001	0519001261	29/06/2000	ESP	15.000.000,00	100,00	14.431.641,00	5,020	M	EU1A	0,500	12	FRCC	29/06/2020	225	14,520	01957	00855	00007	29205	00006
0128058200510603584	22/10/2001	0510603584	29/06/2000	ESP	14.500.000,00	100,00	13.085.913,00	6,270	M	EU1A	1,750	12	FRCC	29/06/2010	105	15,770	01877	01425	00039	112807	00001
0128040200510803191	22/10/2001	0510803191	29/06/2000	ESP	11.000.000,00	100,00	10.790.753,00	5,320	M	EU1A	0,800	12	FRCC	29/06/2030	345	14,820	05562	00413	00172	24576	00000
0128040200510803212	22/10/2001	0510803212	29/06/2000	ESP	13.000.000,00	100,00	11.974.609,00	5,690	M	EU1A	0,500	12	FRCC	29/06/2030	345	15,190	02297	00000	00000	42152	00001
0128064700519992777	22/10/2001	0519992777	29/06/2000	ESP	15.000.000,00	100,00	14.425.380,00	5,120	M	EU1A	0,600	12	FRCC	29/06/2020	225	14,620	04346	00230	00098	12485	00000
0128052700510600533	22/10/2001	0510600533	29/06/2000	ESP	25.000.000,00	100,00	24.091.492,00	5,520	M	EU1A	1,000	12	FRCC	29/06/2020	225	15,020	01470	00014	00071	1376	00001
0128065000519010162	22/10/2001	0519010162	29/06/2000	ESP	4.000.000,00	100,00	3.591.674,00	5,270	M	EU1A	0,750	12	FRCC	29/06/2010	105	14,770	01320	01158	00132	47483	00004
0128052800510606456	22/10/2001	0510606456	29/06/2000	ESP	13.200.000,00	100,00	12.856.337,00	5,270	M	EU1A	0,750	12	FRCC	29/06/2025	285	14,770	01187	00149	00221	17084	00001
0128053400510610522	22/10/2001	0510610522	29/06/2000	ESP	23.000.000,00	100,00	10.536.771,00	5,220	M	EU1A	0,700	12	FRCC	29/06/2019	213	14,720	01402	00250	00040	7924 N	00006
0128052400510608804	22/10/2001	0510608804	29/06/2000	ESP	15.000.000,00	100,00	14.599.889,00	5,020	M	EU1A	0,500	12	FRCC	29/06/2025	285	14,520	03259	00274	00082	11553	00007
0128005500510608006	22/10/2001	0510608006	29/06/2000	ESP	10.000.000,00	100,00	3.458.318,00	5,690	M	EU1A	0,500	12	FRCC	29/10/2004	37	15,190	01840	00309	00039	10803	00000
0128006700519809672	22/10/2001	0519809672	29/06/2000	ESP	9.800.000,00	100,00	9.532.826,00	5,270	M	EU1A	0,750	12	FRCC	29/06/2025	285	14,770	01382	00188	00014	6425	00008
0128024400510607957	22/10/2001	0510607957	29/06/2000	ESP	10.000.000,00	100,00	9.403.269,00	4,920	M	EU1A	0,400	12	FRCC	29/06/2015	165	14,420	02064	00573	00142	33894	00000
0128024000519614755	22/10/2001	0519614755	29/06/2000	ESP	12.000.000,00	100,00	11.691.161,00	5,270	M	EU1A	0,750	12	FRCC	29/06/2025	285	14,770	01205	00095	00191	9982	00003
0128024000519614734	22/10/2001	0519614734	29/06/2000	ESP	12.500.000,00	100,00	11.660.895,00	5,070	M	EU1A	0,550	12	FRCC	29/09/2023	264	14,570	02964	00423	00159	21752	00002
0128006600519806346	22/10/2001	0519806346	29/06/2000	ESP	8.000.000,00	100,00	7.700.182,00	5,120	M	EU1A	0,600	12	FRCC	29/06/2020	225	14,620	02463	00108	00076	5920	00007
0128008300519804844	22/10/2001	0519804844	29/06/2000	ESP	28.000.000,00	100,00	25.255.385,00	4,920	M	EU1A	0,400	12	FRCC	29/09/2014	156	14,420	01503	00102	00211	49545	00000
0128006500510602801	22/10/2001	0510602801	29/06/2000	ESP	16.000.000,00	100,00	14.342.337,00	4,920	M	EU1A	0,400	12	FRCC	29/08/2018	203	14,420	01538	00159	00203	9289	00000
0128006400510605453	22/10/2001	0510605453	29/06/2000	ESP	7.000.000,00	100,00	6.291.185,00	5,120	M	EU1A	0,600	12	FRCC	29/06/2010	105	14,620	00000	00264	00111	9754	00006
0128009500510606037	22/10/2001	0510606037	29/06/2000	ESP	36.000.000,00	100,00	27.479.713,00	5,270	M	EU1A	0,750	12	FRCC	29/06/2030	345	14,770	01881	01762	00169	62212	00004
0128008900519809092	22/10/2001	0519809092	29/06/2000	ESP	19.000.000,00	100,00	18.667.952,00	5,270	M	EU1A	0,750	12	FRCC	29/06/2030	345	14,770	02108	01053	00010	64263	00004
0128002000510602532	22/10/2001	0510602532	29/06/2000	ESP	10.000.000,00	100,00	9.403.269,00	4,920	M	EU1A	0,400	12	FRCC	29/06/2015	165	14,420	01803	00239	00098	18583	00000
0128026100510602507	22/10/2001	0510602507	29/06/2000	ESP	12.500.000,00	100,00	12.146.923,00	5,270	M	EU1A	0,750	12	FRCC	29/06/2024	273	14,770	01818	01699	00122	21951	00009
0128005300510606373	22/10/2001	0510606373	29/06/2000	ESP	16.000.000,00	100,00	13.145.318,00	5,020	M	EU1A	0,500	12	FRCC	29/06/2015	165	14,520	04192	00288	00131	35460	00002
0128005400519809022	22/10/2001	0519809022	29/06/2000	ESP	32.700.000,00	100,00	31.883.597,00	5,790	M	EU1A	0,600	12	FRCC	29/06/2025	285	15,290	00536	00529	00135	28334	00005
0128011000510608943	22/10/2001	0510608943	29/06/2000	ESP	13.000.000,00	100,00	10.022.187,00	4,920	M	EU1A	0,400	12	FRCC	29/06/2012	129	14,420	02379	00439	00112	22043	00000
0128036200510803753	22/10/2001	0510803753	29/06/2000	ESP	9.000.000,00	100,00	8.645.963,00	4,900	M	MI1A	0,400	12	FRCC	29/06/2020	225	14,400	00994	00317	00216	26497	00003
0128036200510803767	22/10/2001	0510803767	29/06/2000	ESP	12.500.000,00	100,00	12.009.531,00	5,020	M	EU1A	0,500	12	FRCC	29/06/2020	225	14,520	03671	00030	00000	5548	00000
0128012000519004417	22/10/2001	0519004417	29/06/2000	ESP	16.000.000,00	100,00	15.573.215,00	5,020	M	EU1A	0,500	12	FRCC	29/06/2025	285	14,520	01030	00302	00163	15554	00000
0128030200510604732	22/10/2001	0510604732	29/06/2000	ESP	27.200.000,00	100,00	26.525.550,00	5,890	M	EU1A	0,700	12	FRCC	29/06/2025	285	15,390	01030	00066	00199	6514	00006
0128031600510601414	22/10/2001	0510601414	29/06/2000	ESP	12.000.000,00	100,00	11.770.160,00	5,120	M	EU1A	0,600	12	FRCC	29/06/2030	345	14,620	01953	00493	00004	17706	00004
0128013000510603433	22/10/2001	0510603433	29/06/2000	ESP	8.000.000,00	100,00	7.781.013,00	5,120	M	EU1A	0,600	12	FRCC	29/06/2025	285	14,620	01720	00230	00154	8729	00009
0128034100510606017	22/10/2001	0510606017	29/06/2000	ESP	11.500.000,00	100,00	10.207.706,00	5,070	M	EU1A	0,550	12	FRCC	29/06/2025	285	14,570	01684	00941	00174	59582	00003
0128004400519810027	22/10/2001	0519810027	29/06/2000	ESP	8.000.000,00	100,00	7.692.874,00	5,020	M	EU1A	0,500	12	FRCC	29/06/2020	225	14,520	01819	00228	00217	11526	00004
0128003300510605562	22/10/2001	0510605562	29/06/2000	ESP	15.000.000,00	100,00	13.807.376,00	4,920	M	EU1A	0,400	12	FRCC	29/06/2012	129	14,420	02637	00656	00075	32050	00000
[illegible]	22/10/2001	[illegible]	29/06/2000	ESP	2.500.000,00	100,00	2.247.204,00	5,270	M	EU1A	0,750	12	FRCC	29/06/2010	105	14,770	02271	01132	00059	82912	00002

160

NOTARIA DE D. ROBERTO PAREJO GAMIR · MADRID

CARTERA DE PARTICIPACIONES HIPOTECARIAS

NUM.PARTICIP.	FEC.EMI.	NUM.PREST.	F.APERT.	DIV.	CAPITAL INIC.	%PART.	CAPITAL PEND.	%NOMIN.	(1)	(2)	DIFERE.	(3)	(4)	F.VENCI.	(5)	%DEMORA	TOMO	LIBRO	FOLIO	FINCA	INSC.
012800360519005341	22/10/2001	0519005341	29/06/2000	ESP	13.000.000,00	100,00	12.752.707,00	5,320	M	EUIA	0,800	12	FRCC	29/06/2030	345	14,820	00896	00586	00030	6832	00005
012800420510605914	22/10/2001	0510605914	29/06/2000	ESP	13.000.000,00	100,00	12.655.647,00	5,270	M	EUIA	0,750	12	FRCC	29/06/2025	285	14,770	01072	00336	00218	32191	00005
012801510510609271	22/10/2001	0510609271	29/06/2000	ESP	14.500.000,00	100,00	13.974.993,00	5,740	M	EUIA	0,550	12	FRCC	29/06/2020	225	15,240	01172	00780	00202	81445	00000
012800370510606462	22/10/2001	0510606462	29/06/2000	ESP	10.000.000,00	100,00	9.810.722,00	5,470	M	EUIA	0,950	12	FRCC	29/06/2030	345	14,970	00988	00000	00193	8867	00007
012800010519809067	22/10/2001	0519809067	29/06/2000	ESP	10.000.000,00	100,00	8.985.507,00	4,920	M	EUIA	0,400	12	FRCC	29/06/2010	105	14,420	00969	00104	00188	3234	00000
012800110510608151	22/10/2001	0510608151	29/06/2000	ESP	25.000.000,00	100,00	21.550.674,00	5,220	M	EUIA	0,700	12	FRCC	29/06/2030	345	14,720	00881	00413	00106	9738	00007
012800130510608027	22/10/2001	0510608027	29/06/2000	ESP	15.800.000,00	100,00	15.524.656,00	5,890	M	EUIA	0,700	12	FRCC	29/06/2030	345	15,390	02565	00803	00040	50099	00003
012800010519798903	22/10/2001	0519798903	29/06/2000	ESP	15.000.000,00	100,00	13.793.209,00	4,920	M	EUIA	0,400	12	FRCC	29/06/2012	129	14,420	00506	00125	00112	7214	00000
012800120510606283	22/10/2001	0510606283	29/06/2000	ESP	20.000.000,00	100,00	18.810.140,00	5,120	M	EUIA	0,600	12	FRCC	29/06/2015	165	14,620	01887	01390	00178	4092	00006
012841050510600016	22/10/2001	0510600016	29/06/2000	ESP	9.500.000,00	100,00	9.128.645,00	5,200	M	EUIA	0,680	12	FRCC	29/06/2020	225	14,700	01124	00565	00022	19833	00000
012807600510608753	22/10/2001	0510608753	29/06/2000	ESP	7.500.000,00	100,00	7.301.877,00	5,370	M	EUIA	0,850	12	FRCC	29/06/2025	285	14,870	01154	00276	00032	17965	00001
012887000519812572	22/10/2001	0519812572	29/06/2000	ESP	32.000.000,00	100,00	31.360.455,00	4,920	M	EUIA	0,400	12	FRCC	29/06/2030	345	14,420	01980	01047	00171	41385	00000
012887000519812481	22/10/2001	0519812481	29/06/2000	ESP	11.000.000,00	100,00	9.396.600,00	4,920	M	EUIA	0,400	12	FRCC	29/06/2015	165	14,420	01946	00033	00076	42406	00000
012807900519807693	22/10/2001	0519807693	29/06/2000	ESP	16.000.000,00	100,00	15.559.640,00	4,920	M	EUIA	0,400	12	FRCC	29/06/2025	285	14,420	01589	00563	00137	47053	00000
012887000519812516	22/10/2001	0519812516	29/06/2000	ESP	7.000.000,00	100,00	5.823.476,00	4,920	M	EUIA	0,400	12	FRCC	29/06/2015	165	14,420	01493	01493	00028	44766	00000
012887000519805964	22/10/2001	0519805964	29/06/2000	ESP	19.000.000,00	100,00	17.911.963,00	4,920	M	EUIA	0,400	12	FRCC	29/04/2028	319	14,420	05051	01015	00135	7285	00000
012887000519809821	22/10/2001	0519809821	29/06/2000	ESP	25.000.000,00	100,00	22.401.631,00	4,920	M	EUIA	0,400	12	FRCC	29/06/2018	201	14,420	00431	00000	00180	10767	00000
012887000519810101	22/10/2001	0519810101	29/06/2000	ESP	18.000.000,00	100,00	17.292.220,00	4,920	M	EUIA	0,400	12	FRCC	29/06/2020	225	14,420	00000	00153	00190	13946	00000
012830330510600127	22/10/2001	0510600127	29/06/2000	ESP	16.000.000,00	100,00	15.579.053,00	5,520	M	EUIA	1,000	12	FRCC	29/06/2025	285	15,020	00963	00963	00092	7243	00000
012808000510667306	22/10/2001	0510667306	29/06/2000	ESP	25.000.000,00	100,00	24.404.828,00	5,420	M	EUIA	0,900	12	FRCC	28/02/2030	341	14,920	01722	00200	00170	19559	00001
012808020510609656	22/10/2001	0510609656	29/06/2000	ESP	4.000.000,00	100,00	3.268.040,00	5,520	M	EUIA	1,000	12	FRCC	29/06/2006	57	15,020	02149	00147	00219	12265	00003
012808100510663697	22/10/2001	0510663697	29/06/2000	ESP	11.500.000,00	100,00	11.082.091,00	5,520	M	EUIA	1,000	12	FRCC	29/06/2020	225	15,020	00830	00130	00088	15550	00002
012808100510663711	22/10/2001	0510663711	29/06/2000	ESP	12.000.000,00	100,00	8.550.373,00	5,520	M	EUIA	1,000	12	FRCC	29/06/2010	105	15,020	01722	00308	00224	25660	00002
012808100510663466	22/10/2001	0510663466	29/06/2000	ESP	13.000.000,00	100,00	12.527.578,00	5,520	M	EUIA	1,000	12	FRCC	29/06/2020	225	15,020	01944	00339	00160	24040	00001
012808100510663473	22/10/2001	0510663473	29/06/2000	ESP	11.000.000,00	100,00	10.600.256,00	5,520	M	EUIA	1,000	12	FRCC	29/06/2020	225	15,020	01944	00339	00127	24029	00001
012808150510661315	22/10/2001	0510661315	29/06/2000	ESP	12.300.000,00	100,00	12.005.554,00	5,770	M	EUIA	1,250	12	FRCC	29/06/2025	285	15,270	01866	00301	00061	22661	00002
012887000519810577	22/10/2001	0519810577	29/06/2000	ESP	25.000.000,00	100,00	22.473.102,00	4,920	M	EUIA	0,400	12	FRCC	29/09/2018	204	14,420	00598	00148	00134	8869	00000
012887000519801064	22/10/2001	0519801064	29/06/2000	ESP	18.500.000,00	100,00	17.990.830,00	4,920	M	EUIA	0,400	12	FRCC	29/06/2025	285	14,420	02015	00000	00113	94224N	00000
012887000519810591	22/10/2001	0519810591	29/06/2000	ESP	25.000.000,00	100,00	23.871.002,00	4,920	M	EUIA	0,400	12	FRCC	29/06/2018	201	14,420	02249	01730	00145	67541	00000
012887000519811221	22/10/2001	0519811221	29/06/2000	ESP	25.000.000,00	100,00	12.145.709,00	4,920	M	EUIA	0,400	12	FRCC	29/08/2011	119	14,420	03106	00114	00000	8281	00000
012844290513003097	22/10/2001	0513003097	29/06/2000	ESP	8.000.000,00	100,00	3.458.944,00	6,440	M	EUIA	1,250	12	FRCC	29/06/2008	81	15,940	02056	00000	00000	14550	00000
012860530519805137	22/10/2001	0519805137	29/06/2000	ESP	7.000.000,00	100,00	6.272.550,00	4,920	M	EUIA	0,400	12	FRCC	29/08/2014	155	14,420	02307	00314	00221	18843	00000
012842220519810803	22/10/2001	0519810803	29/06/2000	ESP	18.000.000,00	100,00	17.014.898,00	4,920	M	EUIA	0,400	12	FRCC	29/06/2025	285	14,420	01326	00591	00085	36414	00000
012860010519805015	22/10/2001	0519805015	29/06/2000	ESP	38.000.000,00	100,00	37.434.980,00	4,920	M	EUIA	0,400	12	FRCC	29/06/2035	405	14,420	01243	00169	00109	6851	00000
012860050519807434	22/10/2001	0519807434	29/06/2000	ESP	39.500.000,00	100,00	37.946.809,00	4,920	M	EUIA	0,400	12	FRCC	29/06/2020	225	14,420	02622	00000	00036	6305	00004
012866230519812693	22/10/2001	0519812693	30/06/2000	ESP	6.500.000,00	100,00	4.945.070,00	4,920	M	EUIA	0,400	12	FRCC	30/06/2015	165	14,420	02600	00665	00061	43445	00000
012860720519808663	22/10/2001	0519808663	30/06/2000	ESP	27.000.000,00	100,00	26.256.886,00	4,920	M	EUIA	0,400	12	FRCC	30/06/2025	285	14,420	02001	00610	00106	30299	00000
012860120519811452	22/10/2001	0519811452	30/06/2000	ESP	19.000.000,00	100,00	18.141.964,00	4,920	M	EUIA	0,400	12	FRCC	30/06/2018	201	14,420	00000	00548	00073	40145	00000
012844290513003244	22/10/2001	0513003244	30/06/2000	ESP	8.300.000,00	100,00	8.095.033,00	5,940	M	EUIA	0,750	12	FRCC	30/06/2025	285	15,440	03129	00000	00000	9545	00000
012887000519810423	22/10/2001	0519810423	30/06/2000	ESP	15.000.000,00	100,00	9.857.767,00	4,920	M	EUIA	0,400	12	FRCC	30/09/2012	132	14,420	01140	01140	00121	72984	00000
012830290510600137	22/10/2001	0510600137	30/06/2000	ESP	10.000.000,00	100,00	8.764.979,00	5,940	M	EUIA	0,750	12	FRCC	30/06/2015	165	15,440	01794	00576	00007	31199	00001
012808760519010122	22/10/2001	0519010122	30/06/2000	ESP	16.000.000,00	100,00	15.388.387,00	5,220	M	EUIA	0,700	12	FRCC	30/06/2020	225	14,720	01349	00064	00040	5604	00005
012887000519801484	22/10/2001	0519801484	30/06/2000	ESP	6.500.000,00	100,00	6.112.116,00	4,920	M	EUIA	0,400	12	FRCC	30/06/2015	165	14,420	01962	00907	00132	21147	00000
012807600510608774	22/10/2001	0510608774	30/06/2000	ESP	21.500.000,00	100,00	21.096.179,00	5,270	M	EUIA	0,750	12	FRCC	30/06/2030	345	14,770	01754	00070	00131	6106	00006
012887000519811011	22/10/2001	0519811011	30/06/2000	ESP	50.000.000,00	100,00	49.297.744,00	5,280	M	EUIA	0,400	12	FRCC	04/07/2035	405	14,780	02077	00239	00121	11061	00000
012887000519804893	22/10/2001	0519804893	30/06/2000	ESP	35.000.000,00	100,00	34.036.710,00	4,920	M	EUIA	0,400	12	FRCC	30/06/2025	285	14,420	02495	00072	00062	5047	00000
012887000519806706	22/10/2001	0519806706	30/06/2000	ESP	12.000.000,00	100,00	9.496.763,00	4,920	M	EUIA	0,400	12	FRCC	30/06/2025	285	14,420	01116	00497	00151	31707	00000
012887000519805845	22/10/2001	0519805845	30/06/2000	ESP	16.500.000,00	100,00	16.254.669,00	4,920	M	EUIA	0,400	12	FRCC	30/06/2035	405	14,420	03862	00432	00219	4610	00000
012807600510609236	22/10/2001	0510609236	30/06/2000	ESP	8.000.000,00	100,00	7.701.166,00	5,270	M	EUIA	0,750	12	FRCC	30/06/2020	225	14,770	01624	00202	00067	5710	00068
012807920510607301	22/10/2001	0510607301	30/06/2000	ESP	5.206.064,00	100,00	4.979.099,00	5,270	M	EUIA	0,750	12	FRCC	30/09/2018	204	14,770	01306	00439	00023	181	00001
012807940510604363	22/10/2001	0510604363	30/06/2000	ESP	22.300.000,00	100,00	20.116.812,00	5,370	M	EUIA	0,850	12	FRCC	30/06/2030	345	14,870	01267	00260	00003	20842	00000
012887000519807903	22/10/2001	0519807903	30/06/2000	ESP	16.200.000,00	100,00	15.887.547,00	4,920	M	EUIA	0,400	12	FRCC	30/06/2030	345	14,420	02843	00726	00057	32317	00000
012887000519807707	22/10/2001	0519807707	30/06/2000	ESP	22.500.000,00	100,00	21.084.041,00	4,920	M	EUIA	0,400	12	FRCC	30/06/2030	345	14,420	02646	00632	00184	29890	00000
012838510510600112	22/10/2001	0510600112	30/06/2000	ESP	11.000.000,00	100,00	10.804.801,00	5,790	M	EUIA	0,600	12	FRCC	30/06/2030	345	15,290	00000	00237	00214	18889	00000
012887000519808554	22/10/2001	0519808554	30/06/2000	ESP	17.000.000,00	100,00	11.308.527,00	4,920	M	EUIA	0,400	12	FRCC	30/11/2007	74	14,420	02000	00998	00086	30250	00000
012840240519000061	22/10/2001	0519000061	30/06/2000	ESP	12.000.000,00	100,00	11.186.902,00	5,120	M	EUIA	0,600	12	FRCC	30/06/2025	285	14,620	01342	00334	00070	30463	00003
012831420519807007	22/10/2001	0519807007	30/06/2000	ESP	14.000.000,00	100,00	13.118.661,00	4,920	M	EUIA	0,400	12	FRCC	30/06/2025	285	14,420	02077	00501	00001	29341	00000
012838840510600033	22/10/2001	0510600033	30/06/2000	ESP	9.000.000,00	100,00	8.782.213,00	6,190	M	EUIA	1,000	12	FRCC	30/06/2025	285	15,690	01708	00485	00049	45260	00000
012807340519003757	22/10/2001	0519003757	30/06/2000	ESP	5.390.000,00	100,00	5.299.501,00	5,770	M	EUIA	1,250	12	FRCC	30/06/2030	345	15,270	01739	01090	00001	49952	00004
012807300519013336	22/10/2001	0519013336	30/06/2000	ESP	13.500.000,00	100,00	9.151.597,00	5,270	M	EUIA	0,750	12	FRCC	30/06/2020	225	14,770	00000	00000	00000	4800	00000
012840240519000047	22/10/2001	0519000047	30/06/2000	ESP	13.600.000,00	100,00	13.080.136,00	5,220	M	EUIA	0,700	12	FRCC	30/06/2020	225	14,720	00973	00306	00031	26594	00005
012807500510613391	22/10/2001	0510613391	30/06/2000	ESP	11.000.000,00	100,00	10.691.371,00	5,270	M	EUIA	0,750	12	FRCC	30/06/2025	285	14,770	01019	01118	00009	66288	00004
012807360519000357	22/10/2001	0519000357	30/06/2000	ESP	9.200.000,00	100,00	9.025.574,00	5,420	M	EUIA	0,900	12	FRCC	30/06/2030	345	14,920	01939	01185	00115	62169	00003
012800110510608193	22/10/2001	0510608193	30/06/2000	ESP	8.000.000,00	100,00	7.532.084,00	5,220	M	EUIA	0,700	12	FRCC	30/06/2015	165	14,720	01250	00260	00185	20983	00007
012800010519814576	22/10/2001	0519814576	30/06/2000	ESP	10.500.000,00	100,00	10.211.018,00	4,920	M	EUIA	0,400	12	FRCC	30/06/2025	285	14,420	01116	00259	00220	16972	00000
012800350519811474	22/10/2001	0519811474	30/06/2000	ESP	12.000.000,00	100,00	10.762.927,00	4,920	M	EUIA	0,400	12	FRCC	30/06/2030	345	14,420	01109	00862	00058	39479	00000
012800310510604895	22/10/2001	0510604895	30/06/2000	ESP	15.000.000,00	100,00	12.376.500,00	5,170	M	EUIA	0,650	12	FRCC	30/03/2013	138	14,670	02049	00558	00041	33037	00004
012800310510604902	22/10/2001	0510604902	30/06/2000	ESP	27.000.000,00	100,00	26.566.467,00	5,170	M	EUIA	0,650	12	FRCC	30/06/2035	405	14,670	02051	00560	00151	33149	00004
012801400519011164	22/10/2001	0519011164	30/06/2000	ESP	18.500.000,00	100,00	17.458.924,00	5,740	M	EUIA	0,550	12	FRCC	30/06/2015	165	15,240	02931	02169	00098	13827	00003
012801400519011101	22/10/2001	0519011101	30/06/2000	ESP	13.000.000,00	100,00	11.691.821,00	5,940	M	EUIA	0,750	12	FRCC	30/06/2025	285	15,440	02849	02104	00156	10198	00004
012800310510604916	22/10/2001	0510604916	30/06/2000	ESP	12.000.000,00	100,00	7.510.306,00	5,170	M	EUIA	0,650	12	FRCC	30/06/2015	165	14,670	02049	00558	00001	33029	00004
012800310510604923	22/10/2001	0510604923	30/06/2000	ESP	8.000.000,00	100,00	7.509.486,00	5,170	M	EUIA	0,650	12	FRCC	30/06/2015	165	14,670	02049	00558	00021	33033	00004
012803410510606031	22/10/2001	0510606031	30/06/2000	ESP	15.000.000,00	100,00	14.599.889,00	5,020	M	EUIA	0,500	12	FRCC	30/06/2025	285	14,520	00671	00440	00131	11091	00008
012801300510603461	22/10/2001	0510603461	30/06/2000	ESP	13.000.000,00	100,00	12.511.719,00	5,020	M	EUIA	0,500	12	FRCC	30/06/2020	225	14,520	01773	01030	00190	62986	00003
012801100510608915	22/10/2001	0510608915	30/06/2000	ESP	8.000.000,00	100,00	6.607.080,00	5,070	M	EUIA	0,550	12	FRCC	30/08/2014	155	14,570	00928	00338	00111	29528	00003
012801100510608922	22/10/2001	0510608922	30/06/2000	ESP	7.800.000,00	100,00	7.033.499,00	5,270	M	EUIA	0,750	12	FRCC	30/06/2010	105	14,770	00995	00318	00074	27458	00003
012801000510614974	22/10/2001	0510614974	30/06/2000	ESP	15.000.000,00	100,00	14.636.830,00	5,840	M	EUIA	0,650	12	FRCC	30/06/2025	285	15,340	01558	00074	00036	10640	00000
012803430510604556	22/10/2001	0510604556	30/06/2000	ESP	14.000.000,00	100,00	13.724.141,00	5,020	M	EUIA	0,500	12	FRCC	30/06/2030	345	14,520	00411	00000	00126	21550	00004
012803020510604746	22/10/2001	0510604746	30/06/2000	ESP	25.000.000,00	100,00	15.767.497,00	5,020	M	EUIA	0,500	12	FRCC	30/12/2011	123	14,520	01534	00138	00002	8204	00004
012802000519811121	22/10/2001	0519811121	30/06/2000	ESP	17.000.000,00	100,00	15.316.727,00	4,920	M	EUIA	0,400	12	FRCC	30/09/2018	204	14,420	02025	00216	00094	18920	00000
012803150510002647	22/10/2001	0510002647	30/06/2000	ESP	11.000.000,00	100,00	10.578.155,00	5,070	M	EUIA	0,550	12	FRCC	30/06/2020	225	14,570	00000	00375	00001	7308	00005
012803080510601567	22/10/2001	0510601567	30/06/2000	ESP	11.500.000,00	100,00	10.827.385,00	5,020	M	EUIA	0,500	12	FRCC	30/06/2015	165	14,520	00716	00148	00021	3373	00004
012803010510604745	22/10/2001	0510604745	30/06/2000	ESP	4.200.000,00	100,00	3.785.567,00	5,790	M	EUIA	0,600	12	FRCC	30/06/2010	105	15,290	00000	00000	00000		00000
012802000510611812	22/10/2001	0510611812	30/06/2000	ESP	10.000.000,00	100,00	8.752.316,00	5,120	M	EUIA	0,600	12	FRCC	30/06/2025	285	14,620	00790	00318	00020	27190	00000
012802010510605037	22/10/2001	0510605037	30/06/2000	ESP	25.000.000,00	100,00	24.377.421,00	5,020	M	EUIA	0,500	12	FRCC	30/06/2025	285	14,520	02455	00123	00146	1393	00007
012803080510601574	22/10/2001	0510601574	30/06/2000	ESP	11.200.000,00	100,00	10.771.901,00	5,020	M	EUIA	0,500	12	FRCC	30/06/2020	225	14,520	00716	00148	00026	878/B ONDAR	00005
012803510510604284	22/10/2001	0510604284	30/06/2000	ESP	14.000.000,00	100,00	8.499.226,00	5,020	M	EUIA	0,500	12	FRCC	30/10/2007	73	14,520	02510	00230	00025	8728 DUPLIC	00006
012800530510606303	22/10/2001	0510606303	30/06/2000	ESP	48.000.000,00	100,00	33.365.599,00	5,790	M	EUIA	0,600	12	FRCC	30/03/2015	162	22,000	01935	01270	00211	60064	00008
012803000510710514	22/10/2001	0510710514	30/06/2000	ESP	18.000.000,00	100,00	17.752.299,00	5,120	M	EUIA	0,600	12	FRCC	30/06/2035	405	14,620	00000	00722	00062	24139	00006
012802600510608414	22/10/2001	0510608414	30/06/2000	ESP	11.500.000,00	100,00	10.171.584,00	5,270	M	EUIA	0,750	12	FRCC	30/12/2021	243	14,770	04083	00571	00171	38464	00003
012803000510710654	22/10/2001	0510710654	30/06/2000	ESP	17.000.000,00	100,00	11.098.005,00	5,020	M	EUIA	0,500	12	FRCC	30/06/2025	285	14,520	00000	00070	00049	1618	00009
012800150510605607	22/10/2001	0510605607	30/06/2000	ESP	36.000.000,00	100,00	23.515.511,00	5,020	M	EUIA	0,500	12	FRCC	30/08/2029	335	14,520	00301	00000	00086	7656	00005
012800880510600444	22/10/2001	0510600444	30/06/2000	ESP	6.000.000,00	100,00	5.651.239,00	5,220	M	EUIA	0,700	12	FRCC	30/06/2015	165	14,720	00983	00000	00222	19574	00005
012800900510607691	22/10/2001	0510607691	30/06/2000	ESP	15.500.000,00	100,00	15.246.307,00	6,190	M	EUIA	1,000	12	FRCC	30/06/2030	345	15,690	01682	00060	00201	4452	00003
012800910510605256	22/10/2001	0510605256	30/06/2000	ESP	8.000.000,00	100,00	6.593.521,00	5,940	M	EUIA	0,750	12	FRCC	30/06/2020	225	15,440	00758	00304	00053	9813	00007
012800210510611024	22/10/2001	0510611024	30/06/2000	ESP	7.500.000,00	100,00	7.068.424,00	5,270	M	EUIA	0,750	12	FRCC	30/06/2015	165	14,770	03340	00667	00135	33,050	00004
012800660510603411	22/10/2001	0510603411	30/06/2000	ESP	7.500.000,00	100,00	7.312.461,00	5,270	M	EUIA	0,750	12	FRCC	30/06/2025	285	14,770	02370	00000	00019	40415	00008
012802400519614692	22/10/2001	0519614692	30/06/2000	ESP	6.000.000,00	100,00	4.883.202,00	5,120	M	EUIA	0,600	12	FRCC	30/06/2006	57	14,620	01593	00044	00083	7316	00002
012800780510607042	22/10/2001	0510607042	30/06/2000	ESP	13.300.000,00	100,00	13.072.539,00	5,270	M	EUIA	0,750	12	FRCC	30/06/2030	345	14,770	03275	00000	00091	6583	00005
012800260510607753	22/10/2001	0510607753	30/06/2000	ESP	17.000.000,00	100,00	16.021.010,00	5,220	M	EUIA	0,700	12	FRCC	30/06/2015	165	14,720	00000	00000	00000		00000
012800230510612741	22/10/2001	0510612741	30/06/2000	ESP	46.000.000,00	100,00	44.769.530,00	4,920	M	EUIA	0,400	12	FRCC	30/06/2025	285	14,420	00415	00000	00076	21656	00002
012805220510606331	22/10/2001	0510606331	30/06/2000	ESP	15.000.000,00	100,00	14.691.860,00	5,170	M	EUIA	0,650	12	FRCC	30/06/2030	345	14,670	01986	00010	00113	131	00005
012805340510610564	22/10/2001	0510610564	30/06/2000	ESP	15.000.000,00	100,00	14.423.889,00	5,000	M	EUIA	0,480	12	FRCC	30/06/2020	225	14,500	03143	00279	00156	11598	00001
012805320510606502	22/10/2001	0510606502	30/06/2000	ESP	10.000.000,00	100,00	9.732.505,00	4,920	M	EUIA	0,400	12	FRCC	30/06/2025	285	14,420	02286	01184	00221	73659	00000
012805350510000606	22/10/2001	0510000606	30/06/2000	ESP	14.500.000,00	100,00	14.216.726,00	5,170	M	EUIA	0,650	12	FRCC	30/06/2030	345	14,670	00228	00228	00089	21534	00000
012806600519003333	22/10/2001	0519003333	30/06/2000	ESP	5.600.000,00	100,00	5.382.100,00	5,420	M	EUIA	0,900	12	FRCC	30/06/2020	225	14,920	00000	00525	00133	40366	00000
012806610519006792	22/10/2001	0519006792	30/06/2000	ESP	10.000.000,00	100,00	9.804.042,00	5,520	M	EUIA	1,000	12	FRCC	30/06/2030	345	15,020	01213	00454	00161	46547	00000
012806700519812067	22/10/2001	0519812067	30/06/2000	ESP	9.500.000,00	100,00	9.134.501,00	4,920	M	EUIA	0,400	12	FRCC	30/06/2020	225	14,420	00669	00669	00043	24282	00000
012806620519004602	22/10/2001	0519004602	30/06/2000	ESP	8.560.000,00	100,00	8.068.195,00	5,370	M	EUIA	0,850	12	FRCC	30/06/2015	165	14,870	02143	00450	00115	43464	00004
012803910519801771	22/10/2001	0519801771	30/06/2000	ESP	10.500.000,00	100,00	10.211.018,00	4,920	M	EUIA	0,400	12	FRCC	30/06/2025	285	14,420	01617	00096	00198	9741	00000
012806450519011081	22/10/2001	0519011081	30/06/2000	ESP	6.000.000,00	100,00	5.766.050,00	5,940	M	EUIA	0,750	12	FRCC	30/06/2020	225	15,440	00819	00117	00039	11781	00000
012807150510600525	22/10/2001	0510600525	30/06/2000	ESP	7.000.000,00	100,00	6.593.423,00	5,270	M	EUIA	0,750	12	FRCC	30/06/2015	165	14,770	02159	00377	00051	11561	00000
012805000510640364	22/10/2001	0510640364	30/06/2000	ESP	13.000.000,00	100,00	12.750.582,00	5,070	M	EUIA	0,550	12	FRCC	30/06/2030	345	14,570	02775	00318	00087	12577	00005
012805040519810137	22/10/2001	0519810137	30/06/2000	ESP	10.000.000,00	100,00	8.985.507,00	4,920	M	EUIA	0,400	12	FRCC	30/06/2010	105	14,420	02985	00214	00005	10266	00000
012807000519811607	22/10/2001	0519811607	30/06/2000	ESP	15.000.000,00	100,00	14.700.211,00	4,920	M	EUIA	0,400	12	FRCC	30/06/2030	345	14,420	01969	00576	00090	20821	00000
012807020510605454	22/10/2001	0510605454	30/06/2000	ESP	12.000.000,00	100,00	11.689.373,00	5,270	M	EUIA	0,750	12	FRCC	30/06/2025	285	14,770	02622	00278	00122	14549	00000
012807000510614986	22/10/2001	0510614986	30/06/2000	ESP	13.500.000,00	100,00	12.971.403,00	5,120	M	EUIA	0,600	12	FRCC	30/06/2020	225	14,620	02963	00662	00031	30.744	00000
012807000510615133	22/10/2001	0510615133	30/06/2000	ESP	11.000.000,00	100,00	9.263.607,00	5,220	M	EUIA	0,700	12	FRCC	30/07/2011	118	14,720	01631	00394	00158	22997	00004
012805010519807873	22/10/2001	0519807873	30/06/2000	ESP	19.000.000,00	100,00	17.923.107,00	4,920	M	EUIA	0,400	12	FRCC	30/03/2018	198	14,420	01108	01108	00036	42861	00000
012805000510639104	22/10/2001	0510639104	30/06/2000	ESP	24.000.000,00	100,00	22.853.079,00	4,920	M	EUIA	0,400	12	FRCC	30/06/2025	285	14,420	00623	00623	00046	399000	00005
012804030510803297	22/10/2001	0510803297	30/06/2000	ESP	12.000.000,00	100,00	11.424.478,00	5,120	M	EUIA	0,600	12	FRCC	30/07/2024	274	14,620	02622	01117	00166	53361	00000
012805700510609074	22/10/2001	0510609074	30/06/2000	ESP	9.000.000,00	100,00	5.913.304,00	4,920	M	EUIA	0,400	12	FRCC	30/11/2004	38	14,420	01748	00894	00040	20835	00008
012805810510606775	22/10/2001	0510606775	30/06/2000	ESP	12.000.000,00	100,00	11.073.758,00	5,020	M	EUIA	0,500	12	FRCC	30/06/2012	129	14,520	04370	00121	00121	7995	00000
012805530519002176	22/10/2001	0519002176	30/06/2000	ESP	7.000.000,00	100,00	6.732.700,00	5,270	M	EUIA	0,750	12	FRCC	30/06/2020	225	14,770	01400	00010	00228	434	00000
012805810519811292	22/10/2001	0519811292	30/06/2000	ESP	16.000.000,00	100,00	12.327.912,00	4,920	M	EUIA	0,400	12	FRCC	05/07/2025	285	14,420	04696	00047	00056	358-N	00000
012804050510803642	22/10/2001	0510803642	30/06/2000	ESP	9.000.000,00	100,00	8.442.607,00	5,020	M	EUIA	0,500	12	FRCC	30/06/2030	345	14,520	04232	00114	00091	6387	00007
012804310510604704	22/10/2001	0510604704	30/06/2000	ESP	13.000.000,00	100,00	12.673.987,00	5,170	M	EUIA	0,650	12	FRCC	30/06/2025	285	14,670	02753	00484	00093	25369	00000

CARTERA DE PARTICIPACIONES HIPOTECARIAS

NUM.PARTICIP.	FEC.EMI.	NUM.PREST.	F.APERT.	DIV.	CAPITAL INIC.	%PART.	CAPITAL PEND.	%NOMIN.	(1)	(2)	DIFERE.	(3)	(4)	F.VENCI.	(5)	%DEMORA	TOMO	LIBRO	FOLIO	FINCA	INSC.
012806060510003155	22/10/2001	0510003155	30/06/2000	ESP	7.000.000,00	100,00	6.732.700,00	5,270	M	EU1A	0,750	12	FRCC	30/06/2020	225	14,770	00000	00000	00000	6601	00000
012806060510003225	22/10/2001	0510003225	30/06/2000	ESP	4.500.000,00	100,00	4.044.976,00	5,270	M	EU1A	0,750	12	FRCC	30/06/2010	105	14,770	00000	00000	00000	16743	00000
012806020510002773	22/10/2001	0510002773	30/06/2000	ESP	6.000.000,00	100,00	5.847.716,00	5,770	M	EU1A	1,250	12	FRCC	30/06/2025	285	15,270	02209	00258	00093	17713	00003
012806060519809532	22/10/2001	0519809532	03/07/2000	ESP	13.500.000,00	100,00	12.978.208,00	4,710	M	EU1A	0,400	12	FRCC	03/07/2020	225	14,210	00516	00516	00067	44191	00000
012806310510604662	22/10/2001	0510604662	03/07/2000	ESP	10.600.000,00	100,00	10.214.220,00	5,060	M	EU1A	0,750	12	FRCC	03/07/2020	225	14,560	01796	00575	00169	31178	00000
012804020510802582	22/10/2001	0510802582	03/07/2000	ESP	25.000.000,00	100,00	24.353.974,00	5,380	M	EU1A	0,500	12	FRCC	03/07/2025	285	14,880	02332	00690	00131	50177	00003
012805400510605656	22/10/2001	0510605656	03/07/2000	ESP	15.500.000,00	100,00	14.865.256,00	5,060	M	EU1A	0,750	12	FRCC	03/07/2020	225	14,560	02986	00191	00118	2056	00010
012807000510615154	22/10/2001	0510615154	03/07/2000	ESP	7.500.000,00	100,00	7.305.535,00	5,010	M	EU1A	0,700	12	FRCC	03/07/2025	285	14,510	01482	00052	00145	2548	00000
012807000510615126	22/10/2001	0510615126	03/07/2000	ESP	10.000.000,00	100,00	9.624.721,00	5,060	M	EU1A	0,750	12	FRCC	03/07/2020	225	14,560	01403	01402	00103	2912	00000
012806900519808657	22/10/2001	0519808657	03/07/2000	ESP	13.500.000,00	100,00	12.211.104,00	4,710	M	EU1A	0,400	12	FRCC	03/07/2015	165	14,210	02107	00522	00059	30234	00000
012805730510000462	22/10/2001	0510000462	03/07/2000	ESP	9.500.000,00	100,00	9.239.537,00	5,060	M	EU1A	0,750	12	FRCC	03/07/2025	285	14,560	01726	00638	00135	24736	00004
012806500519010225	22/10/2001	0519010225	03/07/2000	ESP	16.000.000,00	100,00	15.573.699,00	5,060	M	EU1A	0,750	12	FRCC	03/07/2025	285	14,560	00000	00314	00189	23537	00000
012806450519011172	22/10/2001	0519011172	03/07/2000	ESP	16.500.000,00	100,00	15.587.502,00	5,810	M	EU1A	1,500	12	FRCC	03/07/2015	165	15,310	00987	00242	00052	29320	00000
012805930519812466	22/10/2001	0519812466	03/07/2000	ESP	14.000.000,00	100,00	11.531.838,00	4,710	M	EU1A	0,400	12	FRCC	03/08/2016	178	14,210	03685	00717	00036	46941	00000
012806610519007856	22/10/2001	0519007856	03/07/2000	ESP	6.000.000,00	100,00	5.843.962,00	5,310	M	EU1A	1,000	12	FRCC	03/07/2025	285	14,810	00591	00149	00066	19160	00005
012806550519000794	22/10/2001	0519000794	03/07/2000	ESP	4.800.000,00	100,00	4.340.799,00	6,060	M	EU1A	1,750	12	FRCC	03/07/2010	105	15,560	01414	01081	00049	85894	00000
012806510519010555	22/10/2001	0519010555	03/07/2000	ESP	10.000.000,00	100,00	7.597.363,00	5,060	M	EU1A	0,750	12	FRCC	03/02/2016	172	14,560	01774	00216	00107	17308	00000
012806390519015492	22/10/2001	0519015492	03/07/2000	ESP	4.500.000,00	100,00	4.051.571,00	5,810	M	EU1A	1,500	12	FRCC	03/07/2010	105	15,310	01482	00225	00049	20167	00000
012805390510603485	22/10/2001	0510603485	03/07/2000	ESP	11.500.000,00	100,00	11.179.261,00	4,910	M	EU1A	0,600	12	FRCC	03/07/2025	285	14,410	02737	00140	00067	5988	00001
012805280510606442	22/10/2001	0510606442	03/07/2000	ESP	14.000.000,00	100,00	13.626.467,00	5,010	M	EU1A	0,700	12	FRCC	03/07/2025	285	14,510	00623	00623	00105	39930	00005
012800240519809853	22/10/2001	0519809853	03/07/2000	ESP	18.000.000,00	100,00	17.515.614,00	4,710	M	EU1A	0,400	12	FRCC	03/07/2025	285	14,210	02677	00684	00170	37524	00000
012800640519811811	22/10/2001	0519811811	03/07/2000	ESP	23.000.000,00	100,00	22.091.546,00	4,710	M	EU1A	0,400	12	FRCC	03/07/2020	225	14,210	01622	00058	00148	2450	00000
012800550519808645	22/10/2001	0519808645	03/07/2000	ESP	21.000.000,00	100,00	20.418.641,00	4,710	M	EU1A	0,400	12	FRCC	03/07/2025	285	14,210	02363	00053	00194	3931	00000
012800180519809945	22/10/2001	0519809945	03/07/2000	ESP	12.000.000,00	100,00	11.445.378,00	4,710	M	EU1A	0,400	12	FRCC	03/07/2018	201	14,210	00000	00399	00028	17992	00000
012800850510606594	22/10/2001	0510606594	03/07/2000	ESP	14.000.000,00	100,00	13.188.955,00	5,010	M	EU1A	0,700	12	FRCC	03/07/2015	165	14,510	01833	01029	00074	59948	00002
012803000510710563	22/10/2001	0510710563	03/07/2000	ESP	25.000.000,00	100,00	24.648.335,00	4,810	M	EU1A	0,500	12	FRCC	03/07/2035	405	14,310	01265	00424	00195	15469	00004
012802700510603853	22/10/2001	0510603853	03/07/2000	ESP	8.500.000,00	100,00	7.310.847,00	4,910	M	EU1A	0,600	12	FRCC	03/06/2017	188	14,410	01815	00478	00018	43383	00001
012800850510606622	22/10/2001	0510606622	03/07/2000	ESP	8.000.000,00	100,00	7.544.907,00	5,060	M	EU1A	0,750	12	FRCC	03/07/2015	165	14,560	01660	00856	00208	19286	00004
012802800519812027	22/10/2001	0519812027	03/07/2000	ESP	9.000.000,00	100,00	8.167.816,00	4,710	M	EU1A	0,400	12	FRCC	03/07/2020	225	14,210	03482	00680	00163	36970	00000
012803600510803632	22/10/2001	0510803632	03/07/2000	ESP	17.500.000,00	100,00	17.016.879,00	4,810	M	EU1A	0,500	12	FRCC	03/07/2025	285	14,310	03689	00106	00112	5903	00004
012803400510614892	22/10/2001	0510614892	03/07/2000	ESP	20.000.000,00	100,00	14.256.577,00	4,810	M	EU1A	0,500	12	FRCC	03/01/2014	147	14,310	01132	00045	00021	29127/S	00008
012803600510803772	22/10/2001	0510803772	03/07/2000	ESP	25.000.000,00	100,00	24.035.838,00	4,810	M	EU1A	0,500	12	FRCC	03/07/2020	225	14,310	02572	00325	00150	29831	00003
012803600510803877	22/10/2001	0510803877	03/07/2000	ESP	25.000.000,00	100,00	23.505.659,00	4,810	M	EU1A	0,500	12	FRCC	03/07/2015	165	14,310	01129	00016	00043	652	00006
012803560510007154	22/10/2001	0510007154	03/07/2000	ESP	22.000.000,00	100,00	21.687.196,00	4,960	M	EU1A	0,650	12	FRCC	03/07/2035	405	14,460	00624	00406	00006	6017	00008
012803540510605526	22/10/2001	0510605526	03/07/2000	ESP	4.700.000,00	100,00	4.223.365,00	4,960	M	EU1A	0,650	12	FRCC	03/07/2010	105	14,460	00943	00485	00118	8397-N	00003
012803400510614773	22/10/2001	0510614773	03/07/2000	ESP	9.000.000,00	100,00	8.766.302,00	4,960	M	EU1A	0,650	12	FRCC	03/07/2025	285	14,460	00767	00198	00039	11159	00007
012801010510605322	22/10/2001	0510605322	03/07/2000	ESP	12.800.000,00	100,00	12.467.136,00	4,910	M	EU1A	0,600	12	FRCC	03/07/2025	285	14,410	00000	00360	00022	29593	00002
012800370519809236	22/10/2001	0519809236	03/07/2000	ESP	8.000.000,00	100,00	7.521.081,00	4,710	M	EU1A	0,400	12	FRCC	03/07/2015	165	14,210	00955	00176	00029	7974	00000
012800010519808591	22/10/2001	0519808591	03/07/2000	ESP	24.000.000,00	100,00	23.335.588,00	4,710	M	EU1A	0,400	12	FRCC	03/07/2025	285	14,210	01621	00227	00065	13076	00000
012832380519809406	22/10/2001	0519809406	03/07/2000	ESP	10.000.000,00	100,00	9.723.162,00	4,710	M	EU1A	0,400	12	FRCC	03/07/2025	285	14,210	02244	00624	00151	26438	00000
012833780510600031	22/10/2001	0510600031	03/07/2000	ESP	11.000.000,00	100,00	9.698.875,00	5,060	M	EU1A	0,750	12	FRCC	03/09/2021	239	14,560	03965	00061	00081	3981	00001
012835270510600446	22/10/2001	0510600446	03/07/2000	ESP	5.000.000,00	100,00	4.498.443,00	5,110	M	EU1A	0,800	12	FRCC	03/07/2010	105	14,610	00437	00351	00093	11572A	00000
012834250519798155	22/10/2001	0519798155	03/07/2000	ESP	12.000.000,00	100,00	11.750.582,00	4,810	M	EU1A	0,500	12	FRCC	03/07/2030	345	14,310	00817	00388	00205	23277	00000
012887000519808512	22/10/2001	0519808512	03/07/2000	ESP	15.000.000,00	100,00	14.407.531,00	4,710	M	EU1A	0,400	12	FRCC	03/07/2020	225	14,210	02468	02468	00174	18383	00000
012808000519813436	22/10/2001	0519813436	03/07/2000	ESP	12.000.000,00	100,00	11.667.793,00	4,710	M	EU1A	0,400	12	FRCC	03/07/2025	285	14,210	02257	00384	00196	38514	00000
012887000519806272	22/10/2001	0519806272	03/07/2000	ESP	7.000.000,00	100,00	6.806.216,00	4,710	M	EU1A	0,400	12	FRCC	03/07/2025	285	14,210	01869	00113	00204	7512	00000
012887000519802632	22/10/2001	0519802632	03/07/2000	ESP	30.000.000,00	100,00	28.563.581,00	4,710	M	EU1A	0,400	12	FRCC	03/07/2035	405	14,210	03137	00315	00212	12113	00000
012887000519811935	22/10/2001	0519811935	03/07/2000	ESP	12.500.000,00	100,00	9.108.792,00	4,710	M	EU1A	0,400	12	FRCC	03/07/2015	165	14,210	00516	00133	00194	7843	00000
012887000519810843	22/10/2001	0519810843	03/07/2000	ESP	10.000.000,00	100,00	9.723.162,00	4,710	M	EU1A	0,400	12	FRCC	03/07/2025	285	14,210	01144	00237	00009	13758	00000
012860240519810967	22/10/2001	0519810967	03/07/2000	ESP	14.000.000,00	100,00	13.447.024,00	4,710	M	EU1A	0,400	12	FRCC	03/07/2020	225	14,210	01969	00212	00220	16131	00000
012887000519821854	22/10/2001	0519821854	03/07/2000	ESP	22.000.000,00	100,00	11.378.423,00	4,710	M	EU1A	0,400	12	FRCC	03/01/2015	159	14,210	00693	00693	00107	43496	00000
012860240519809476	22/10/2001	0519809476	04/07/2000	ESP	12.000.000,00	100,00	11.379.356,00	5,060	M	EU1A	0,750	12	FRCC	04/07/2017	189	14,560	01111	00228	00182	15859	00000
012887000519811095	22/10/2001	0519811095	04/07/2000	ESP	13.200.000,00	100,00	12.141.761,00	4,710	M	EU1A	0,400	12	FRCC	04/07/2012	129	14,210	00441	00000	00172	25225	00000
012862040519812134	22/10/2001	0519812134	04/07/2000	ESP	10.000.000,00	100,00	8.983.491,00	4,710	M	EU1A	0,400	12	FRCC	04/07/2010	105	14,210	02467	00127	00070	9705	00000
012887000519809254	22/10/2001	0519809254	04/07/2000	ESP	9.000.000,00	100,00	8.750.842,00	4,710	M	EU1A	0,400	12	FRCC	04/07/2025	285	14,210	01466	01454	00131	50168N	00000
012887000519807721	22/10/2001	0519807721	04/07/2000	ESP	4.000.000,00	100,00	3.593.398,00	4,710	M	EU1A	0,400	12	FRCC	04/07/2010	105	14,210	00734	00506	00188	40295	00000
012887000519812313	22/10/2001	0519812313	04/07/2000	ESP	32.000.000,00	100,00	31.115.875,00	4,710	M	EU1A	0,400	12	FRCC	05/07/2025	285	14,210	00596	00318	00116	15029	00000
012887000519812103	22/10/2001	0519812103	04/07/2000	ESP	9.000.000,00	100,00	7.232.882,00	4,710	M	EU1A	0,400	12	FRCC	04/12/2012	134	14,210	00953	00125	00212	6974	00000
012887000519808505	22/10/2001	0519808505	04/07/2000	ESP	20.000.000,00	100,00	19.446.331,00	4,710	M	EU1A	0,400	12	FRCC	04/07/2025	285	14,210	01595	00494	00222	19790	00000
012887000519808365	22/10/2001	0519808365	04/07/2000	ESP	45.000.000,00	100,00	44.094.126,00	4,710	M	EU1A	0,400	12	FRCC	04/07/2030	345	14,210	00755	00748	00202	36888	00000
012887000519813944	22/10/2001	0519813944	04/07/2000	ESP	17.000.000,00	100,00	16.529.370,00	4,710	M	EU1A	0,400	12	FRCC	04/07/2025	285	14,210	02660	00004	00067	100	00000
012867310519811807	22/10/2001	0519811807	04/07/2000	ESP	14.000.000,00	100,00	13.447.024,00	4,710	M	EU1A	0,400	12	FRCC	04/07/2020	225	14,210	01216	00318	00043	9139	00000
012807800510622955	22/10/2001	0510622955	04/07/2000	ESP	6.500.000,00	100,00	6.331.708,00	5,060	M	EU1A	0,750	12	FRCC	04/07/2025	285	14,560	00000	00000	00000	11153A	00000
012807300519013343	22/10/2001	0519013343	04/07/2000	ESP	8.500.000,00	100,00	8.175.013,00	5,210	M	EU1A	0,900	12	FRCC	04/07/2020	225	14,710	00000	00000	00000	3654	00000
012807400510612436	22/10/2001	0510612436	04/07/2000	ESP	14.000.000,00	100,00	13.628.548,00	5,210	M	EU1A	0,900	12	FRCC	04/07/2025	285	14,710	02061	00235	00134	4755	00010
012800010519809291	22/10/2001	0519809291	04/07/2000	ESP	22.000.000,00	100,00	20.119.534,00	4,710	M	EU1A	0,400	12	FRCC	04/03/2019	209	14,210	04390	00387	00033	18316	00000
012800370519813254	22/10/2001	0519813254	04/07/2000	ESP	22.000.000,00	100,00	18.166.902,00	4,710	M	EU1A	0,400	12	FRCC	04/07/2020	225	14,210	00686	00679	00202	33899	00000
012800120510606304	22/10/2001	0510606304	04/07/2000	ESP	6.500.000,00	100,00	6.201.560,00	5,060	M	EU1A	0,750	12	FRCC	04/07/2018	201	14,560	02573	00456	00101	21603	00000
012801400519011066	22/10/2001	0519011066	04/07/2000	ESP	21.000.000,00	100,00	20.224.239,00	5,430	M	EU1A	0,550	12	FRCC	04/07/2020	225	14,930	01057	00699	00045	95845	00005
012801610510604213	22/10/2001	0510604213	04/07/2000	ESP	11.000.000,00	100,00	10.388.178,00	5,060	M	EU1A	0,750	12	FRCC	04/07/2015	165	14,560	02179	00868	00215	77314	00002
012800100510624446	22/10/2001	0510624446	04/07/2000	ESP	17.000.000,00	100,00	16.333.528,00	5,060	M	EU1A	0,750	12	FRCC	04/07/2020	225	14,560	00659	00171	00055	7210	00007
012801530519008727	22/10/2001	0519008727	04/07/2000	ESP	7.000.000,00	100,00	6.825.176,00	5,310	M	EU1A	1,000	12	FRCC	04/07/2025	285	14,810	02256	00366	00132	1403	00004
012803200510602825	22/10/2001	0510602825	04/07/2000	ESP	21.600.000,00	100,00	21.278.709,00	4,910	M	EU1A	0,600	12	FRCC	04/07/2035	405	14,410	04323	00410	00061	31913	00006
012803600510803982	22/10/2001	0510803982	04/07/2000	ESP	20.000.000,00	100,00	19.963.340,00	4,810	M	EU1A	0,500	12	FRCC	04/07/2025	285	14,310	00877	00435	00171	21877	00005
012802000519812976	22/10/2001	0519812976	04/07/2000	ESP	13.000.000,00	100,00	9.772.164,00	4,710	M	EU1A	0,400	12	FRCC	04/11/2014	157	14,210	02467	00127	00066	9701	00000
012802020519810563	22/10/2001	0519810563	04/07/2000	ESP	12.500.000,00	100,00	11.510.733,00	4,710	M	EU1A	0,400	12	FRCC	04/07/2020	225	14,210	01121	00496	00064	34229	00000
012803000510710535	22/10/2001	0510710535	04/07/2000	ESP	12.000.000,00	100,00	6.670.835,00	4,810	M	EU1A	0,500	12	FRCC	04/06/2010	104	14,310	00000	00178	00154	9864	00003
012803000510710542	22/10/2001	0510710542	04/07/2000	ESP	6.500.000,00	100,00	5.846.423,00	4,860	M	EU1A	0,550	12	FRCC	04/07/2010	105	14,360	02666	01527	00177	106798	00003
012802600510608505	22/10/2001	0510608505	04/07/2000	ESP	7.000.000,00	100,00	6.806.757,00	4,810	M	EU1A	0,500	12	FRCC	04/07/2025	285	14,310	03221	00108	00134	6911	00001
012802610510602577	22/10/2001	0510602577	04/07/2000	ESP	21.000.000,00	100,00	20.618.523,00	4,810	M	EU1A	0,500	12	FRCC	04/07/2030	345	14,310	03221	00108	00053	6891	00004
012803150510002682	22/10/2001	0510002682	04/07/2000	ESP	12.000.000,00	100,00	11.768.469,00	4,910	M	EU1A	0,600	12	FRCC	04/07/2030	345	14,410	00000	00414	00079	14670	00005
012803130510701882	22/10/2001	0510701882	04/07/2000	ESP	14.000.000,00	100,00	13.728.922,00	4,810	M	EU1A	0,500	12	FRCC	04/07/2030	345	14,310	00749	00506	00224	19952A	00003
012803150519809332	22/10/2001	0519809332	04/07/2000	ESP	12.000.000,00	100,00	11.667.793,00	4,710	M	EU1A	0,400	12	FRCC	04/07/2025	285	14,210	01340	00439	00222	3448	00000
012800920510603703	22/10/2001	0510603703	04/07/2000	ESP	6.000.000,00	100,00	5.655.608,00	5,060	M	EU1A	0,750	12	FRCC	04/07/2015	165	14,560	01486	00443	00179	6125	00007
012800200510602511	22/10/2001	0510602511	04/07/2000	ESP	20.000.000,00	100,00	19.239.531,00	5,060	M	EU1A	0,750	12	FRCC	04/07/2020	225	14,560	02622	00000	00124	13403	00005
012800190510604407	22/10/2001	0510604407	04/07/2000	ESP	18.000.000,00	100,00	10.403.718,00	5,010	M	EU1A	0,700	12	FRCC	04/07/2015	165	14,510	01062	00326	00001	30227	00000
012800840510602022	22/10/2001	0510602022	04/07/2000	ESP	9.000.000,00	100,00	8.271.963,00	5,060	M	EU1A	0,750	12	FRCC	04/07/2012	129	14,560	00771	00271	00203	18214	00006
012800230510612692	22/10/2001	0510612692	04/07/2000	ESP	17.500.000,00	100,00	16.115.834,00	4,960	M	EU1A	0,650	12	FRCC	04/07/2012	129	14,460	02023	00000	00023	9530	00005
012800230510612706	22/10/2001	0510612706	04/07/2000	ESP	11.000.000,00	100,00	10.129.954,00	4,960	M	EU1A	0,650	12	FRCC	04/07/2012	129	14,460	02623	00000	00069	8748	00004
012800880519811695	22/10/2001	0519811695	04/07/2000	ESP	7.000.000,00	100,00	6.295.140,00	4,710	M	EU1A	0,400	12	FRCC	04/07/2010	105	14,210	02453	00307	00231	24009	00000
012800280519805517	22/10/2001	0519805517	04/07/2000	ESP	24.000.000,00	100,00	22.365.340,00	4,710	M	EU1A	0,400	12	FRCC	04/07/2025	285	14,210	00403	00403	00216	21314	00003
012800810519809595	22/10/2001	0519809595	04/07/2000	ESP	10.000.000,00	100,00	9.410.483,00	4,710	M	EU1A	0,400	12	FRCC	04/07/2015	165	14,210	02589	02589	00098	21470	00000
012805120510604515	22/10/2001	0510604515	04/07/2000	ESP	15.000.000,00	100,00	13.184.725,00	4,810	M	EU1A	0,500	12	FRCC	04/01/2025	279	14,310	01103	00088	00140	6582	00003
012805270510600575	22/10/2001	0510600575	04/07/2000	ESP	17.600.000,00	100,00	17.338.733,00	4,960	M	EU1A	0,650	12	FRCC	04/07/2035	405	14,460	01325	01163	00089	43873	00005
012805240510608937	22/10/2001	0510608937	04/07/2000	ESP	29.000.000,00	100,00	28.421.195,00	4,960	M	EU1A	0,650	12	FRCC	04/07/2030	345	14,460	03290	00134	00058	6541	00000
012805350510000767	22/10/2001	0510000767	04/07/2000	ESP	14.000.000,00	100,00	13.462.410,00	4,810	M	EU1A	0,500	12	FRCC	04/07/2020	225	14,310	01382	00794	00142	41997	00000
012806390519015611	22/10/2001	0519015611	04/07/2000	ESP	5.950.000,00	100,00	5.606.355,00	6,060	M	EU1A	1,750	12	FRCC	04/07/2015	165	15,560	01417	01084	00132	86256	00000
012806390519015576	22/10/2001	0519015576	04/07/2000	ESP	6.500.000,00	100,00	6.330.303,00	5,810	M	EU1A	1,500	12	FRCC	04/07/2025	285	15,310	02100	00969	00181	66633	00000
012805350510000795	22/10/2001	0510000795	04/07/2000	ESP	12.000.000,00	100,00	11.293.678,00	4,810	M	EU1A	0,500	12	FRCC	04/07/2015	165	14,310	01455	00106	00140	5708	00000
012806550519000913	22/10/2001	0519000913	04/07/2000	ESP	6.000.000,00	100,00	5.681.793,00	6,060	M	EU1A	1,750	12	FRCC	04/07/2015	165	15,560	01762	01319	00197	107089	00000
012805540519003857	22/10/2001	0519003857	04/07/2000	ESP	13.000.000,00	100,00	12.757.535,00	5,060	M	EU1A	0,750	12	FRCC	04/07/2030	345	14,560	01229	00714	00061	8930	00005
012806500519010204	22/10/2001	0519010204	04/07/2000	ESP	5.000.000,00	100,00	4.812.360,00	5,060	M	EU1A	0,750	12	FRCC	04/07/2020	225	14,560	01710	00474	00193	632	00000
012803910510003724	22/10/2001	0510003724	04/07/2000	ESP	13.800.000,00	100,00	12.461.279,00	5,060	M	EU1A	0,750	12	FRCC	04/07/2020	225	14,560	01617	00096	00197	9740	00004
012806800510010635	22/10/2001	0510010635	04/07/2000	ESP	8.000.000,00	100,00	7.197.513,00	5,110	M	EU1A	0,800	12	FRCC	04/07/2010	105	14,610	01096	00702	00199	58354	00006
012804030510803052	22/10/2001	0510803052	04/07/2000	ESP	15.000.000,00	100,00	14.624.236,00	5,580	M	EU1A	0,700	12	FRCC	04/07/2025	285	15,080	04248	00115	00214	7746	00000
012806330519001542	22/10/2001	0519001542	04/07/2000	ESP	10.500.000,00	100,00	9.903.376,00	6,310	M	EU1A	2,000	12	FRCC	04/07/2015	165	15,810	02343	00020	00078	1352	00003
012806310510604697	22/10/2001	0510604697	05/07/2000	ESP	7.000.000,00	100,00	4.289.924,00	5,210	M	EU1A	0,900	12	FRCC	05/07/2020	225	14,710	00000	00000	00000	40701	00000
012804000510803896	22/10/2001	0510803896	05/07/2000	ESP	11.000.000,00	100,00	10.719.772,00	5,380	M	EU1A	0,500	12	FRCC	05/07/2025	285	14,880	04215	00097	00193	5332	00000
012806310519813043	22/10/2001	0519813043	05/07/2000	ESP	10.000.000,00	100,00	9.613.491,00	4,710	M	EU1A	0,400	12	FRCC	05/07/2020	225	14,210	01796	00575	00220	31195	00000
012803960510005717	22/10/2001	0510005717	05/07/2000	ESP	5.500.000,00	100,00	3.333.144,00	5,060	M	EU1A	0,750	12	FRCC	05/07/2010	105	14,560	01640	00128	00167	6334	00002
012806370519007706	22/10/2001	0519007706	05/07/2000	ESP	6.000.000,00	100,00	5.674.826,00	6,380	M	EU1A	1,500	12	FRCC	05/07/2015	165	15,880	02625	01486	00009	104164	00000
012806330519001801	22/10/2001	0519001801	05/07/2000	ESP	8.400.000,00	100,00	7.929.898,00	6,060	M	EU1A	1,750	12	FRCC	05/07/2015	165	15,560	02016	00891	00029	69014	00004
012806450519011165	22/10/2001	0519011165	05/07/2000	ESP	7.500.000,00	100,00	7.221.585,00	5,560	M	EU1A	1,250	12	FRCC	05/07/2020	225	15,060	01008	00155	00142	13875	00000
012806610519007884	22/10/2001	0519007884	05/07/2000	ESP	5.500.000,00	100,00	3.936.011,00	5,060	M	EU1A	0,750	12	FRCC	05/06/2008	80	14,560	01722	00592	00041	46039	00000
012806610519007877	22/10/2001	0519007877	05/07/2000	ESP	7.700.000,00	100,00	7.563.676,00	5,310	M	EU1A	1,000	12	FRCC	05/07/2030	345	14,810	01143	00411	00153	19722	00006
012805280510606393	22/10/2001	0510606393	05/07/2000	ESP	11.000.000,00	100,00	10.794.434,00	4,810	M	EU1A	0,500	12	FRCC	05/07/2030	345	14,310	01700	00189	00173	614 N	00006
012800780519810054	22/10/2001	0519810054	05/07/2000	ESP	16.000.000,00	100,00	15.569.429,00	4,710	M	EU1A	0,400	12	FRCC	05/07/2025	285	14,210	01375	00990	00039	53019	00000
012800290519812644	22/10/2001	0519812644	05/07/2000	ESP	7.000.000,00	100,00	5.395.837,00	4,710	M	EU1A	0,400	12	FRCC	05/07/2005	45	14,210	00754	00363	00037	17318	00000
012800780510606804	22/10/2001	0510606804	05/07/2000	ESP	25.000.000,00	100,00	24.385.936,00	4,910	M	EU1A	0,600	12	FRCC	05/07/2025	285	14,410	01662	00249	00004	14358	00003
012800240510606694	22/10/2001	0510606694	05/07/2000	ESP	20.000.000,00	100,00	19.502.540,00	5,060	M	EU1A	0,750	12	FRCC	05/07/2025	285	14,560	01722	00578	00112	26449	00013
012800550519810367	22/10/2001	0519810367	05/07/2000	ESP	22.000.000,00	100,00	20.345.503,00	5,280	M	EU1A	0,400	12	FRCC	05/07/2023	261	14,780	02318	00325	00046	19580	00000
012800640519811496	22/10/2001	0519811496	05/07/2000	ESP	10.000.000,00	100,00	8.993.049,00	4,710	M	EU1A	0,400	12	FRCC	05/07/2010	105	14,210	01259	00629	00070	31714	00000
012800580510608247	22/10/2001	0510608247	05/07/2000	ESP	21.000.000,00	100,00	20.632.823,03	4,810	M	EU1A	0,500	12	FRCC	05/07/2030	345	14,310	00932	00331	00205	15241	00002
012800160519819582	22/10/2001	0519819582	05/07/2000	ESP	14.000.000,00	100,00	13.458.888,00	4,710	M	EU1A	0,400	12	FRCC	05/07/2020	225	14,210	01690	00000	00013	122766	00000
012803160510601365	22/10/2001	0510601365	05/07/2000	ESP	22.500.000,00	100,00	21.685.778,00	4,860	M	EU1A	0,550	12	FRCC	05/07/2021	237	14,360	00000	00340	00138	21585	00006
012803130510701896	22/10/2001	0510701896	05/07/2000	ESP	14.000.000,00	100,00	13.452.990,00	4,810	M	EU1A	0,500	12	FRCC	05/07/2020	225	14,310	01662	00361	00082	22427	00005
012800210519812965	22/10/2001	0519812965	05/07/2000	ESP	12.500.000,00	100,00	12.257.098,00	4.710	M	EU1A	0.400	12	FRCC	05/07/2030	345	14.210	01619	00633	00070	37092	00000

CARTERA DE PARTICIPACIONES HIPOTECARIAS

NUM.PARTICIP.	FEC.EMI.	NUM.PREST.	F.APERT.	DIV.	CAPITAL INIC.	%PART.	CAPITAL PEND.	%NOMIN.	(1)	(2)	DIFERE.	(3)	(4)	F.VENCI.	(5)	%DEMORA	TOMO	LIBRO	FOLIO	FINCA	INSC.
012803000510710612	22/10/2001	0510710612	05/07/2000	ESP	20.000.000,00	100,00	18.432.137,00	4,810	M	EU1A	0,500	12	FRCC	05/04/2023	258	14,310	01642	00182	00163	4376/A	00004
012803000510710661	22/10/2001	0510710661	05/07/2000	ESP	14.000.000,00	100,00	13.638.998,00	4,810	M	EU1A	0,500	12	FRCC	05/07/2025	285	14,310	01142	00865	00049	18938	00004
012802020510604352	22/10/2001	0510604352	05/07/2000	ESP	10.500.000,00	100,00	9.885.774,00	4,810	M	EU1A	0,500	12	FRCC	05/07/2015	165	14,310	02283	00577	00131	12051	00007
012801810510603435	22/10/2001	0510603435	05/07/2000	ESP	35.000.000,00	100,00	33.670.626,00	4,910	M	EU1A	0,600	12	FRCC	05/07/2020	225	14,410	01951	01016	00099	16352-BIS	00005
012803600510803695	22/10/2001	0510803695	05/07/2000	ESP	32.000.000,00	100,00	31.141.329,00	4,810	M	EU1A	0,500	12	FRCC	05/07/2025	285	14,310	02210	00102	00176	7748	00004
012801300519811212	22/10/2001	0519811212	05/07/2000	ESP	12.000.000,00	100,00	11.536.180,00	4,710	M	EU1A	0,400	12	FRCC	05/07/2020	225	14,210	01216	00473	00131	30014	00004
012800010519811146	22/10/2001	0519811146	05/07/2000	ESP	7.000.000,00	100,00	6.811.632,00	4,710	M	EU1A	0,400	12	FRCC	05/07/2025	285	14,210	02770	01035	00066	55727	00000
012800330519809953	22/10/2001	0519809953	05/07/2000	ESP	20.000.000,00	100,00	19.226.969,00	4,710	M	EU1A	0,400	12	FRCC	05/07/2020	225	14,210	01044	00588	00020	30574	00000
012800010519813484	22/10/2001	0519813484	05/07/2000	ESP	14.000.000,00	100,00	13.809.334,00	4,960	M	EU1A	0,650	12	FRCC	05/07/2035	405	14,460	01555	00539	00148	33354	00000
012807340519003743	22/10/2001	0519003743	05/07/2000	ESP	24.500.000,00	100,00	23.864.732,00	5,010	M	EU1A	0,700	12	FRCC	05/07/2025	285	14,510	01400	00751	00020	36377	00006
012840060519806653	22/10/2001	0519806653	05/07/2000	ESP	7.000.000,00	100,00	6.580.937,00	4,710	M	EU1A	0,400	12	FRCC	05/07/2015	165	14,210	01231	00000	00178	43518	00000
012835280519808331	22/10/2001	0519808331	05/07/2000	ESP	18.000.000,00	100,00	16.638.682,00	4,710	M	EU1A	0,400	12	FRCC	05/07/2030	345	14,210	00933	00057	00088	4158	00000
012837800510700176	22/10/2001	0510700176	05/07/2000	ESP	10.000.000,00	100,00	9.624.445,00	5,530	M	EU1A	0,650	12	FRCC	05/07/2020	225	15,030	01067	00094	00083	3599 III N	00008
012832170510700103	22/10/2001	0510700103	05/07/2000	ESP	17.000.000,00	100,00	16.563.997,00	5,480	M	EU1A	0,600	12	FRCC	05/07/2025	285	14,980	02091	00331	00119	17458	00003
012887000519812446	22/10/2001	0519812446	05/07/2000	ESP	12.000.000,00	100,00	11.667.793,00	4,710	M	EU1A	0,400	12	FRCC	05/07/2025	285	14,210	02018	00129	00160	691	00000
012887000519813335	22/10/2001	0519813335	05/07/2000	ESP	16.000.000,00	100,00	15.677.906,00	4,710	M	EU1A	0,400	12	FRCC	05/07/2030	345	14,210	01744	01659	00139	77769	00000
012887000519809863	22/10/2001	0519809863	05/07/2000	ESP	10.000.000,00	100,00	8.438.855,00	4,710	M	EU1A	0,400	12	FRCC	05/07/2007	69	14,210	01017	01017	00005	79212	00000
012887000519809415	22/10/2001	0519809415	05/07/2000	ESP	15.000.000,00	100,00	14.584.742,00	4,710	M	EU1A	0,400	12	FRCC	05/07/2025	285	14,210	01831	01360	00178	39724	00000
012887000519804872	22/10/2001	0519804872	05/07/2000	ESP	15.500.000,00	100,00	13.956.174,00	4,710	M	EU1A	0,400	12	FRCC	05/10/2018	204	14,210	02381	02038	00083	118464	00000
012887000519810276	22/10/2001	0519810276	05/07/2000	ESP	17.300.000,00	100,00	16.951.735,00	4,710	M	EU1A	0,400	12	FRCC	05/07/2030	345	14,210	03181	00084	00222	5361	00000
012887000519810941	22/10/2001	0519810941	06/07/2000	ESP	13.000.000,00	100,00	12.486.527,00	4,710	M	EU1A	0,400	12	FRCC	06/07/2020	225	14,210	08079	00237	00035	11870	00000
012887000519810717	22/10/2001	0519810717	06/07/2000	ESP	10.500.000,00	100,00	9.432.663,00	4,710	M	EU1A	0,400	12	FRCC	06/07/2010	105	14,210	01491	00090	00168	16291	00000
012833470510600182	22/10/2001	0510600182	06/07/2000	ESP	13.000.000,00	100,00	12.664.851,00	5,210	M	EU1A	0,900	12	FRCC	06/07/2025	285	14,710	02146	00498	00144	30006	00001
012887000519812537	22/10/2001	0519812537	06/07/2000	ESP	10.000.000,00	100,00	9.798.686,00	4,710	M	EU1A	0,400	12	FRCC	06/07/2030	345	14,210	00878	00281	00212	16534	00000
012887000519805873	22/10/2001	0519805873	06/07/2000	ESP	13.000.000,00	100,00	12.503.980,00	5,280	M	EU1A	0,400	12	FRCC	06/07/2020	225	14,780	02429	01280	00062	36917	00000
012887000519814196	22/10/2001	0519814196	06/07/2000	ESP	11.000.000,00	100,00	10.565.525,00	4,710	M	EU1A	0,400	12	FRCC	06/07/2020	225	14,210	02705	00531	00162	441	00000
012887000519806335	22/10/2001	0519806335	06/07/2000	ESP	25.000.000,00	100,00	24.012.546,00	4,710	M	EU1A	0,400	12	FRCC	06/07/2020	225	14,210	00459	00049	00016	3428	00000
012868030519806216	22/10/2001	0519806216	06/07/2000	ESP	6.000.000,00	100,00	5.392.106,00	5,060	M	EU1A	0,750	12	FRCC	06/07/2010	105	14,560	02043	00489	00099	48715	00000
012887000519808435	22/10/2001	0519808435	06/07/2000	ESP	35.000.000,00	100,00	33.617.565,00	4,710	M	EU1A	0,400	12	FRCC	06/07/2020	225	14,210	00456	00456	00109	26733	00000
012887000519794631	22/10/2001	0519794631	06/07/2000	ESP	19.000.000,00	100,00	18.460.378,00	4,810	M	EU1A	0,500	12	FRCC	06/07/2025	285	14,310	00654	00300	00005	13886	00000
012887000519808351	22/10/2001	0519808351	06/07/2000	ESP	8.500.000,00	100,00	7.272.943,00	4,710	M	EU1A	0,400	12	FRCC	06/11/2013	145	14,210	02411	00519	00206	12808	00000
012833470510600196	22/10/2001	0510600196	06/07/2000	ESP	12.500.000,00	100,00	12.032.457,00	5,210	M	EU1A	0,900	12	FRCC	06/07/2020	225	14,710	00000	00498	00196	30020	00001
012833470510600203	22/10/2001	0510600203	06/07/2000	ESP	10.000.000,00	100,00	9.625.959,00	5,210	M	EU1A	0,900	12	FRCC	06/07/2020	225	14,710	02146	00498	00146	20007	00001
012808100510663732	22/10/2001	0510663732	06/07/2000	ESP	10.000.000,00	100,00	9.436.027,00	5,560	M	EU1A	1,250	12	FRCC	06/07/2015	165	15,060	01522	00072	00116	5105	00003
012836710519812751	22/10/2001	0519812751	06/07/2000	ESP	9.000.000,00	100,00	8.469.432,00	4,710	M	EU1A	0,400	12	FRCC	06/07/2015	165	14,210	00897	00335	00143	26176	00000
012863010519805693	22/10/2001	0519805693	06/07/2000	ESP	15.000.000,00	100,00	14.407.531,00	4,710	M	EU1A	0,400	12	FRCC	06/07/2020	225	14,210	03863	00298	00036	13070	00000
012835860519810097	22/10/2001	0519810097	06/07/2000	ESP	41.000.000,00	100,00	31.641.605,00	4,710	M	EU1A	0,400	12	FRCC	06/01/2018	195	14,210	03096	00178	00098	3004	00000
012860020519810392	22/10/2001	0519810392	06/07/2000	ESP	16.000.000,00	100,00	5.129.099,00	5,060	M	EU1A	0,750	12	FRCC	06/06/2007	68	14,560	01142	00869	00197	22135	00000
012837130510600135	22/10/2001	0510600135	06/07/2000	ESP	9.000.000,00	100,00	8.768.638,00	5,310	M	EU1A	1,000	12	FRCC	06/07/2025	285	14,810	01492	00078	00077	6171	00002
012807340519003715	22/10/2001	0519003715	06/07/2000	ESP	5.360.000,00	100,00	5.173.831,00	5,560	M	EU1A	1,250	12	FRCC	06/07/2020	225	15,060	01656	01007	00041	46977	00005
012807400510612373	22/10/2001	0510612373	06/07/2000	ESP	15.000.000,00	100,00	6.982.937,00	5,060	M	EU1A	0,750	12	FRCC	06/07/2020	225	14,560	01740	00663	00140	51818	00004
012800010519813421	22/10/2001	0519813421	06/07/2000	ESP	22.000.000,00	100,00	20.883.901,00	4,710	M	EU1A	0,400	12	FRCC	06/08/2024	274	14,210	00944	00632	00041	45874	00000
012800120510606297	22/10/2001	0510606297	06/07/2000	ESP	4.000.000,00	100,00	3.893.420,00	5,060	M	EU1A	0,750	12	FRCC	06/07/2025	285	14,560	02549	00000	00076	48470N	00000
012800440519807143	22/10/2001	0519807143	06/07/2000	ESP	8.000.000,00	100,00	6.648.970,00	4,710	M	EU1A	0,400	12	FRCC	06/12/2016	182	14,210	02495	02495	00098	71051A	00000
012800430510600273	22/10/2001	0510600273	06/07/2000	ESP	9.000.000,00	100,00	8.670.427,00	5,530	M	EU1A	0,650	12	FRCC	06/07/2020	225	15,030	00751	00019	00083	1188	00000
012801300510603454	22/10/2001	0510603454	06/07/2000	ESP	30.000.000,00	100,00	29.217.565,00	4,810	M	EU1A	0,500	12	FRCC	06/07/2025	285	14,310	01783	01040	00081	63412	00003
012801500510611216	22/10/2001	0510611216	06/07/2000	ESP	40.000.000,00	100,00	18.099.231,00	4,810	M	EU1A	0,500	12	FRCC	06/07/2025	285	14,310	01822	00042	00141	3948	00000
012801700510604383	22/10/2001	0510604383	06/07/2000	ESP	14.000.000,00	100,00	13.635.929,00	4,910	M	EU1A	0,600	12	FRCC	06/07/2025	285	14,410	01466	00703	00206	55561	00003
012801400519011227	22/10/2001	0519011227	06/07/2000	ESP	15.000.000,00	100,00	12.137.085,00	4,860	M	EU1A	0,550	12	FRCC	06/07/2015	165	14,360	02855	02096	00177	6829	00006
012801700510604397	22/10/2001	0510604397	06/07/2000	ESP	14.000.000,00	100,00	13.635.929,00	4,910	M	EU1A	0,600	12	FRCC	06/07/2025	285	14,410	01466	00703	00208	55562	00003
012803200510602832	22/10/2001	0510602832	06/07/2000	ESP	18.500.000,00	100,00	17.648.193,00	4,910	M	EU1A	0,600	12	FRCC	06/07/2018	201	14,410	01708	00682	00059	53995	00003
012803000510710675	22/10/2001	0510710675	06/07/2000	ESP	15.000.000,00	100,00	14.597.497,00	4,810	M	EU1A	0,500	12	FRCC	06/07/2025	285	14,310	00000	00365	00024	5974	00005
012800160519812421	22/10/2001	0519812421	06/07/2000	ESP	11.000.000,00	100,00	9.880.672,00	4,710	M	EU1A	0,400	12	FRCC	06/06/2010	104	14,210	02699	02140	00204	49671N	00000
012800140510606754	22/10/2001	0510606754	06/07/2000	ESP	23.000.000,00	100,00	22.384.593,00	4,910	M	EU1A	0,600	12	FRCC	06/07/2025	285	14,410	00830	00094	00061	6010	00005
012800140519810221	22/10/2001	0519810221	06/07/2000	ESP	15.000.000,00	100,00	14.698.039,00	4,710	M	EU1A	0,400	12	FRCC	06/07/2030	345	14,210	00000	00036	00020	5912	00000
012803000510710647	22/10/2001	0510710647	06/07/2000	ESP	5.000.000,00	100,00	4.866.026,00	4,860	M	EU1A	0,550	12	FRCC	06/07/2025	285	14,360	01599	00267	00003	9314	00015
012803080510601595	22/10/2001	0510601595	06/07/2000	ESP	8.000.000,00	100,00	7.532.016,00	4,810	M	EU1A	0,500	12	FRCC	06/07/2015	165	14,310	01271	00253	00124	13822	00000
012803010510604794	22/10/2001	0510604794	06/07/2000	ESP	12.500.000,00	100,00	10.972.564,00	4,810	M	EU1A	0,500	12	FRCC	06/12/2027	314	14,310	00000	00038	00159	2252	00003
012803000510710605	22/10/2001	0510710605	06/07/2000	ESP	10.000.000,00	100,00	9.815.127,00	4,910	M	EU1A	0,600	12	FRCC	06/07/2030	345	14,410	01718	00229	00201	14598	00003
012800620510601342	22/10/2001	0510601342	06/07/2000	ESP	15.000.000,00	100,00	14.113.970,00	5,060	M	EU1A	0,750	12	FRCC	06/07/2025	285	14,560	01715	00199	00190	15321	00000
012802610510602556	22/10/2001	0510602556	06/07/2000	ESP	12.000.000,00	100,00	11.046.744,00	4,810	M	EU1A	0,500	12	FRCC	06/04/2019	210	14,310	00739	00352	00145	16723	00002
012803900519605882	22/10/2001	0519605882	06/07/2000	ESP	6.500.000,00	100,00	6.321.789,00	5,060	M	EU1A	0,750	12	FRCC	06/07/2025	285	14,560	01134	00591	00083	53459	00000
012800230510612713	22/10/2001	0510612713	06/07/2000	ESP	17.000.000,00	100,00	16.008.634,00	5,010	M	EU1A	0,700	12	FRCC	06/07/2015	165	14,510	03094	00215	00196	3708	00003
012804010510803617	22/10/2001	0510803617	06/07/2000	ESP	14.000.000,00	100,00	13.163.167,00	4,810	M	EU1A	0,500	12	FRCC	06/07/2015	165	14,310	01591	00471	00212	23141	00000
012800300519007617	22/10/2001	0519007617	06/07/2000	ESP	43.500.000,00	100,00	42.726.398,00	4,810	M	EU1A	0,500	12	FRCC	06/07/2030	345	14,310	01912	00926	00220	51470	00007
012800910510605277	22/10/2001	0510605277	06/07/2000	ESP	16.000.000,00	100,00	5.335.651,00	5,060	M	EU1A	0,750	12	FRCC	06/12/2009	98	14,560	01139	00631	00218	37494	00009
012800750519814006	22/10/2001	0519814006	06/07/2000	ESP	16.500.000,00	100,00	15.862.252,00	4,710	M	EU1A	0,400	12	FRCC	06/07/2020	225	14,210	01186	00419	00076	35740	00000
012802310519813784	22/10/2001	0519813784	06/07/2000	ESP	17.000.000,00	100,00	14.664.452,00	4,710	M	EU1A	0,400	12	FRCC	06/07/2025	285	14,210	04055	00722	00184	52337	00000
012800730510604881	22/10/2001	0510604881	06/07/2000	ESP	8.000.000,00	100,00	7.124.767,00	5,060	M	EU1A	0,750	12	FRCC	06/11/2016	181	14,560	02930	00337	00086	16160	00006
012802330510603956	22/10/2001	0510603956	06/07/2000	ESP	4.500.000,00	100,00	4.046.885,00	4,910	M	EU1A	0,600	12	FRCC	06/07/2010	105	14,410	01087	00150	00032	17982	00000
012800750510603742	22/10/2001	0510603742	06/07/2000	ESP	12.000.000,00	100,00	10.209.975,00	4,960	M	EU1A	0,650	12	FRCC	06/09/2023	263	14,460	00433	00433	00086	11638	00000
012800730510604902	22/10/2001	0510604902	06/07/2000	ESP	10.000.000,00	100,00	9.416.389,00	4,960	M	EU1A	0,650	12	FRCC	06/07/2015	165	14,460	00000	00000	00000	93900	00000
012805130510604677	22/10/2001	0510604677	06/07/2000	ESP	20.000.000,00	100,00	19.194.440,00	4,810	M	EU1A	0,500	12	FRCC	06/07/2020	225	14,310	00517	00517	00187	29486	00000
012806510519010632	22/10/2001	0519010632	06/07/2000	ESP	11.000.000,00	100,00	10.547.579,00	5,060	M	EU1A	0,750	12	FRCC	06/07/2020	225	14,560	01770	00212	00171	18287	00001
012806390519015646	22/10/2001	0519015646	06/07/2000	ESP	17.500.000,00	100,00	14.765.411,00	5,560	M	EU1A	1,250	12	FRCC	06/07/2007	69	15,060	01283	00411	00102	19214	00000
012806620519004581	22/10/2001	0519004581	06/07/2000	ESP	15.000.000,00	100,00	14.349.973,00	5,060	M	EU1A	0,750	12	FRCC	06/07/2018	201	14,560	02085	00392	00025	40383	00006
012806510519010667	22/10/2001	0519010667	06/07/2000	ESP	14.000.000,00	100,00	13.424.180,00	5,060	M	EU1A	0,750	12	FRCC	06/07/2020	225	14,560	01770	00212	00163	18279	00001
012806440510605872	22/10/2001	0510605872	06/07/2000	ESP	4.000.000,00	100,00	3.905.570,00	6,260	M	EU1A	1,950	12	FRCC	06/07/2025	285	15,760	01163	00313	00075	29257	00003
012806330519001857	22/10/2001	0519001857	06/07/2000	ESP	5.000.000,00	100,00	4.720.179,00	6,060	M	EU1A	1,750	12	FRCC	06/07/2015	165	15,560	02631	01492	00063	104682	00002
012807500510613426	22/10/2001	0510613426	06/07/2000	ESP	11.000.000,00	100,00	10.702.251,00	5,270	M	EU1A	0,750	12	FRCC	06/07/2025	285	14,770	01265	01282	00201	34809	00007
012806330519001843	22/10/2001	0519001843	06/07/2000	ESP	9.500.000,00	100,00	8.954.080,00	5,560	M	EU1A	1,250	12	FRCC	06/07/2015	165	15,060	01622	00678	00057	42104	00003
012805800519809702	22/10/2001	0519809702	06/07/2000	ESP	14.000.000,00	100,00	13.447.024,00	4,710	M	EU1A	0,400	12	FRCC	06/07/2020	225	14,210	05100	00943	00158	40747	00000
012806370519007741	22/10/2001	0519007741	06/07/2000	ESP	5.000.000,00	100,00	4.884.277,00	6,380	M	EU1A	1,500	12	FRCC	06/07/2025	285	15,880	02599	01460	00156	102422	00000
012804020510803821	22/10/2001	0510803821	06/07/2000	ESP	8.000.000,00	100,00	7.696.788,00	4,810	M	EU1A	0,500	12	FRCC	06/07/2020	225	14,310	04307	00000	00134	11861	00000
012804050510803481	22/10/2001	0510803481	06/07/2000	ESP	12.000.000,00	100,00	11.783.556,00	4,810	M	EU1A	0,500	12	FRCC	06/07/2030	345	14,310	04411	00278	00182	16055	00003
012804030510803507	22/10/2001	0510803507	06/07/2000	ESP	9.200.000,00	100,00	8.838.166,00	4,910	M	EU1A	0,600	12	FRCC	06/07/2020	225	14,410	02622	01117	00175	53367	00000
012806900510008097	22/10/2001	0510008097	06/07/2000	ESP	10.500.000,00	100,00	9.502.652,00	4,960	M	EU1A	0,650	12	FRCC	06/07/2020	225	14,460	02051	00484	00080	28790	00005
012807000510615182	22/10/2001	0510615182	07/07/2000	ESP	12.000.000,00	100,00	10.409.446,00	5,060	M	EU1A	0,750	12	FRCC	07/07/2015	165	14,560	01731	00135	00115	7403	00002
012804030510804011	22/10/2001	0510804011	07/07/2000	ESP	19.500.000,00	100,00	18.987.089,00	4,910	M	EU1A	0,600	12	FRCC	07/07/2025	285	14,410	02860	01163	00099	1356	00005
012805000510640273	22/10/2001	0510640273	07/07/2000	ESP	10.000.000,00	100,00	9.805.676,00	4,710	M	EU1A	0,400	12	FRCC	07/07/2030	345	14,210	01544	00076	00173	2283	00000
012806370519007762	22/10/2001	0519007762	07/07/2000	ESP	4.700.000,00	100,00	3.994.156,00	6,380	M	EU1A	1,500	12	FRCC	07/07/2007	69	15,880	02599	01460	00216	102485	00000
012805800510611863	22/10/2001	0510611863	07/07/2000	ESP	19.512.000,00	100,00	19.163.366,00	5,060	M	EU1A	0,750	12	FRCC	07/07/2030	345	14,560	02109	01022	00129	29038	00000
012805820510603591	22/10/2001	0510603591	07/07/2000	ESP	13.000.000,00	100,00	12.816.315,00	5,110	M	EU1A	0,800	12	FRCC	07/07/2035	405	14,610	05595	00425	00163	25238	00000
012806370519007776	22/10/2001	0519007776	07/07/2000	ESP	3.775.000,00	100,00	3.413.697,00	6,380	M	EU1A	1,500	12	FRCC	07/07/2010	105	15,880	02600	01461	00039	102530	00000
012806370519007783	22/10/2001	0519007783	07/07/2000	ESP	4.000.000,00	100,00	3.617.162,00	6,380	M	EU1A	1,500	12	FRCC	07/07/2010	105	15,880	02599	01460	00194	102460	00000
012807340519003764	22/10/2001	0519003764	07/07/2000	ESP	14.640.000,00	100,00	14.083.332,00	5,060	M	EU1A	0,750	12	FRCC	07/07/2020	225	14,560	01778	01129	00097	51611	00004
012807300519013392	22/10/2001	0519013392	07/07/2000	ESP	6.000.000,00	100,00	5.772.107,00	5,110	M	EU1A	0,800	12	FRCC	07/07/2020	225	14,610	00000	00000	00000	7156D	00000
012806370519007713	22/10/2001	0519007713	07/07/2000	ESP	4.000.000,00	100,00	2.926.243,00	6,380	M	EU1A	1,500	12	FRCC	07/07/2008	81	15,880	02599	01460	00212	102478	00000
012806400510609697	22/10/2001	0510609697	07/07/2000	ESP	7.700.000,00	100,00	7.243.218,00	5,310	M	EU1A	1,000	12	FRCC	07/07/2015	165	14,810	01370	00099	00115	7081	00000
012806510519010541	22/10/2001	0519010541	07/07/2000	ESP	12.350.000,00	100,00	12.013.285,00	5,060	M	EU1A	0,750	12	FRCC	01/08/2025	286	14,560	00000	00041	00000	2993-2985/7	00004
012806450519010906	22/10/2001	0519010906	07/07/2000	ESP	9.000.000,00	100,00	8.636.227,00	5,060	M	EU1A	0,750	12	FRCC	07/07/2020	225	14,560	00688	00202	00089	17183	00000
012806700510015014	22/10/2001	0510015014	07/07/2000	ESP	21.000.000,00	100,00	20.630.103,00	5,060	M	EU1A	0,750	12	FRCC	07/07/2030	345	14,560	01074	00358	00072	25756	00001
012805340519814654	22/10/2001	0519814654	07/07/2000	ESP	16.000.000,00	100,00	15.413.640,00	4,710	M	EU1A	0,400	12	FRCC	07/07/2021	237	14,210	02149	01138	00166	43367	00000
012806700510015021	22/10/2001	0510015021	07/07/2000	ESP	14.600.000,00	100,00	14.338.639,00	5,010	M	EU1A	0,700	12	FRCC	07/07/2030	345	14,510	01095	00385	00166	29931	00001
012800910510605284	22/10/2001	0510605284	07/07/2000	ESP	4.000.000,00	100,00	2.959.674,00	5,630	M	EU1A	0,750	12	FRCC	07/05/2007	67	15,130	01235	00108	00057	7677	00004
012803000510709947	22/10/2001	0510709947	07/07/2000	ESP	12.000.000,00	100,00	11.293.678,00	4,810	M	EU1A	0,500	12	FRCC	07/07/2015	165	14,310	00000	00080	00037	4327	00002
012803000510710486	22/10/2001	0510710486	07/07/2000	ESP	20.000.000,00	100,00	12.772.349,00	4,810	M	EU1A	0,500	12	FRCC	07/07/2035	405	14,310	01093	00019	00050	1273	00003
012800900510607705	22/10/2001	0510607705	07/07/2000	ESP	7.000.000,00	100,00	6.747.633,00	5,630	M	EU1A	0,750	12	FRCC	07/07/2020	225	15,130	01199	00140	00119	9730	00003
012800900510607712	22/10/2001	0510607712	07/07/2000	ESP	9.000.000,00	100,00	8.495.004,00	5,630	M	EU1A	0,750	12	FRCC	07/07/2015	165	15,130	01678	00101	00050	8338	00004
012800530510606422	22/10/2001	0510606422	07/07/2000	ESP	5.000.000,00	100,00	4.875.274,00	5,630	M	EU1A	0,750	12	FRCC	07/07/2025	285	15,130	00814	00807	00125	38422	00004
012800490510603842	22/10/2001	0510603842	07/07/2000	ESP	5.000.000,00	100,00	4.867.152,00	5,160	M	EU1A	0,850	12	FRCC	07/07/2025	285	14,660	01222	00000	00079	2849	00005
012800900510607733	22/10/2001	0510607733	07/07/2000	ESP	17.840.000,00	100,00	17.530.462,00	5,630	M	EU1A	0,750	12	FRCC	07/07/2030	345	15,130	01678	00101	00034	8334	00004
012800900510607754	22/10/2001	0510607754	07/07/2000	ESP	17.600.000,00	100,00	17.294.632,00	5,630	M	EU1A	0,750	12	FRCC	07/07/2030	345	15,130	01678	00101	00046	8337	00004
012800530510606443	22/10/2001	0510606443	07/07/2000	ESP	16.000.000,00	100,00	15.722.397,00	5,630	M	EU1A	0,750	12	FRCC	07/07/2030	345	15,130	00424	00223	00146	11495	00005
012800460519814026	22/10/2001	0519814026	07/07/2000	ESP	21.500.000,00	100,00	16.743.050,00	4,710	M	EU1A	0,400	12	FRCC	07/07/2030	345	14,210	01715	00199	00172	15315	00000
012800610510604064	22/10/2001	0510604064	07/07/2000	ESP	10.000.000,00	100,00	9.826.355,00	5,060	M	EU1A	0,750	12	FRCC	07/07/2030	345	14,560	01506	00133	00116	7189	00005
012800580510608233	22/10/2001	0510608233	07/07/2000	ESP	20.000.000,00	100,00	19.498.745,00	4,810	M	EU1A	0,500	12	FRCC	07/07/2025	285	14,310	00622	00083	00002	6145	00006
012803090510601603	22/10/2001	0510601603	07/07/2000	ESP	5.000.000,00	100,00	4.928.449,00	4,810	M	EU1A	0,500	12	FRCC	07/07/2035	405	14,310	01660	00228	00062	3143	00008
012800650519814535	22/10/2001	0519814535	07/07/2000	ESP	13.500.000,00	100,00	13.126.276,00	4,710	M	EU1A	0,400	12	FRCC	07/07/2025	285	14,210	01344	00187	00072	13884	00000
012803100510604075	22/10/2001	0510604075	07/07/2000	ESP	6.500.000,00	100,00	5.985.576,00	4,910	M	EU1A	0,600	12	FRCC	07/07/2012	129	14,410	01250	00416	00100	11136	00005
012800180510609467	22/10/2001	0510609467	07/07/2000	ESP	10.500.000,00	100,00	9.449.219,00	4,960	M	EU1A	0,650	12	FRCC	07/07/2010	105	14,460	01430	00192	00084	6214	00007
012803150510002696	22/10/2001	0510002696	07/07/2000	ESP	14.000.000,00	100,00	13.800.517,00	4,910	M	EU1A	0,600	12	FRCC	07/07/2035	405	14,410	00000	00136	00051	2147	00009
012803000510710724	22/10/2001	0510710724	07/07/2000	ESP	19.000.000,00	100,00	14.938.990,00	4,810	M	EU1A	0,500	12	FRCC	07/07/2010	105	14,310	00000	01148	00116	15909/B	00012
012803150510002661	22/10/2001	0510002661	07/07/2000	ESP	13.000.000,00	100,00	10.533.958,00	4,810	M	EU1A	0,500	12	FRCC	07/01/2013	135	14,310	00000	00473	00116	13363	00005
012803020510604753	22/10/2001	0510604753	07/07/2000	ESP	46.500.000,00	100,00	17.981.912,00	4,810	M	EU1A	0,500	12	FRCC	07/07/2020	225	14,310	02224	00764	00078	30546	00003
012803190510603321	22/10/2001	0510603321	07/07/2000	ESP	7.000.000,00	100,00	6.582.215,00	4,910	M	EU1A	0,600	12	FRCC	07/07/2015	165	14,410	01675	00300	00203	6546ERANDIO	00008
012803400510614934	22/10/2001	0510614934	07/07/2000	ESP	15.000.000,00	100,00	14.776.416,00	4,860	M	EU1A	0,550	12	FRCC	07/07/2035	405	14,360	02108	00338	00058	17417	00007

NOTARIA DE D. ROBERTO PAREJO GAMIR · MADRID

161

CARTERA DE PARTICIPACIONES HIPOTECARIAS

NUM.PARTICIP.	FEC.EMI.	NUM.PREST.	F.APERT.	DIV.	CAPITAL INIC.	%PART.	CAPITAL PEND.	%NOMIN.	(1)	(2)	DIFERE.	(3)	(4)	F.VENCI.	(5)	%DEMORA	TOMO	LIBRO	FOLIO	FINCA	INSC.
01280170051060 4467	22/10/2001	0510604467	07/07/2000	ESP	9.200.000,00	100,00	8.853.207,00	4,860	M	EU1A	0,550	12	FRCC	07/07/2020	225	14,360	01197	00556	00100	26564	00006
0128020205198 13006	22/10/2001	0519813006	07/07/2000	ESP	8.000.000,00	100,00	7.778.525,00	4,710	M	EU1A	0,400	12	FRCC	07/07/2025	285	14,210	01549	00174	00203	16978	00000
0128020205106 04394	22/10/2001	0510604394	07/07/2000	ESP	10.000.000,00	100,00	8.997.819,00	4,810	M	EU1A	0,500	12	FRCC	07/07/2010	105	14,310	02462	00555	00192	45813	00001
0128020205106 04401	22/10/2001	0510604401	07/07/2000	ESP	20.000.000,00	100,00	18.831.868,00	4,910	M	EU1A	0,600	12	FRCC	07/07/2015	165	14,410	00829	00342	00190	27292	00009
0128020205106 04422	22/10/2001	0510604422	07/07/2000	ESP	11.000.000,00	100,00	10.709.431,00	4,960	M	EU1A	0,650	12	FRCC	07/07/2025	285	14,460	02123	00417	00136	13600	00005
0128018005106 10301	22/10/2001	0510610301	07/07/2000	ESP	7.500.000,00	100,00	5.320.832,00	5,060	M	EU1A	0,750	12	FRCC	07/07/2015	165	14,560	00945	00213	00162	29080	00002
0128035005105 20794	22/10/2001	0510520794	07/07/2000	ESP	10.590.000,00	100,00	10.431.827,00	4,810	M	EU1A	0,500	12	FRCC	07/07/2035	405	14,310	00964	00726	00207	16691	00009
0128010005106 15093	22/10/2001	0510615093	07/07/2000	ESP	7.000.000,00	100,00	3.658.962,00	5,380	M	EU1A	0,500	12	FRCC	07/09/2009	95	14,880	01631	00211	00053	13004	00002
0128035405106 05561	22/10/2001	0510605561	07/07/2000	ESP	22.000.000,00	100,00	20.684.969,00	4,810	M	EU1A	0,500	12	FRCC	07/07/2015	165	14,310	00943	00485	00097	10536-N	00002
0128004205106 05774	22/10/2001	0510605774	07/07/2000	ESP	11.000.000,00	100,00	10.788.884,00	5,060	M	EU1A	0,750	12	FRCC	07/07/2030	345	14,560	00855	00119	00135	8924	00002
0128003705198 16173	22/10/2001	0519816173	07/07/2000	ESP	7.500.000,00	100,00	7.210.113,00	4,710	M	EU1A	0,400	12	FRCC	07/07/2020	225	14,210	02581	00412	00179	25779	00000
0128000105198 07135	22/10/2001	0519807135	07/07/2000	ESP	20.000.000,00	100,00	18.318.599,00	4,710	M	EU1A	0,400	12	FRCC	07/07/2030	345	14,210	03479	00183	00148	9181	00000
0128001105106 08207	22/10/2001	0510608207	07/07/2000	ESP	22.500.000,00	100,00	21.410.884,00	5,060	M	EU1A	0,750	12	FRCC	07/07/2025	285	14,560	02726	00733	00142	40125	00003
0128000105198 05294	22/10/2001	0519805294	07/07/2000	ESP	20.000.000,00	100,00	19.120.423,00	5,280	M	EU1A	0,400	12	FRCC	07/07/2030	345	14,780	01191	00424	00192	35939	00000
0128001305106 08104	22/10/2001	0510608104	07/07/2000	ESP	6.000.000,00	100,00	5.659.605,00	5,530	M	EU1A	0,650	12	FRCC	07/07/2015	165	15,030	00699	00326	00183	2606	00011
0128000105198 00751	22/10/2001	0519800751	07/07/2000	ESP	22.000.000,00	100,00	21.390.958,00	4,710	M	EU1A	0,400	12	FRCC	07/07/2025	285	14,210	01947	00074	00171	5353	00000
0128079605106 07193	22/10/2001	0510607193	07/07/2000	ESP	11.500.000,00	100,00	11.071.236,00	4,960	M	EU1A	0,650	12	FRCC	07/07/2020	225	14,460	01530	00900	00135	40608	00051
0128076005106 08795	22/10/2001	0510608795	07/07/2000	ESP	10.000.000,00	100,00	8.375.436,00	5,060	M	EU1A	0,750	12	FRCC	07/07/2013	141	14,560	01831	00433	00170	57436	00008
0128600605198 10417	22/10/2001	0519810417	07/07/2000	ESP	15.000.000,00	100,00	14.584.742,00	4,710	M	EU1A	0,400	12	FRCC	07/07/2025	285	14,210	01715	00199	00211	15328	00000
0128085005106 12434	22/10/2001	0510612434	07/07/2000	ESP	13.000.000,00	100,00	12.261.042,00	5,060	M	EU1A	0,750	12	FRCC	07/07/2015	165	14,560	01786	00386	00154	44693	00001
0128301405197 97044	22/10/2001	0519797044	07/07/2000	ESP	6.000.000,00	100,00	5.767.982,00	5,060	M	EU1A	0,750	6	FRCC	07/07/2020	225	14,560	01811	00243	00077	16355	00000
0128301705198 14127	22/10/2001	0519814127	07/07/2000	ESP	10.165.000,00	100,00	9.775.093,00	5,060	M	EU1A	0,750	12	FRCC	07/07/2020	225	14,560	02531	00228	00093	19322	00000
0128673005198 05121	22/10/2001	0519805121	07/07/2000	ESP	8.000.000,00	100,00	7.521.082,00	4,710	M	EU1A	0,400	12	FRCC	07/07/2015	165	14,210	01593	00532	00021	40964	00000
0128442205130 03286	22/10/2001	0513003286	07/07/2000	ESP	32.000.000,00	100,00	31.147.388,00	5,060	M	EU1A	0,750	12	FRCC	07/07/2025	285	14,560	00000	00000	00000	2182N	00000
0128301705198 15051	22/10/2001	0519815051	07/07/2000	ESP	9.630.000,00	100,00	9.260.624,00	5,060	M	EU1A	0,750	12	FRCC	07/07/2020	225	14,560	02531	00228	00095	19323	00000
0128870005198 12775	22/10/2001	0519812775	07/07/2000	ESP	33.000.000,00	100,00	31.724.505,00	4,710	M	EU1A	0,400	12	FRCC	07/07/2020	225	14,210	01466	01466	00046	25111	00000
0128870005198 08715	22/10/2001	0519808715	07/07/2000	ESP	4.500.000,00	100,00	4.042.570,00	4,710	M	EU1A	0,400	12	FRCC	07/07/2010	105	14,210	02148	00102	00062	8945	00000
0128870005198 12404	22/10/2001	0519812404	07/07/2000	ESP	19.500.000,00	100,00	19.121.080,00	4,710	M	EU1A	0,400	12	FRCC	07/07/2030	345	14,210	02579	00424	00223	26289	00000
0128870005198 13475	22/10/2001	0519813475	07/07/2000	ESP	12.000.000,00	100,00	11.281.618,00	4,710	M	EU1A	0,400	12	FRCC	07/07/2015	165	14,210	02241	00971	00135	37336	00000
0128870005197 95142	22/10/2001	0519795142	07/07/2000	ESP	11.000.000,00	100,00	10.078.317,00	4,710	M	EU1A	0,400	12	FRCC	07/10/2021	240	14,210	01617	00049	00114	2.185	00000
0128064705199 92784	22/10/2001	0519992784	10/07/2000	ESP	21.000.000,00	100,00	19.863.276,00	5,310	M	EU1A	1,000	12	FRCC	10/07/2015	165	14,810	02621	00335	00134	4068N	00000
0128055405190 03843	22/10/2001	0519003843	11/07/2000	ESP	18.700.000,00	100,00	18.351.223,00	4,910	M	EU1A	0,600	12	FRCC	05/07/2030	345	14,410	02914	00359	00055	16628	00001
0128054005106 05621	22/10/2001	0510605621	11/07/2000	ESP	41.000.000,00	100,00	36.987.993,00	4,960	M	EU1A	0,650	12	FRCC	11/07/2025	285	14,460	02230	00206	00028	19878	00000
0128002005106 02567	22/10/2001	0510602567	11/07/2000	ESP	14.000.000,00	100,00	13.181.047,00	5,010	M	EU1A	0,700	12	FRCC	11/07/2015	165	14,510	02770	02770	00156	90522	00003
0128001205106 06325	22/10/2001	0510606325	12/07/2000	ESP	21.970.000,00	100,00	21.576.714,00	5,010	M	EU1A	0,700	12	FRCC	12/07/2030	345	14,510	00000	00000	00000		00000
0128030205106 04802	22/10/2001	0510604802	12/07/2000	ESP	30.000.000,00	100,00	28.846.787,00	4,960	M	EU1A	0,650	12	FRCC	12/07/2020	225	14,460	01054	00201	00077	17178	00003
0128073405190 03785	22/10/2001	0519003785	12/07/2000	ESP	19.000.000,00	100,00	18.746.517,00	4,960	M	EU1A	0,650	12	FRCC	12/07/2035	405	14,460	01803	01154	00173	52657	00003
0128333805106 00026	22/10/2001	0510600026	19/07/2000	ESP	3.000.000,00	100,00	2.821.492,00	5,110	M	EU1A	0,800	12	FRCC	19/07/2015	165	14,610	02077	00255	00045	22538	00003
0128870005198 16254	22/10/2001	0519816254	24/07/2000	ESP	16.500.000,00	100,00	7.502.562,00	4,710	M	EU1A	0,400	12	FRCC	24/07/2015	166	14,210	01529	01410	00085	24673	00000
0128870005198 18382	22/10/2001	0519818382	24/07/2000	ESP	21.000.000,00	100,00	18.223.537,00	4,710	M	EU1A	0,400	12	FRCC	24/09/2017	192	14,210	01908	01789	00195	43809	00000
0128870005198 09884	22/10/2001	0519809884	24/07/2000	ESP	16.300.000,00	100,00	15.300.407,00	4,710	M	EU1A	0,400	12	FRCC	24/07/2014	154	14,210	02744	02744	00206	90181	00000
0128870005198 18774	22/10/2001	0519818774	24/07/2000	ESP	25.000.000,00	100,00	21.868.995,00	4,710	M	EU1A	0,400	12	FRCC	24/07/2025	286	14,210	02460	00467	00004	27332	00000
0128870005198 20615	22/10/2001	0519820615	24/07/2000	ESP	7.700.000,00	100,00	6.588.579,00	4,710	M	EU1A	0,400	12	FRCC	24/10/2020	229	14,210	02104	01020	00110	59344	00000
0128336905100 00031	22/10/2001	0510000031	24/07/2000	ESP	8.300.000,00	100,00	8.105.553,00	5,780	M	EU1A	0,900	12	FRCC	24/07/2025	286	15,280	00882	00000	00000	11673	00012
0128870005198 19012	22/10/2001	0519819012	24/07/2000	ESP	13.000.000,00	100,00	12.781.657,00	5,280	M	EU1A	0,400	12	FRCC	24/07/2030	346	14,780	02341	00087	00070	39520	00000
0128602905197 93395	22/10/2001	0519793395	24/07/2000	ESP	32.000.000,00	100,00	25.092.532,00	4,710	M	EU1A	0,400	12	FRCC	24/07/2030	346	14,210	01840	00276	00220	41634	00000
0128035505106 03665	22/10/2001	0510603665	24/07/2000	ESP	28.000.000,00	100,00	27.626.510,00	4,810	M	EU1A	0,500	12	FRCC	24/07/2035	406	14,310	01165	00315	00121	1215	00016
0128009505106 06086	22/10/2001	0510606086	24/07/2000	ESP	10.000.000,00	100,00	6.660.750,00	5,060	M	EU1A	0,750	12	FRCC	24/07/2020	226	14,560	02152	01097	00046	66196	00003
0128003105106 04986	22/10/2001	0510604986	24/07/2000	ESP	10.000.000,00	100,00	9.082.488,00	4,910	M	EU1A	0,600	12	FRCC	24/07/2010	106	14,410	02623	00000	00177	33588	00008
0128015005106 11293	22/10/2001	0510611293	24/07/2000	ESP	20.000.000,00	100,00	19.019.240,00	5,430	M	EU1A	0,550	12	FRCC	24/05/2024	272	14,930	01921	00158	00099	10752	00000
0128030105198 17123	22/10/2001	0519817123	24/07/2000	ESP	12.000.000,00	100,00	11.699.301,00	4,710	M	EU1A	0,400	12	FRCC	24/07/2025	286	14,210	01507	00047	00217	4141	00000
0128005005190 05334	22/10/2001	0519005334	24/07/2000	ESP	17.000.000,00	100,00	16.391.446,00	5,060	M	EU1A	0,750	12	FRCC	24/07/2020	226	14,560	00697	00090	00197	6561	00000
0128024005196 14874	22/10/2001	0519614874	24/07/2000	ESP	13.600.000,00	100,00	13.270.856,00	4,910	M	EU1A	0,600	12	FRCC	24/07/2025	286	14,410	03014	00326	00139	21251	00003
0128039605100 05752	22/10/2001	0510005752	24/07/2000	ESP	17.500.000,00	100,00	17.090.611,00	5,060	M	EU1A	0,750	12	FRCC	24/07/2025	286	14,560	01583	00028	00221	3651	00005
0128030005107 10682	22/10/2001	0510710682	24/07/2000	ESP	10.500.000,00	100,00	10.313.375,00	4,810	M	EU1A	0,500	12	FRCC	24/07/2030	346	14,310	00555	00457	00066	42920	00003
0128039605100 05815	22/10/2001	0510005815	24/07/2000	ESP	7.000.000,00	100,00	5.896.421,00	5,060	M	EU1A	0,750	12	FRCC	24/07/2025	286	14,560	01319	00100	00132	8893	00004
0128006505106 02815	22/10/2001	0510602815	24/07/2000	ESP	15.000.000,00	100,00	13.491.823,00	4,910	M	EU1A	0,600	12	FRCC	24/07/2020	226	14,410	02708	00715	00037	39020	00004
0128005505106 08433	22/10/2001	0510608433	24/07/2000	ESP	10.000.000,00	100,00	8.165.400,00	5,060	M	EU1A	0,750	12	FRCC	24/07/2015	166	14,560	02707	00714	00037	38945	00004
0128006005190 03944	22/10/2001	0519003944	24/07/2000	ESP	17.000.000,00	100,00	16.706.606,00	5,060	M	EU1A	0,750	12	FRCC	24/07/2030	346	14,560	01980	00514	00021	30157	00003
0128002605198 15672	22/10/2001	0519815672	24/07/2000	ESP	45.000.000,00	100,00	19.282.856,00	4,710	M	EU1A	0,400	12	FRCC	24/07/2025	286	14,210	03079	00181	00091	6812	00000
0128050005106 41064	22/10/2001	0510641064	24/07/2000	ESP	25.500.000,00	100,00	24.919.926,00	4,710	M	EU1A	0,400	12	FRCC	24/07/2025	286	14,210	02252	00464	00071	30932	00003
0128040205108 04325	22/10/2001	0510804325	24/07/2000	ESP	22.000.000,00	100,00	21.227.694,00	4,810	M	EU1A	0,500	12	FRCC	24/07/2020	226	14,310	03886	00144	00083	9256	00003
0128050005106 41071	22/10/2001	0510641071	24/07/2000	ESP	25.500.000,00	100,00	24.919.926,00	4,710	M	EU1A	0,400	12	FRCC	24/07/2025	286	14,210	02252	00464	00056	30929	00003
0128040505108 04384	22/10/2001	0510804384	24/07/2000	ESP	27.000.000,00	100,00	13.223.470,00	4,960	M	EU1A	0,650	12	FRCC	24/07/2025	286	14,460	02591	00078	00037	2998	00008
0128050805198 15832	22/10/2001	0519815832	24/07/2000	ESP	25.000.000,00	100,00	24.354.175,00	4,710	M	EU1A	0,400	12	FRCC	24/07/2025	286	14,210	02459	00509	00055	25178	00000
0128063905190 15975	22/10/2001	0519015975	24/07/2000	ESP	8.020.000,00	100,00	7.279.598,00	5,810	M	EU1A	1,500	12	FRCC	24/07/2010	106	15,310	02629	01490	00119	104534	00000
0128063705190 07832	22/10/2001	0519007832	24/07/2000	ESP	5.500.000,00	100,00	5.115.890,00	6,380	M	EU1A	1,500	12	FRCC	24/07/2012	130	15,880	02599	01460	00210	102476	00000
0128053505100 00886	22/10/2001	0510000886	24/07/2000	ESP	19.000.000,00	100,00	16.304.503,00	4,910	M	EU1A	0,600	12	FRCC	24/06/2017	189	14,410	02430	00351	00010	22782	00000
0128052405198 09261	22/10/2001	0519809261	24/07/2000	ESP	23.000.000,00	100,00	21.078.893,00	4,710	M	EU1A	0,400	12	FRCC	24/07/2030	346	14,210	03386	00091	00095	1457	00000
0128051105106 07293	22/10/2001	0510607293	24/07/2000	ESP	42.000.000,00	100,00	32.844.042,00	4,810	M	EU1A	0,500	12	FRCC	24/07/2030	346	14,310	02096	01753	00211	92731	00010
0128053005198 16022	22/10/2001	0519816022	24/07/2000	ESP	21.000.000,00	100,00	20.457.508,00	4,710	M	EU1A	0,400	12	FRCC	24/07/2025	286	14,210	02890	00220	00101	8721	00000
0128053905106 03541	22/10/2001	0510603541	24/07/2000	ESP	12.000.000,00	100,00	11.331.995,00	4,960	M	EU1A	0,650	12	FRCC	24/07/2015	166	14,460	02283	00912	00061	44520	00000
0128063005106 10646	22/10/2001	0510610646	24/07/2000	ESP	19.000.000,00	100,00	18.351.151,00	5,060	M	EU1A	0,750	12	FRCC	24/07/2020	226	14,560	01536	00506	00044	37154	00007
0128066105190 08045	22/10/2001	0519008045	24/07/2000	ESP	30.000.000,00	100,00	29.261.963,00	5,010	M	EU1A	0,700	12	FRCC	24/07/2025	286	14,510	01217	00456	00111	46719	00001
0128070005106 15161	22/10/2001	0510615161	24/07/2000	ESP	12.000.000,00	100,00	11.332.358,00	5,010	M	EU1A	0,700	12	FRCC	24/07/2015	166	14,510	01527	00506	00299	37350	00000
0128070005106 15357	22/10/2001	0510615357	24/07/2000	ESP	9.000.000,00	100,00	8.351.834,00	5,630	M	EU1A	0,750	12	FRCC	24/07/2012	130	15,130	01144	00272	00184	17790	00000
0128070205198 16943	22/10/2001	0519816943	24/07/2000	ESP	11.000.000,00	100,00	10.800.980,00	4,710	M	EU1A	0,400	12	FRCC	24/07/2030	346	14,210	02665	00307	00167	15871	00000
0128070405106 04735	22/10/2001	0510604735	25/07/2000	ESP	11.000.000,00	100,00	10.737.865,00	5,060	M	EU1A	0,750	12	FRCC	25/07/2025	286	14,560	01544	00150	00117	10103	00002
0128066005190 03347	22/10/2001	0519003347	25/07/2000	ESP	4.200.000,00	100,00	4.095.501,00	5,060	M	EU1A	0,750	12	FRCC	25/07/2025	286	14,560	02516	00519	00172	42435	00000
0128073405190 03827	22/10/2001	0519003827	25/07/2000	ESP	8.000.000,00	100,00	7.823.874,00	5,010	M	EU1A	0,700	12	FRCC	25/07/2025	286	14,510	00990	00461	00118	20441	00007
0128063005198 17725	22/10/2001	0519817725	25/07/2000	ESP	10.600.000,00	100,00	10.209.462,00	4,710	M	EU1A	0,400	12	FRCC	25/07/2020	226	14,210	02737	00468	00153	24510	00000
0128062505190 02325	22/10/2001	0519002325	25/07/2000	ESP	5.500.000,00	100,00	5.308.439,00	5,310	M	EU1A	1,000	12	FRCC	25/07/2020	226	14,810	00301	00141	00063	13908	00002
0128060005100 35797	22/10/2001	0510035797	25/07/2000	ESP	24.000.000,00	100,00	11.892.557,00	5,060	M	EU1A	0,750	12	FRCC	30/09/2018	204	14,560	01316	00268	00043	21373	00002
0128060005100 35825	22/10/2001	0510035825	25/07/2000	ESP	8.008.776,00	100,00	7.604.799,00	5,310	M	HI1A	1,000	12	FRCC	27/09/2016	180	14,810	01716	00231	00021	23996	00000
0128053405198 19652	22/10/2001	0519819652	25/07/2000	ESP	13.000.000,00	100,00	12.764.792,00	4,710	M	EU1A	0,400	12	FRCC	25/07/2030	346	14,210	03503	01285	00193	50067	00000
0128064705199 92854	22/10/2001	0519992854	25/07/2000	ESP	26.625.000,00	100,00	25.295.134,00	5,810	M	EU1A	1,500	12	FRCC	25/07/2015	166	15,310	01410	00405	00094	36992-36993	00000
0128053205106 06523	22/10/2001	0510606523	25/07/2000	ESP	10.000.000,00	100,00	9.819.066,00	4,710	M	EU1A	0,400	12	FRCC	25/07/2030	346	14,210	02638	00900	00076	36757	00000
0128053405106 10704	22/10/2001	0510610704	25/07/2000	ESP	14.000.000,00	100,00	13.747.982,00	4,910	M	EU1A	0,600	12	FRCC	25/07/2030	346	14,410	03504	01286	00043	50117	00001
0128053205106 06376	22/10/2001	0510606376	25/07/2000	ESP	13.000.000,00	100,00	12.665.833,00	4,960	M	EU1A	0,650	12	FRCC	25/07/2025	286	14,460	01784	00498	00091	30336	00000
0128005805106 08275	22/10/2001	0510608275	25/07/2000	ESP	10.000.000,00	100,00	9.771.068,00	4,810	M	EU1A	0,500	12	FRCC	25/07/2025	286	14,310	00704	00028	00112	2163	00003
0128039705190 03231	22/10/2001	0519003231	25/07/2000	ESP	9.000.000,00	100,00	8.381.411,00	4,960	M	EU1A	0,650	12	FRCC	25/09/2023	264	14,460	00922	00129	00080	2246	00006
0128006905196 04791	22/10/2001	0519604791	25/07/2000	ESP	7.000.000,00	100,00	6.836.248,00	5,060	M	EU1A	0,750	12	FRCC	25/07/2025	286	14,560	00998	00000	00055	3892	00006
0128001905106 04435	22/10/2001	0510604435	25/07/2000	ESP	35.900.000,00	100,00	18.023.204,00	5,060	M	EU1A	0,750	12	FRCC	25/07/2025	286	14,560	01598	01127	00217	71936	00000
0128007605198 15225	22/10/2001	0519815225	25/07/2000	ESP	8.000.000,00	100,00	7.026.739,00	4,710	M	EU1A	0,400	12	FRCC	25/07/2012	130	14,210	01689	00198	00081	14549	00000
0128003805106 04356	22/10/2001	0510604356	25/07/2000	ESP	9.640.000,00	100,00	8.784.308,00	5,060	M	EU1A	0,750	12	FRCC	25/09/2018	204	14,560	00000	00559	00127	27895	00005
0128008605198 16572	22/10/2001	0519816572	25/07/2000	ESP	10.000.000,00	100,00	9.450.977,00	4,710	M	EU1A	0,400	12	FRCC	25/07/2015	166	14,210	00542	00542	00016	42101	00000
0128001305106 08125	22/10/2001	0510608125	25/07/2000	ESP	11.000.000,00	100,00	10.621.903,00	5,480	M	EU1A	0,600	12	FRCC	25/07/2020	226	14,980	01885	00741	00198	9645	00007
0128001005106 24572	22/10/2001	0510624572	25/07/2000	ESP	14.000.000,00	100,00	13.758.385,00	5,060	M	EU1A	0,750	12	FRCC	25/07/2030	346	14,560	01413	00153	00153	101764	00004
0128001305198 21007	22/10/2001	0519821007	25/07/2000	ESP	19.000.000,00	100,00	18.110.384,00	4,710	M	EU1A	0,400	12	FRCC	25/07/2017	190	14,210	03018	00270	00158	12631	00000
0128603305198 17472	22/10/2001	0519817472	25/07/2000	ESP	24.000.000,00	100,00	18.689.985,00	5,060	M	EU1A	0,750	12	FRCC	25/10/2015	169	14,560	02502	00509	00141	28954	00000
0128870005198 18837	22/10/2001	0519818837	25/07/2000	ESP	12.000.000,00	100,00	11.699.301,00	4,710	M	EU1A	0,400	12	FRCC	25/07/2025	286	14,210	02737	00468	00129	24498	00000
0128870005198 19075	22/10/2001	0519819075	25/07/2000	ESP	7.000.000,00	100,00	6.759.575,00	4,710	M	EU1A	0,400	12	FRCC	25/07/2020	226	14,210	02256	00275	00016	5411	00000
0128870005198 20783	22/10/2001	0519820783	25/07/2000	ESP	30.000.000,00	100,00	28.601.101,00	4,710	M	EU1A	0,400	12	FRCC	25/07/2035	406	14,210	02582	00104	00057	4139	00000
0128603305198 19803	22/10/2001	0519819803	25/07/2000	ESP	50.000.000,00	100,00	49.346.607,00	5,280	M	EU1A	0,400	12	FRCC	25/07/2035	406	14,780	00487	00480	00005	26267	00000
0128870005198 19306	22/10/2001	0519819306	25/07/2000	ESP	18.000.000,00	100,00	17.759.154,00	4,710	M	EU1A	0,400	12	FRCC	25/07/2035	406	14,210	03364	00139	00142	5864	00000
0128870005198 20755	22/10/2001	0519820755	25/07/2000	ESP	23.500.000,00	100,00	22.911.125,00	4,710	M	EU1A	0,400	12	FRCC	25/07/2025	286	14,210	00818	00811	00076	38558	00000
0128870005198 20391	22/10/2001	0519820391	25/07/2000	ESP	19.000.000,00	100,00	18.425.399,00	4,710	M	EU1A	0,400	12	FRCC	25/07/2025	286	14,210	00821	00814	00073	38632	00000
0128870005198 21434	22/10/2001	0519821434	25/07/2000	ESP	31.000.000,00	100,00	29.392.432,00	4,710	M	EU1A	0,400	12	FRCC	25/09/2028	324	14,210	01078	01078	00171	41810	00000
0128870005198 17283	22/10/2001	0519817283	25/07/2000	ESP	8.000.000,00	100,00	7.406.116,00	4,710	M	EU1A	0,400	12	FRCC	25/07/2012	130	14,210	01634	00977	00146	47383	00000
0128870005198 17633	22/10/2001	0519817633	25/07/2000	ESP	4.000.000,00	100,00	3.856.027,00	4,710	M	EU1A	0,400	12	FRCC	25/07/2020	226	14,210	01719	00000	00223	2758	00000
0128603305198 16226	22/10/2001	0519816226	25/07/2000	ESP	22.000.000,00	100,00	21.300.662,00	4,710	M	EU1A	0,400	12	FRCC	25/07/2022	250	14,210	00732	00347	00075	16345	00000
0128870005198 16506	22/10/2001	0519816506	25/07/2000	ESP	35.000.000,00	100,00	33.832.697,00	4,710	M	EU1A	0,400	12	FRCC	25/07/2021	238	14,210	01636	00326	00130	13233	00000
0128368305100 00051	22/10/2001	0510000051	25/07/2000	ESP	11.000.000,00	100,00	10.624.172,00	5,780	M	EU1A	0,900	12	FRCC	25/07/2020	226	15,280	00000	00000	00000	20058	00000
0128386505198 17082	22/10/2001	0519817082	26/07/2000	ESP	50.000.000,00	100,00	49.095.347,00	4,710	M	EU1A	0,400	12	FRCC	26/07/2030	346	14,210	01948	00457	00164	27882	00000
0128870005198 16422	22/10/2001	0519816422	26/07/2000	ESP	4.000.000,00	100,00	3.780.393,00	4,710	M	EU1A	0,400	12	FRCC	26/07/2015	166	14,210	02349	01213	00153	58431	00000
0128431105106 00103	22/10/2001	0510600103	26/07/2000	ESP	15.000.000,00	100,00	14.191.877,00	4,910	M	EU1A	0,600	12	FRCC	26/07/2015	166	14,410	00000	00000	00000	33689	00000
0128870005198 10143	22/10/2001	0519810143	26/07/2000	ESP	7.000.000,00	100,00	6.473.696,00	4,710	M	EU1A	0,400	12	FRCC	26/07/2012	130	14,210	01613	00127	00033	9622	00000
0128870005198 14882	22/10/2001	0519814882	26/07/2000	ESP	10.000.000,00	100,00	9.741.670,00	4,710	M	EU1A	0,400	12	FRCC	26/07/2025	286	14,210	01610	00023	00106	76793	00000
0128075105106 05041	22/10/2001	0510605041	26/07/2000	ESP	10.100.000,00	100,00	2.494.753,00	5,060	M	EU1A	0,750	12	FRCC	26/07/2025	286	14,560	01642	00032	00005	2319	00001
0128337205198 18647	22/10/2001	0519818647	26/07/2000	ESP	17.000.000,00	100,00	16.560.835,00	4,710	M	EU1A	0,400	12	FRCC	26/07/2025	286	14,210	03232	00034	00112	1975	00000
0128347005198 20075	22/10/2001	0519820075	26/07/2000	ESP	20.000.000,00	100,00	18.901.955,00	4,710	M	EU1A	0,400	12	FRCC	26/07/2015	166	14,210	02457	00125	00143	9750	00000
0128870005198 20762	22/10/2001	0519820762	26/07/2000	ESP	17.000.000,00	100,00	14.548.955,00	4,710	M	EU1A	0,400	12	FRCC	26/01/2013	136	14,210	00841	00126	00091	6637	00000
0128870005198 19257	22/10/2001	0519819257	26/07/2000	ESP	14.000.000,00	100,00	13.669.985,00	4,710	M	EU1A	0,400	12	FRCC	26/07/2025	286	14,210	00760	00662	00083	13753	00000
0128870005198 20041	22/10/2001	0519820041	26/07/2000	ESP	14.000.000,00	100,00	13.484.198,00	4,710	M	EU1A	0,400	12	FRCC	26/07/2020	226	14,210	02818	01122	00076	59061	00000
0128086005198 07777	22/10/2001	0519807777	26/07/2000	ESP	16.000.000,00	100,00	15.121.563,00	4,710	M	EU1A	0,400	12	FRCC	26/07/2015	166	14,210	01554	00538	00161	33287	00000
0128870005198 19642	22/10/2001	0519819642	26/07/2000	ESP	17.000.000,00	100,00	7.278.918,00	4,710	M	EU1A	0,400	12	FRCC	26/12/2005	51	14,210	01827	01153	00076	26336	00000
[illegible]	22/10/2001	[illegible]	26/07/2000	ESP	27.000.000,00	100,00	23.813.399,00	4,710	M	EU1A	0,400	12	FRCC	26/04/2010	103	14,210	01837	00269	00220	12601	00000

162

CARTERA DE PARTICIPACIONES HIPOTECARIAS

NUM.PARTICIP.	FEC.EMI.	NUM.PREST.	F.APERT.	DIV.	CAPITAL INIC.	%PART.	CAPITAL PEND.	%NOMIN.	(1)	(2)	DIFERE.	(3)	(4)	F.VENCI.	(5)	%DEMORA	TOMO	LIBRO	FOLIO	FINCA	INSC.
012800900510607656	22/10/2001	0510607656	26/07/2000	ESP	13.000.000,00	100,00	12.785.543,00	5,880	M	EU1A	1,000	12	FRCC	26/07/2030	346	15,380	01734	00230	00063	12761	00006
012801000510615163	22/10/2001	0510615163	26/07/2000	ESP	5.000.000,00	100,00	4.911.448,00	4,910	M	EU1A	0,600	6	FRCC	26/07/2020	226	14,410	00712	00097	00076	10389	00001
012801000510615184	22/10/2001	0510615184	26/07/2000	ESP	15.000.000,00	100,00	8.229.636,00	4,910	M	EU1A	0,600	12	FRCC	26/09/2023	257	14,410	01119	00315	00016	26155	00008
012803800519816432	22/10/2001	0519816432	26/07/2000	ESP	8.500.000,00	100,00	8.034.323,00	4,710	M	EU1A	0,400	12	FRCC	26/07/2015	166	14,210	01859	01115	00029	59398	00002
012803510510604361	22/10/2001	0510604361	26/07/2000	ESP	21.000.000,00	100,00	20.406.326,00	4,910	M	EU1A	0,600	12	FRCC	26/07/2030	346	14,410	01717	00429	00085	23803	00002
012803550510604222	22/10/2001	0510604222	26/07/2000	ESP	30.000.000,00	100,00	29.306.185,00	4,910	M	EU1A	0,600	12	FRCC	26/07/2035	406	14,410	01776	00254	00203	13052	00003
012803020510602902	22/10/2001	0510602902	26/07/2000	ESP	25.000.000,00	100,00	23.792.604,00	4,910	M	EU1A	0,600	12	FRCC	26/07/2020	226	14,410	04149	00292	00153	9913	00010
012803320510602766	22/10/2001	0510602766	26/07/2000	ESP	10.500.000,00	100,00	9.934.318,00	4,910	M	EU1A	0,600	12	FRCC	26/07/2015	166	14,410	00000	00471	00217	7860	00000
[illegible]	22/10/2001	0510604942	26/07/2000	ESP	[illegible]	100,00	[illegible]	[illegible]	M	EU1A	[illegible]	12	FRCC	[illegible]	[illegible]	[illegible]	[illegible]	[illegible]	[illegible]	[illegible]	[illegible]
[illegible]	22/10/2001	0510602916	26/07/2000	ESP	[illegible]	100,00	[illegible]	[illegible]	M	EU1A	[illegible]	12	FRCC	[illegible]	[illegible]	[illegible]	[illegible]	[illegible]	[illegible]	[illegible]	[illegible]
[illegible]	22/10/2001	0510604951	26/07/2000	ESP	[illegible]	100,00	[illegible]	[illegible]	M	EU1A	[illegible]	12	FRCC	[illegible]	[illegible]	[illegible]	[illegible]	[illegible]	[illegible]	[illegible]	[illegible]
[illegible]	22/10/2001	0510618874	26/07/2000	ESP	[illegible]	100,00	[illegible]	[illegible]	M	EU1A	[illegible]	12	FRCC	[illegible]	[illegible]	[illegible]	[illegible]	[illegible]	[illegible]	[illegible]	[illegible]
[illegible]	22/10/2001	0510605333	26/07/2000	ESP	[illegible]	100,00	[illegible]	[illegible]	M	EU1A	[illegible]	12	FRCC	[illegible]	[illegible]	[illegible]	[illegible]	[illegible]	[illegible]	[illegible]	[illegible]
[illegible]	22/10/2001	0510612334	26/07/2000	ESP	[illegible]	100,00	[illegible]	[illegible]	M	EU1A	[illegible]	12	FRCC	[illegible]	[illegible]	[illegible]	[illegible]	[illegible]	[illegible]	[illegible]	[illegible]
[illegible]	22/10/2001	0519809756	26/07/2000	ESP	[illegible]	100,00	[illegible]	[illegible]	M	EU1A	[illegible]	12	FRCC	[illegible]	[illegible]	[illegible]	[illegible]	[illegible]	[illegible]	[illegible]	[illegible]
[illegible]	22/10/2001	0519820145	26/07/2000	ESP	[illegible]	100,00	[illegible]	[illegible]	M	EU1A	[illegible]	12	FRCC	[illegible]	[illegible]	[illegible]	[illegible]	[illegible]	[illegible]	[illegible]	[illegible]
[illegible]	22/10/2001	0510605366	26/07/2000	ESP	[illegible]	100,00	[illegible]	[illegible]	M	EU1A	[illegible]	12	FRCC	[illegible]	[illegible]	[illegible]	[illegible]	[illegible]	[illegible]	[illegible]	[illegible]
[illegible]	22/10/2001	0510609122	26/07/2000	ESP	[illegible]	100,00	[illegible]	[illegible]	M	EU1A	[illegible]	12	FRCC	[illegible]	[illegible]	[illegible]	[illegible]	[illegible]	[illegible]	[illegible]	[illegible]
[illegible]	22/10/2001	0510610427	26/07/2000	ESP	[illegible]	100,00	[illegible]	[illegible]	M	EU1A	[illegible]	12	FRCC	[illegible]	[illegible]	[illegible]	[illegible]	[illegible]	[illegible]	[illegible]	[illegible]
[illegible]	22/10/2001	0510611973	26/07/2000	ESP	[illegible]	100,00	[illegible]	[illegible]	M	EU1A	[illegible]	12	FRCC	[illegible]	[illegible]	[illegible]	[illegible]	[illegible]	[illegible]	[illegible]	[illegible]
[illegible]	22/10/2001	0510602947	26/07/2000	ESP	[illegible]	100,00	[illegible]	[illegible]	M	EU1A	[illegible]	12	FRCC	[illegible]	[illegible]	[illegible]	[illegible]	[illegible]	[illegible]	[illegible]	[illegible]
[illegible]	22/10/2001	0510602954	26/07/2000	ESP	[illegible]	100,00	[illegible]	[illegible]	M	EU1A	[illegible]	12	FRCC	[illegible]	[illegible]	[illegible]	[illegible]	[illegible]	[illegible]	[illegible]	[illegible]
[illegible]	22/10/2001	[illegible]	26/07/2000	ESP	[illegible]	100,00	[illegible]	[illegible]	M	EU1A	[illegible]	12	FRCC	[illegible]	[illegible]	[illegible]	[illegible]	[illegible]	[illegible]	[illegible]	[illegible]
[illegible]	22/10/2001	[illegible]	26/07/2000	ESP	[illegible]	100,00	[illegible]	[illegible]	M	EU1A	[illegible]	12	FRCC	[illegible]	[illegible]	[illegible]	[illegible]	[illegible]	[illegible]	[illegible]	[illegible]
012800600519003972	22/10/2001	0519003972	26/07/2000	ESP	5.000.000,00	100,00	4.829.250,00	5,060	M	EU1A	0,750	12	FRCC	26/07/2020	226	14,560	01552	00089	00053	4541	00001
012800650510602871	22/10/2001	0510602871	26/07/2000	ESP	18.000.000,00	100,00	17.383.791,00	4,910	M	EU1A	0,600	12	FRCC	26/07/2020	226	14,410	02244	00564	00127	28106	00006
012802000510611987	22/10/2001	0510611987	26/07/2000	ESP	8.500.000,00	100,00	8.294.714,00	5,010	M	EU1A	0,700	12	FRCC	26/07/2025	286	14,510	01059	00000	00048	43427	00000
012805300510602993	22/10/2001	0510602993	26/07/2000	ESP	24.500.000,00	100,00	24.091.482,00	4,910	M	EU1A	0,600	12	FRCC	26/07/2030	346	14,410	02304	00137	00078	5393	00000
012806450519011291	22/10/2001	0519011291	26/07/2000	ESP	8.000.000,00	100,00	7.734.278,00	5,310	M	EU1A	1,000	12	FRCC	26/07/2020	226	14,810	00335	00040	00184	3637	00000
012806370519007846	22/10/2001	0519007846	26/07/2000	ESP	5.500.000,00	100,00	5.221.096,00	6,380	M	EU1A	1,500	12	FRCC	26/07/2015	166	15,880	02625	01486	00073	104228	00000
012806450519011312	22/10/2001	0519011312	26/07/2000	ESP	10.000.000,00	100,00	9.728.527,00	5,310	M	EU1A	1,000	12	FRCC	26/07/2025	286	14,810	00961	00108	00196	11172	00000
012806500519817066	22/10/2001	0519817066	26/07/2000	ESP	13.000.000,00	100,00	12.036.736,00	4,710	M	EU1A	0,400	12	FRCC	26/07/2020	226	14,210	02424	00332	00174	19652	00000
012806330519001836	22/10/2001	0519001836	26/07/2000	ESP	8.400.000,00	100,00	7.952.823,00	6,310	M	EU1A	2,000	12	FRCC	26/07/2015	166	15,810	01622	00678	00085	42118	00003
012805120510604452	22/10/2001	0510604452	26/07/2000	ESP	9.000.000,00	100,00	8.844.070,00	4,910	M	EU1A	0,600	12	FRCC	26/07/2030	346	14,410	02745	00116	00082	2990	00000
012806310519817817	22/10/2001	0519817817	26/07/2000	ESP	8.500.000,00	100,00	8.186.836,00	4,710	M	EU1A	0,400	12	FRCC	26/07/2020	226	14,210	01796	00575	00163	31176	00000
012805700510609172	22/10/2001	0510609172	26/07/2000	ESP	10.000.000,00	100,00	9.755.491,00	5,010	M	EU1A	0,700	12	FRCC	26/07/2025	286	14,510	01656	00011	00105	1656	00012
012805500519005344	22/10/2001	0519005344	26/07/2000	ESP	9.600.000,00	100,00	9.373.704,00	4,710	M	EU1A	0,400	12	FRCC	26/07/2025	286	14,210	03034	00669	00013	30172	00007
012806330519001913	22/10/2001	0519001913	26/07/2000	ESP	3.800.000,00	100,00	3.672.727,00	6,310	M	EU1A	2,000	12	FRCC	26/07/2020	226	15,810	02643	01504	00125	106139	00003
012805050510601925	22/10/2001	0510601925	26/07/2000	ESP	7.000.000,00	100,00	6.201.807,00	4,960	M	EU1A	0,650	12	FRCC	26/06/2025	285	14,460	02654	00640	00033	30128	00003
012806010510005103	22/10/2001	0510005103	26/07/2000	ESP	15.000.000,00	100,00	11.548.137,00	5,060	M	EU1A	0,750	12	FRCC	26/07/2020	226	14,560	01845	00886	00046	45031	00004
012807400510612576	22/10/2001	0510612576	26/07/2000	ESP	12.000.000,00	100,00	11.725.023,00	5,160	M	EU1A	0,850	12	FRCC	26/07/2025	286	14,660	01610	00875	00142	47967	00002
012806040510006793	22/10/2001	0510006793	26/07/2000	ESP	11.700.000,00	100,00	11.430.422,00	5,780	M	EU1A	0,900	12	FRCC	26/07/2025	286	15,280	01621	00290	00003	17033	00005
012806550519000927	22/10/2001	0519000927	26/07/2000	ESP	16.500.000,00	100,00	15.679.924,00	6,060	M	EU1A	1,750	12	FRCC	26/07/2015	166	15,560	01778	00220	00066	17660	00000
012807040510604742	22/10/2001	0510604742	26/07/2000	ESP	3.500.000,00	100,00	3.311.379,00	5,060	M	EU1A	0,750	12	FRCC	26/07/2015	166	14,560	00474	00233	00194	13918	00000
012807020519800297	22/10/2001	0519800297	27/07/2000	ESP	7.000.000,00	100,00	5.735.610,00	4,710	M	EU1A	0,400	12	FRCC	27/07/2015	166	14,210	01905	00530	00211	25409	00000
012806800510010754	22/10/2001	0510010754	27/07/2000	ESP	11.000.000,00	100,00	10.615.385,00	5,060	M	EU1A	0,750	12	FRCC	27/07/2020	226	14,560	01515	01086	00087	3485	00004
012806610519008073	22/10/2001	0519008073	27/07/2000	ESP	4.900.000,00	100,00	4.733.342,00	5,310	M	EU1A	1,000	12	FRCC	27/07/2020	226	14,810	00564	00139	00047	17948	00005
012806040510007031	22/10/2001	0510007031	27/07/2000	ESP	7.500.000,00	100,00	7.405.203,00	5,060	M	EU1A	0,750	12	FRCC	27/07/2035	406	14,560	02404	00227	00094	16630	00005
012806000510035832	22/10/2001	0510035832	27/07/2000	ESP	22.000.000,00	100,00	21.266.254,00	5,060	M	EU1A	0,750	12	FRCC	27/07/2020	226	14,560	02350	00681	00005	64343	00002
012806060510003295	22/10/2001	0510003295	27/07/2000	ESP	7.250.000,00	100,00	7.131.987,00	5,630	M	EU1A	0,750	12	FRCC	27/07/2030	346	15,130	00000	00000	00000	48335	00000
012807500510613622	22/10/2001	0510613622	27/07/2000	ESP	30.000.000,00	100,00	28.870.409,00	4,810	M	EU1A	0,500	12	FRCC	27/07/2020	226	14,310	00750	00262	00009	27566	00001
012807500510613657	22/10/2001	0510613657	27/07/2000	ESP	9.000.000,00	100,00	8.832.296,00	5,060	M	EU1A	0,750	12	FRCC	27/07/2030	346	14,560	01230	01246	00076	77852B	00003
012805030510607145	22/10/2001	0510607145	27/07/2000	ESP	16.000.000,00	100,00	15.612.770,00	4,910	M	EU1A	0,600	12	FRCC	27/07/2025	286	14,410	01130	01126	00250	63692	00000
012805000510640147	22/10/2001	0510640147	27/07/2000	ESP	18.000.000,00	100,00	17.353.642,00	4,860	M	EU1A	0,550	12	FRCC	27/07/2020	226	14,360	02611	00221	00045	9734	00003
012806330519001962	22/10/2001	0519001962	27/07/2000	ESP	5.700.000,00	100,00	5.502.996,00	5,810	M	EU1A	1,500	12	FRCC	27/07/2020	226	15,310	02631	01492	00113	104730	00003
012804050510804706	22/10/2001	0510804706	27/07/2000	ESP	22.000.000,00	100,00	12.105.902,00	4,810	M	EU1A	0,500	12	FRCC	27/07/2020	226	14,310	04440	00322	00023	17212	00002
012804060510804651	22/10/2001	0510804651	27/07/2000	ESP	17.000.000,00	100,00	16.390.501,00	4,960	M	EU1A	0,650	12	FRCC	27/07/2020	226	14,460	02000	00138	00017	8677	00006
012806320519001436	22/10/2001	0519001436	27/07/2000	ESP	7.500.000,00	100,00	7.103.716,00	6,060	M	EU1A	1,750	12	FRCC	27/07/2015	166	15,560	01886	01432	00043	114864	00000
012806390519016024	22/10/2001	0519016024	27/07/2000	ESP	5.880.000,00	100,00	5.561.028,00	5,810	M	EU1A	1,500	12	FRCC	27/07/2015	166	15,310	02605	01466	00203	103240	00000
012806390519015996	22/10/2001	0519015996	27/07/2000	ESP	4.220.000,00	100,00	3.827.176,00	5,810	M	EU1A	1,500	12	FRCC	27/07/2010	106	15,310	02627	01488	00099	104366	00000
012806320519001443	22/10/2001	0519001443	27/07/2000	ESP	9.500.000,00	100,00	8.998.041,00	6,060	M	EU1A	1,750	12	FRCC	27/07/2015	166	15,560	00000	00000	00000	27948	00000
012805530519002183	22/10/2001	0519002183	27/07/2000	ESP	14.000.000,00	100,00	13.753.058,00	4,810	M	EU1A	0,500	12	FRCC	27/07/2030	346	14,310	01185	00434	00002	17702	00006
012805410510902905	22/10/2001	0510902905	27/07/2000	ESP	29.000.000,00	100,00	28.613.177,00	4,810	M	EU1A	0,500	12	FRCC	27/07/2035	406	14,310	01276	00761	00165	41109	00000
012805810510606817	22/10/2001	0510606817	27/07/2000	ESP	13.000.000,00	100,00	9.599.381,00	4,710	M	EU1A	0,400	12	FRCC	27/07/2016	178	14,210	03936	01372	00184	77558	00003
012805130510604796	22/10/2001	0510604796	27/07/2000	ESP	18.000.000,00	100,00	17.687.314,00	4,810	M	EU1A	0,500	12	FRCC	27/07/2030	346	14,310	02790	00672	00216	9118	00005
012806470519992896	22/10/2001	0519992896	27/07/2000	ESP	7.000.000,00	100,00	6.488.492,00	5,060	M	EU1A	0,750	12	FRCC	27/07/2012	130	14,560	01618	00733	00006	54141	00000
012805270510600554	22/10/2001	0510600554	27/07/2000	ESP	20.000.000,00	100,00	19.626.441,00	4,960	M	EU1A	0,650	12	FRCC	27/07/2030	346	14,460	03173	00290	00089	11789	00005
012805340510610795	22/10/2001	0510610795	27/07/2000	ESP	12.000.000,00	100,00	11.342.638,00	4,910	M	EU1A	0,600	12	FRCC	27/07/2015	166	14,410	03172	01063	00082	21243	00005
012800650510602906	22/10/2001	0510602906	27/07/2000	ESP	25.000.000,00	100,00	23.662.088,00	4,910	M	EU1A	0,600	12	FRCC	27/07/2015	166	14,410	01672	00104	00028	4953	00003
012800630519818922	22/10/2001	0519818922	27/07/2000	ESP	40.000.000,00	100,00	14.160.558,00	4,710	M	EU1A	0,400	12	FRCC	27/07/2025	286	14,210	00188	00075	00138	4311	00000
012800260510608243	22/10/2001	0510608243	27/07/2000	ESP	12.000.000,00	100,00	5.479.499,00	4,990	M	EU1A	0,680	12	FRCC	27/07/2010	106	14,490	00000	00000	00000		00000
012800550510608454	22/10/2001	0510608454	27/07/2000	ESP	16.000.000,00	100,00	15.733.932,00	5,010	M	EU1A	0,700	12	FRCC	27/07/2030	346	14,510	02624	00631	00055	34938	00005
012802800510604115	22/10/2001	0510604115	27/07/2000	ESP	6.000.000,00	100,00	5.731.867,00	5,220	M	EU1A	0,700	12	FRCC	27/07/2017	190	14,720	03675	00068	00035	4502	00003
012804010510804093	22/10/2001	0510804093	27/07/2000	ESP	10.800.000,00	100,00	10.421.776,00	4,960	M	EU1A	0,650	12	FRCC	27/07/2020	226	14,460	01551	00032	00084	2413	00005
012803930519006244	22/10/2001	0519006244	27/07/2000	ESP	12.000.000,00	100,00	11.792.088,00	4,910	M	EU1A	0,600	12	FRCC	27/07/2030	346	14,410	01904	01850	00160	59801	00003
012802700510603874	22/10/2001	0510603874	27/07/2000	ESP	12.500.000,00	100,00	12.216.477,00	5,060	M	EU1A	0,750	12	FRCC	27/07/2025	286	14,560	02089	00752	00021	15571	00005
012800210510611255	22/10/2001	0510611255	27/07/2000	ESP	36.000.000,00	100,00	23.601.798,00	4,710	M	EU1A	0,400	12	FRCC	27/07/2035	406	14,210	01636	00326	00157	13.240	00002
012802610510602605	22/10/2001	0510602605	27/07/2000	ESP	11.500.000,00	100,00	11.167.999,00	4,810	M	EU1A	0,500	12	FRCC	27/07/2022	250	14,310	04078	00566	00193	38521	00003
012800490510603884	22/10/2001	0510603884	27/07/2000	ESP	13.600.000,00	100,00	11.648.346,00	5,060	M	EU1A	0,750	12	FRCC	27/08/2013	143	14,560	01429	00268	00201	23661	00003
012800490519820735	22/10/2001	0519820735	27/07/2000	ESP	26.000.000,00	100,00	25.348.481,00	4,710	M	EU1A	0,400	12	FRCC	27/07/2025	286	14,210	01298	00095	00076	8368	00000
012801400519011402	22/10/2001	0519011402	27/07/2000	ESP	26.500.000,00	100,00	16.910.543,00	4,860	M	EU1A	0,550	12	FRCC	27/07/2025	286	14,360	03028	02159	00072	11036	00000
012802400519614902	22/10/2001	0519614902	27/07/2000	ESP	11.500.000,00	100,00	9.745.893,00	4,910	M	EU1A	0,600	12	FRCC	27/07/2025	286	14,410	02911	00354	00115	19766	00005
012803430510604451	22/10/2001	0510604451	27/07/2000	ESP	10.300.000,00	100,00	9.560.974,00	4,810	M	EU1A	0,500	12	FRCC	03/07/2035	405	14,310	02113	00076	00161	3038	00002
012802100510604227	22/10/2001	0510604227	27/07/2000	ESP	8.000.000,00	100,00	7.732.062,00	4,810	M	EU1A	0,500	12	FRCC	27/07/2020	226	14,310	01806	00009	00206	879	00002
012803000510711032	22/10/2001	0510711032	27/07/2000	ESP	14.000.000,00	100,00	13.753.379,00	4,860	M	EU1A	0,550	12	FRCC	27/07/2030	346	14,360	00000	00255	00032	2433	00011
012800380510604342	22/10/2001	0510604342	27/07/2000	ESP	18.000.000,00	100,00	17.578.455,00	5,010	M	EU1A	0,700	12	FRCC	27/07/2025	286	14,510	02770	02211	00001	20668	00004
012803100510604033	22/10/2001	0510604033	27/07/2000	ESP	12.000.000,00	100,00	11.569.425,00	4,910	M	EU1A	0,600	12	FRCC	27/07/2020	226	14,410	00948	00280	00071	16357-B	00006
012800810519005183	22/10/2001	0519005183	27/07/2000	ESP	6.500.000,00	100,00	6.333.243,00	5,060	M	EU1A	0,750	12	FRCC	27/07/2025	286	14,560	02500	00000	00097	109787A	00005
012803150510002773	22/10/2001	0510002773	27/07/2000	ESP	6.000.000,00	100,00	5.853.889,00	4,910	M	EU1A	0,600	12	FRCC	27/07/2025	286	14,410	00000	00059	00140	695	00005
012803810519820416	22/10/2001	0519820416	27/07/2000	ESP	9.000.000,00	100,00	8.676.055,00	4,710	M	EU1A	0,400	12	FRCC	27/07/2020	226	14,210	01841	00498	00053	32939	00000
012801200519004487	22/10/2001	0519004487	27/07/2000	ESP	13.000.000,00	100,00	12.237.543,00	4,710	M	EU1A	0,400	12	FRCC	27/07/2015	166	14,210	01334	00895	00113	88186	00006
012800100510624621	22/10/2001	0510624621	27/07/2000	ESP	17.000.000,00	100,00	16.601.881,00	5,010	M	EU1A	0,700	12	FRCC	27/07/2025	286	14,510	02544	00634	00181	6400	00010
012800130510608146	22/10/2001	0510608146	27/07/2000	ESP	24.500.000,00	100,00	24.088.550,00	5,480	M	EU1A	0,600	12	FRCC	27/07/2030	346	14,980	01595	00494	00218	19789	00003
012887000519819516	22/10/2001	0519819516	27/07/2000	ESP	12.000.000,00	100,00	11.717.131,00	4,710	M	EU1A	0,400	12	FRCC	27/07/2025	286	14,210	01794	00221	00185	20577	00000
012887000519821203	22/10/2001	0519821203	27/07/2000	ESP	11.500.000,00	100,00	10.868.618,00	4,710	M	EU1A	0,400	12	FRCC	27/07/2015	166	14,210	01147	00375	00094	24075	00000
012832290519802026	22/10/2001	0519802026	27/07/2000	ESP	20.000.000,00	100,00	14.249.052,00	4,710	M	EU1A	0,400	12	FRCC	27/07/2030	346	14,210	00470	00229	00163	13609	00000
012887000519819054	22/10/2001	0519819054	27/07/2000	ESP	32.000.000,00	100,00	31.551.775,00	4,710	M	EU1A	0,400	12	FRCC	27/07/2035	406	14,210	01312	00491	00226	30057	00000
012887000519818557	22/10/2001	0519818557	27/07/2000	ESP	8.000.000,00	100,00	7.560.776,00	4,710	M	EU1A	0,400	12	FRCC	27/07/2015	166	14,210	01297	00031	00017	2769	00000
012887000519819474	22/10/2001	0519819474	27/07/2000	ESP	12.000.000,00	100,00	11.568.071,00	4,710	M	EU1A	0,400	12	FRCC	27/07/2020	226	14,210	03262	00124	00087	1497	00000
012887000519816345	22/10/2001	0519816345	27/07/2000	ESP	19.000.000,00	100,00	15.932.000,00	4,710	M	EU1A	0,400	12	FRCC	27/06/2013	141	14,210	02203	00189	00204	11269	00000
012887000519815393	22/10/2001	0519815393	27/07/2000	ESP	6.675.000,00	100,00	6.429.075,00	4,710	M	EU1A	0,400	12	FRCC	27/07/2020	226	14,210	00417	00028	00126	2729	00000
012887000519815995	22/10/2001	0519815995	27/07/2000	ESP	18.875.000,00	100,00	18.533.495,00	4,710	M	EU1A	0,400	12	FRCC	27/07/2030	346	14,210	01889	00113	00051	7814	00000
012887000519819726	22/10/2001	0519819726	27/07/2000	ESP	29.000.000,00	100,00	27.956.180,00	4,710	M	EU1A	0,400	12	FRCC	27/07/2020	226	14,210	00423	00134	00157	11261	00000
012887000519817563	22/10/2001	0519817563	27/07/2000	ESP	14.500.000,00	100,00	13.677.122,00	4,710	M	EU1A	0,400	12	FRCC	27/07/2015	166	14,210	00263	00000	00037	19867	00000
012887000519816716	22/10/2001	0519816716	27/07/2000	ESP	14.000.000,00	100,00	13.484.198,00	4,710	M	EU1A	0,400	12	FRCC	27/07/2020	226	14,210	00001	00001	00116	17894	00000
012887000519818487	22/10/2001	0519818487	27/07/2000	ESP	10.000.000,00	100,00	9.640.067,00	4,710	M	EU1A	0,400	12	FRCC	27/07/2020	226	14,210	02462	00192	00031	10074	00000
012887000519817934	22/10/2001	0519817934	27/07/2000	ESP	10.000.000,00	100,00	9.819.066,00	4,710	M	EU1A	0,400	12	FRCC	27/07/2030	346	14,210	02749	02190	00152	55315N	00000
012887000519815554	22/10/2001	0519815554	27/07/2000	ESP	14.500.000,00	100,00	14.125.418,00	4,710	M	EU1A	0,400	12	FRCC	27/07/2025	286	14,210	01370	00343	00091	17152	00000
012860200519814911	22/10/2001	0519814911	27/07/2000	ESP	15.000.000,00	100,00	14.151.933,00	5,060	M	EU1A	0,750	12	FRCC	27/07/2015	166	14,560	00589	00142	00176	8800	00000
012841080519819677	22/10/2001	0519819677	27/07/2000	ESP	23.000.000,00	100,00	21.593.029,00	4,710	M	EU1A	0,400	12	FRCC	27/07/2030	346	14,210	02911	00904	00184	51388	00000
012865300519813846	22/10/2001	0519813846	27/07/2000	ESP	15.000.000,00	100,00	14.435.205,00	4,810	M	EU1A	0,500	12	FRCC	27/07/2020	226	14,310	00601	00267	00147	17628	00000
012860010519819176	22/10/2001	0519819176	27/07/2000	ESP	11.700.000,00	100,00	10.602.719,00	4,710	M	EU1A	0,400	12	FRCC	27/07/2010	106	14,210	01084	00246	00187	16131	00000
012849460519000017	22/10/2001	0519000017	27/07/2000	ESP	5.000.000,00	100,00	4.035.933,00	5,060	M	EU1A	0,750	12	FRCC	27/07/2015	166	14,560	01071	00240	00048	15688	00006
012860020519820577	22/10/2001	0519820577	28/07/2000	ESP	14.000.000,00	100,00	11.444.602,00	5,060	M	EU1A	0,750	12	FRCC	28/07/2018	202	14,560	01159	00000	00238	38477	00000
012860010519821402	22/10/2001	0519821402	28/07/2000	ESP	18.000.000,00	100,00	16.697.434,00	4,710	M	EU1A	0,400	12	FRCC	28/07/2012	130	14,210	00694	00323	00001	15119	00000
012842290510600021	22/10/2001	0510600021	28/07/2000	ESP	6.000.000,00	100,00	5.677.833,00	5,210	M	EU1A	0,900	12	FRCC	28/07/2015	166	14,710	01057	00716	00136	46389	00004
012844510513003595	22/10/2001	0513003595	28/07/2000	ESP	18.970.000,00	100,00	17.954.367,00	5,010	M	EU1A	0,700	6	FRCC	28/07/2015	166	14,510	00000	00000	00000	22515	00000
012838050510600241	22/10/2001	0510600241	28/07/2000	ESP	7.600.000,00	100,00	7.470.474,00	5,560	M	EU1A	1,250	12	FRCC	28/07/2030	346	15,060	01004	00467	00147		00000
012887000519816331	22/10/2001	0519816331	28/07/2000	ESP	10.000.000,00	100,00	8.448.065,00	4,710	M	EU1A	0,400	12	FRCC	28/08/2013	143	14,210	01027	00519	00225	36253	00000
012887000519813125	22/10/2001	0519813125	28/07/2000	ESP	12.500.000,00	100,00	12.265.087,00	4,710	M	EU1A	0,400	12	FRCC	28/07/2030	346	14,210	02572	00409	00140	26816	00000
012887000519815722	22/10/2001	0519815722	28/07/2000	ESP	10.500.000,00	100,00	10.113.153,00	4,710	M	EU1A	0,400	12	FRCC	28/07/2020	226	14,210	01079	00339	00139	31108	00000
012887000519812096	22/10/2001	0519812096	28/07/2000	ESP	13.000.000,00	100,00	12.755.696,00	4,710	M	EU1A	0,400	12	FRCC	28/07/2030	346	14,210	01661	00066	00089	5317	00000
012887000519815806	22/10/2001	0519815806	28/07/2000	ESP	11.000.000,00	100,00	10.604.064,00	4,710	M	EU1A	0,400	12	FRCC	28/07/2020	226	14,210	01879	00944	00200	59472	00000
012838520510000017	22/10/2001	0510000017	28/07/2000	ESP	15.000.000,00	100,00	14.485.954,00	5,730	M	EU1A	0,850	12	FRCC	28/07/2020	226	15,230	00000	00000	00000	12057/12070	00000
012838930510600651	22/10/2001	0510600651	28/07/2000	ESP	21.000.000,00	100,00	20.721.989,00	5,060	M	EU1A	0,750	12	FRCC	28/07/2035	406	14,560	02132	00071	00050	3313	00000
012838930510600574	22/10/2001	0510600574	28/07/2000	ESP	24.000.000,00	100,00	23.676.054,00	5,030	M	EU1A	0,720	12	FRCC	28/07/2035	406	14,530	01927	00065	00008	3920	00000
012887000519817857	22/10/2001	0519817857	28/07/2000	ESP	23.500.000,00	100,00	22.911.125,00	4,710	M	EU1A	0,400	12	FRCC	28/07/2025	286	14,210	01320	00402	00001	28861	00000

NOTARIA DE D. ROBERTO PAREJO GAMIR · MADRID

BANKINTER 3 FONDO DE TITULIZACION HIPOTECARIA

CARTERA DE PARTICIPACIONES HIPOTECARIAS

NUM.PARTICIP.	FEC.EMI.	NUM.PREST.	F.APERT.	DIV.	CAPITAL INIC.	%PART.	CAPITAL PEND.	%NOMIN.	(1)	(2)	DIFERE.	(3)	(4)	F.VENCI.	(5)	%DEMORA	TOMO	LIBRO	FOLIO	FINCA	INSC.
012834780519820685	22/10/2001	0519820685	28/07/2000	ESP	19.500.000,00	100,00	18.205.984,00	4,710	M	EU1A	0,400	12	FRCC	28/10/2023	265	14,210	01697	00040	00219	2275	00000
012833700510000011	22/10/2001	0510000011	28/07/2000	ESP	19.000.000,00	100,00	18.340.651,00	5,730	M	EU1A	0,850	12	FRCC	28/07/2020	226	15,230	01730	00358	00177	24758	00000
012834760510700152	22/10/2001	0510700152	28/07/2000	ESP	18.500.000,00	100,00	18.190.678,00	4,810	M	EU1A	0,500	12	FRCC	28/07/2030	346	14,310	01148	00869	00101	23481	00005
012831560510600103	22/10/2001	0510600103	28/07/2000	ESP	5.000.000,00	100,00	4.731.229,00	5,110	M	EU1A	0,800	12	FRCC	28/07/2015	166	14,610	00398	00286	00041	27954	00000
012887000519819355	22/10/2001	0519819355	28/07/2000	ESP	34.000.000,00	100,00	32.190.417,00	4,710	M	EU1A	0,400	12	FRCC	28/07/2020	226	14,210	00667	00660	00160	33062	00000
012887000519819376	22/10/2001	0519819376	28/07/2000	ESP	40.000.000,00	100,00	39.276.275,00	4,710	M	EU1A	0,400	12	FRCC	28/07/2030	346	14,210	00541	00534	00217	19260	00000
012887000519816961	22/10/2001	0519816961	28/07/2000	ESP	5.000.000,00	100,00	4.823.095,00	5,280	M	EU1A	0,400	12	FRCC	28/07/2020	226	14,780	01321	00318	00014	551	00000
012887000519821301	22/10/2001	0519821301	28/07/2000	ESP	15.000.000,00	100,00	14.816.906,00	4,710	M	EU1A	0,400	12	FRCC	28/07/2035	406	14,210	02010	00386	00005	16808	00000
012887000519820895	22/10/2001	0519820895	28/07/2000	ESP	16.000.000,00	100,00	15.599.065,00	4,710	M	EU1A	0,400	12	FRCC	28/07/2025	286	14,210	01608	01625	00048	49094	00000
012887000519820657	22/10/2001	0519820657	28/07/2000	ESP	20.000.000,00	100,00	18.901.956,00	4,710	M	EU1A	0,400	12	FRCC	28/07/2015	166	14,210	02360	01512	00142	87534	00000
012887000519822806	22/10/2001	0519822806	28/07/2000	ESP	17.000.000,00	100,00	16.692.920,00	4,710	M	EU1A	0,400	12	FRCC	28/07/2030	346	14,210	02071	00580	00071	34146	00000
012887000519821567	22/10/2001	0519821567	28/07/2000	ESP	30.000.000,00	100,00	29.633.797,00	4,710	M	EU1A	0,400	12	FRCC	28/07/2035	406	14,210	00722	00338	00049	15041	00000
012887000519821581	22/10/2001	0519821581	28/07/2000	ESP	15.000.000,00	100,00	14.203.415,00	4,710	M	EU1A	0,400	12	FRCC	28/07/2015	166	14,210	00772	00195	00025	15917	00000
012887000519821945	22/10/2001	0519821945	28/07/2000	ESP	12.000.000,00	100,00	11.557.882,00	4,710	M	EU1A	0,400	12	FRCC	28/07/2020	226	14,210	03051	00046	00188	1349	00000
012887000519821371	22/10/2001	0519821371	28/07/2000	ESP	17.500.000,00	100,00	17.183.376,00	4,710	M	EU1A	0,400	12	FRCC	28/07/2030	346	14,210	00385	00385	00011	20619	00000
012887000519821112	22/10/2001	0519821112	28/07/2000	ESP	12.000.000,00	100,00	9.702.717,00	5,280	M	EU1A	0,400	12	FRCC	28/12/2023	267	14,780	02246	00000	00034	75822	00008
012887000519821182	22/10/2001	0519821182	28/07/2000	ESP	16.000.000,00	100,00	15.250.843,00	4,710	M	EU1A	0,400	12	FRCC	28/07/2017	190	14,210	02798	00342	00007	20969	00000
012887000519821196	22/10/2001	0519821196	28/07/2000	ESP	28.000.000,00	100,00	27.625.350,00	4,710	M	EU1A	0,400	12	FRCC	28/07/2035	406	14,210	02668	00009	00202	492	00000
012831560510600117	22/10/2001	0510600117	28/07/2000	ESP	6.000.000,00	100,00	5.678.190,00	5,310	M	EU1A	1,000	12	FRCC	28/07/2015	166	14,810	00398	00285	00043	27955	00000
012808030519820082	22/10/2001	0519820082	28/07/2000	ESP	18.000.000,00	100,00	17.011.753,00	4,710	M	EU1A	0,400	12	FRCC	28/07/2015	166	14,210	02501	00569	00033	55063	00000
012808760519010171	22/10/2001	0519010171	28/07/2000	ESP	9.000.000,00	100,00	8.695.538,00	5,060	M	EU1A	0,750	12	FRCC	28/07/2020	226	14,560	01789	00389	00184	38981	00007
012808100510663746	22/10/2001	0510663746	28/07/2000	ESP	18.000.000,00	100,00	11.775.316,00	5,310	M	EU1A	1,000	12	FRCC	28/07/2030	346	14,810	02501	00569	00075	55105	00001
012800100510624537	22/10/2001	0510624537	28/07/2000	ESP	35.000.000,00	100,00	34.418.769,00	5,060	M	EU1A	0,750	12	FRCC	28/07/2030	346	14,560	00000	02413	00050	1005	00007
012800910510605375	22/10/2001	0510605375	28/07/2000	ESP	5.500.000,00	100,00	5.375.825,00	5,630	M	EU1A	0,750	12	FRCC	28/07/2025	286	15,130	01645	00128	00173	5932	00007
012800900510607873	22/10/2001	0510607873	28/07/2000	ESP	18.300.000,00	100,00	17.684.369,00	5,630	M	EU1A	0,750	12	FRCC	28/07/2020	226	15,130	00458	00458	00130	26885	00002
012800010519817663	22/10/2001	0519817663	28/07/2000	ESP	13.000.000,00	100,00	12.286.268,00	4,710	M	EU1A	0,400	12	FRCC	28/07/2015	166	14,210	02626	00137	00145	5032	00000
012800010519819343	22/10/2001	0519819343	28/07/2000	ESP	27.000.000,00	100,00	26.323.424,00	4,710	M	EU1A	0,400	12	FRCC	28/07/2025	286	14,210	02051	02051	00220	69226	00000
012800110510608277	22/10/2001	0510608277	28/07/2000	ESP	45.000.000,00	100,00	28.422.332,00	5,060	M	EU1A	0,750	12	FRCC	28/08/2023	263	14,560	00421	00008	00095	3608	00010
012800120519821972	22/10/2001	0519821972	28/07/2000	ESP	21.000.000,00	100,00	20.256.982,00	5,280	M	EU1A	0,400	12	FRCC	28/07/2020	226	14,780	02624	00631	00076	34945	00000
012800110519822503	22/10/2001	0519822503	28/07/2000	ESP	13.400.000,00	100,00	12.664.314,00	4,710	M	EU1A	0,400	12	FRCC	28/07/2015	166	14,210	02073	00582	00036	34229	00001
012800890510600053	22/10/2001	0510600053	28/07/2000	ESP	10.000.000,00	100,00	9.773.677,00	5,160	M	EU1A	0,850	12	FRCC	28/07/2025	286	14,660	01911	01407	00068	30065	00004
012803160510601337	22/10/2001	0510601337	28/07/2000	ESP	12.500.000,00	100,00	12.050.786,00	4,810	M	EU1A	0,500	12	FRCC	28/07/2020	226	14,310	01671	00072	00108	5811	00003
012803010510604857	22/10/2001	0510604857	28/07/2000	ESP	17.000.000,00	100,00	14.154.408,00	4,910	M	EU1A	0,600	12	FRCC	28/07/2025	286	14,410	01613	00273	00032	6538	00010
012803000510711046	22/10/2001	0510711046	28/07/2000	ESP	8.500.000,00	100,00	8.295.615,00	4,810	M	EU1A	0,500	12	FRCC	28/07/2025	286	14,310	00000	01126	00036	16613	00010
012800800510604825	22/10/2001	0510604825	28/07/2000	ESP	17.655.000,00	100,00	17.239.749,00	4,810	M	EU1A	0,500	12	FRCC	28/07/2025	286	14,310	01598	00310	00168	12663	00004
012800420510605921	22/10/2001	0510605921	28/07/2000	ESP	7.000.000,00	100,00	6.629.764,00	5,060	M	EU1A	0,750	12	FRCC	28/07/2015	166	14,560	00000	00000	00000	4634	00000
012800330510605646	22/10/2001	0510605646	28/07/2000	ESP	8.000.000,00	100,00	7.812.895,00	5,060	M	EU1A	0,750	12	FRCC	28/07/2025	286	14,560	00588	00146	00106	5015	00000
012800720510604271	22/10/2001	0510604271	28/07/2000	ESP	15.000.000,00	100,00	14.668.924,00	5,060	M	EU1A	0,750	12	FRCC	28/07/2025	286	14,560	01023	00166	00212	10476	00000
012800700519819797	22/10/2001	0519819797	28/07/2000	ESP	12.000.000,00	100,00	11.362.737,00	4,710	M	EU1A	0,400	12	FRCC	28/07/2015	166	14,210	02781	00084	00160	3807	00000
012802400519614923	22/10/2001	0519614923	28/07/2000	ESP	15.000.000,00	100,00	14.634.351,00	4,860	M	EU1A	0,550	12	FRCC	28/07/2025	286	14,360	02907	00352	00156	19654	00004
012802400519614937	22/10/2001	0519614937	28/07/2000	ESP	8.500.000,00	100,00	4.964.184,00	4,910	M	EU1A	0,600	12	FRCC	28/07/2025	286	14,410	02911	00354	00211	19804	00005
012803400510615046	22/10/2001	0510615046	28/07/2000	ESP	16.000.000,00	100,00	15.587.909,00	4,860	M	EU1A	0,550	12	FRCC	28/07/2025	286	14,360	02115	00407	00215	19255	00002
012802300519822281	22/10/2001	0519822281	28/07/2000	ESP	10.000.000,00	100,00	9.741.670,00	4,710	M	EU1A	0,400	12	FRCC	28/07/2025	286	14,210	04051	00718	00103	51951	00000
012802400519614867	22/10/2001	0519614867	28/07/2000	ESP	13.000.000,00	100,00	12.665.175,00	4,860	M	EU1A	0,550	12	FRCC	28/07/2025	286	14,360	02565	00146	00119	8252	00009
012802440510608083	22/10/2001	0510608083	28/07/2000	ESP	8.000.000,00	100,00	7.812.442,00	4,960	M	EU1A	0,650	12	FRCC	28/07/2025	286	14,460	01845	00260	00155	21299	00002
012803400510615081	22/10/2001	0510615081	28/07/2000	ESP	20.000.000,00	100,00	18.627.334,00	4,810	M	EU1A	0,500	12	FRCC	28/08/2027	311	14,310	01176	00025	00197	16611/S	00004
012801400519011094	22/10/2001	0519011094	28/07/2000	ESP	8.500.000,00	100,00	8.298.604,00	5,430	M	EU1A	0,550	12	FRCC	28/07/2025	286	14,930	00732	00211	00201	21891	00006
012800490510603975	22/10/2001	0510603975	28/07/2000	ESP	30.000.000,00	100,00	29.271.255,00	4,910	M	EU1A	0,600	12	FRCC	28/07/2025	286	14,410	01445	00204	00150	12196	00005
012802610510602675	22/10/2001	0510602675	28/07/2000	ESP	15.000.000,00	100,00	14.656.604,00	4,810	M	EU1A	0,500	12	FRCC	28/07/2025	286	14,310	04093	00189	00207	12347	00000
012800460510608837	22/10/2001	0510608837	28/07/2000	ESP	7.700.000,00	100,00	6.707.489,00	5,630	M	EU1A	0,750	12	FRCC	28/12/2020	231	15,130	00000	00000	00123	8821	00000
012800460519822006	22/10/2001	0519822006	28/07/2000	ESP	20.000.000,00	100,00	19.528.552,00	4,710	M	EU1A	0,400	12	FRCC	28/07/2025	286	14,210	03809	00336	00152	31268	00000
012803000510710577	22/10/2001	0510710577	28/07/2000	ESP	11.000.000,00	100,00	10.612.756,00	4,810	M	EU1A	0,500	12	FRCC	28/07/2020	226	14,310	02263	00803	00119	31590	00003
012800210519820672	22/10/2001	0519820672	28/07/2000	ESP	13.600.000,00	100,00	13.110.491,00	4,710	M	EU1A	0,400	12	FRCC	28/07/2020	226	14,210	01547	00052	00027	1707	00000
012800170519819702	22/10/2001	0519819702	28/07/2000	ESP	22.500.000,00	100,00	22.092.903,00	4,710	M	EU1A	0,400	12	FRCC	28/07/2030	346	14,210	02623	00630	00103	34880	00000
012803900519605903	22/10/2001	0519605903	28/07/2000	ESP	7.500.000,00	100,00	4.780.030,00	5,060	M	EU1A	0,750	12	FRCC	28/07/2008	82	14,560	01107	00234	00190	20453	00003
012800140510606796	22/10/2001	0510606796	28/07/2000	ESP	22.500.000,00	100,00	19.023.384,00	4,910	M	EU1A	0,600	12	FRCC	28/07/2025	286	14,410	00848	00102	00087	6079	00004
012800560510603674	22/10/2001	0510603674	28/07/2000	ESP	6.500.000,00	100,00	6.420.747,00	5,730	M	EU1A	0,850	12	FRCC	28/07/2035	406	15,230	00000	00496	00091	3498	00008
012800290519821457	22/10/2001	0519821457	28/07/2000	ESP	16.000.000,00	100,00	15.804.691,00	4,710	M	EU1A	0,400	12	FRCC	28/07/2035	406	14,210	00000	00000	00040	24952	00000
012801800510610357	22/10/2001	0510610357	28/07/2000	ESP	12.000.000,00	100,00	11.209.537,00	4,910	M	EU1A	0,600	12	FRCC	28/07/2025	286	14,410	01163	00000	00069	58668	00003
012805340510610851	22/10/2001	0510610851	28/07/2000	ESP	25.000.000,00	100,00	23.386.895,00	4,810	M	EU1A	0,500	12	FRCC	28/10/2023	265	14,310	02089	00061	00219	3072	00001
012805340510610872	22/10/2001	0510610872	28/07/2000	ESP	25.000.000,00	100,00	24.555.660,00	4,810	M	EU1A	0,500	12	FRCC	28/07/2030	346	14,310	01352	00069	00095	6239	00002
012805270510600624	22/10/2001	0510600624	28/07/2000	ESP	25.000.000,00	100,00	23.628.974,00	4,810	M	EU1A	0,500	12	FRCC	28/07/2015	166	14,310	02151	00375	00142	21062	00007
012805300510603035	22/10/2001	0510603035	28/07/2000	ESP	6.000.000,00	100,00	5.610.490,00	4,710	M	EU1A	0,400	12	FRCC	28/07/2013	142	14,210	01011	00030	00189	1696	00000
012805110510607342	22/10/2001	0510607342	28/07/2000	ESP	14.000.000,00	100,00	13.466.100,00	4,910	M	EU1A	0,600	12	FRCC	28/07/2025	286	14,410	02090	00307	00006	15744	00003
012805200519606411	22/10/2001	0519606411	28/07/2000	ESP	9.000.000,00	100,00	8.603.352,00	4,910	M	EU1A	0,600	12	FRCC	28/07/2017	190	14,410	02927	00121	00181	4496	00000
012806490510600501	22/10/2001	0510600501	28/07/2000	ESP	14.000.000,00	100,00	12.711.913,00	5,630	M	EU1A	0,750	12	FRCC	28/07/2010	106	15,130	01614	00670	00185	42103	00003
012805770510603684	22/10/2001	0510603684	28/07/2000	ESP	12.000.000,00	100,00	11.560.238,00	5,060	M	EU1A	0,750	12	FRCC	28/07/2020	226	14,560	02723	00629	00081	31606	00003
012806450519011221	22/10/2001	0519011221	28/07/2000	ESP	17.000.000,00	100,00	16.404.177,00	4,910	M	EU1A	0,600	12	FRCC	28/07/2020	226	14,410	00781	00295	00182	22259	00000
012806450519011305	22/10/2001	0519011305	28/07/2000	ESP	10.500.000,00	100,00	9.428.482,00	5,060	M	EU1A	0,750	12	FRCC	28/07/2018	202	14,560	00876	00484	00015	40315	00000
012805950510604115	22/10/2001	0510604115	28/07/2000	ESP	7.900.000,00	100,00	7.768.809,00	5,060	M	EU1A	0,750	12	FRCC	28/07/2030	346	14,560	01970	00662	00201	17485	00003
012806370519007881	22/10/2001	0519007881	28/07/2000	ESP	5.400.000,00	100,00	5.173.788,00	6,380	M	EU1A	1,500	12	FRCC	28/07/2017	190	15,880	02599	01460	00134	102400	00000
012805800519821952	22/10/2001	0519821952	28/07/2000	ESP	18.000.000,00	100,00	17.674.319,00	4,710	M	EU1A	0,400	12	FRCC	28/07/2030	346	14,210	02369	00117	00034	6114	00000
012806390519016045	22/10/2001	0519016045	28/07/2000	ESP	7.200.000,00	100,00	6.232.896,00	5,810	M	EU1A	1,500	12	FRCC	28/05/2017	188	15,310	02628	01489	00029	105305	00000
012804050510804685	22/10/2001	0510804685	28/07/2000	ESP	13.000.000,00	100,00	12.694.239,00	4,810	M	EU1A	0,500	12	FRCC	28/07/2025	286	14,310	02326	00043	00025	1142	00010
012805030510607187	22/10/2001	0510607187	28/07/2000	ESP	30.000.000,00	100,00	28.972.988,00	4,910	M	EU1A	0,600	12	FRCC	28/07/2020	226	14,410	02049	00115	00177	6035	00000
012805000510641001	22/10/2001	0510641001	28/07/2000	ESP	6.500.000,00	100,00	6.342.359,00	4,810	M	EU1A	0,500	12	FRCC	28/07/2025	286	14,310	02680	00110	00189	5937	00004
012805050510601995	22/10/2001	0510601995	28/07/2000	ESP	19.000.000,00	100,00	18.215.374,00	4,960	M	EU1A	0,650	12	FRCC	28/11/2024	278	14,460	01364	01364	00090	56789N	00003
012805000510640875	22/10/2001	0510640875	28/07/2000	ESP	11.000.000,00	100,00	10.808.918,00	4,810	M	EU1A	0,500	12	FRCC	28/07/2030	346	14,310	01623	00418	00075	3080-N	00005
012807400510612667	22/10/2001	0510612667	28/07/2000	ESP	17.250.000,00	100,00	15.652.602,00	5,060	M	EU1A	0,750	12	FRCC	28/07/2010	106	14,560	02128	01066	00121	56710	00002
012806290510504637	22/10/2001	0510504637	28/07/2000	ESP	8.000.000,00	100,00	7.569.736,00	5,060	M	EU1A	0,750	12	FRCC	28/07/2015	166	14,560	01625	00083	00073	7990	00000
012806300519821554	22/10/2001	0519821554	28/07/2000	ESP	20.000.000,00	100,00	19.280.121,00	4,710	M	EU1A	0,400	12	FRCC	28/07/2020	226	14,210	02787	00517	00017	26719	00000
012806210510007853	22/10/2001	0510007853	28/07/2000	ESP	15.000.000,00	100,00	14.179.662,00	5,060	M	EU1A	0,750	12	FRCC	28/07/2015	166	14,560	01363	00081	00087	6466	00003
012807300519013483	22/10/2001	0519013483	28/07/2000	ESP	25.000.000,00	100,00	24.144.155,00	4,910	M	EU1A	0,600	12	FRCC	28/07/2020	226	14,410	00000	00000	00000	14582	00000
012806510519010905	22/10/2001	0519010905	28/07/2000	ESP	5.700.000,00	100,00	5.451.992,00	5,060	M	EU1A	0,750	12	FRCC	28/02/2018	197	14,560	00910	00261	00085	32560	00002
012807020510605545	22/10/2001	0510605545	28/07/2000	ESP	12.000.000,00	100,00	11.718.238,00	5,060	M	EU1A	0,750	12	FRCC	28/07/2025	286	14,560	02525	00274	00089	14713	00000
012807000510615287	22/10/2001	0510615287	28/07/2000	ESP	16.500.000,00	100,00	15.676.297,00	4,810	M	EU1A	0,500	12	FRCC	28/03/2020	222	14,310	01622	00044	00034	2619	00001
012807300510607337	22/10/2001	0510607337	28/07/2000	ESP	13.500.000,00	100,00	12.249.866,00	5,060	M	EU1A	0,750	12	FRCC	28/07/2010	106	14,560	00000	00000	00000		00000
012806910510000174	22/10/2001	0510000174	28/07/2000	ESP	17.000.000,00	100,00	16.597.357,00	5,060	M	EU1A	0,750	12	FRCC	28/07/2025	286	14,560	01586	00302	00023	18998	00006
012806510519010947	22/10/2001	0519010947	28/07/2000	ESP	9.750.000,00	100,00	9.507.906,00	5,160	M	EU1A	0,850	12	FRCC	28/07/2025	286	14,660	01723	01478	00218	22597	00003
012806510519010954	22/10/2001	0519010954	28/07/2000	ESP	20.000.000,00	100,00	19.284.048,00	5,060	M	EU1A	0,750	12	FRCC	28/07/2020	226	14,560	02906	00051	00084	1474	00006
012806210510007804	22/10/2001	0510007804	29/07/2000	ESP	6.000.000,00	100,00	5.666.714,00	5,160	M	EU1A	0,850	12	FRCC	29/07/2015	166	14,660	00000	00000	00000	6318	00000
012806210510007881	22/10/2001	0510007881	29/07/2000	ESP	15.500.000,00	100,00	15.103.110,00	5,160	M	EU1A	0,850	12	FRCC	29/07/2025	286	14,660	01362	00080	00093	6328	00003
012806300519823171	22/10/2001	0519823171	31/07/2000	ESP	18.850.000,00	100,00	18.377.655,00	4,710	M	EU1A	0,400	12	FRCC	31/07/2025	286	14,210	02798	00528	00073	27203	00000
012806620519004693	22/10/2001	0519004693	31/07/2000	ESP	8.000.000,00	100,00	7.268.048,00	5,310	M	EU1A	1,000	12	FRCC	31/07/2010	106	14,810	02171	00478	00006	36180	00006
012805000510640987	22/10/2001	0510640987	31/07/2000	ESP	13.000.000,00	100,00	11.982.368,00	4,810	M	EU1A	0,500	12	FRCC	31/03/2023	258	14,310	01386	00438	00169	17285	00004
012805070510603901	22/10/2001	0510603901	31/07/2000	ESP	19.500.000,00	100,00	17.375.299,00	4,960	M	EU1A	0,650	12	FRCC	31/07/2035	406	14,460	01326	00250	00212	15379	00000
012805000519820192	22/10/2001	0519820192	31/07/2000	ESP	12.000.000,00	100,00	11.839.433,00	4,710	M	EU1A	0,400	12	FRCC	31/07/2035	406	14,210	02086	00310	00028	19054	00000
012807040510604756	22/10/2001	0510604756	31/07/2000	ESP	7.400.000,00	100,00	7.272.508,00	5,310	M	EU1A	1,000	12	FRCC	31/07/2030	346	14,810	01121	00015	00197	1086	00006
012806900510008286	22/10/2001	0510008286	31/07/2000	ESP	12.000.000,00	100,00	11.586.316,00	5,060	M	EU1A	0,750	12	FRCC	31/07/2020	226	14,560	02136	00540	00174	405-N	00008
012807500510613664	22/10/2001	0510613664	31/07/2000	ESP	13.000.000,00	100,00	8.159.920,00	5,060	M	EU1A	0,750	12	FRCC	31/07/2020	226	14,560	01871	01206	00018	33617X	00005
012806800510010796	22/10/2001	0510010796	31/07/2000	ESP	26.500.000,00	100,00	25.858.648,00	4,910	M	EU1A	0,600	12	FRCC	31/07/2025	286	14,410	01213	00289	00021	18057	00002
012804030510804375	22/10/2001	0510804375	31/07/2000	ESP	19.000.000,00	100,00	18.427.863,00	4,810	M	EU1A	0,500	12	FRCC	31/07/2022	250	14,310	04159	00041	00079	2124	00010
012804030510804585	22/10/2001	0510804585	31/07/2000	ESP	11.500.000,00	100,00	11.115.489,00	4,910	M	EU1A	0,600	12	FRCC	31/07/2020	226	14,410	02776	01242	00069	5235	00004
012806390519016031	22/10/2001	0519016031	31/07/2000	ESP	9.130.000,00	100,00	8.812.932,00	5,810	M	EU1A	1,500	12	FRCC	31/07/2020	226	15,310	02628	01489	00021	105297	00000
012805410519002927	22/10/2001	0519002927	31/07/2000	ESP	18.000.000,00	100,00	15.457.476,00	4,810	M	EU1A	0,500	12	FRCC	30/05/2017	188	14,310	02114	00037	00139	2585	00000
012806320519001464	22/10/2001	0519001464	31/07/2000	ESP	12.000.000,00	100,00	6.641.029,00	6,060	M	EU1A	1,750	12	FRCC	31/07/2010	106	15,560	01664	01232	00081	98617	00000
012805500519812997	22/10/2001	0519812997	31/07/2000	ESP	27.500.000,00	100,00	26.789.591,00	4,710	M	EU1A	0,400	12	FRCC	31/07/2025	286	14,210	03322	00047	00068	2068	00003
012806330519001822	22/10/2001	0519001822	31/07/2000	ESP	8.000.000,00	100,00	7.499.729,00	5,810	M	EU1A	1,500	12	FRCC	31/05/2011	116	15,310	02339	01200	00025	90086	00004
012805120519816193	22/10/2001	0519816193	31/07/2000	ESP	11.500.000,00	100,00	11.291.935,00	4,710	M	EU1A	0,400	12	FRCC	31/07/2030	346	14,210	01628	00129	00242	7665	00000
012806330519001941	22/10/2001	0519001941	31/07/2000	ESP	6.000.000,00	100,00	5.447.938,00	6,310	M	EU1A	2,000	12	FRCC	31/07/2010	106	15,810	01622	00678	00121	42136	00003
012805350510000781	22/10/2001	0510000781	31/07/2000	ESP	19.000.000,00	100,00	18.539.191,00	4,810	M	EU1A	0,500	12	FRCC	31/07/2025	286	14,310	03157	00286	00208	11732	00001
012801700510604565	22/10/2001	0510604565	31/07/2000	ESP	9.000.000,00	100,00	8.684.308,00	4,860	M	EU1A	0,550	12	FRCC	31/07/2020	226	14,360	01208	00563	00031	48495	00004
012800260519821531	22/10/2001	0519821531	31/07/2000	ESP	10.000.000,00	100,00	9.656.537,00	4,710	M	EU1A	0,400	12	FRCC	31/07/2020	226	14,210	02141	02141	00073	17226	00000
012800550519818942	22/10/2001	0519818942	31/07/2000	ESP	35.000.000,00	100,00	34.174.973,00	4,710	M	EU1A	0,400	12	FRCC	31/07/2025	286	14,210	01738	00143	00033	9054	00000
012800660519820465	22/10/2001	0519820465	31/07/2000	ESP	22.000.000,00	100,00	20.930.677,00	4,710	M	EU1A	0,400	12	FRCC	30/07/2024	274	14,210	02522	00623	00137	11875	00000
012804010510804604	22/10/2001	0510804604	31/07/2000	ESP	20.000.000,00	100,00	19.510.480,00	4,960	M	EU1A	0,650	12	FRCC	31/07/2025	286	14,460	02418	00761	00030	43565	00005
012804010510804611	22/10/2001	0510804611	31/07/2000	ESP	8.000.000,00	100,00	7.804.199,00	4,960	M	EU1A	0,650	12	FRCC	31/07/2025	286	14,460	02381	00453	00033	9175	00000
012800490510604017	22/10/2001	0510604017	31/07/2000	ESP	11.000.000,00	100,00	10.749.665,00	4,910	M	EU1A	0,600	12	FRCC	31/07/2025	286	14,410	01303	00110	00177	12513	00004
012801530519008265	22/10/2001	0519008265	31/07/2000	ESP	12.000.000,00	100,00	10.512.449,00	4,860	M	EU1A	0,550	12	FRCC	31/07/2030	346	14,360	02271	00634	00060	37366	00000
012803400510615095	22/10/2001	0510615095	31/07/2000	ESP	15.000.000,00	100,00	10.847.454,00	4,810	M	EU1A	0,500	12	FRCC	30/06/2008	81	14,310	04448	00473	00067	19858	00003
012803210510601895	22/10/2001	0510601895	31/07/2000	ESP	8.000.000,00	100,00	7.251.017,00	4,960	M	EU1A	0,650	12	FRCC	31/07/2010	106	14,460	01483	00051	00011	5397	00005
012800440510602556	22/10/2001	0510602556	31/07/2000	ESP	4.000.000,00	100,00	3.625.764,00	5,060	M	EU1A	0,750	12	FRCC	31/07/2010	106	14,560	01293	00451	00196	32517	00002
012800370519811553	22/10/2001	0519811553	31/07/2000	ESP	24.500.000,00	100,00	20.087.273,00	4,710	M	EU1A	0,400	12	FRCC	31/07/2016	178	14,210	01085	00176	00099	7414	00000
012800850510606797	22/10/2001	0510606797	31/07/2000	ESP	8.000.000,00	100,00	7.718.065,00	5,160	M	EU1A	0,850	12	FRCC	31/07/2020	226	14,660	01859	01055	00113	50631	00006
012800010519820876	22/10/2001	0519820876	31/07/2000	ESP	15.000.000,00	100,00	14.730.999,00	5,060	M	EU1A	0,750	12	FRCC	31/07/2030	346	14,560	00014	00070	00138	3184	00000
012801000510615226	22/10/2001	0510615226	31/07/2000	ESP	27.000.000,00	100,00	26.357.705,00	5,380	M	EU1A	0,500	12	FRCC	31/07/2025	286	14,880	01893	01893	00040	89515	00002
012801010519819555	22/10/2001	0519819555	31/07/2000	ESP	10.000.000,00	100,00	9.631.568,00	4,710	M	EU1A	0,400	12	FRCC	31/07/2020	226	14,210	00028	00028	00073	1659	00000

163

ROBERTO PAREJO GAMIR
NOTARIO
MADRID

CARTERA DE PARTICIPACIONES HIPOTECARIAS

NUM.PARTICIP.	FEC.EMI.	NUM.PREST.	F.APERT.	DIV.	CAPITAL INIC.	%PART.	CAPITAL PEND.	%NOMIN.	(1)	(2)	DIFERE.	(3)	(4)	F.VENCI.	(5)	%DEMORA	TOMO	LIBRO	FOLIO	FINCA	INSC.
012831420519822631	22/10/2001	0519822631	31/07/2000	ESP	10.000.000,00	100,00	9.813.437,00	5,010	M	EUIA	0,700	12	FRCC	31/07/2030	346	14,510	01831	01027	00206	33033	00000
012833240519000026	22/10/2001	0519000026	31/07/2000	ESP	4.000.000,00	100,00	3.636.875,00	5,940	M	EUIA	0,750	12	FRCC	31/07/2010	106	15,440	01430	00685	00224	37008	00009
012887000519820363	22/10/2001	0519820363	31/07/2000	ESP	8.000.000,00	100,00	6.788.506,00	4,710	M	EUIA	0,400	12	FRCC	31/08/2020	227	14,210	01870	00253	00027	18263	00000
012887000519821476	22/10/2001	0519821476	31/07/2000	ESP	12.000.000,00	100,00	10.897.436,00	4,710	M	EUIA	0,400	12	FRCC	31/07/2010	106	14,210	00995	00004	00210	1759	00000
012887000519822421	22/10/2001	0519822421	31/07/2000	ESP	15.000.000,00	100,00	12.532.082,00	4,710	M	EUIA	0,400	12	FRCC	31/07/2020	226	14,210	02591	00106	00160	3244	00000
012887000519817444	22/10/2001	0519817444	31/07/2000	ESP	17.500.000,00	100,00	15.553.705,00	4,710	M	EUIA	0,400	12	FRCC	31/07/2035	406	14,210	03248	00280	00201	9894	00000
012807800519821256	22/10/2001	0519821256	31/07/2000	ESP	9.600.000,00	100,00	9.088.103,00	5,280	M	EUIA	0,400	12	FRCC	31/07/2015	166	14,780	02180	00240	00012	8142-A	00000
012887000519821651	22/10/2001	0519821651	31/07/2000	ESP	22.000.000,00	100,00	19.618.075,00	4,710	M	EUIA	0,400	12	FRCC	31/05/2018	200	14,210	01935	01850	00088	81406	00000
012841100510600077	22/10/2001	0510600077	31/07/2000	ESP	14.000.000,00	100,00	13.754.015,00	4,960	M	EUIA	0,650	12	FRCC	31/07/2030	346	14,460	01286	01124	00082	29397-N	00004
012840050519819546	22/10/2001	0519819546	31/07/2000	ESP	20.000.000,00	100,00	19.624.149,00	4,710	M	EUIA	0,400	12	FRCC	31/07/2030	346	14,210	01930	00071	00011	6868	00000
012887000519820062	22/10/2001	0519820062	31/07/2000	ESP	15.000.000,00	100,00	13.181.171,00	4,710	M	EUIA	0,400	12	FRCC	30/03/2014	150	14,210	01415	00056	00074	4756	00000
012887000519815946	22/10/2001	0519815946	31/07/2000	ESP	22.000.000,00	100,00	21.208.141,00	4,710	M	EUIA	0,400	12	FRCC	31/07/2020	226	14,210	03145	00039	00053	2029	00000
012887000519802324	22/10/2001	0519802324	31/07/2000	ESP	17.000.000,00	100,00	16.680.519,00	4,710	M	EUIA	0,400	12	FRCC	31/07/2030	346	14,210	01362	00423	00110	16654	00000
012887000519818515	22/10/2001	0519818515	31/07/2000	ESP	9.000.000,00	100,00	8.497.624,00	4,710	M	EUIA	0,400	12	FRCC	31/07/2015	166	14,210	01851	00286	00025	14240BIS	00000
012887000519816282	22/10/2001	0519816282	31/07/2000	ESP	12.500.000,00	100,00	12.265.087,00	4,710	M	EUIA	0,400	12	FRCC	31/07/2030	346	14,210	02090	04487	00118	22177	00000
012887000519813055	22/10/2001	0519813055	31/07/2000	ESP	9.000.000,00	100,00	8.668.417,00	4,710	M	EUIA	0,400	12	FRCC	31/07/2020	226	14,210	03465	00020	00061	1414	00000
012860010519819092	22/10/2001	0519819092	31/07/2000	ESP	15.500.000,00	100,00	13.127.355,00	5,280	M	EUIA	0,400	12	FRCC	30/07/2013	142	14,780	00850	00008	00032	59932	00000
012862010519794036	22/10/2001	0519794036	31/07/2000	ESP	8.000.000,00	100,00	7.234.754,00	4,810	M	EUIA	0,500	12	FRCC	31/07/2010	106	14,310	00608	00077	00009	10200	00000
012865140519819192	22/10/2001	0519819192	01/08/2000	ESP	30.000.000,00	100,00	29.457.214,00	4,710	M	EUIA	0,400	12	FRCC	01/08/2030	346	14,210	02458	00508	00055	25103	00000
012860010519821605	22/10/2001	0519821605	01/08/2000	ESP	11.000.000,00	100,00	10.681.311,00	5,060	M	EUIA	0,750	12	FRCC	01/08/2025	286	14,560	00118	00118	00182	9632	00000
012887000519814154	22/10/2001	0519814154	01/08/2000	ESP	26.000.000,00	100,00	25.348.481,00	4,710	M	EUIA	0,400	12	FRCC	01/08/2025	286	14,210	02789	00764	00081	25053	00000
012866600519816601	22/10/2001	0519816601	01/08/2000	ESP	9.000.000,00	100,00	8.505.876,00	4,710	M	EUIA	0,400	12	FRCC	01/08/2015	166	14,210	02350	00788	00221	68228	00000
012887000519819082	22/10/2001	0519819082	01/08/2000	ESP	20.000.000,00	100,00	19.528.552,00	4,710	M	EUIA	0,400	12	FRCC	01/08/2025	286	14,210	01412	01412	00127	78694	00000
012887000519818305	22/10/2001	0519818305	01/08/2000	ESP	11.500.000,00	100,00	9.991.389,00	4,710	M	EUIA	0,400	12	FRCC	01/08/2015	166	14,210	02247	00304	00061	15168	00000
012887000519823702	22/10/2001	0519823702	01/08/2000	ESP	5.000.000,00	100,00	4.720.894,00	4,710	M	EUIA	0,400	12	FRCC	01/08/2015	166	14,210	01578	00187	00159	11163	00000
012887000519820377	22/10/2001	0519820377	01/08/2000	ESP	14.000.000,00	100,00	13.244.388,00	4,970	M	EUIA	0,400	12	FRCC	01/08/2015	166	14,470	03248	00455	00065	12122	00000
012887000519820965	22/10/2001	0519820965	01/08/2000	ESP	25.000.000,00	100,00	24.665.493,00	4,710	M	EUIA	0,400	12	FRCC	01/08/2035	406	4,960	00711	00711	00108	15421N	00000
012887000519820825	22/10/2001	0519820825	01/08/2000	ESP	12.550.000,00	100,00	11.730.928,00	4,970	M	EUIA	0,400	12	FRCC	01/11/2023	265	14,470	02501	00569	00079	55109	00000
012835680510700181	22/10/2001	0510700181	01/08/2000	ESP	10.000.000,00	100,00	9.143.828,00	5,270	M	EUIA	0,700	12	FRCC	01/01/2019	207	14,770	00392	00309	00222	32632	00004
012830540510600022	22/10/2001	0510600022	01/08/2000	ESP	8.000.000,00	100,00	7.562.241,00	5,010	M	EUIA	0,700	12	FRCC	01/08/2015	166	14,510	00200	00147	00061	14504	00000
012808020510609852	22/10/2001	0510609852	01/08/2000	ESP	23.000.000,00	100,00	22.445.086,00	5,060	M	EUIA	0,750	12	FRCC	01/08/2025	286	14,560	02058	00235	00141	13914	00001
012801200519004515	22/10/2001	0519004515	01/08/2000	ESP	6.500.000,00	100,00	6.389.594,00	5,170	M	EUIA	0,600	12	FRCC	01/08/2030	346	14,670	02957	00499	00208	35703	00003
012800130510608167	22/10/2001	0510608167	01/08/2000	ESP	18.000.000,00	100,00	17.665.576,00	5,070	M	EUIA	0,500	12	FRCC	01/08/2030	346	14,570	01155	00231	00179	9082	00001
012800010519823011	22/10/2001	0519823011	01/08/2000	ESP	15.000.000,00	100,00	14.134.081,00	4,710	M	EUIA	0,400	12	FRCC	01/08/2025	286	14,210	00914	00056	00159	4686	00000
012800860519816467	22/10/2001	0519816467	01/08/2000	ESP	14.800.000,00	100,00	14.429.143,00	4,710	M	EUIA	0,400	12	FRCC	01/08/2025	286	14,210	01974	01974	00067	81693	00000
012800850510606804	22/10/2001	0510606804	01/08/2000	ESP	12.500.000,00	100,00	12.194.685,00	5,060	M	EUIA	0,750	12	FRCC	01/08/2025	286	14,560	01849	01045	00171	60435	00002
012803610510804361	22/10/2001	0510804361	01/08/2000	ESP	21.000.000,00	100,00	20.245.321,00	4,810	M	EUIA	0,500	12	FRCC	01/08/2020	226	14,310	03295	00150	00156	9577	00007
012803500510521312	22/10/2001	0510521312	01/08/2000	ESP	13.500.000,00	100,00	13.256.375,00	4,810	M	EUIA	0,500	12	FRCC	01/08/2030	346	14,310	01275	00964	00061	47547	00003
012803420510606676	22/10/2001	0510606676	01/08/2000	ESP	7.000.000,00	100,00	6.822.069,00	4,910	M	EUIA	0,600	12	FRCC	01/08/2025	286	14,410	02321	00122	00113	5939	00007
012803510510604382	22/10/2001	0510604382	01/08/2000	ESP	17.500.000,00	100,00	17.172.341,00	4,860	M	EUIA	0,550	12	FRCC	01/08/2030	346	14,360	01717	00429	00083	23802	00002
012803000510711095	22/10/2001	0510711095	01/08/2000	ESP	8.000.000,00	100,00	7.809.715,00	4,860	M	EUIA	0,550	12	FRCC	01/08/2025	286	14,360	01059	00125	00043	10745	00004
012803100510604194	22/10/2001	0510604194	01/08/2000	ESP	17.000.000,00	100,00	16.583.484,00	4,910	M	EUIA	0,600	12	FRCC	01/08/2025	286	14,410	00000	00235	00207	16858	00003
012802440510608097	22/10/2001	0510608097	01/08/2000	ESP	15.000.000,00	100,00	14.205.256,00	4,910	M	EUIA	0,600	12	FRCC	01/08/2015	166	14,410	01686	00060	00149	3244	00005
012800690519820244	22/10/2001	0519820244	01/08/2000	ESP	22.000.000,00	100,00	21.448.715,00	4,710	M	EUIA	0,400	12	FRCC	01/08/2025	286	14,210	01544	00236	00204	7361	00000
012801510519817036	22/10/2001	0519817036	01/08/2000	ESP	15.675.000,00	100,00	14.713.732,00	4,710	M	EUIA	0,400	12	FRCC	01/08/2014	154	14,210	02246	00303	00096	15092	00000
012800660519819142	22/10/2001	0519819142	01/08/2000	ESP	32.000.000,00	100,00	31.421.025,00	4,710	M	EUIA	0,400	12	FRCC	01/08/2030	346	14,210	01535	00464	00081	18794	00000
012800160510607295	22/10/2001	0510607295	01/08/2000	ESP	6.000.000,00	100,00	5.799.889,00	5,060	M	EUIA	0,750	12	FRCC	01/08/2020	226	14,560	01790	00000	00152	127364	00006
012800580510608282	22/10/2001	0510608282	01/08/2000	ESP	18.000.000,00	100,00	15.544.627,00	4,810	M	EUIA	0,500	12	FRCC	01/06/2017	188	14,310	00442	00408	00107	29476	00008
012805320519821092	22/10/2001	0519821092	01/08/2000	ESP	13.000.000,00	100,00	12.693.568,00	4,710	M	EUIA	0,400	12	FRCC	01/08/2025	286	14,210	02223	01121	00189	69972	00000
012805320510606642	22/10/2001	0510606642	01/08/2000	ESP	12.200.000,00	100,00	11.987.278,00	4,960	M	EUIA	0,650	12	FRCC	01/08/2030	346	14,460	01227	00503	00172	30595	00000
012806350510602601	22/10/2001	0510602601	01/08/2000	ESP	14.500.000,00	100,00	14.160.788,00	5,060	M	EUIA	0,750	12	FRCC	01/08/2025	286	14,560	00000	00000	00000	24470	00000
012806490510600515	22/10/2001	0510600515	01/08/2000	ESP	11.000.000,00	100,00	10.410.294,00	5,470	M	EUIA	0,900	12	FRCC	01/08/2015	166	14,970	01649	01105	00225	66260	00003
012807350519013502	22/10/2001	0519013502	01/08/2000	ESP	15.000.000,00	100,00	14.647.962,00	4,910	M	EUIA	0,600	12	FRCC	01/06/2025	286	14,410	01611	00550	00155	23599	00008
012806490510600522	22/10/2001	0510600522	01/08/2000	ESP	7.500.000,00	100,00	6.806.944,00	5,470	M	EUIA	0,900	12	FRCC	01/08/2010	106	14,970	01647	01103	00072	66142	00000
012806500519010022	22/10/2001	0519010022	01/08/2000	ESP	9.000.000,00	100,00	8.512.705,00	5,060	M	EUIA	0,750	12	FRCC	01/08/2015	166	14,560	01915	01460	00096	116952	00000
012806470519992924	22/10/2001	0519992924	01/08/2000	ESP	15.000.000,00	100,00	13.646.427,00	5,810	M	EUIA	1,500	12	FRCC	01/08/2010	106	15,310	01620	00056	00104	3912	00000
012806500519010316	22/10/2001	0519010316	01/08/2000	ESP	14.500.000,00	100,00	5.832.431,00	5,060	M	EUIA	0,750	12	FRCC	01/08/2020	226	14,560	01910	01456	00055	115439	00000
012806700510015175	22/10/2001	0510015175	01/08/2000	ESP	7.993.593,00	100,00	7.859.310,00	5,010	M	EUIA	0,700	12	FRCC	28/07/2029	334	14,510	00508	00128	00154	14219	00004
012806510519010996	22/10/2001	0519010996	02/08/2000	ESP	15.000.000,00	100,00	14.588.464,00	5,060	M	EUIA	0,750	12	FRCC	02/08/2025	286	14,560	01755	00197	00164	16957	00001
012807360519000371	22/10/2001	0519000371	02/08/2000	ESP	10.500.000,00	100,00	10.313.951,00	5,560	M	EUIA	1,250	12	FRCC	02/08/2030	346	15,060	01310	00712	00193	41375	00006
012805000510640931	22/10/2001	0510640931	02/08/2000	ESP	18.000.000,00	100,00	13.396.160,00	4,710	M	EUIA	0,400	12	FRCC	02/08/2020	226	14,210	01371	01371	00040	54548	00007
012806330519002137	22/10/2001	0519002137	02/08/2000	ESP	4.300.000,00	100,00	4.159.415,00	6,310	M	EUIA	2,000	12	FRCC	02/08/2020	226	15,810	02643	01504	00099	106113	00002
012805500519820564	22/10/2001	0519820564	02/08/2000	ESP	16.000.000,00	100,00	15.106.876,00	4,710	M	EUIA	0,400	12	FRCC	02/08/2015	166	14,210	03349	00869	00087	33835	00003
012806440510606117	22/10/2001	0510606117	02/08/2000	ESP	13.500.000,00	100,00	13.189.115,00	5,160	M	EUIA	0,850	12	FRCC	02/08/2025	286	14,660	01713	00359	00121	25976	00001
012806900510008272	22/10/2001	0510008272	02/08/2000	ESP	7.000.000,00	100,00	6.495.000,00	5,060	M	EUIA	0,750	12	FRCC	02/08/2012	130	14,560	02093	00512	00041	29796	00003
012806440510606124	22/10/2001	0510606124	02/08/2000	ESP	13.500.000,00	100,00	13.189.115,00	5,160	M	EUIA	0,850	12	FRCC	02/08/2025	286	14,660	01111	01111	00111	25977	00001
012806440510606075	22/10/2001	0510606075	02/08/2000	ESP	14.000.000,00	100,00	13.677.600,00	5,160	M	EUIA	0,850	12	FRCC	02/08/2025	286	14,660	01713	00359	00105	25968	00001
012800630519003282	22/10/2001	0519003282	02/08/2000	ESP	18.600.000,00	100,00	18.163.471,00	4,910	M	EUIA	0,600	12	FRCC	02/08/2025	286	14,410	02624	00631	00058	34939	00004
[illegible]	22/10/2001	0510608482	[illegible]	ESP	[illegible]	[illegible]	[illegible]	[illegible]	M	EUIA	[illegible]	12	FRCC	[illegible]	[illegible]	[illegible]	[illegible]	[illegible]	[illegible]	34906	[illegible]
[illegible]	22/10/2001	0519812862	[illegible]	ESP	[illegible]	[illegible]	[illegible]	[illegible]	M	EUIA	[illegible]	12	FRCC	[illegible]	[illegible]	[illegible]	[illegible]	[illegible]	[illegible]	22154	[illegible]
[illegible]	22/10/2001	0519820555	[illegible]	ESP	[illegible]	[illegible]	[illegible]	[illegible]	M	EUIA	[illegible]	12	FRCC	[illegible]	[illegible]	[illegible]	[illegible]	[illegible]	[illegible]	24279	[illegible]
[illegible]	22/10/2001	0519821321	[illegible]	ESP	[illegible]	[illegible]	[illegible]	[illegible]	M	EUIA	[illegible]	12	FRCC	[illegible]	[illegible]	[illegible]	[illegible]	[illegible]	[illegible]	11536	[illegible]
[illegible]	22/10/2001	0510606506	[illegible]	ESP	[illegible]	[illegible]	[illegible]	[illegible]	M	EUIA	[illegible]	12	FRCC	[illegible]	[illegible]	[illegible]	[illegible]	[illegible]	[illegible]	12329	[illegible]
[illegible]	22/10/2001	0510711053	[illegible]	ESP	[illegible]	[illegible]	[illegible]	[illegible]	M	EUIA	[illegible]	12	FRCC	[illegible]	[illegible]	[illegible]	[illegible]	[illegible]	[illegible]	9647/A	[illegible]
[illegible]	22/10/2001	0510701952	[illegible]	ESP	[illegible]	[illegible]	[illegible]	[illegible]	M	EUIA	[illegible]	12	FRCC	[illegible]	[illegible]	[illegible]	[illegible]	[illegible]	[illegible]	22621	[illegible]
[illegible]	22/10/2001	0510701966	[illegible]	ESP	[illegible]	[illegible]	[illegible]	[illegible]	M	EUIA	[illegible]	12	FRCC	[illegible]	[illegible]	[illegible]	[illegible]	[illegible]	[illegible]	22623	[illegible]
[illegible]	22/10/2001	0510605983	[illegible]	ESP	[illegible]	[illegible]	[illegible]	[illegible]	M	EUIA	[illegible]	12	FRCC	[illegible]	[illegible]	[illegible]	[illegible]	[illegible]	[illegible]	9437	[illegible]
[illegible]	22/10/2001	0519822451	[illegible]	ESP	[illegible]	[illegible]	[illegible]	[illegible]	M	EUIA	[illegible]	12	FRCC	[illegible]	[illegible]	[illegible]	[illegible]	[illegible]	[illegible]	16788	[illegible]
[illegible]	22/10/2001	0510609055	[illegible]	ESP	[illegible]	[illegible]	[illegible]	[illegible]	M	EUIA	[illegible]	12	FRCC	[illegible]	[illegible]	[illegible]	[illegible]	[illegible]	[illegible]	30063	[illegible]
[illegible]	22/10/2001	0510609467	[illegible]	ESP	[illegible]	[illegible]	[illegible]	[illegible]	M	EUIA	[illegible]	12	FRCC	[illegible]	[illegible]	[illegible]	[illegible]	[illegible]	[illegible]	38178	[illegible]
[illegible]	22/10/2001	0519000292	[illegible]	ESP	[illegible]	[illegible]	[illegible]	[illegible]	M	EUIA	[illegible]	12	FRCC	[illegible]	[illegible]	[illegible]	[illegible]	[illegible]	[illegible]	40604	[illegible]
[illegible]	22/10/2001	0519820811	[illegible]	ESP	[illegible]	[illegible]	[illegible]	[illegible]	M	EUIA	[illegible]	12	FRCC	[illegible]	[illegible]	[illegible]	[illegible]	[illegible]	[illegible]	34474	[illegible]
[illegible]	22/10/2001	0519821224	[illegible]	ESP	[illegible]	[illegible]	[illegible]	[illegible]	M	EUIA	[illegible]	12	FRCC	[illegible]	[illegible]	[illegible]	[illegible]	[illegible]	[illegible]	2324	[illegible]
[illegible]	22/10/2001	0519821413	[illegible]	ESP	[illegible]	[illegible]	[illegible]	[illegible]	M	EUIA	[illegible]	12	FRCC	[illegible]	[illegible]	[illegible]	[illegible]	[illegible]	[illegible]	104110	[illegible]
[illegible]	22/10/2001	0519819824	[illegible]	ESP	[illegible]	[illegible]	[illegible]	[illegible]	M	EUIA	[illegible]	12	FRCC	[illegible]	[illegible]	[illegible]	[illegible]	[illegible]	[illegible]	29662	[illegible]
[illegible]	22/10/2001	0519822785	[illegible]	ESP	[illegible]	[illegible]	[illegible]	4,970	M	EUIA	[illegible]	12	FRCC	[illegible]	[illegible]	[illegible]	[illegible]	[illegible]	[illegible]	38463	[illegible]
[illegible]	22/10/2001	0519822036	[illegible]	ESP	[illegible]	[illegible]	[illegible]	[illegible]	M	EUIA	[illegible]	12	FRCC	[illegible]	[illegible]	[illegible]	[illegible]	[illegible]	[illegible]	33847	[illegible]
[illegible]	22/10/2001	0519822214	[illegible]	ESP	[illegible]	[illegible]	[illegible]	[illegible]	M	EUIA	[illegible]	12	FRCC	[illegible]	[illegible]	[illegible]	[illegible]	[illegible]	[illegible]	15098	[illegible]
[illegible]	22/10/2001	0519822372	[illegible]	ESP	[illegible]	[illegible]	[illegible]	[illegible]	M	EUIA	[illegible]	12	FRCC	[illegible]	[illegible]	[illegible]	[illegible]	[illegible]	[illegible]	34963	[illegible]
[illegible]	22/10/2001	0519814637	[illegible]	ESP	[illegible]	[illegible]	[illegible]	[illegible]	M	EUIA	[illegible]	12	FRCC	[illegible]	[illegible]	[illegible]	[illegible]	[illegible]	[illegible]	40819	[illegible]
[illegible]	22/10/2001	0519816261	[illegible]	ESP	[illegible]	[illegible]	[illegible]	[illegible]	M	EUIA	[illegible]	12	FRCC	[illegible]	[illegible]	[illegible]	[illegible]	[illegible]	[illegible]	639	[illegible]
[illegible]	22/10/2001	0519815421	[illegible]	ESP	[illegible]	[illegible]	[illegible]	[illegible]	M	EUIA	[illegible]	12	FRCC	[illegible]	[illegible]	[illegible]	[illegible]	[illegible]	[illegible]	17330	[illegible]
[illegible]	22/10/2001	0519815316	[illegible]	ESP	[illegible]	[illegible]	[illegible]	[illegible]	M	EUIA	[illegible]	12	FRCC	[illegible]	[illegible]	[illegible]	[illegible]	[illegible]	[illegible]	41957	[illegible]
[illegible]	22/10/2001	0519822243	03/08/2000	ESP	[illegible]	100,00	7.700.625,00	5,060	M	EUIA	0,750	12	FRCC	[illegible]	226	14,560	[illegible]	[illegible]	[illegible]	38996	[illegible]
012887000519797144	22/10/2001	0519797144	03/08/2000	ESP	12.500.000,00	100,00	11.791.380,00	4,810	M	EUIA	0,500	12	FRCC	03/08/2015	166	14,310	03230	00210	00176	5852	00000
012887000519822057	22/10/2001	0519822057	03/08/2000	ESP	12.500.000,00	100,00	12.273.836,00	4,710	M	EUIA	0,400	12	FRCC	03/08/2030	346	14,210	00519	00519	00041	13825	00000
012842110519810974	22/10/2001	0519810974	03/08/2000	ESP	5.500.000,00	100,00	5.192.986,00	4,710	M	EUIA	0,400	12	FRCC	03/08/2015	166	14,210	01526	00367	00187	20748	00000
012887000519822911	22/10/2001	0519822911	03/08/2000	ESP	8.850.000,00	100,00	8.372.348,00	4,970	M	EUIA	0,400	12	FRCC	03/08/2015	166	14,470	01613	00127	00017	9614	00000
012887000519823184	22/10/2001	0519823184	03/08/2000	ESP	18.500.000,00	100,00	17.251.859,00	4,710	M	EUIA	0,400	12	FRCC	03/08/2020	226	14,210	01968	00103	00181	6345	00000
012834210519822553	22/10/2001	0519822553	03/08/2000	ESP	6.500.000,00	100,00	6.137.163,00	4,710	M	EUIA	0,400	12	FRCC	03/08/2015	166	14,210	00605	00023	00166	1743	00000
012887000519818956	22/10/2001	0519818956	03/08/2000	ESP	10.000.000,00	100,00	9.832.339,00	4,710	M	EUIA	0,400	12	FRCC	03/08/2030	346	14,210	01363	01380	00070	82937	00000
012840060519815935	22/10/2001	0519815935	03/08/2000	ESP	14.000.000,00	100,00	12.015.492,00	4,710	M	EUIA	0,400	12	FRCC	03/02/2010	100	14,210	02247	00304	00071	15172	00000
012887000519820594	22/10/2001	0519820594	03/08/2000	ESP	10.000.000,00	100,00	9.640.066,00	4,710	M	EUIA	0,400	12	FRCC	03/08/2020	226	14,210	00955	00232	00012	2920	00000
012840010519000024	22/10/2001	0519000024	03/08/2000	ESP	9.250.000,00	100,00	8.931.455,00	5,370	M	EUIA	0,800	12	FRCC	05/08/2020	226	14,870	01018	00867	00022	95541	00002
012887000519819712	22/10/2001	0519819712	03/08/2000	ESP	8.000.000,00	100,00	7.799.652,00	4,970	M	EUIA	0,400	12	FRCC	03/08/2025	286	14,470	01398	00051	00111	2114	00000
012807840510604003	22/10/2001	0510604003	03/08/2000	ESP	12.000.000,00	100,00	11.709.573,00	4,910	M	EUIA	0,600	12	FRCC	03/08/2025	286	14,410	01703	00909	00061	39799	00000
012887000519821273	22/10/2001	0519821273	03/08/2000	ESP	11.000.000,00	100,00	10.740.710,00	4,710	M	EUIA	0,400	12	FRCC	03/08/2025	286	14,210	01040	00082	00152	5076	00000
012801000510615275	22/10/2001	0510615275	03/08/2000	ESP	9.000.000,00	100,00	8.788.550,00	4,860	M	EUIA	0,550	12	FRCC	03/08/2025	286	14,360	01505	01505	00121	84857	00003
012801010510605301	22/10/2001	0510605301	03/08/2000	ESP	13.500.000,00	100,00	13.173.267,00	4,910	M	EUIA	0,600	12	FRCC	03/08/2025	286	14,410	00000	00454	00175	14192	00012
012801010510605392	22/10/2001	0510605392	03/08/2000	ESP	8.500.000,00	100,00	8.308.257,00	5,310	M	EUIA	1,000	12	FRCC	03/08/2025	286	14,810	01968	00090	00218	9252	00005
012801000510615282	22/10/2001	0510615282	03/08/2000	ESP	17.500.000,00	100,00	17.095.312,00	4,910	M	EUIA	0,600	12	FRCC	03/08/2025	286	14,410	01507	01507	00013	84935	00003
012803000510711081	22/10/2001	0510711081	03/08/2000	ESP	15.000.000,00	100,00	14.640.633,00	4,810	M	EUIA	0,500	12	FRCC	03/08/2025	286	14,310	01904	01850	00166	59805	00003
012802440510607894	22/10/2001	0510607894	03/08/2000	ESP	5.000.000,00	100,00	4.541.725,00	5,060	M	EUIA	0,750	12	FRCC	03/08/2010	106	14,560	01593	00024	00105	1167	00004
012803080510601581	22/10/2001	0510601581	03/08/2000	ESP	13.000.000,00	100,00	12.770.124,00	5,010	M	EUIA	0,700	12	FRCC	03/08/2030	346	14,510	00717	00037	00061	895	00004
012803610510804837	22/10/2001	0510804837	03/08/2000	ESP	20.000.000,00	100,00	19.499.871,00	4,810	M	EUIA	0,500	12	FRCC	03/08/2025	286	14,310	01187	00459	00129	21047	00004
012803400510615207	22/10/2001	0510615207	03/08/2000	ESP	21.000.000,00	100,00	20.725.841,00	4,910	M	EUIA	0,600	12	FRCC	03/08/2035	406	14,410	02113	00076	00171	3042	00002
012803500510520206	22/10/2001	0510520206	03/08/2000	ESP	13.000.000,00	100,00	10.109.925,00	4,910	M	EUIA	0,600	12	FRCC	03/04/2018	198	14,410	01226	00927	00042	46458	00005
012801800510610525	22/10/2001	0510610525	03/08/2000	ESP	23.000.000,00	100,00	10.437.056,00	4,960	M	EUIA	0,650	12	FRCC	03/08/2025	286	14,460	01469	00202	00200	13345	00007
012802600510608596	22/10/2001	0510608596	03/08/2000	ESP	3.500.000,00	100,00	3.075.851,00	5,060	M	EUIA	0,750	12	FRCC	03/08/2008	82	14,560	04036	00524	00103	35443	00000
012800270510605773	22/10/2001	0510605773	03/08/2000	ESP	12.000.000,00	100,00	11.710.478,00	5,060	M	EUIA	0,750	12	FRCC	03/08/2025	286	14,560	01450	00073	00106	3192	00005
012800670519822727	22/10/2001	0519822727	03/08/2000	ESP	20.000.000,00	100,00	19.498.840,00	4,710	M	EUIA	0,400	12	FRCC	03/08/2025	286	14,210	01811	00320	00217	21787	00000
012801400519011437	22/10/2001	0519011437	03/08/2000	ESP	8.150.000,00	100,00	7.866.920,00	5,120	M	EUIA	0,550	12	FRCC	03/08/2020	226	14,620	03129	02319	00046	22151	00003
012801400519011143	22/10/2001	0519011143	03/08/2000	ESP	29.000.000,00	100,00	28.296.007,00	5,060	M	EUIA	0,750	12	FRCC	03/08/2025	286	14,560	03122	02199	00100	10468	00003
012806440510606145	22/10/2001	0510606145	03/08/2000	ESP	15.000.000,00	100,00	14.654.577,00	5,160	M	EUIA	0,850	12	FRCC	03/08/2025	286	14,660	01713	00359	00127	25979	00001
012807020510605531	22/10/2001	0510605531	03/08/2000	ESP	10.500.000,00	100,00	10.320.498,00	5,010	M	EUIA	0,700	12	FRCC	03/08/2030	346	14,510	01483	00142	00073	4972	00000
012806400510609795	22/10/2001	0510609795	03/08/2000	ESP	11.000.000,00	100,00	10.389.974,00	5,310	M	EUIA	1,000	12	FRCC	03/08/2015	166	14,810	01497	00226	00097	16827	00003
012806440510606096	22/10/2001	0510606096	03/08/2000	ESP	12.000.000,00	100,00	11.723.657,00	5,160	M	EUIA	0,850	12	FRCC	03/08/2025	286	14,660	01713	00359	00115	25973	00001

CARTERA DE PARTICIPACIONES HIPOTECARIAS

NUM.PARTICIP.	FEC.EMI.	NUM.PREST.	F.APERT.	DIV.	CAPITAL INIC.	%PART.	CAPITAL PEND.	%NOMIN.	(1)	(2)	DIFERE.	(3)	(4)	F.VENCI.	(5)	%DEMORA	TOMO	LIBRO	FOLIO	FINCA	INSC.
012805800519820993	22/10/2001	0519820993	03/08/2000	ESP	10.500.000,00	100,00	10.302.678,00	4,710	M	EU1A	0,400	12	FRCC	03/08/2030	346	14,210	05648	00010	00137	88161	00000
012806400510609844	22/10/2001	0510609844	03/08/2000	ESP	7.300.000,00	100,00	7.039.682,00	5,310	M	EU1A	1,000	12	FRCC	03/08/2020	226	14,810	01456	01065	00164	32536	00004
012807400510612695	22/10/2001	0510612695	03/08/2000	ESP	7.500.000,00	100,00	7.318.677,00	4,960	M	EU1A	0,650	12	FRCC	03/08/2025	286	14,460	02033	00207	00106	12665	00006
012806550519000906	22/10/2001	0519000906	03/08/2000	ESP	7.000.000,00	100,00	6.175.950,00	6,060	M	EU1A	1,750	12	FRCC	03/08/2008	82	15,560	01875	01423	00213	112555	00000
012806470519992931	22/10/2001	0519992931	03/08/2000	ESP	5.000.000,00	100,00	4.640.072,00	5,310	M	EU1A	1,000	12	FRCC	03/08/2012	130	14,810	00804	00000	00039	29194	00000
012806450519011403	22/10/2001	0519011403	03/08/2000	ESP	12.000.000,00	100,00	11.673.330,00	5,170	M	EU1A	0,600	12	FRCC	03/08/2025	286	14,670	00998	00145	00111	13080	00000
012806450519011431	22/10/2001	0519011431	03/08/2000	ESP	10.500.000,00	100,00	10.295.837,00	5,570	M	EU1A	1,000	12	FRCC	03/08/2030	346	15,070	00816	00424	00111	37902	00002
012806450519011445	22/10/2001	0519011445	03/08/2000	ESP	9.000.000,00	100,00	8.761.871,00	5,570	M	EU1A	1,000	12	FRCC	03/08/2025	286	15,070	00173	00659	00120	16572	00000
012806470519992945	22/10/2001	0519992945	04/08/2000	ESP	19.300.000,00	100,00	18.304.741,00	5,810	M	EU1A	1,500	12	FRCC	04/08/2015	166	15,310	01729	00064	00214	4366	00000
012806210510007867	22/10/2001	0510007867	04/08/2000	ESP	8.000.000,00	100,00	7.801.944,00	5,310	M	EU1A	1,000	12	FRCC	04/08/2025	286	14,810	01342	00074	00171	6164	00003
012806210510007874	22/10/2001	0510007874	04/08/2000	ESP	6.000.000,00	100,00	5.557.795,00	5,310	M	EU1A	1,000	12	FRCC	04/08/2025	286	14,810	01342	00074	00135	6140	00003
012806030510004636	22/10/2001	0510004636	04/08/2000	ESP	10.000.000,00	100,00	9.773.180,00	5,060	M	EU1A	0,750	12	FRCC	04/08/2025	286	14,560	01714	00150	00168	7329	00002
012806040510007101	22/10/2001	0510007101	04/08/2000	ESP	8.000.000,00	100,00	7.727.888,00	5,310	M	EU1A	1,000	12	FRCC	04/08/2020	226	14,810	02631	00454	00080	32600	00002
012807400510612702	22/10/2001	0510612702	04/08/2000	ESP	20.000.000,00	100,00	19.530.604,00	4,910	M	EU1A	0,600	12	FRCC	04/08/2025	286	14,410	01422	00687	00018	40936	00007
012807300519013511	22/10/2001	0519013511	04/08/2000	ESP	8.000.000,00	100,00	7.807.583,00	5,210	M	EU1A	0,900	12	FRCC	04/08/2025	286	14,710	00000	00000	00000	10050	00000
012807330519009391	22/10/2001	0519009391	04/08/2000	ESP	18.000.000,00	100,00	17.712.385,00	5,060	M	EU1A	0,750	12	FRCC	04/08/2030	346	14,560	00000	00000	00000	43634	00000
012806440510606082	22/10/2001	0510606082	04/08/2000	ESP	12.300.000,00	100,00	12.016.751,00	5,160	M	EU1A	0,850	12	FRCC	04/08/2025	286	14,660	01713	00359	00109	25970	00001
012806440510606152	22/10/2001	0510606152	04/08/2000	ESP	12.000.000,00	100,00	11.723.656,00	5,160	M	EU1A	0,850	12	FRCC	04/08/2025	286	14,660	01713	00359	00129	25980	00001
012807000510615385	22/10/2001	0510615385	04/08/2000	ESP	22.000.000,00	100,00	14.312.881,00	5,060	M	EU1A	0,750	12	FRCC	04/08/2020	226	14,560	01234	01234	00209	66316	00000
012806370519007895	22/10/2001	0519007895	04/08/2000	ESP	2.500.000,00	100,00	2.274.879,00	6,070	M	EU1A	1,500	12	FRCC	04/08/2010	106	15,570	01915	01460	00054	116914	00001
012805000510641344	22/10/2001	0510641344	04/08/2000	ESP	5.600.000,00	100,00	3.773.245,00	5,010	M	EU1A	0,700	12	FRCC	04/08/2030	346	14,510	03226	00523	00148	17966	00005
012805340510610921	22/10/2001	0510610921	04/08/2000	ESP	13.500.000,00	100,00	9.901.680,00	4,910	M	EU1A	0,600	12	FRCC	04/06/2014	152	14,410	03469	00663	00088	27951	00001
012802600510002802	22/10/2001	0510002802	04/08/2000	ESP	11.000.000,00	100,00	10.806.478,00	4,910	M	EU1A	0,600	12	FRCC	04/08/2030	346	14,410	03619	00594	00071	40426	00006
012802000510611441	22/10/2001	0510611441	04/08/2000	ESP	15.000.000,00	100,00	14.474.274,00	4,910	M	EU1A	0,600	12	FRCC	04/08/2020	226	14,410	02004	00200	00138	18051	00000
012803970519003266	22/10/2001	0519003266	04/08/2000	ESP	8.500.000,00	100,00	8.288.302,00	5,010	M	EU1A	0,700	12	FRCC	04/08/2025	286	14,510	00800	00108	00221	11688	00008
012803400510615214	22/10/2001	0510615214	04/08/2000	ESP	20.000.000,00	100,00	19.745.621,00	4,860	M	EU1A	0,550	12	FRCC	04/08/2035	406	14,360	01269	00310	00186	14955	00002
012803970519003252	22/10/2001	0519003252	04/08/2000	ESP	7.500.000,00	100,00	7.313.208,00	5,010	M	EU1A	0,700	12	FRCC	04/08/2025	286	14,510	00804	00109	00056	11698	00003
012803970519003273	22/10/2001	0519003273	04/08/2000	ESP	8.500.000,00	100,00	8.347.376,00	5,010	M	EU1A	0,700	12	FRCC	04/08/2030	346	14,510	00804	00109	00014	11691	00008
012803400510615137	22/10/2001	0510615137	04/08/2000	ESP	30.000.000,00	100,00	23.520.259,00	4,810	M	EU1A	0,500	12	FRCC	04/08/2030	346	14,310	01790	00213	00011	9972	00003
012803500510521347	22/10/2001	0510521347	04/08/2000	ESP	19.360.000,00	100,00	19.101.751,00	4,810	M	EU1A	0,500	12	FRCC	04/08/2035	406	14,310	01276	00965	00136	47626	00002
012800710510606762	22/10/2001	0510606762	04/08/2000	ESP	11.000.000,00	100,00	10.757.216,00	5,060	M	EU1A	0,750	12	FRCC	04/08/2025	286	14,560	01663	00114	00177	1072	00004
012803620510804775	22/10/2001	0510804775	04/08/2000	ESP	8.000.000,00	100,00	7.561.266,00	4,810	M	EU1A	0,500	12	FRCC	04/08/2015	166	14,310	01344	00244	00077	22495	00000
012803000510711116	22/10/2001	0510711116	04/08/2000	ESP	14.000.000,00	100,00	13.666.643,00	4,810	M	EU1A	0,500	12	FRCC	04/08/2025	286	14,310	00000	01236	00071	20629	00006
012801000510615191	22/10/2001	0510615191	04/08/2000	ESP	10.000.000,00	100,00	9.657.947,00	4,960	M	EU1A	0,650	12	FRCC	04/08/2020	226	14,460	02818	00374	00122	29090	00000
012801200519004557	22/10/2001	0519004557	04/08/2000	ESP	22.000.000,00	100,00	21.247.770,00	5,370	M	EU1A	0,800	12	FRCC	04/08/2020	226	14,870	01348	00909	00091	91031	00003
012801200519004564	22/10/2001	0519004564	04/08/2000	ESP	13.000.000,00	100,00	12.559.367,00	5,320	M	EU1A	0,750	12	FRCC	04/08/2020	226	14,820	01376	00937	00074	45136	00006
012803190510603475	22/10/2001	0510603475	04/08/2000	ESP	12.000.000,00	100,00	11.707.780,00	4,910	M	EU1A	0,600	12	FRCC	04/08/2025	286	14,410	00919	00698	00222	25152/A	00007
012800900510607803	22/10/2001	0510607803	04/08/2000	ESP	19.700.000,00	100,00	19.370.472,00	5,320	M	EU1A	0,750	12	FRCC	04/08/2030	346	14,820	01403	00019	00221	1342	00004
012800900510607817	22/10/2001	0510607817	04/08/2000	ESP	18.600.000,00	100,00	11.440.429,00	5,320	M	EU1A	0,750	12	FRCC	04/08/2035	406	14,820	01403	00019	00217	1345	00004
012800830510601132	22/10/2001	0510601132	04/08/2000	ESP	14.400.000,00	100,00	13.370.456,00	4,710	M	EU1A	0,400	12	FRCC	04/08/2030	346	14,210	00000	00000	00000		00000
012800900510607824	22/10/2001	0510607824	04/08/2000	ESP	18.600.000,00	100,00	18.243.993,00	5,320	M	EU1A	0,750	12	FRCC	04/08/2035	406	14,820	01403	00019	00119	1358	00008
012800920510603773	22/10/2001	0510603773	04/08/2000	ESP	8.000.000,00	100,00	7.474.309,00	4,910	M	EU1A	0,600	12	FRCC	04/08/2013	142	14,410	01487	00444	00123	14687	00009
012800370519823957	22/10/2001	0519823957	04/08/2000	ESP	15.000.000,00	100,00	13.914.535,00	4,710	M	EU1A	0,400	12	FRCC	04/08/2012	130	14,210	01766	00467	00090	18690	00000
012800430510600406	22/10/2001	0510600406	04/08/2000	ESP	12.500.000,00	100,00	12.178.999,00	5,010	M	EU1A	0,700	12	FRCC	04/08/2025	286	14,510	01403	00105	00008	8227	00000
012800440519003515	22/10/2001	0519003515	04/08/2000	ESP	16.200.000,00	100,00	15.992.938,00	5,320	M	EU1A	0,750	12	FRCC	04/08/2035	406	14,820	01240	00398	00171	2112	00005
012887000519821035	22/10/2001	0519821035	04/08/2000	ESP	7.000.000,00	100,00	5.769.595,00	4,710	M	EU1A	0,400	12	FRCC	04/08/2020	226	14,210	02827	01014	00001	59341	00000
012807810510610202	22/10/2001	0510610202	04/08/2000	ESP	10.000.000,00	100,00	9.083.454,00	5,060	M	EU1A	0,750	12	FRCC	04/08/2010	106	14,560	01900	01106	00153	21355	00000
012887000519818963	22/10/2001	0519818963	04/08/2000	ESP	15.500.000,00	100,00	11.158.687,00	4,710	M	EU1A	0,400	12	FRCC	04/08/2035	406	14,210	01808	00410	00001	55686	00000
012887000519817465	22/10/2001	0519817465	04/08/2000	ESP	11.000.000,00	100,00	10.724.358,00	4,710	M	EU1A	0,400	12	FRCC	04/08/2025	286	14,210	00000	00371	00031	36266	00000
012887000519822141	22/10/2001	0519822141	04/08/2000	ESP	9.000.000,00	100,00	8.774.470,00	4,710	M	EU1A	0,400	12	FRCC	04/08/2025	286	14,210	04417	00284	00099	16343	00000
012808030510672797	22/10/2001	0510672797	04/08/2000	ESP	30.000.000,00	100,00	28.435.063,00	4,810	M	EU1A	0,500	12	FRCC	04/08/2015	166	14,310	02270	00393	00152	3980	00000
012887000519823331	22/10/2001	0519823331	04/08/2000	ESP	18.000.000,00	100,00	17.659.947,00	4,500	M	EU1A	0,400	12	FRCC	04/08/2030	346	14,000	01699	00982	00173	63912	00000
012833560519000065	22/10/2001	0519000065	04/08/2000	ESP	10.000.000,00	100,00	9.587.630,00	5,170	M	EU1A	0,600	12	FRCC	04/08/2018	202	14,670	02049	01026	00179	62966	00004
012887000519823856	22/10/2001	0519823856	04/08/2000	ESP	28.000.000,00	100,00	27.658.213,00	4,710	M	EU1A	0,400	12	FRCC	04/08/2035	406	14,210	02707	00714	00133	38977	00000
012842240510600044	22/10/2001	0510600044	04/08/2000	ESP	13.500.000,00	100,00	13.173.608,00	4,960	M	EU1A	0,650	12	FRCC	04/08/2025	286	14,460	01803	01154	00157	52649	00000
012887000519808281	22/10/2001	0519808281	04/08/2000	ESP	9.500.000,00	100,00	8.785.737,00	4,710	M	EU1A	0,400	12	FRCC	04/08/2012	130	14,210	02417	00276	00130	17515	00000
012887000519812915	22/10/2001	0519812915	07/08/2000	ESP	25.000.000,00	100,00	24.100.156,00	4,710	M	EU1A	0,400	12	FRCC	07/08/2020	226	14,210	01535	00464	00056	18789	00000
012887000519811242	22/10/2001	0519811242	07/08/2000	ESP	12.000.000,00	100,00	11.839.433,00	4,710	M	EU1A	0,400	12	FRCC	07/08/2035	406	14,210	03482	00184	00201	9233	00000
012860330519822162	22/10/2001	0519822162	07/08/2000	ESP	35.420.000,00	100,00	34.145.108,00	4,710	M	EU1A	0,400	12	FRCC	07/08/2020	226	14,210	01534	00463	00121	18757	00000
012887000519822666	22/10/2001	0519822666	07/08/2000	ESP	10.000.000,00	100,00	9.450.977,00	4,710	M	EU1A	0,400	12	FRCC	07/08/2015	166	14,210	01953	00169	00153	6520	00000
012887000519824633	22/10/2001	0519824633	07/08/2000	ESP	11.000.000,00	100,00	10.676.761,00	4,710	M	EU1A	0,400	12	FRCC	07/08/2022	250	14,210	00906	00622	00223	35624	00000
012807600510608676	22/10/2001	0510608676	07/08/2000	ESP	7.500.000,00	100,00	7.246.493,00	5,110	M	EU1A	0,800	12	FRCC	07/08/2020	226	14,610	01503	00105	00024	49737	00006
012887000519819425	22/10/2001	0519819425	07/08/2000	ESP	21.000.000,00	100,00	19.083.832,00	4,710	M	EU1A	0,400	12	FRCC	07/05/2017	187	14,210	01534	00463	00026	18738	00000
012800850510606846	22/10/2001	0510606846	07/08/2000	ESP	11.000.000,00	100,00	10.819.694,00	5,520	M	EU1A	0,950	12	FRCC	07/08/2030	346	15,020	01494	00151	00115	11607	00004
012803000510711186	22/10/2001	0510711186	07/08/2000	ESP	19.000.000,00	100,00	18.674.955,00	4,810	M	EU1A	0,500	12	FRCC	07/08/2030	346	14,310	02048	00064	00173	12610	00002
012803130510701987	22/10/2001	0510701987	07/08/2000	ESP	11.000.000,00	100,00	10.741.279,00	4,810	M	EU1A	0,500	12	FRCC	07/08/2025	286	14,310	01356	00114	00074	7332	00004
012803100510604236	22/10/2001	0510604236	07/08/2000	ESP	25.000.000,00	100,00	24.389.948,00	4,810	M	EU1A	0,500	12	FRCC	07/08/2025	286	14,310	00000	00218	00027	13639	00010
012800910510605452	22/10/2001	0510605452	07/08/2000	ESP	7.000.000,00	100,00	6.767.014,00	5,420	M	EU1A	0,850	12	FRCC	07/08/2020	226	14,920	00000	00646	00152	14490	00011
012800780510607245	22/10/2001	0510607245	07/08/2000	ESP	10.000.000,00	100,00	9.665.638,00	4,910	M	EU1A	0,600	12	FRCC	07/08/2020	226	14,410	01625	00740	00000	54925	00003
012802700519824106	22/10/2001	0519824106	07/08/2000	ESP	14.000.000,00	100,00	13.669.985,00	4,710	M	EU1A	0,400	12	FRCC	07/08/2025	286	14,210	01879	00542	00131	51372	00000
012805030519824535	22/10/2001	0519824535	07/08/2000	ESP	20.800.000,00	100,00	15.405.081,00	4,710	M	EU1A	0,400	12	FRCC	07/03/2022	245	14,210	01510	01306	00105	80917	00000
012805040510605823	22/10/2001	0510605823	07/08/2000	ESP	15.000.000,00	100,00	14.740.120,00	4,910	M	EU1A	0,600	12	FRCC	07/08/2030	346	14,410	00994	00994	00147	35734	00009
012806390519016185	22/10/2001	0519016185	07/08/2000	ESP	8.000.000,00	100,00	6.046.125,00	5,810	M	EU1A	1,500	12	FRCC	07/08/2020	226	15,310	02141	01007	00015	73272	00000
012805800519821994	22/10/2001	0519821994	07/08/2000	ESP	15.000.000,00	100,00	13.131.070,00	4,710	M	EU1A	0,400	12	FRCC	07/11/2017	193	14,210	05650	00012	00082	617	00000
012805810510606866	22/10/2001	0510606866	07/08/2000	ESP	7.000.000,00	100,00	6.761.337,00	5,160	M	EU1A	0,850	12	FRCC	07/08/2020	226	14,660	01745	00191	00095	9434	00003
012806450519011396	22/10/2001	0519011396	07/08/2000	ESP	10.500.000,00	100,00	10.214.164,00	5,170	M	EU1A	0,600	12	FRCC	07/08/2025	286	14,670	00998	00145	00145	13114	00001
012805800519820867	22/10/2001	0519820867	07/08/2000	ESP	8.600.000,00	100,00	7.778.311,00	4,710	M	EU1A	0,400	12	FRCC	07/12/2018	206	14,210	03853	01257	00039	25158-N	00000
012805950510604157	22/10/2001	0510604157	08/08/2000	ESP	19.000.000,00	100,00	18.669.569,00	5,060	M	EU1A	0,750	12	FRCC	08/08/2030	346	14,560	01587	00131	00212	6938	00001
012806500519010246	22/10/2001	0519010246	08/08/2000	ESP	13.500.000,00	100,00	12.781.572,00	5,110	M	EU1A	0,800	12	FRCC	08/08/2015	166	14,610	00000	00026	00048	1311	00009
012806440510606131	22/10/2001	0510606131	08/08/2000	ESP	13.000.000,00	100,00	12.788.315,00	5,160	M	EU1A	0,850	12	FRCC	08/08/2030	346	14,660	01713	00359	00125	25978	00001
012804030510804452	22/10/2001	0510804452	08/08/2000	ESP	7.000.000,00	100,00	6.840.700,00	4,910	M	EU1A	0,600	12	FRCC	08/08/2025	286	14,410	04213	00091	00206	6060	00002
012806330519002151	22/10/2001	0519002151	08/08/2000	ESP	6.250.000,00	100,00	3.513.515,00	6,060	M	EU1A	1,750	12	FRCC	08/08/2015	166	15,560	02631	01492	00045	104662	00002
012806910510000153	22/10/2001	0510000153	08/08/2000	ESP	9.500.000,00	100,00	8.992.705,00	4,810	M	EU1A	0,500	12	FRCC	08/08/2015	166	14,310	02047	00481	00051	28656	00003
012807300510607386	22/10/2001	0510607386	08/08/2000	ESP	9.000.000,00	100,00	8.780.239,00	5,060	M	EU1A	0,750	6	FRCC	08/08/2025	286	14,560	00000	00000	00000		00000
012800700519823892	22/10/2001	0519823892	08/08/2000	ESP	15.500.000,00	100,00	14.942.092,00	4,710	M	EU1A	0,400	12	FRCC	08/08/2020	226	14,210	00435	00435	00188	24693	00000
012803500510521403	22/10/2001	0510521403	08/08/2000	ESP	17.040.000,00	100,00	16.582.617,00	4,810	M	EU1A	0,500	12	FRCC	08/08/2025	286	14,310	01281	00969	00062	47731	00002
012800210510611346	22/10/2001	0510611346	08/08/2000	ESP	7.000.000,00	100,00	6.636.124,00	5,110	M	EU1A	0,800	12	FRCC	08/08/2015	166	14,610	01528	00127	00092	8259	00006
012800670510603342	22/10/2001	0510603342	08/08/2000	ESP	14.000.000,00	100,00	13.767.500,00	5,060	M	EU1A	0,750	12	FRCC	08/08/2030	346	14,560	02198	01081	00160	36298	00008
012800140519819272	22/10/2001	0519819272	08/08/2000	ESP	30.000.000,00	100,00	28.406.842,00	4,710	M	EU1A	0,400	12	FRCC	08/08/2015	166	14,210	00569	00569	00082	18495	00000
012800900510607796	22/10/2001	0510607796	08/08/2000	ESP	15.000.000,00	100,00	13.750.110,00	5,320	M	EU1A	0,750	12	FRCC	08/08/2030	346	14,820	01403	00019	00025	1359	00008
012800900510607852	22/10/2001	0510607852	08/08/2000	ESP	18.600.000,00	100,00	17.962.020,00	5,320	M	EU1A	0,750	12	FRCC	08/08/2020	226	14,820	01403	00019	00122	1361	00008
012802300519824143	22/10/2001	0519824143	08/08/2000	ESP	15.000.000,00	100,00	14.646.422,00	4,710	M	EU1A	0,400	12	FRCC	08/08/2025	286	14,210	04055	00722	00151	52315	00000
012800530510606527	22/10/2001	0510606527	08/08/2000	ESP	8.000.000,00	100,00	7.576.871,00	5,060	M	EU1A	0,750	12	FRCC	08/08/2015	166	14,560	01984	00493	00147	29463	00007
012803100510604257	22/10/2001	0510604257	08/08/2000	ESP	16.000.000,00	100,00	15.717.786,00	4,810	M	EU1A	0,500	12	FRCC	08/08/2030	346	14,310	00000	00224	00041	16133	00003
012803000510711102	22/10/2001	0510711102	08/08/2000	ESP	38.000.000,00	100,00	35.026.638,00	4,810	M	EU1A	0,500	12	FRCC	08/08/2035	406	14,310	00000	00074	00118	4704	00002
012887000519818914	22/10/2001	0519818914	08/08/2000	ESP	15.000.000,00	100,00	14.728.605,00	4,710	M	EU1A	0,400	12	FRCC	08/08/2030	346	14,210	03064	00044	00131	2738	00000
012840040519000013	22/10/2001	0519000013	08/08/2000	ESP	4.500.000,00	100,00	4.344.755,00	5,420	M	EU1A	0,850	12	FRCC	08/08/2020	226	14,920	00198	01291	00013	24555	00005
012838520519822683	22/10/2001	0519822683	08/08/2000	ESP	12.000.000,00	100,00	11.699.301,00	4,710	M	EU1A	0,400	12	FRCC	08/08/2025	286	14,210	02315	00138	00039	51255	00000
012837110510600035	22/10/2001	0510600035	08/08/2000	ESP	12.500.000,00	100,00	12.163.471,00	4,910	M	EU1A	0,600	12	FRCC	08/02/2024	268	14,410	01996	00439	00215	26262-26225	00000
012887000519820727	22/10/2001	0519820727	08/08/2000	ESP	10.500.000,00	100,00	10.236.891,00	4,710	M	EU1A	0,400	12	FRCC	08/08/2025	286	14,210	06102	00040	00056	50024	00000
012808020510609607	22/10/2001	0510609607	08/08/2000	ESP	12.000.000,00	100,00	11.581.409,00	5,210	M	EU1A	0,900	12	FRCC	08/08/2020	226	14,710	01219	00088	00150	5462	00001
012887000519823093	22/10/2001	0519823093	08/08/2000	ESP	8.000.000,00	100,00	5.453.464,00	4,710	M	EU1A	0,400	12	FRCC	08/08/2035	406	14,210	00823	00113	00105	5946	00000
012887000519823765	22/10/2001	0519823765	08/08/2000	ESP	13.000.000,00	100,00	12.553.491,00	4,710	M	EU1A	0,400	12	FRCC	08/08/2020	226	14,210	01442	00002	00016	53596	00000
012887000519824164	22/10/2001	0519824164	08/08/2000	ESP	17.600.000,00	100,00	16.633.723,00	4,710	M	EU1A	0,400	12	FRCC	08/08/2015	166	14,210	01787	00123	00139	7323	00000
012887000519824353	22/10/2001	0519824353	08/08/2000	ESP	15.200.000,00	100,00	10.790.392,00	4,710	M	EU1A	0,400	12	FRCC	08/10/2015	168	14,210	02445	00894	00103	60319	00000
012842070510600034	22/10/2001	0510600034	08/08/2000	ESP	7.100.000,00	100,00	6.935.623,00	5,560	M	EU1A	1,250	12	FRCC	08/08/2025	286	15,060	01035	00039	00109	2900	00000
012887000519824563	22/10/2001	0519824563	08/08/2000	ESP	14.000.000,00	100,00	13.496.094,00	4,710	M	EU1A	0,400	12	FRCC	08/08/2020	226	14,210	01363	00081	00057	6446	00000
012860300519823783	22/10/2001	0519823783	08/08/2000	ESP	25.000.000,00	100,00	24.373.546,00	4,710	M	EU1A	0,400	12	FRCC	08/08/2025	286	14,210	02781	02781	00025	28816	00000
012887000519814434	22/10/2001	0519814434	08/08/2000	ESP	6.200.000,00	100,00	5.733.845,00	4,710	M	EU1A	0,400	12	FRCC	08/08/2012	130	14,210	01321	00265	00112	25171	00000
012846080510600064	22/10/2001	0510600064	08/08/2000	ESP	21.500.000,00	100,00	20.964.537,00	5,010	M	EU1A	0,700	12	FRCC	08/08/2025	286	14,510	03332	00115	00043	8087	00001
012860090519823692	22/10/2001	0519823692	08/08/2000	ESP	22.600.000,00	100,00	22.067.270,00	4,710	M	EU1A	0,400	12	FRCC	08/08/2025	286	14,210	02730	00737	00007	40339	00000
012860130519822982	22/10/2001	0519822982	08/08/2000	ESP	19.000.000,00	100,00	18.449.553,00	5,060	M	EU1A	0,750	12	FRCC	08/08/2025	286	14,560	00542	00444	00033	39406	00000
012832890513002111	22/10/2001	0513002111	08/08/2000	ESP	17.000.000,00	100,00	16.582.119,00	5,170	M	EU1A	0,600	12	FRCC	08/08/2025	286	14,670	02624	00631	00000	34977	00000
012832290519811651	22/10/2001	0519811651	09/08/2000	ESP	28.000.000,00	100,00	26.968.393,00	4,710	M	EU1A	0,400	12	FRCC	09/08/2020	226	14,210	01936	00553	00009	25882	00000
012887000519824486	22/10/2001	0519824486	09/08/2000	ESP	10.000.000,00	100,00	9.635.835,00	4,710	M	EU1A	0,400	12	FRCC	09/08/2025	286	14,210	01421	00349	00131	8284	00000
012887000519822113	22/10/2001	0519822113	09/08/2000	ESP	12.000.000,00	100,00	11.568.071,00	4,710	M	EU1A	0,400	12	FRCC	09/08/2020	226	14,210	00716	00716	00143	50647	00000
012887000519823646	22/10/2001	0519823646	09/08/2000	ESP	5.000.000,00	100,00	3.941.569,00	4,970	M	EU1A	0,400	12	FRCC	09/08/2005	46	14,470	01536	00135	00041	8100	00000
012887000519821133	22/10/2001	0519821133	09/08/2000	ESP	15.000.000,00	100,00	13.974.550,00	4,710	M	EU1A	0,400	12	FRCC	09/08/2020	226	14,210	00940	00606	00094	11404-N	00000
012887000519821266	22/10/2001	0519821266	09/08/2000	ESP	9.500.000,00	100,00	8.944.003,00	4,710	M	EU1A	0,400	12	FRCC	09/04/2024	270	14,210	01823	00869	00094	13063	00000
012887000519823835	22/10/2001	0519823835	09/08/2000	ESP	33.000.000,00	100,00	22.344.734,00	4,710	M	EU1A	0,400	12	FRCC	09/08/2025	286	4,710	01793	00229	00129	10562	00000
012808600510606046	22/10/2001	0510606046	09/08/2000	ESP	5.500.000,00	100,00	4.835.771,00	5,060	M	EU1A	0,750	12	FRCC	09/08/2008	82	14,560	00916	00344	00034	21912	00001
012837770519822104	22/10/2001	0519822104	09/08/2000	ESP	11.000.000,00	100,00	7.579.922,00	4,710	M	EU1A	0,400	12	FRCC	09/04/2009	90	14,210	00556	00458	00015	42927	00000
012803000510711123	22/10/2001	0510711123	09/08/2000	ESP	11.000.000,00	100,00	10.617.816,00	4,810	M	EU1A	0,500	12	FRCC	09/08/2020	226	14,310	01280	00429	00099	11986	00003
012801000510615233	22/10/2001	0510615233	09/08/2000	ESP	10.000.000,00	100,00	9.090.124,00	4,810	M	EU1A	0,500	12	FRCC	09/08/2010	106	14,310	01883	01883	00100	89668	00003
012801510510609285	22/10/2001	0510609285	09/08/2000	ESP	11.000.000,00	100,00	10.732.768,00	5,120	M	EU1A	0,550	12	FRCC	09/08/2025	286	14,620	02216	00583	00175	34406	00000
012803970519003294	22/10/2001	0519003294	09/08/2000	ESP	6.000.000,00	100,00	5.790.212,00	5,060	M	EU1A	0,750	12	FRCC	09/08/2020	226	14,560	00603	00300	00032	28133	00006
012803900519605924	22/10/2001	0519605924	09/08/2000	ESP	7.000.000,00	100,00	6.617.180,00	5,060	M	EU1A	0,750	12	FRCC	09/08/2015	166	14,560	01106	00519	00050	52949	00006

164

NOTARIA DE D. ROBERTO PAREJO GAMIR
NIHIL PRIUS FIDE
MADRID

BANKINTER 3 FONDO DE TITULIZACION HIPOTECARIA

FECHA LISTADO : 22-10-2001
PAGINA : 85

CARTERA DE PARTICIPACIONES HIPOTECARIAS

NUM.PARTICIP.	FEC.EMI.	NUM.PREST.	F.APERT.	DIV.	CAPITAL INIC.	%PART.	CAPITAL PEND.	%NOMIN.	(1)	(2)	DIFERE.	(3)	(4)	F.VENCI.	(5)	%DEMORA	TOMO	LIBRO	FOLIO	FINCA	INSC.
012803930519006237	22/10/2001	0519006237	09/08/2000	ESP	7.000.000,00	100,00	6.831.119,00	5,060	M	EUIA	0,750	12	FRCC	09/08/2025	286	14,560	00556	00458	00025	42958	00003
012801500510611265	22/10/2001	0510611265	09/08/2000	ESP	14.000.000,00	100,00	13.650.978,00	4,960	M	EUIA	0,650	12	FRCC	09/08/2025	286	14,460	02216	00583	00211	34430	00000
012802610510602703	22/10/2001	0510602703	09/08/2000	ESP	11.000.000,00	100,00	10.740.315,00	4,810	M	EUIA	0,500	12	FRCC	09/08/2025	286	14,310	04334	00822	00208	52345	00000
012801510510609383	22/10/2001	0510609383	09/08/2000	ESP	14.000.000,00	100,00	13.663.056,00	5,120	M	EUIA	0,550	12	FRCC	09/08/2025	286	14,620	01994	00376	00045	19064	00000
012802000510612071	22/10/2001	0510612071	09/08/2000	ESP	12.500.000,00	100,00	11.501.109,00	4,810	M	EUIA	0,500	12	FRCC	09/03/2015	161	14,310	00999	00431	00101	32492	00002
012807020510605622	22/10/2001	0510605622	09/08/2000	ESP	7.700.000,00	100,00	7.291.638,00	5,060	M	EUIA	0,750	12	FRCC	09/08/2015	166	14,560	01108	00257	00154	1679	00000
012806330519002144	22/10/2001	0519002144	09/08/2000	ESP	7.800.000,00	100,00	7.544.981,00	6,310	M	EUIA	2,000	12	FRCC	09/08/2020	226	15,810	02643	01504	00093	106107	00002
012807040510604763	22/10/2001	0510604763	09/08/2000	ESP	5.040.000,00	100,00	4.782.224,00	5,060	M	EUIA	0,750	12	FRCC	09/08/2015	166	14,560	00535	00125	00076	7221	00000
012806320519001485	22/10/2001	0519001485	09/08/2000	ESP	7.740.000,00	100,00	6.095.747,00	6,060	M	EUIA	1,750	12	FRCC	09/08/2010	106	15,560	01938	01480	00224	117757	00002
012806390519016206	22/10/2001	0519016206	09/08/2000	ESP	7.150.000,00	100,00	6.763.166,00	6,060	M	EUIA	1,750	12	FRCC	09/08/2015	166	15,560	01402	00316	00163	17744	00000
012806330519002186	22/10/2001	0519002186	09/08/2000	ESP	4.700.000,00	100,00	4.458.973,00	6,310	M	EUIA	2,000	12	FRCC	09/08/2015	166	15,810	02643	01504	00137	106151	00003
012806490510600536	22/10/2001	0510600536	09/08/2000	ESP	5.585.000,00	100,00	5.289.763,00	5,110	M	EUIA	0,800	12	FRCC	09/08/2015	166	14,610	01533	00585	00097	38937	00000
012805500519823154	22/10/2001	0519823154	09/08/2000	ESP	14.000.000,00	100,00	13.231.372,00	4,710	M	EUIA	0,400	12	FRCC	09/08/2015	166	14,210	03349	00869	00162	33850	00003
012806550519000962	22/10/2001	0519000962	09/08/2000	ESP	9.000.000,00	100,00	8.558.758,00	6,060	M	EUIA	1,750	12	FRCC	09/08/2015	166	15,560	01872	01420	00033	112199	00000
012805820510603647	22/10/2001	0510603647	09/08/2000	ESP	7.000.000,00	100,00	6.760.368,00	4,910	M	EUIA	0,600	12	FRCC	09/08/2020	226	14,410	03842	01246	00148	18228	00005
01280606051003351	22/10/2001	051003351	09/08/2000	ESP	4.500.000,00	100,00	4.391.994,00	5,210	M	EUIA	0,900	12	FRCC	09/08/2025	286	14,710	00000	00000	00000	5243	00000
012806300510610723	22/10/2001	0510610723	09/08/2000	ESP	4.500.000,00	100,00	4.258.645,00	5,310	M	EUIA	1,000	12	FRCC	09/08/2015	166	14,810	00689	00304	00169	25748	00000
012802000510612113	22/10/2001	0510612113	10/08/2000	ESP	25.000.000,00	100,00	21.677.690,00	4,810	M	EUIA	0,500	12	FRCC	10/05/2019	211	14,310	00895	00376	00209	18617	00010
012806900510008342	22/10/2001	0510008342	14/08/2000	ESP	13.400.000,00	100,00	7.965.686,00	5,010	M	EUIA	0,700	12	FRCC	14/08/2025	286	14,510	02073	00498	00136	29232	00004
012801500510610915	22/10/2001	0510610915	18/08/2000	ESP	12.000.000,00	100,00	11.718.365,00	4,910	M	EUIA	0,600	12	FRCC	18/08/2025	286	14,410	01893	00083	00043	6980	00000
012887000519812432	22/10/2001	0519812432	18/08/2000	ESP	17.000.000,00	100,00	16.655.427,00	4,500	M	EUIA	0,400	12	FRCC	24/10/2025	289	14,000	01550	00624	00064	36877	00000
012887000519826271	22/10/2001	0519826271	23/08/2000	ESP	11.000.000,00	100,00	10.460.288,00	4,710	M	EUIA	0,400	12	FRCC	23/08/2015	167	14,210	01354	00344	00009	35446	00000
012860070519804146	22/10/2001	0519804146	23/08/2000	ESP	8.000.000,00	100,00	7.578.450,00	4,810	M	EUIA	0,500	12	FRCC	23/08/2015	167	14,310	00000	00000	01785	10824	00000
012887000519817262	22/10/2001	0519817262	23/08/2000	ESP	14.000.000,00	100,00	12.083.095,00	4,710	M	EUIA	0,400	12	FRCC	23/08/2012	131	14,210	01046	00183	00223	12634	00000
012844230519827265	22/10/2001	0519827265	23/08/2000	ESP	23.000.000,00	100,00	22.500.343,00	4,710	M	EUIA	0,400	12	FRCC	23/08/2025	287	14,210	01748	00216	00086	12114	00000
012887000519826327	22/10/2001	0519826327	23/08/2000	ESP	14.000.000,00	100,00	13.684.948,00	4,970	M	EUIA	0,400	12	FRCC	23/08/2025	287	14,470	02181	00000	00128	80856	00000
012887000519826656	22/10/2001	0519826656	23/08/2000	ESP	10.500.000,00	100,00	10.337.981,00	4,710	M	EUIA	0,400	12	FRCC	23/08/2030	347	14,210	00000	00353	00140	26188	00000
012831610519825877	22/10/2001	0519825877	23/08/2000	ESP	21.000.000,00	100,00	19.552.895,00	4,710	M	EUIA	0,400	12	FRCC	23/08/2020	227	14,210	00538	00175	00093	18367	00000
012887000519823751	22/10/2001	0519823751	23/08/2000	ESP	15.700.000,00	100,00	15.457.737,00	4,710	M	EUIA	0,400	12	FRCC	23/08/2030	347	14,210	00968	00123	00201	7250	00000
012887000519825473	22/10/2001	0519825473	23/08/2000	ESP	8.000.000,00	100,00	7.320.144,00	4,710	M	EUIA	0,400	12	FRCC	23/08/2010	107	14,210	01056	00506	00039	22966	00000
012887000519825536	22/10/2001	0519825536	23/08/2000	ESP	16.000.000,00	100,00	15.731.846,00	4,710	M	EUIA	0,400	12	FRCC	23/08/2030	347	14,210	01914	00000	00105	101799-N	00000
012887000519824962	22/10/2001	0519824962	23/08/2000	ESP	10.000.000,00	100,00	9.774.967,00	4,970	M	EUIA	0,400	12	FRCC	23/08/2025	287	14,470	01797	00229	00109	11061	00000
012887000519824647	22/10/2001	0519824647	23/08/2000	ESP	16.000.000,00	100,00	15.492.880,00	4,710	M	EUIA	0,400	12	FRCC	23/08/2020	227	14,210	02433	00115	00039	9030	00000
012887000519825921	22/10/2001	0519825921	23/08/2000	ESP	16.500.000,00	100,00	15.339.750,00	4,710	M	EUIA	0,400	12	FRCC	23/06/2019	213	14,210	02700	00191	00200	9187	00000
012887000519825942	22/10/2001	0519825942	23/08/2000	ESP	16.500.000,00	100,00	16.141.549,00	4,710	M	EUIA	0,400	12	FRCC	23/08/2025	287	14,210	01961	01876	00036	28788	00000
012800280519825831	22/10/2001	0519825831	23/08/2000	ESP	18.000.000,00	100,00	17.099.735,00	4,710	M	EUIA	0,400	12	FRCC	23/08/2015	167	14,210	03018	00159	00087	2589	00000
012803400510615277	22/10/2001	0510615277	23/08/2000	ESP	10.000.000,00	100,00	9.839.404,00	4,810	M	EUIA	0,500	12	FRCC	23/08/2030	347	14,310	00984	00741	00065	41025	00005
012801300510603594	22/10/2001	0510603594	23/08/2000	ESP	12.500.000,00	100,00	9.453.766,00	4,810	M	EUIA	0,500	12	FRCC	23/08/2015	167	14,310	01201	00458	00021	31240	00005
012803000510711214	22/10/2001	0510711214	23/08/2000	ESP	9.750.000,00	100,00	9.436.805,00	4,810	M	EUIA	0,500	12	FRCC	23/08/2020	227	14,310	01196	00232	00080	6242	00007
012805240519822435	22/10/2001	0519822435	23/08/2000	ESP	17.000.000,00	100,00	16.461.176,00	4,710	M	EUIA	0,400	12	FRCC	23/08/2020	227	14,210	02963	00122	00008	4720	00000
012807000510615441	22/10/2001	0510615441	23/08/2000	ESP	26.000.000,00	100,00	24.715.392,00	5,220	M	EUIA	0,650	12	FRCC	23/08/2015	167	14,720	00947	00946	00082	4680	00000
012805240510609147	22/10/2001	0510609147	23/08/2000	ESP	14.000.000,00	100,00	13.785.080,00	5,060	M	EUIA	0,750	12	FRCC	23/08/2030	347	14,560	01216	00038	00131	3175	00000
012805410519002955	22/10/2001	0519002955	23/08/2000	ESP	36.000.000,00	100,00	29.232.745,00	4,710	M	EUIA	0,400	12	FRCC	23/08/2025	287	14,210	01275	01275	00073	8340-A	00006
012806370519008056	22/10/2001	0519008056	23/08/2000	ESP	8.000.000,00	100,00	7.710.508,00	6,070	M	EUIA	1,500	12	FRCC	23/08/2018	203	15,570	02625	01486	00035	104190	00000
012806510519011157	22/10/2001	0519011157	23/08/2000	ESP	10.000.000,00	100,00	9.100.753,00	5,060	M	EUIA	0,750	12	FRCC	23/08/2010	107	14,560	01770	00212	00177	18293	00000
012805000510641183	22/10/2001	0510641183	23/08/2000	ESP	25.000.000,00	100,00	24.614.808,00	4,810	M	EUIA	0,500	12	FRCC	23/08/2030	347	14,310	02114	00338	00054	19499	00005
012805000510641155	22/10/2001	0510641155	23/08/2000	ESP	18.000.000,00	100,00	17.711.127,00	4,860	M	EUIA	0,550	12	FRCC	23/08/2030	347	14,360	03086	00473	00012	3820	00009
012806390519016311	22/10/2001	0519016311	24/08/2000	ESP	8.400.000,00	100,00	7.689.107,00	5,810	M	EUIA	1,500	12	FRCC	24/08/2010	107	15,310	01672	00574	00088	44235	00000
012806070519823022	22/10/2001	0519823022	24/08/2000	ESP	12.000.000,00	100,00	11.599.838,00	4,710	M	EUIA	0,400	12	FRCC	24/08/2020	227	14,210	00316	00218	00159	21694	00000
012806900510008363	22/10/2001	0510008363	24/08/2000	ESP	12.800.000,00	100,00	12.660.725,00	5,060	M	EUIA	0,750	12	FRCC	24/08/2035	407	14,560	01900	00521	00086	31040	00005
012806500519010141	22/10/2001	0519010141	24/08/2000	ESP	9.000.000,00	100,00	8.687.450,00	5,060	M	EUIA	0,750	12	FRCC	24/08/2025	287	14,560	01134	00087	00025	9019	00003
012801300510603552	22/10/2001	0510603552	24/08/2000	ESP	10.900.000,00	100,00	9.177.666,00	5,310	M	EUIA	1,000	12	FRCC	24/08/2025	287	14,810	01776	01033	00214	18159	00005
012801700510604621	22/10/2001	0510604621	24/08/2000	ESP	14.400.000,00	100,00	14.178.464,00	4,910	M	EUIA	0,600	12	FRCC	24/08/2030	347	14,410	01369	00654	00112	52790	00005
012800700510604353	22/10/2001	0510604353	24/08/2000	ESP	11.000.000,00	100,00	10.651.351,00	4,710	M	EUIA	0,400	12	FRCC	24/08/2020	227	14,210	00912	00065	00070	3114	00003
012802440519800693	22/10/2001	0519800693	24/08/2000	ESP	11.000.000,00	100,00	9.444.165,00	4,710	M	EUIA	0,400	12	FRCC	24/01/2021	232	14,210	01810	00237	00155	20463	00000
012800700510604367	22/10/2001	0510604367	24/08/2000	ESP	11.000.000,00	100,00	10.651.351,00	4,710	M	EUIA	0,400	12	FRCC	24/08/2020	227	14,210	01644	00327	00087	13268	00002
012800440519003536	22/10/2001	0519003536	24/08/2000	ESP	19.000.000,00	100,00	18.588.332,00	5,920	M	EUIA	0,850	12	FRCC	24/08/2025	287	14,920	00843	00001	00094	40	00004
012800700510604374	22/10/2001	0510604374	24/08/2000	ESP	20.000.000,00	100,00	19.366.095,00	4,710	M	EUIA	0,400	12	FRCC	24/08/2020	227	14,210	00076	00076	00049	68C8	00004
012803900519605973	22/10/2001	0519605973	24/08/2000	ESP	5.500.000,00	100,00	5.372.824,00	5,060	M	EUIA	0,750	12	FRCC	24/08/2025	287	14,560	01338	00627	00141	34752	00005
012803930519006363	22/10/2001	0519006363	24/08/2000	ESP	8.000.000,00	100,00	7.740.135,00	4,810	M	EUIA	0,500	12	FRCC	24/08/2020	227	14,310	00452	00361	00174	16348	00006
012800190510604477	22/10/2001	0510604477	24/08/2000	ESP	10.000.000,00	100,00	9.889.014,00	5,310	M	EUIA	1,000	12	FRCC	24/08/2035	407	14,810	00938	00113	00082	7680	00000
012887000519825606	22/10/2001	0519825606	24/08/2000	ESP	27.000.000,00	100,00	26.665.402,00	4,710	M	EUIA	0,400	12	FRCC	24/08/2035	407	14,210	00783	00387	00161	18697	00000
012807600510609495	22/10/2001	0510609495	24/08/2000	ESP	10.000.000,00	100,00	9.801.195,00	5,260	M	EUIA	0,950	12	FRCC	24/08/2025	287	14,760	01787	00389	00092	66824	00004
012887000519827062	22/10/2001	0519827062	24/08/2000	ESP	10.000.000,00	100,00	9.666.539,00	4,710	M	EUIA	0,400	12	FRCC	24/08/2020	227	14,210	01441	01050	00077	72796	00000
012860100519805276	22/10/2001	0519805276	24/08/2000	ESP	30.000.000,00	100,00	24.895.106,00	4,710	M	EUIA	0,400	12	FRCC	24/10/2016	181	14,210	01509	00446	00143	18118	00000
012846080510600043	22/10/2001	0510600043	24/08/2000	ESP	6.000.000,00	100,00	5.800.929,00	5,310	M	EUIA	1,000	12	FRCC	24/08/2020	227	14,810	01546	00591	00075	40894	00001
012887000519826866	22/10/2001	0519826866	24/08/2000	ESP	19.500.000,00	100,00	19.047.339,00	4,710	M	EUIA	0,400	12	FRCC	24/08/2025	287	14,210	00783	00387	00001	18657	00000
012808130510663203	22/10/2001	0510663203	24/08/2000	ESP	8.500.000,00	100,00	7.790.283,00	5,210	M	EUIA	0,900	12	FRCC	24/08/2010	107	14,710	02194	00317	00041	20777	00000
012887000519824997	22/10/2001	0519824997	25/08/2000	ESP	9.000.000,00	100,00	8.714.744,00	4,710	M	EUIA	0,400	12	FRCC	25/08/2020	227	14,210	00949	00949	00149	42737	00000
012887000519823142	22/10/2001	0519823142	25/08/2000	ESP	15.000.000,00	100,00	14.768.531,00	4,710	M	EUIA	0,400	12	FRCC	25/08/2030	347	14,210	02593	00416	00015	29943	00000
012807960510607326	22/10/2001	0510607326	25/08/2000	ESP	25.000.000,00	100,00	23.807.277,00	5,110	M	EUIA	0,800	12	FRCC	25/08/2015	167	14,610	01417	00038	00017	2304	00004
012838370510600133	22/10/2001	0510600133	25/08/2000	ESP	13.000.000,00	100,00	11.667.068,00	5,570	M	EUIA	1,000	12	FRCC	25/07/2025	286	15,070	03971	01374	00153	77622	00000
012840190519000056	22/10/2001	0519000056	25/08/2000	ESP	5.000.000,00	100,00	4.752.775,00	5,420	M	EUIA	0,850	12	FRCC	25/08/2015	167	14,920	00000	01067	00053	22239	00004
012801510510609362	22/10/2001	0510609362	25/08/2000	ESP	20.000.000,00	100,00	19.008.232,00	5,220	M	EUIA	0,650	12	FRCC	25/08/2015	167	14,720	00882	00578	00031	74311	00000
012801010510605483	22/10/2001	0510605483	25/08/2000	ESP	5.500.000,00	100,00	5.325.997,00	4,910	M	EUIA	0,600	12	FRCC	25/08/2020	227	14,410	00516	00275	00172	23314	00004
012801010510605504	22/10/2001	0510605504	25/08/2000	ESP	13.000.000,00	100,00	12.805.232,00	5,010	M	EUIA	0,700	12	FRCC	25/08/2030	347	14,510	00000	00002	00096	81798	00001
012803120510603867	22/10/2001	0510603867	25/08/2000	ESP	15.000.000,00	100,00	14.663.891,00	4,910	M	EUIA	0,600	12	FRCC	25/08/2025	287	14,410	00488	00395	00089	38550	00003
012803500510521683	22/10/2001	0510521683	25/08/2000	ESP	20.000.000,00	100,00	19.764.561,00	4,810	M	EUIA	0,500	12	FRCC	25/08/2035	407	14,310	01257	00951	00073	47212	00003
012806450519011564	22/10/2001	0519011564	25/08/2000	ESP	15.500.000,00	100,00	14.774.482,00	5,810	M	EUIA	1,500	12	FRCC	25/08/2015	167	15,310	00895	00209	00029	26673	00000
012806900510008356	22/10/2001	0510008356	25/08/2000	ESP	9.000.000,00	100,00	8.717.375,00	5,060	M	EUIA	0,750	12	FRCC	25/08/2020	227	14,560	01897	00867	00028	52409	00000
012806390519016276	22/10/2001	0519016276	25/08/2000	ESP	6.600.000,00	100,00	6.033.866,00	5,810	M	EUIA	1,500	12	FRCC	25/08/2010	107	15,310	01931	00815	00034	58298	00000
012806390519016227	22/10/2001	0519016227	25/08/2000	ESP	11.000.000,00	100,00	10.464.710,00	6,060	M	EUIA	1,750	12	FRCC	25/08/2015	167	15,560	01913	01458	00206	116858	00000
012805260510607476	22/10/2001	0510607476	25/08/2000	ESP	27.500.000,00	100,00	26.903.294,00	4,810	M	EUIA	0,500	12	FRCC	25/08/2025	287	14,310	02167	00141	00030	7968	00000
012805730510000553	22/10/2001	0510000553	25/08/2000	ESP	8.600.000,00	100,00	8.297.517,00	5,060	M	EUIA	0,750	12	FRCC	25/08/2025	287	14,560	00761	00348	00139	1685	00000
012806330519002235	22/10/2001	0519002235	25/08/2000	ESP	7.000.000,00	100,00	6.665.546,00	6,060	M	EUIA	1,750	12	FRCC	25/08/2015	167	15,560	02669	01530	00134	107122	00003
012806330519002011	22/10/2001	0519002011	25/08/2000	ESP	9.000.000,00	100,00	8.560.733,00	5,560	M	EUIA	1,250	12	FRCC	25/08/2015	167	15,060	02000	00878	00204	67136	00000
012806320519001527	22/10/2001	0519001527	28/08/2000	ESP	4.970.000,00	100,00	4.741.127,00	6,060	M	EUIA	1,750	12	FRCC	28/08/2015	167	15,560	01719	00618	00112	47943	00002
012806610519008122	22/10/2001	0519008122	28/08/2000	ESP	10.000.000,00	100,00	9.847.041,00	5,310	M	EUIA	1,000	12	FRCC	28/08/2030	347	14,810	01202	00447	00154	27203	00005
012806230510606257	22/10/2001	0510606257	28/08/2000	ESP	5.500.000,00	100,00	5.376.977,00	5,060	M	EUIA	0,750	12	FRCC	28/08/2025	287	14,560	01940	00709	00028	32746	00006
012803200510602972	22/10/2001	0510602972	28/08/2000	ESP	26.600.000,00	100,00	25.273.190,00	4,810	M	EUIA	0,500	12	FRCC	28/08/2030	347	14,310	04268	00364	00098	19314	00009
012801000519826533	22/10/2001	0519826533	28/08/2000	ESP	18.000.000,00	100,00	15.062.282,00	4,710	M	EUIA	0,400	12	FRCC	28/02/2023	257	14,210	01507	01507	00019	84939	00000
012801000510615436	22/10/2001	0510615436	28/08/2000	ESP	19.000.000,00	100,00	18.601.767,00	4,910	M	EUIA	0,600	12	FRCC	28/08/2025	287	14,410	01505	01505	00214	84919	00002
012803540510605764	22/10/2001	0510605764	28/08/2000	ESP	9.000.000,00	100,00	8.227.289,00	4,960	M	EUIA	0,650	12	FRCC	28/08/2010	107	14,460	01785	00206	00049	9595	00005
012804000510649427	22/10/2001	0510649427	28/08/2000	ESP	15.000.000,00	100,00	14.525.419,00	4,910	M	EUIA	0,600	12	FRCC	28/08/2020	227	14,410	02778	00850	00045	23543	00006
012802400519615035	22/10/2001	0519615035	28/08/2000	ESP	5.000.000,00	100,00	4.659.161,00	4,860	M	EUIA	0,550	12	FRCC	28/08/2012	131	14,360	02956	00416	00098	21680	00003
012804010510805255	22/10/2001	0510805255	28/08/2000	ESP	23.000.000,00	100,00	22.500.938,00	4,810	M	EUIA	0,500	12	FRCC	28/08/2025	287	14,310	02577	01043	00037	63056	00003
012840240519000145	22/10/2001	0519000145	28/08/2000	ESP	10.800.000,00	100,00	10.558.297,00	5,220	M	EUIA	0,650	12	FRCC	28/08/2025	287	14,720	00911	00092	00199	9492	00005
012840340519000064	22/10/2001	0519000064	28/08/2000	ESP	15.000.000,00	100,00	11.669.699,00	5,320	M	EUIA	0,750	12	FRCC	28/01/2009	88	14,820	00000	00607	00076	46664	00006
012840040519000034	22/10/2001	0519000034	28/08/2000	ESP	10.000.000,00	100,00	9.889.014,00	5,310	M	EUIA	1,000	12	FRCC	28/08/2035	407	14,810	00523	00237	00222	21477	00006
012807840519825397	22/10/2001	0519825397	28/08/2000	ESP	12.000.000,00	100,00	11.619.661,00	4,710	M	EUIA	0,400	12	FRCC	28/08/2020	227	14,210	00528	00266	00139	14498	00000
012887000519826936	22/10/2001	0519826936	28/08/2000	ESP	17.500.000,00	100,00	17.093.762,00	4,710	M	EUIA	0,400	12	FRCC	28/08/2025	287	14,210	01790	00477	00027	48092	00000
012887000519826985	22/10/2001	0519826985	28/08/2000	ESP	7.000.000,00	100,00	6.778.137,00	4,710	M	EUIA	0,400	12	FRCC	28/08/2020	227	14,210	00932	00932	00221	38766	00000
012887000519826264	22/10/2001	0519826264	29/08/2000	ESP	9.000.000,00	100,00	8.558.422,00	4,710	M	EUIA	0,400	12	FRCC	29/08/2015	167	14,210	00940	00123	00190	2899	00000
012887000519822743	22/10/2001	0519822743	29/08/2000	ESP	12.000.000,00	100,00	9.637.211,00	4,710	M	EUIA	0,400	12	FRCC	29/01/2010	100	14,210	02262	00504	00004	26152	00000
012887000519826824	22/10/2001	0519826824	29/08/2000	ESP	13.574.500,00	100,00	13.365.032,00	4,710	M	EUIA	0,400	12	FRCC	29/08/2030	347	14,210	00958	00958	00061	57111	00000
012840240519000187	22/10/2001	0519000187	29/08/2000	ESP	15.500.000,00	100,00	15.164.662,00	5,060	M	EUIA	0,750	12	FRCC	29/08/2025	287	14,560	01215	00567	00201	25453	00007
012838690519822847	22/10/2001	0519822847	29/08/2000	ESP	14.000.000,00	100,00	13.264.266,00	4,970	M	EUIA	0,400	12	FRCC	29/05/2028	320	14,470	02770	02770	00141	90519	00000
012887000519822442	22/10/2001	0519822442	29/08/2000	ESP	18.000.000,00	100,00	17.685.727,00	4,710	M	EUIA	0,400	12	FRCC	29/08/2030	347	14,210	01835	01349	00100	18985	00000
012887000519823513	22/10/2001	0519823513	29/08/2000	ESP	19.000.000,00	100,00	16.054.398,00	4,710	M	EUIA	0,400	12	FRCC	29/08/2021	239	14,210	00307	00307	00048	23811	00000
012808520519005233	22/10/2001	0519005233	29/08/2000	ESP	10.000.000,00	100,00	9.528.721,00	5,310	M	EUIA	1,000	12	FRCC	29/08/2015	167	14,810	00000	00095	00162	7552	00002
012808030510673147	22/10/2001	0510673147	29/08/2000	ESP	5.000.000,00	100,00	4.581.198,00	5,560	M	EUIA	1,250	12	FRCC	29/08/2010	107	15,060	01897	00149	00025	13376	00001
012808000510667705	22/10/2001	0510667705	29/08/2000	ESP	16.000.000,00	100,00	15.500.047,00	5,160	M	EUIA	0,850	12	FRCC	29/08/2020	227	14,660	02152	00501	00079	14770	00000
012808760519010395	22/10/2001	0519010395	29/08/2000	ESP	8.500.000,00	100,00	8.322.487,00	5,210	M	EUIA	0,900	12	FRCC	29/08/2025	287	14,710	01890	00092	00186	7255	00001
012887000519835595	22/10/2001	0519835595	29/08/2000	ESP	16.000.000,00	100,00	15.492.880,00	4,710	M	EUIA	0,400	12	FRCC	29/08/2020	227	14,210	00605	00593	00015	34848	00000
012860070519825013	22/10/2001	0519825013	29/08/2000	ESP	11.000.000,00	100,00	10.460.288,00	4,710	M	EUIA	0,400	12	FRCC	29/08/2015	167	14,210	00802	00795	00103	13394	00000
012887000519824661	22/10/2001	0519824661	29/08/2000	ESP	15.000.000,00	100,00	11.469.279,00	4,710	M	EUIA	0,400	12	FRCC	29/09/2017	192	14,210	00000	00043	00055	3306	00000
012887000519827545	22/10/2001	0519827545	29/08/2000	ESP	20.000.000,00	100,00	19.565.508,00	4,710	M	EUIA	0,400	12	FRCC	29/08/2025	287	14,210	03543	00113	00059	8538	00000
012860330519821875	22/10/2001	0519821875	29/08/2000	ESP	35.000.000,00	100,00	2.679.926,00	5,060	M	EUIA	0,750	12	FRCC	29/08/2035	407	14,560	02143	02143	00210	79362	00000
012803820510009147	22/10/2001	0510009147	29/08/2000	ESP	10.000.000,00	100,00	9.501.476,00	5,060	M	EUIA	0,750	12	FRCC	29/08/2015	167	14,560	02141	00521	00046	30383	00017
012803930519006286	22/10/2001	0519006286	29/08/2000	ESP	15.000.000,00	100,00	14.755.088,00	4,810	M	EUIA	0,500	12	FRCC	29/08/2030	347	14,310	00556	00458	00091	42984	00004
012800530510606541	22/10/2001	0510606541	29/08/2000	ESP	50.000.000,00	100,00	37.817.877,00	5,060	M	EUIA	0,750	12	FRCC	28/02/2014	149	14,560	02592	00599	00053	33350	00006
012800120510606486	22/10/2001	0510606486	29/08/2000	ESP	8.000.000,00	100,00	7.237.311,00	4,810	M	EUIA	0,500	12	FRCC	29/09/2018	204	14,310	01604	00203	00029	15311	00006
012801000510615415	22/10/2001	0510615415	29/08/2000	ESP	9.500.000,00	100,00	9.300.766,00	4,860	M	EUIA	0,550	12	FRCC	29/08/2025	287	14,360	01129	01129	00206	71483	00005
012800200510602623	22/10/2001	0510602623	29/08/2000	ESP	11.440.000,00	100,00	9.633.035,00	5,060	M	EUIA	0,750	12	FRCC	29/06/2013	141	14,560	02544	00809	00003	45320	00007
012803020510604375	22/10/2001	0510604375	29/08/2000	ESP	4.500.000,00	100,00	4.113.431,00	4,810	M	EUIA	0,500	12	FRCC	29/08/2010	107	14,310	01923	01467	00058	116307	00002
012800180519826507	22/10/2001	0519826507	29/08/2000	ESP	20.000.000,00	100,00	19.457.943,00	4,710	M	EUIA	0,400	12	FRCC	29/08/2022	251	14,210	02164	00000	00101	80569	00000
012800580510608345	22/10/2001	0510608345	29/08/2000	ESP	13.000.000,00	100,00	12.603.238,00	4,810	M	EUIA	0,500	12	FRCC	29/08/2020	227	14,310	00517	00091	00093	6440	00009

CARTERA DE PARTICIPACIONES HIPOTECARIAS

NUM.PARTICIP.	FEC.EMI.	NUM.PREST.	F.APERT.	DIV.	CAPITAL INIC.	%PART.	CAPITAL PEND.	%NOMIN.	(1)	(2)	DIFERE.	(3)	(4)	F.VENCI.	(5)	%DEMORA	TOMO	LIBRO	FOLIO	FINCA	INSC.
012801510510609432	22/10/2001	0510609432	29/08/2000	ESP	20.000.000,00	100,00	19.556.487,00	5,120	M	EU1A	0,550	12	FRCC	29/08/2025	287	14,620	01493	00004	00158	487	00000
012801400519011745	22/10/2001	0519011745	29/08/2000	ESP	9.000.000,00	100,00	8.710.211,00	5,120	M	EU1A	0,550	12	FRCC	29/08/2020	227	14,620	03084	02283	00046	20147	00004
012801500510611573	22/10/2001	0510611573	29/08/2000	ESP	21.000.000,00	100,00	20.530.025,00	5,220	M	EU1A	0,650	12	FRCC	29/08/2025	287	14,720	02246	00303	00221	15142	00000
012801500510611202	22/10/2001	0510611202	29/08/2000	ESP	14.000.000,00	100,00	13.703.766,00	5,170	M	EU1A	0,600	12	FRCC	28/02/2021	233	14,670	02247	00304	00026	15154	00000
012800250519827354	22/10/2001	0519827354	29/08/2000	ESP	8.000.000,00	100,00	7.644.025,00	4,710	M	EU1A	0,400	12	FRCC	29/08/2020	227	14,210	02991	00321	00040	20964	00000
012801700510604635	22/10/2001	0510604635	29/08/2000	ESP	6.500.000,00	100,00	6.299.548,00	4,910	M	EU1A	0,600	12	FRCC	29/08/2020	227	14,410	01304	00617	00032	25220	00006
012806510519011213	22/10/2001	0519011213	29/08/2000	ESP	9.500.000,00	100,00	9.016.864,00	4,860	M	EU1A	0,750	12	FRCC	29/08/2015	167	14,360	00000	00199	00179	99297	00002
012805390510603625	22/10/2001	0510603625	29/08/2000	ESP	18.000.000,00	100,00	15.643.320,00	4,910	M	EU1A	0,600	12	FRCC	29/08/2025	287	14,410	02142	00771	00117	38942	00003
012806450519011571	22/10/2001	0519011571	29/08/2000	ESP	15.500.000,00	100,00	14.148.827,00	5,320	M	EU1A	0,750	12	FRCC	29/08/2010	107	14,820	00880	00027	00137	2571	00002
012807350519013677	22/10/2001	0519013677	29/08/2000	ESP	9.000.000,00	100,00	8.715.630,00	5,060	M	EU1A	0,750	12	FRCC	29/08/2020	227	14,560	01391	00371	00015	26244	00008
012806370519008084	22/10/2001	0519008084	29/08/2000	ESP	6.400.000,00	100,00	6.204.609,00	6,070	M	EU1A	1,500	12	FRCC	29/08/2020	227	15,570	02662	01523	00121	106382	00000
012804300510805011	22/10/2001	0510805011	29/08/2000	ESP	7.500.000,00	100,00	7.196.724,00	4,810	M	EU1A	0,500	12	FRCC	29/08/2017	191	14,310	00221	00221	00207	14919	00005
012807000519825852	22/10/2001	0519825852	29/08/2000	ESP	4.000.000,00	100,00	3.873.216,00	4,710	M	EU1A	0,400	12	FRCC	29/08/2020	227	14,210	01156	00268	00215	14640	00000
012806330519002025	22/10/2001	0519002025	30/08/2000	ESP	9.000.000,00	100,00	8.562.679,00	6,310	M	EU1A	2,000	12	FRCC	30/08/2015	167	15,810	01927	01471	00211	117848	00003
012805120510604683	22/10/2001	0510604683	30/08/2000	ESP	7.000.000,00	100,00	6.766.769,00	4,810	M	EU1A	0,500	12	FRCC	30/08/2020	227	14,310	00510	00510	00122	28764N	00000
012805000510640434	22/10/2001	0510640434	30/08/2000	ESP	14.000.000,00	100,00	12.756.444,00	4,710	M	EU1A	0,400	12	FRCC	30/08/2030	347	14,210	02745	00302	00302	19659	00003
012805030510607236	22/10/2001	0510607236	30/08/2000	ESP	24.000.000,00	100,00	23.630.218,00	4,810	M	EU1A	0,500	12	FRCC	30/08/2030	347	14,310	02951	00138	00089	5431	00000
012800240510606743	22/10/2001	0510606743	30/08/2000	ESP	12.500.000,00	100,00	12.326.797,00	5,060	M	EU1A	0,750	12	FRCC	30/08/2030	347	14,560	00851	00066	00119	3567	00004
012801500510611692	22/10/2001	0510611692	30/08/2000	ESP	5.000.000,00	100,00	4.841.878,00	4,960	M	EU1A	0,650	12	FRCC	30/08/2020	227	14,460	00568	00000	00197	1788	00000
012801400519826776	22/10/2001	0519826776	30/08/2000	ESP	19.500.000,00	100,00	17.481.991,00	4,710	M	EU1A	0,400	12	FRCC	29/02/2024	269	14,210	02269	00633	00101	37292	00000
012800260519828454	22/10/2001	0519828454	30/08/2000	ESP	9.000.000,00	100,00	8.714.744,00	4,710	M	EU1A	0,400	12	FRCC	30/08/2020	227	14,210	01893	00239	00130	9054	00000
012800270510605647	22/10/2001	0510605647	30/08/2000	ESP	17.000.000,00	100,00	16.448.970,00	5,060	M	EU1A	0,750	12	FRCC	30/08/2020	227	14,560	00841	00834	00124	15646	00006
012800650519825175	22/10/2001	0519825175	30/08/2000	ESP	9.000.000,00	100,00	7.812.026,00	4,710	M	EU1A	0,400	12	FRCC	30/08/2007	71	14,210	01602	00458	00175	19640	00000
012800210510611101	22/10/2001	0510611101	30/08/2000	ESP	4.500.000,00	100,00	3.901.978,00	4,910	M	EU1A	0,600	12	FRCC	30/08/2007	71	14,410	00561	00049	00127	1910N	00007
012803000510711277	22/10/2001	0510711277	30/08/2000	ESP	13.000.000,00	100,00	12.582.416,00	4,810	M	EU1A	0,500	12	FRCC	30/08/2020	227	14,310	01642	00137	00062	21119	00003
012800860519827002	22/10/2001	0519827002	30/08/2000	ESP	20.000.000,00	100,00	19.366.095,00	4,710	M	EU1A	0,400	12	FRCC	30/08/2020	227	14,210	01017	00684	00166	48628	00000
012801300519827277	22/10/2001	0519827277	30/08/2000	ESP	11.500.000,00	100,00	10.734.564,00	4,710	M	EU1A	0,400	12	FRCC	30/08/2025	287	14,210	01782	01039	00122	63367	00003
012800010519823256	22/10/2001	0519823256	30/08/2000	ESP	20.000.000,00	100,00	19.664.821,00	4,710	M	EU1A	0,400	12	FRCC	30/08/2030	347	14,210	03707	00269	00203	3897	00000
012800520510606232	22/10/2001	0510606232	30/08/2000	ESP	12.000.000,00	100,00	11.022.903,00	5,220	M	EU1A	0,650	12	FRCC	30/08/2017	191	14,720	03127	00037	00060	3363	00006
012800810519005267	22/10/2001	0519005267	30/08/2000	ESP	12.000.000,00	100,00	11.601.184,00	5,110	M	EU1A	0,800	12	FRCC	30/08/2020	227	14,610	02380	00000	00084	53696	00005
012802310510605396	22/10/2001	0510605396	30/08/2000	ESP	14.750.000,00	100,00	14.513.954,00	5,060	M	EU1A	0,750	12	FRCC	30/08/2030	347	14,560	09293	00177	00009	15331	00003
012800800510604832	22/10/2001	0510604832	30/08/2000	ESP	11.500.000,00	100,00	11.126.758,00	4,910	M	EU1A	0,600	12	FRCC	30/08/2020	227	14,410	00000	02716	00221	17244	00005
012887000519828497	22/10/2001	0519828497	30/08/2000	ESP	16.000.000,00	100,00	15.492.880,00	4,710	M	EU1A	0,400	12	FRCC	30/08/2020	227	14,210	00727	00606	00175	35767	00000
012887000519825753	22/10/2001	0519825753	30/08/2000	ESP	14.000.000,00	100,00	12.517.131,00	4,970	M	EU1A	0,400	12	FRCC	30/05/2018	200	14,470	01339	01014	00156	19408	00000
012808000510667754	22/10/2001	0510667754	30/08/2000	ESP	5.500.000,00	100,00	5.038.529,00	5,110	M	EU1A	0,800	12	FRCC	30/08/2010	107	14,610	00669	00189	00202	16316	00001
012887000519828427	22/10/2001	0519828427	30/08/2000	ESP	9.000.000,00	100,00	7.908.422,00	4,710	M	EU1A	0,400	12	FRCC	30/03/2014	150	14,210	01571	01452	00101	50654	00000
012836920510600086	22/10/2001	0510600086	30/08/2000	ESP	11.000.000,00	100,00	10.066.441,00	5,060	M	EU1A	0,750	12	FRCC	30/08/2010	107	14,560	00762	00208	00220	19706	00000
012887000519819285	22/10/2001	0519819285	30/08/2000	ESP	30.000.000,00	100,00	29.537.075,00	4,710	M	EU1A	0,400	12	FRCC	30/08/2030	347	14,210	03753	00144	00299	12285	00000
012833700510000032	22/10/2001	0510000032	30/08/2000	ESP	25.000.000,00	100,00	19.636.562,00	4,910	M	EU1A	0,600	12	FRCC	30/08/2030	347	14,410	00000	00000	00000	17547	00000
012834380513003674	22/10/2001	0513003674	30/08/2000	ESP	13.300.000,00	100,00	13.095.686,00	5,010	M	EU1A	0,700	12	FRCC	30/08/2030	347	14,510	00519	00385	00000	24965	00000
012887000519824017	22/10/2001	0519824017	30/08/2000	ESP	27.000.000,00	100,00	18.705.788,00	4,710	M	EU1A	0,400	12	FRCC	30/11/2016	182	14,210	00483	00476	00082	26096	00000
012887000519821343	22/10/2001	0519821343	30/08/2000	ESP	12.000.000,00	100,00	11.619.661,00	4,710	M	EU1A	0,400	12	FRCC	30/08/2020	227	14,210	00326	00326	00211	18179	00000
012887000519826481	22/10/2001	0519826481	30/08/2000	ESP	5.000.000,00	100,00	4.438.275,00	4,710	M	EU1A	0,400	12	FRCC	30/08/2008	83	14,210	01143	00096	00155	9253/11	00000
012807800510623193	22/10/2001	0510623193	30/08/2000	ESP	3.550.000,00	100,00	3.476.715,00	5,060	M	EU1A	0,750	12	FRCC	30/08/2025	287	14,560	00740	00623	00066	24476	00000
012887000519827482	22/10/2001	0519827482	30/08/2000	ESP	12.000.000,00	100,00	11.739.305,00	4,710	M	EU1A	0,400	12	FRCC	30/08/2025	287	14,210	02085	00405	00148	17849	00000
012887000519826362	22/10/2001	0519826362	30/08/2000	ESP	18.000.000,00	100,00	16.570.820,00	4,710	M	EU1A	0,400	12	FRCC	28/01/2015	160	14,210	03463	00638	00055	40762	00000
012887000519827293	22/10/2001	0519827293	30/08/2000	ESP	6.000.000,00	100,00	5.694.785,00	4,710	M	EU1A	0,400	12	FRCC	30/08/2015	167	14,210	01936	01182	00165	61993	00000
012887000519826586	22/10/2001	0519826586	31/08/2000	ESP	24.000.000,00	100,00	22.822.455,00	4,710	M	EU1A	0,400	12	FRCC	31/08/2015	167	14,210	01566	00166	00185	11056	00000
012887000519824066	22/10/2001	0519824066	31/08/2000	ESP	17.000.000,00	100,00	14.665.109,00	4,710	M	EU1A	0,400	12	FRCC	31/08/2015	167	14,210	01419	01410	00030	57466N	00000
012834790510700015	22/10/2001	0510700015	31/08/2000	ESP	7.000.000,00	100,00	6.656.986,00	4,910	M	EU1A	0,600	12	FRCC	31/08/2015	167	14,410	01609	00057	00132	3375	00002
012887000519824332	22/10/2001	0519824332	31/08/2000	ESP	22.900.000,00	100,00	20.261.843,00	4,710	M	EU1A	0,400	12	FRCC	30/11/2018	206	14,210	00000	00303	00117	27620	00000
012840240519000152	22/10/2001	0519000152	31/08/2000	ESP	9.250.000,00	100,00	8.788.793,00	5,220	M	EU1A	0,650	12	FRCC	31/08/2015	167	14,720	00136	00000	00161	10330	00003
012840240519000166	22/10/2001	0519000166	31/08/2000	ESP	6.000.000,00	100,00	5.865.722,00	5,220	M	EU1A	0,650	12	FRCC	31/08/2025	287	14,720	01049	00184	00082	21301	00003
012835820513003664	22/10/2001	0513003664	31/08/2000	ESP	15.500.000,00	100,00	15.262.056,00	5,060	M	EU1A	0,750	12	FRCC	31/08/2030	347	14,560	00723	02543	00000	17740	00000
012887000519826887	22/10/2001	0519826887	31/08/2000	ESP	18.000.000,00	100,00	17.116.843,00	4,710	M	EU1A	0,400	12	FRCC	31/08/2015	167	14,210	00943	00328	00130	15679	00000
012808760519010423	22/10/2001	0519010423	31/08/2000	ESP	4.500.000,00	100,00	4.203.956,00	5,310	M	EU1A	1,000	12	FRCC	31/08/2012	131	14,810	00000	00044	00060	5480	00000
012830330519827716	22/10/2001	0519827716	31/08/2000	ESP	12.500.000,00	100,00	12.103.805,00	4,710	M	EU1A	0,400	12	FRCC	31/08/2020	227	14,210	00934	00934	00214	42314	00000
012887000519828413	22/10/2001	0519828413	31/08/2000	ESP	8.000.000,00	100,00	7.746.433,00	4,710	M	EU1A	0,400	12	FRCC	31/08/2020	227	14,210	01145	00153	00118	14419	00000
012887000519825417	22/10/2001	0519825417	31/08/2000	ESP	4.900.000,00	100,00	4.479.033,00	4,970	M	EU1A	0,400	12	FRCC	31/08/2010	107	14,470	00856	00625	00086	32807	00000
012887000519826033	22/10/2001	0519826033	31/08/2000	ESP	7.000.000,00	100,00	5.754.952,00	4,710	M	EU1A	0,400	12	FRCC	31/08/2010	107	14,210	02434	00353	00172	28987	00000
012887000519825592	22/10/2001	0519825592	31/08/2000	ESP	16.000.000,00	100,00	15.652.407,00	4,710	M	EU1A	0,400	12	FRCC	31/08/2025	287	14,210	03714	00028	00137	3696	00000
012808600510606067	22/10/2001	0510606067	31/08/2000	ESP	9.000.000,00	100,00	7.594.188,00	5,310	M	EU1A	1,000	12	FRCC	31/08/2006	59	14,810	01285	00330	00061	19014	00010
012808100510663837	22/10/2001	0510663837	31/08/2000	ESP	12.000.000,00	100,00	11.741.115,00	5,310	M	EU1A	1,000	12	FRCC	31/08/2025	287	14,810	01496	00046	00132	3646	00000
012887000519827797	22/10/2001	0519827797	31/08/2000	ESP	17.000.000,00	100,00	16.461.176,00	4,710	M	EU1A	0,400	12	FRCC	31/08/2020	227	14,210	01547	00603	00177	39281	00000
012864020519828236	22/10/2001	0519828236	31/08/2000	ESP	11.175.000,00	100,00	10.793.460,00	4,910	M	EU1A	0,600	12	FRCC	31/08/2020	227	14,410	04265	00143	00029	9521	00000
012841370510600041	22/10/2001	0510600041	31/08/2000	ESP	14.500.000,00	100,00	14.322.031,00	5,310	M	EU1A	1,000	12	FRCC	31/08/2035	407	14,810	03311	00307	00099	14062	00000
012800440519003543	22/10/2001	0519003543	31/08/2000	ESP	14.500.000,00	100,00	14.153.440,00	5,060	M	EU1A	0,750	12	FRCC	31/08/2025	287	14,560	01184	00342	00145	21763	00007
012800010519827463	22/10/2001	0519827463	31/08/2000	ESP	18.000.000,00	100,00	17.116.843,00	4,710	M	EU1A	0,400	12	FRCC	31/08/2015	167	14,210	02356	00687	00136	64462	00000
012803020510604935	22/10/2001	0510604935	31/08/2000	ESP	11.000.000,00	100,00	10.648.090,00	4,810	M	EU1A	0,500	12	FRCC	31/08/2020	227	14,310	00555	00457	00068	42921	00003
012800210519829037	22/10/2001	0519829037	31/08/2000	ESP	8.000.000,00	100,00	7.746.433,00	4,710	M	EU1A	0,400	12	FRCC	31/08/2020	227	14,210	02210	00529	00169	25884	00000
012801810510603694	22/10/2001	0510603694	31/08/2000	ESP	28.000.000,00	100,00	27.364.219,00	4,910	M	EU1A	0,600	12	FRCC	31/08/2025	287	14,410	01285	01285	00007	73924	00004
012801700510604663	22/10/2001	0510604663	31/08/2000	ESP	25.700.000,00	100,00	25.161.022,00	4,860	M	EU1A	0,550	12	FRCC	31/08/2025	287	14,360	00911	00189	00092	15336	00006
012805000510641176	22/10/2001	0510641176	31/08/2000	ESP	15.000.000,00	100,00	14.015.956,00	4,860	M	EU1A	0,550	12	FRCC	31/07/2019	214	14,360	00738	00370	00029	28832	00005
012805800510612094	22/10/2001	0510612094	31/08/2000	ESP	16.000.000,00	100,00	15.755.256,00	5,310	M	EU1A	1,000	12	FRCC	31/08/2030	347	14,810	03660	00516	00211	13119	00000
012806370519008063	22/10/2001	0519008063	31/08/2000	ESP	9.600.000,00	100,00	9.183.462,00	6,070	M	EU1A	1,500	12	FRCC	31/08/2016	179	15,570	02625	01486	00003	104158	00000
012804300510655995	22/10/2001	0510655995	31/08/2000	ESP	22.000.000,00	100,00	20.508.638,00	4,810	M	EU1A	0,500	12	FRCC	31/08/2025	287	14,310	01214	01275	00020	18430	00001
012806500519010421	22/10/2001	0519010421	31/08/2000	ESP	29.000.000,00	100,00	22.491.638,00	5,060	M	EU1A	0,750	12	FRCC	30/04/2012	127	14,560	02140	00033	00216	2405	00000
012805350510000956	22/10/2001	0510000956	31/08/2000	ESP	6.000.000,00	100,00	5.926.015,00	5,010	M	EU1A	0,700	12	FRCC	31/08/2035	407	14,510	00904	00904	00194	44182	00000
012806450519011606	22/10/2001	0519011606	01/09/2000	ESP	14.500.000,00	100,00	14.253.559,00	5,340	M	EU1A	0,750	12	FRCC	01/09/2030	347	14,840	00987	00242	00124	29410	00000
012806370519008091	22/10/2001	0519008091	01/09/2000	ESP	6.500.000,00	100,00	6.301.784,00	6,090	M	EU1A	1,500	12	FRCC	01/09/2020	227	15,590	02662	01523	00177	106438	00000
012806330519002284	22/10/2001	0519002284	01/09/2000	ESP	10.000.000,00	100,00	9.694.819,00	6,110	M	EU1A	2,000	12	FRCC	01/09/2020	227	15,610	02327	00019	00208	1320	00003
012807340519003897	22/10/2001	0519003897	01/09/2000	ESP	12.000.000,00	100,00	11.618.229,00	4,860	M	EU1A	0,750	12	FRCC	01/09/2020	227	14,360	01824	01175	00141	40768	00008
012806330519002305	22/10/2001	0519002305	01/09/2000	ESP	4.800.000,00	100,00	4.653.510,00	6,110	M	EU1A	2,000	12	FRCC	01/09/2020	227	15,610	02643	01504	00113	106127	00003
012807340519829722	22/10/2001	0519829722	01/09/2000	ESP	11.800.000,00	100,00	11.220.301,00	4,510	M	EU1A	0,400	12	FRCC	01/09/2015	167	14,010	01300	00651	00208	30550	00000
012801700510604677	22/10/2001	0510604677	01/09/2000	ESP	8.750.000,00	100,00	8.539.983,00	4,660	M	EU1A	0,550	12	FRCC	01/09/2025	287	14,160	01474	00709	00216	55904	00003
012800160510607337	22/10/2001	0510607337	01/09/2000	ESP	19.000.000,00	100,00	15.168.825,00	4,760	M	EU1A	0,650	12	FRCC	01/09/2025	287	14,260	03606	00026	00068	139	00008
012801810510603687	22/10/2001	0510603687	01/09/2000	ESP	20.000.000,00	100,00	19.564.986,00	4,610	M	EU1A	0,500	12	FRCC	01/09/2025	287	14,110	00000	00711	00048	13868	00010
012802700519829076	22/10/2001	0519829076	01/09/2000	ESP	14.500.000,00	100,00	14.039.592,00	4,510	M	EU1A	0,400	12	FRCC	01/09/2020	227	14,010	01818	00481	00160	44490	00000
012802600510608274	22/10/2001	0510608274	01/09/2000	ESP	11.000.000,00	100,00	10.651.819,00	4,860	M	EU1A	0,750	12	FRCC	01/09/2020	227	14,360	04090	00186	00218	11913	00000
012801700510604551	22/10/2001	0510604551	01/09/2000	ESP	16.000.000,00	100,00	14.407.846,00	4,660	M	EU1A	0,550	12	FRCC	01/09/2025	287	14,160	01474	00709	00190	55891	00003
012801400519011157	22/10/2001	0519011157	01/09/2000	ESP	7.569.000,00	100,00	6.925.229,00	5,140	M	EU1A	0,550	12	FRCC	01/09/2010	107	14,640	03090	02288	00112	20540	00003
012803000510711291	22/10/2001	0510711291	01/09/2000	ESP	8.000.000,00	100,00	6.838.240,00	4,660	M	EU1A	0,550	12	FRCC	01/09/2025	287	14,160	00554	00043	00202	3526	00003
012801400519011864	22/10/2001	0519011864	01/09/2000	ESP	8.000.000,00	100,00	7.742.715,00	5,140	M	EU1A	0,550	12	FRCC	01/09/2020	227	14,640	03129	02319	00111	22168	00002
012801500510611734	22/10/2001	0510611734	01/09/2000	ESP	15.500.000,00	100,00	15.163.481,00	4,760	M	EU1A	0,650	12	FRCC	01/09/2025	287	14,260	01223	00398	00179	8818	00000
012803000510711312	22/10/2001	0510711312	01/09/2000	ESP	6.500.000,00	100,00	6.290.836,00	4,610	M	EU1A	0,500	12	FRCC	01/09/2020	227	14,110	00000	00475	00104	13414/A	00007
012801100510609153	22/10/2001	0510609153	01/09/2000	ESP	8.500.000,00	100,00	8.307.724,00	4,660	M	EU1A	0,550	12	FRCC	01/09/2025	287	14,160	01014	00328	00118	28122	00002
012801200519004606	22/10/2001	0519004606	01/09/2000	ESP	9.000.000,00	100,00	8.548.797,00	5,090	M	EU1A	0,500	12	FRCC	01/09/2015	167	14,590	01289	00850	00063	87030	00005
012803000510711326	22/10/2001	0510711326	01/09/2000	ESP	25.000.000,00	100,00	18.589.528,00	4,610	M	EU1A	0,500	12	FRCC	01/10/2011	120	14,110	00000	00169	00156	12478	00004
012800830519822883	22/10/2001	0519822883	01/09/2000	ESP	9.000.000,00	100,00	8.234.561,00	4,510	M	EU1A	0,400	12	FRCC	01/09/2010	107	14,010	01601	00210	00186	12005	00000
012802500510604204	22/10/2001	0510604204	01/09/2000	ESP	6.500.000,00	100,00	6.358.960,00	4,810	M	EU1A	0,700	12	FRCC	01/09/2025	287	14,310	01568	00239	00135	15097	00004
012802440510608146	22/10/2001	0510608146	01/09/2000	ESP	6.000.000,00	100,00	5.870.113,00	5,010	M	EU1A	0,900	12	FRCC	01/09/2025	287	14,510	01895	00296	00094	24021	00002
012804000510804932	22/10/2001	0510804932	01/09/2000	ESP	10.000.000,00	100,00	9.674.873,00	4,710	M	EU1A	0,600	12	FRCC	01/09/2020	227	14,210	01741	00708	00115	17091	00000
012843790510000012	22/10/2001	0510000012	01/09/2000	ESP	11.500.000,00	100,00	11.251.346,00	5,110	M	EU1A	1,000	12	FRCC	01/09/2025	287	14,610	00000	00000	00000	9503	00000
012887000519829113	22/10/2001	0519829113	01/09/2000	ESP	15.000.000,00	100,00	14.523.705,00	4,510	M	EU1A	0,400	12	FRCC	01/09/2020	227	14,010	02140	01028	00024	53338	00000
012887000519819502	22/10/2001	0519819502	01/09/2000	ESP	9.000.000,00	100,00	8.783.622,00	4,510	M	EU1A	0,400	12	FRCC	01/09/2025	287	14,010	01466	00703	00146	53058	00000
012860010519805505	22/10/2001	0519805505	01/09/2000	ESP	15.000.000,00	100,00	14.805.156,00	4,860	M	EU1A	0,750	12	FRCC	01/09/2035	407	14,360	00965	00127	00202	20901	00000
012867320519822644	22/10/2001	0519822644	01/09/2000	ESP	9.500.000,00	100,00	9.287.014,00	4,860	M	EU1A	0,750	12	FRCC	01/09/2025	287	14,360	01071	00505	00199	16567	00000
012840080519000017	22/10/2001	0519000017	01/09/2000	ESP	5.000.000,00	100,00	4.438.275,00	4,710	M	EU1A	0,600	12	FRCC	01/09/2008	83	14,210	02173	00544	00216	32088	00003
012837240519000034	22/10/2001	0519000034	01/09/2000	ESP	8.000.000,00	100,00	4.682.791,00	4,860	M	EU1A	0,750	12	FRCC	01/09/2015	167	14,360	01613	00127	00136	9673	00004
012865810519827407	22/10/2001	0519827407	01/09/2000	ESP	32.000.000,00	100,00	29.467.238,00	4,510	M	EU1A	0,400	12	FRCC	01/09/2030	347	14,010	04045	00696	00213	35505	00000
012831290519000097	22/10/2001	0519000097	01/09/2000	ESP	3.055.000,00	100,00	2.698.292,00	5,110	M	EU1A	1,000	12	FRCC	01/09/2025	287	14,610	02325	00705	00218	17691	00004
012849310519000121	22/10/2001	0519000121	01/09/2000	ESP	11.000.000,00	100,00	10.459.268,00	5,340	M	EU1A	0,750	12	FRCC	01/09/2015	167	14,840	02503	00404	00009	40374	00003
012832260519826313	22/10/2001	0519826313	04/09/2000	ESP	20.000.000,00	100,00	19.017.462,00	4,510	M	EU1A	0,400	12	FRCC	04/09/2015	167	14,010	01013	00584	00163	25711	00000
012835970519000026	22/10/2001	0519000026	04/09/2000	ESP	23.000.000,00	100,00	21.866.092,00	5,490	M	EU1A	0,900	12	FRCC	04/09/2015	167	14,990	01628	00068	00050	8024	00003
012833120519821751	22/10/2001	0519821751	04/09/2000	ESP	28.000.000,00	100,00	27.671.079,00	4,990	M	EU1A	0,400	12	FRCC	04/09/2035	407	14,490	01227	01201	00161	71618	00000
012887000519819061	22/10/2001	0519819061	04/09/2000	ESP	14.000.000,00	100,00	12.804.704,00	4,510	M	EU1A	0,400	12	FRCC	04/09/2015	167	14,010	00859	00455	00129	18957	00000
012887000519828385	22/10/2001	0519828385	04/09/2000	ESP	16.000.000,00	100,00	14.445.077,00	4,510	M	EU1A	0,400	12	FRCC	04/09/2009	95	14,010	01687	00728	00139	60731	00000
012887000519829197	22/10/2001	0519829197	04/09/2000	ESP	14.260.000,00	100,00	13.047.214,00	4,510	M	EU1A	0,400	12	FRCC	04/09/2010	107	14,010	00455	00455	00217	26667	00000
012887000519819691	22/10/2001	0519819691	04/09/2000	ESP	17.200.000,00	100,00	16.784.483,00	4,510	M	EU1A	0,400	12	FRCC	04/10/2034	396	14,010	01486	01486	00037	82991	00000
012887000519829232	22/10/2001	0519829232	04/09/2000	ESP	16.000.000,00	100,00	15.627.745,00	4,510	M	EU1A	0,400	12	FRCC	04/09/2025	287	14,010	01726	00325	00058	31317	00000
012887000519827685	22/10/2001	0519827685	04/09/2000	ESP	17.000.000,00	100,00	16.460.197,00	4,510	M	EU1A	0,400	12	FRCC	04/09/2020	227	14,010	00693	00000	00232	522	00000
012887000519824241	22/10/2001	0519824241	04/09/2000	ESP	30.000.000,00	100,00	29.197.063,00	4,510	M	EU1A	0,400	12	FRCC	04/09/2030	347	14,010	00818	00811	00079	38559	00000
012887000519823611	22/10/2001	0519823611	04/09/2000	ESP	17.500.000,00	100,00	16.915.431,00	4,510	M	EU1A	0,400	12	FRCC	04/09/2020	227	14,010	02072	00581	00136	34204	00000
012887000519824752	22/10/2001	0519824752	04/09/2000	ESP	15.000.000,00	100,00	14.309.547,00	4,510	M	EU1A	0,400	12	FRCC	04/09/2035	407	14,010	01175	00092	00072	8588	00000
012887000519826726	22/10/2001	0519826726	04/09/2000	ESP	12.900.000,00	100,00	12.700.335,00	4,510	M	EU1A	0,400	12	FRCC	04/09/2030	347	14,010	01144	00237	00164	13801	00000
012887000519818053	22/10/2001	0519818053	04/09/2000	ESP	8.500.000,00	100,00	8.059.260,00	4,510	M	EU1A	0,400	12	FRCC	04/09/2015	167	14,010	01938	01938	00081	11642	00000
012808020510610062	22/10/2001	0510610062	04/09/2000	ESP	10.000.000,00	100,00	9.783.771,00	5,110	M	EU1A	1,000	12	FRCC	04/09/2025	287	14,610	01719	00197	00088	19108	00001

165

NOTARIA DE D. ROBERTO PAREJO GAMIR · MADRID

CARTERA DE PARTICIPACIONES HIPOTECARIAS

NUM.PARTICIP.	FEC.EMI.	NUM.PREST.	F.APERT.	DIV.	CAPITAL INIC.	%PART.	CAPITAL PEND.	%NOMIN.	(1)	(2)	DIFERE.	(3)	(4)	F.VENCI.	(5)	%DEMORA	TOMO	LIBRO	FOLIO	FINCA	INSC.
012887000519799356	22/10/2001	0519799356	04/09/2000	ESP	7.000.000,00	100,00	6.760.214,00	4,510	M	EU1A	0,400	12	FRCC	04/09/2020	227	14,010	03587	00130	00045	15.962	00000
012804010519825203	22/10/2001	0519825203	04/09/2000	ESP	9.000.000,00	100,00	8.541.618,00	4,510	M	EU1A	0,400	12	FRCC	04/09/2015	167	14,010	02781	00853	00200	16836/V	00000
012802330510604215	22/10/2001	0510604215	04/09/2000	ESP	14.000.000,00	100,00	13.308.106,00	4,710	M	EU1A	0,600	12	FRCC	04/09/2015	167	14,210	02678	01045	00145	76433	00001
012800910510605522	22/10/2001	0510605522	04/09/2000	ESP	15.100.000,00	100,00	11.314.832,00	5,180	M	EU1A	0,600	12	FRCC	04/06/2015	164	14,680	01189	00681	00063	46705	00009
012800800519814375	22/10/2001	0519814375	04/09/2000	ESP	22.000.000,00	100,00	21.488.152,00	4,510	M	EU1A	0,400	12	FRCC	04/09/2025	287	14,010	00000	00075	00063	1622	00000
012803120510603853	22/10/2001	0510603853	04/09/2000	ESP	5.000.000,00	100,00	4.754.523,00	4,610	M	EU1A	0,500	12	FRCC	04/09/2015	167	14,110	00000	00789	00100	21357/A	00004
012800730519827052	22/10/2001	0519827052	04/09/2000	ESP	20.000.000,00	100,00	17.282.552,00	4,510	M	EU1A	0,400	12	FRCC	04/09/2017	191	14,010	00859	00455	00133	18952	00000
012801000519827933	22/10/2001	0519827933	04/09/2000	ESP	8.000.000,00	100,00	7.732.766,00	4,510	M	EU1A	0,400	12	FRCC	01/09/2020	227	14,010	01505	01505	00133	84865	00000
012800720519827023	22/10/2001	0519827023	04/09/2000	ESP	11.500.000,00	100,00	10.760.459,00	4,510	M	EU1A	0,400	12	FRCC	04/09/2025	287	14,010	03672	00107	00068	4730	00000
012801010519827696	22/10/2001	0519827696	04/09/2000	ESP	15.000.000,00	100,00	14.673.351,00	4,510	M	EU1A	0,400	12	FRCC	04/09/2025	287	4,760	01011	01011	00088	44378	00000
012800010519824495	22/10/2001	0519824495	04/09/2000	ESP	7.000.000,00	100,00	6.862.138,00	4,510	M	EU1A	0,400	12	FRCC	04/09/2010	107	14,010	00644	00295	00154	13435	00000
012800110519821124	22/10/2001	0519821124	04/09/2000	ESP	30.000.000,00	100,00	29.278.741,00	4,510	M	EU1A	0,400	12	FRCC	04/09/2025	287	14,010	01109	00193	00108	8098	00000
012800130519826236	22/10/2001	0519826236	04/09/2000	ESP	15.000.000,00	100,00	14.263.101,00	4,510	M	EU1A	0,400	12	FRCC	04/09/2015	167	14,010	00109	00059	00161	45827	00000
012803500510521487	22/10/2001	0510521487	04/09/2000	ESP	9.000.000,00	100,00	8.797.878,00	4,710	M	EU1A	0,600	12	FRCC	04/09/2025	287	14,210	01009	00762	00096	12031	00005
012803000510011221	22/10/2001	0510011221	04/09/2000	ESP	13.500.000,00	100,00	12.849.756,00	4,610	M	EU1A	0,500	12	FRCC	04/09/2035	407	14,110	01058	00328	00055	19630	00003
012800210510611423	22/10/2001	0510611423	04/09/2000	ESP	22.800.000,00	100,00	22.304.988,00	4,760	M	EU1A	0,650	12	FRCC	04/09/2025	287	14,260	01619	00048	00162	2410	00006
012806330519002326	22/10/2001	0519002326	04/09/2000	ESP	8.250.000,00	100,00	7.998.227,00	6,110	M	EU1A	2,000	12	FRCC	04/09/2020	227	15,610	01863	01412	00164	113548	00003
012806500519010407	22/10/2001	0519010407	04/09/2000	ESP	6.000.000,00	100,00	5.704.825,00	4,860	M	EU1A	0,750	12	FRCC	04/09/2015	167	14,360	02972	00330	00075	20501	00001
012806500519010085	22/10/2001	0519010085	04/09/2000	ESP	12.500.000,00	100,00	12.100.280,00	4,860	M	EU1A	0,750	12	FRCC	04/09/2020	227	14,360	00000	00018	00134	1305	00002
012806330519002207	22/10/2001	0519002207	04/09/2000	ESP	11.250.000,00	100,00	10.712.649,00	6,110	M	EU1A	2,000	12	FRCC	04/09/2015	167	15,610	02016	00891	00045	69030	00000
012805380510611527	22/10/2001	0510611527	04/09/2000	ESP	16.500.000,00	100,00	15.651.567,00	4,510	M	EU1A	0,400	12	FRCC	04/09/2025	287	14,010	02571	00236	00027	2736-N	00005
012804020510805116	22/10/2001	0510805116	04/09/2000	ESP	14.000.000,00	100,00	13.773.060,00	5,090	M	EU1A	0,500	12	FRCC	04/09/2015	167	14,590	03444	01567	00013	87477	00000
012806510519011164	22/10/2001	0519011164	04/09/2000	ESP	11.000.000,00	100,00	10.461.134,00	4,960	M	EU1A	0,850	12	FRCC	04/09/2015	167	14,460	00402	00824	00031	58987	00002
012805000510641491	22/10/2001	0510641491	05/09/2000	ESP	19.000.000,00	100,00	17.669.567,00	4,610	M	EU1A	0,500	12	FRCC	05/07/2019	213	14,110	02533	00111	00140	5210	00006
012806000510036007	22/10/2001	0510036007	05/09/2000	ESP	11.500.000,00	100,00	10.925.816,00	4,810	M	EU1A	0,700	12	FRCC	05/09/2015	167	14,310	00580	00031	00202	1424	00002
012805000510637872	22/10/2001	0510637872	05/09/2000	ESP	14.000.000,00	100,00	13.190.592,00	4,660	M	EU1A	0,550	12	FRCC	05/09/2025	287	14,160	03462	01263	00163	49044	00000
012806370519008112	22/10/2001	0519008112	05/09/2000	ESP	7.700.000,00	100,00	7.457.340,00	5,360	M	EU1A	1,250	12	FRCC	05/09/2020	227	14,860	02475	01336	00043	83118	00000
012806500519010456	22/10/2001	0519010456	05/09/2000	ESP	14.000.000,00	100,00	13.472.177,00	4,860	M	EU1A	0,750	12	FRCC	05/09/2018	203	14,360	02540	00884	00001	73385	00002
012805800519825382	22/10/2001	0519825382	05/09/2000	ESP	20.000.000,00	100,00	19.663.874,00	4,510	M	EU1A	0,400	12	FRCC	05/09/2030	347	14,010	05576	01540	00058	20597	00000
012807500510613755	22/10/2001	0510613755	05/09/2000	ESP	5.500.000,00	100,00	5.215.402,00	4,860	M	EU1A	0,750	12	FRCC	05/09/2015	167	14,360	01741	00036	00177	4710	00004
012807300519013651	22/10/2001	0519013651	05/09/2000	ESP	11.000.000,00	100,00	10.823.471,00	4,860	M	EU1A	0,750	12	FRCC	05/09/2030	347	14,360	00000	00000	00000	25343	00000
012805950510604185	22/10/2001	0510604185	05/09/2000	ESP	5.500.000,00	100,00	4.330.941,00	4,860	M	EU1A	0,750	12	FRCC	05/09/2020	227	14,360	01866	00668	00091	17605	00003
012800140519829331	22/10/2001	0519829331	05/09/2000	ESP	10.000.000,00	100,00	9.149.516,00	4,510	M	EU1A	0,400	12	FRCC	05/09/2010	107	14,010	00353	00353	00219	8031	00000
012801700510604572	22/10/2001	0510604572	05/09/2000	ESP	10.500.000,00	100,00	8.326.040,00	4,660	M	EU1A	0,550	12	FRCC	05/09/2030	347	14,160	01474	00709	00164	55878	00003
012800010519826994	22/10/2001	0519826994	05/09/2000	ESP	15.000.000,00	100,00	11.774.677,00	4,810	M	EU1A	0,700	12	FRCC	05/09/2030	347	14,310	02944	00076	00045	4029	00000
012801700510604684	22/10/2001	0510604684	05/09/2000	ESP	9.000.000,00	100,00	8.783.976,00	4,660	M	EU1A	0,550	12	FRCC	05/09/2025	287	14,160	01474	00709	00172	55882	00003
012801700510604642	22/10/2001	0510604642	05/09/2000	ESP	9.500.000,00	100,00	9.149.906,00	4,660	M	EU1A	0,550	12	FRCC	05/09/2025	287	14,160	01474	00709	00184	55888	00003
012801700510604544	22/10/2001	0510604544	05/09/2000	ESP	19.000.000,00	100,00	18.668.042,00	4,660	M	EU1A	0,550	12	FRCC	05/09/2030	347	14,160	01474	00709	00214	55903	00003
012801400519011507	22/10/2001	0519011507	05/09/2000	ESP	4.100.000,00	100,00	3.978.112,00	4,860	M	EU1A	0,750	12	FRCC	05/09/2020	227	14,360	03111	02366	00002	31927	00004
012801700510604712	22/10/2001	0510604712	05/09/2000	ESP	9.500.000,00	100,00	9.271.978,00	4,660	M	EU1A	0,550	12	FRCC	05/09/2025	287	14,160	01474	00709	00182	55887	00003
012800660510603481	22/10/2001	0510603481	05/09/2000	ESP	14.500.000,00	100,00	12.227.020,00	4,760	M	EU1A	0,650	12	FRCC	05/09/2025	287	14,260	00797	00000	00054	1266	00007
012803000510711354	22/10/2001	0510711354	05/09/2000	ESP	18.000.000,00	100,00	17.797.692,00	4,610	M	EU1A	0,500	12	FRCC	05/09/2035	407	14,110	01802	00217	00127	10974	00008
012800350510609463	22/10/2001	0510609463	05/09/2000	ESP	10.500.000,00	100,00	10.176.053,00	4,860	M	EU1A	0,750	12	FRCC	05/09/2020	227	14,360	01440	00092	00017	2780	00008
012803560510007455	22/10/2001	0510007455	05/09/2000	ESP	14.000.000,00	100,00	13.783.632,00	4,610	M	EU1A	0,500	12	FRCC	05/09/2030	347	14,110	01725	00204	00205	3342	00010
012800420510606124	22/10/2001	0510606124	05/09/2000	ESP	18.400.000,00	100,00	18.002.138,00	5,110	M	EU1A	1,000	12	FRCC	05/09/2025	287	14,610	01392	00018	00193	1344	00001
012804000510804246	22/10/2001	0510804246	05/09/2000	ESP	7.000.000,00	100,00	6.772.514,00	4,760	M	EU1A	0,650	12	FRCC	05/09/2020	227	14,260	00606	00239	00081	16723	00006
012803930519006384	22/10/2001	0519006384	05/09/2000	ESP	9.000.000,00	100,00	8.282.920,00	4,610	M	EU1A	0,500	12	FRCC	05/03/2023	257	14,110	00566	00467	00104	13147	00005
012887000519826432	22/10/2001	0519826432	05/09/2000	ESP	15.000.000,00	100,00	14.153.334,00	4,510	M	EU1A	0,400	12	FRCC	05/02/2024	268	14,010	02278	00285	00034	16297	00000
012887000519827195	22/10/2001	0519827195	05/09/2000	ESP	14.000.000,00	100,00	13.695.120,00	4,510	M	EU1A	0,400	12	FRCC	05/09/2025	287	14,010	00279	00279	00051	14489	00000
012887000519829477	22/10/2001	0519829477	05/09/2000	ESP	11.200.000,00	100,00	11.011.758,00	4,510	M	EU1A	0,400	12	FRCC	05/09/2030	347	14,010	01833	01748	00147	14971	00000
012887000519830016	22/10/2001	0519830016	05/09/2000	ESP	12.000.000,00	100,00	11.738.675,00	4,510	M	EU1A	0,400	12	FRCC	05/09/2025	287	14,010	01311	00114	00091	12909	00000
012887000519825963	22/10/2001	0519825963	05/09/2000	ESP	14.000.000,00	100,00	12.710.369,00	4,510	M	EU1A	0,400	12	FRCC	05/09/2025	287	14,010	04056	00723	00043	19009	00000
012887000519828994	22/10/2001	0519828994	05/09/2000	ESP	17.000.000,00	100,00	16.460.197,00	4,510	M	EU1A	0,400	12	FRCC	05/09/2020	227	14,010	01311	00114	00079	12903	00000
012887000519819117	22/10/2001	0519819117	05/09/2000	ESP	10.500.000,00	100,00	10.149.264,00	4,510	M	EU1A	0,400	12	FRCC	05/09/2020	227	14,010	02556	00585	00176	19984	00000
012887000519828875	22/10/2001	0519828875	05/09/2000	ESP	22.000.000,00	100,00	21.301.437,00	4,510	M	EU1A	0,400	12	FRCC	05/09/2020	227	14,010	00914	00914	00068	36407	00000
012841050519825554	22/10/2001	0519825554	05/09/2000	ESP	13.520.000,00	100,00	12.610.375,00	4,510	M	EU1A	0,400	12	FRCC	05/09/2020	227	14,010	02611	00221	00097	9747	00000
012842060510600026	22/10/2001	0510600026	05/09/2000	ESP	4.500.000,00	100,00	4.357.877,00	5,110	M	EU1A	1,000	12	FRCC	05/09/2020	227	14,610	00718	00492	00238	22120	00000
012860350519825216	22/10/2001	0519825216	06/09/2000	ESP	15.000.000,00	100,00	14.673.351,00	4,510	M	EU1A	0,400	12	FRCC	06/09/2025	287	14,010	01573	00062	00135	3602	00000
012835660510700032	22/10/2001	0510700032	06/09/2000	ESP	11.000.000,00	100,00	10.645.841,00	5,340	M	EU1A	0,750	12	FRCC	06/09/2020	227	14,840	00599	00356	00168	2378	00004
012836100513003692	22/10/2001	0513003692	06/09/2000	ESP	36.000.000,00	100,00	34.231.445,00	4,510	M	EU1A	0,400	12	FRCC	06/09/2015	167	14,010	01570	00000	00000	6679	00000
012887000519827853	22/10/2001	0519827853	06/09/2000	ESP	17.000.000,00	100,00	16.629.796,00	4,510	M	EU1A	0,400	12	FRCC	06/09/2025	287	14,010	02058	02058	00048	25528	00000
012834720510700036	22/10/2001	0510700036	06/09/2000	ESP	20.000.000,00	100,00	19.333.065,00	4,710	M	EU1A	0,600	12	FRCC	06/09/2020	227	14,210	02266	00806	00094	31690	00003
012832800519000052	22/10/2001	0519000052	06/09/2000	ESP	8.500.000,00	100,00	7.324.058,00	4,860	M	EU1A	0,750	12	FRCC	06/09/2025	287	14,360	01941	00099	00185	8196	00004
012887000519821742	22/10/2001	0519821742	06/09/2000	ESP	16.000.000,00	100,00	14.333.967,00	4,510	M	EU1A	0,400	12	FRCC	06/11/2025	289	14,010	01470	00043	00120	350	00000
012887000519828441	22/10/2001	0519828441	06/09/2000	ESP	17.000.000,00	100,00	16.736.866,00	4,510	M	EU1A	0,400	12	FRCC	06/09/2030	347	14,010	02561	00123	00148	5921	00000
012887000519829946	22/10/2001	0519829946	06/09/2000	ESP	10.000.000,00	100,00	9.887.399,00	4,510	M	EU1A	0,400	12	FRCC	06/09/2035	407	14,010	03334	00313	00218	3737	00000
012887000519830464	22/10/2001	0519830464	06/09/2000	ESP	6.000.000,00	100,00	4.491.238,00	4,990	M	EU1A	0,400	12	FRCC	06/09/2004	35	14,490	00402	00000	00230	21484	00000
012887000519828567	22/10/2001	0519828567	06/09/2000	ESP	28.000.000,00	100,00	18.057.246,00	4,510	M	EU1A	0,400	12	FRCC	06/09/2025	287	14,010	01148	00622	00025	30140	00000
012887000519828161	22/10/2001	0519828161	06/09/2000	ESP	9.000.000,00	100,00	8.804.012,00	4,510	M	EU1A	0,400	12	FRCC	06/09/2025	287	14,010	00748	00225	00107	28561	00000
012887000519823723	22/10/2001	0519823723	06/09/2000	ESP	17.500.000,00	100,00	17.271.404,00	4,510	M	EU1A	0,400	12	FRCC	06/09/2035	407	14,010	02589	00241	00178	13763	00000
012887000519826082	22/10/2001	0519826082	06/09/2000	ESP	25.000.000,00	100,00	12.059.507,00	4,510	M	EU1A	0,400	12	FRCC	06/09/2012	131	14,010	01491	00150	00028	8426	00000
012887000519826551	22/10/2001	0519826551	06/09/2000	ESP	24.000.000,00	100,00	22.230.479,00	4,510	M	EU1A	0,400	12	FRCC	06/02/2027	304	14,010	01330	00210	00204	9219	00000
012803900519605994	22/10/2001	0519605994	06/09/2000	ESP	7.000.000,00	100,00	6.644.245,00	4,860	M	EU1A	0,750	12	FRCC	06/09/2015	167	14,360	01098	00516	00063	24290	00008
012800580519824776	22/10/2001	0519824776	06/09/2000	ESP	19.000.000,00	100,00	18.396.704,00	4,510	M	EU1A	0,400	12	FRCC	06/09/2020	227	14,010	02629	00867	00106	54518	00000
012801800510610672	22/10/2001	0510610672	06/09/2000	ESP	12.000.000,00	100,00	11.610.020,00	4,760	M	EU1A	0,650	12	FRCC	06/09/2020	227	14,260	01006	01006	00101	62021	00000
012801500510611685	22/10/2001	0510611685	06/09/2000	ESP	15.000.000,00	100,00	14.664.812,00	5,240	M	EU1A	0,650	12	FRCC	06/09/2025	287	14,740	01156	00331	00223	6459/OA	00000
012801510510609397	22/10/2001	0510609397	06/09/2000	ESP	22.000.000,00	100,00	21.488.732,00	4,610	M	EU1A	0,500	12	FRCC	06/09/2025	287	14,110	02256	00189	00021	10964	00000
012801530519008965	22/10/2001	0519008965	06/09/2000	ESP	14.000.000,00	100,00	13.794.051,00	5,110	M	EU1A	1,000	12	FRCC	06/09/2030	347	14,610	02124	00000	00054	26528-26514	00000
012802010519826606	22/10/2001	0519826606	06/09/2000	ESP	23.000.000,00	100,00	20.161.560,00	4,510	M	EU1A	0,400	12	FRCC	06/09/2010	107	14,010	02468	00559	00120	46058	00005
012800010519828114	22/10/2001	0519828114	06/09/2000	ESP	7.000.000,00	100,00	6.656.119,00	4,510	M	EU1A	0,400	12	FRCC	06/09/2015	167	14,010	02693	01131	00001	7107	00000
012802010519826956	22/10/2001	0519826956	06/09/2000	ESP	18.500.000,00	100,00	17.899.672,00	4,990	M	EU1A	0,400	12	FRCC	06/09/2020	227	14,490	02116	00285	00037	25942	00000
012801100510609146	22/10/2001	0510609146	06/09/2000	ESP	8.500.000,00	100,00	8.039.789,00	4,660	M	EU1A	0,550	12	FRCC	06/09/2014	155	14,160	00645	00218	00142	21538	00005
012800140519811572	22/10/2001	0519811572	06/09/2000	ESP	17.000.000,00	100,00	14.583.810,00	4,510	M	EU1A	0,400	12	FRCC	06/09/2025	287	14,010	01391	00391	00140	9245	00000
012800210510611451	22/10/2001	0510611451	06/09/2000	ESP	16.400.000,00	100,00	16.043.930,00	4,760	M	EU1A	0,650	12	FRCC	06/09/2025	287	14,260	02378	00695	00049	35833	00000
012802600510608694	22/10/2001	0510608694	06/09/2000	ESP	11.000.000,00	100,00	10.761.037,00	4,710	M	EU1A	0,600	12	FRCC	06/09/2025	287	14,210	04349	00837	00049	36770	00007
012802610510602794	22/10/2001	0510602794	06/09/2000	ESP	20.850.000,00	100,00	20.403.100,00	4,610	M	EU1A	0,500	12	FRCC	06/09/2025	287	14,110	03334	00195	00111	11726	00003
012803400510614605	22/10/2001	0510614605	06/09/2000	ESP	7.000.000,00	100,00	6.630.716,00	4,610	M	EU1A	0,500	12	FRCC	06/09/2015	167	14,110	00598	00127	00031	7080	00003
012805950510604206	22/10/2001	0510604206	06/09/2000	ESP	15.000.000,00	100,00	14.661.465,00	4,860	M	EU1A	0,750	12	FRCC	06/09/2025	287	14,360	01849	00147	00154	4823	00002
012805240510608986	22/10/2001	0510608986	06/09/2000	ESP	17.000.000,00	100,00	16.738.262,00	4,860	M	EU1A	0,750	12	FRCC	06/09/2030	347	14,360	01542	00075	00224	5316	00000
012805240510609056	22/10/2001	0510609056	06/09/2000	ESP	14.000.000,00	100,00	12.769.964,00	4,610	M	EU1A	0,500	12	FRCC	06/09/2030	347	14,110	03402	00258	00040	18189	00000
012805500519005386	22/10/2001	0519005386	06/09/2000	ESP	6.400.000,00	100,00	6.091.940,00	4,860	M	EU1A	0,750	12	FRCC	06/09/2015	167	14,360	03349	00869	00127	33843	00003
012806330519002333	22/10/2001	0519002333	06/09/2000	ESP	7.600.000,00	100,00	7.367.083,00	5,610	M	EU1A	1,500	12	FRCC	06/09/2020	227	15,110	02590	01451	00045	102871	00003
012806510519011304	22/10/2001	0519011304	06/09/2000	ESP	11.500.000,00	100,00	10.478.763,00	4,860	M	EU1A	0,750	12	FRCC	06/09/2010	107	14,360	01755	00197	00140	16941	00000
012806550519001032	22/10/2001	0519001032	06/09/2000	ESP	6.800.000,00	100,00	6.371.082,00	5,860	M	EU1A	1,750	12	FRCC	06/09/2012	131	15,360	01867	01415	00170	113976	00000
012806610519007464	22/10/2001	0519007464	07/09/2000	ESP	8.000.000,00	100,00	6.866.703,00	4,610	M	EU1A	0,500	12	FRCC	07/02/2024	268	14,110	00000	00000	00000	38581	00000
012806300510610807	22/10/2001	0510610807	07/09/2000	ESP	10.000.000,00	100,00	9.509.819,00	4,860	M	EU1A	0,750	12	FRCC	07/09/2015	167	14,360	02798	00528	00061	27197	00003
012805000510640777	22/10/2001	0510640777	07/09/2000	ESP	22.500.000,00	100,00	22.128.266,00	4,560	M	EU1A	0,450	12	FRCC	07/09/2030	347	14,060	00621	00621	00186	18335	00000
012805030519826747	22/10/2001	0519826747	07/09/2000	ESP	17.500.000,00	100,00	17.219.435,00	4,990	M	EU1A	0,400	12	FRCC	07/09/2030	347	14,490	02357	00313	00073	22663	00000
012805330510602583	22/10/2001	0510602583	07/09/2000	ESP	11.500.000,00	100,00	10.725.734,00	4,510	M	EU1A	0,400	12	FRCC	07/09/2030	347	14,010	02632	00631	00068	28506	00002
012806390519016493	22/10/2001	0519016493	07/09/2000	ESP	6.500.000,00	100,00	6.189.069,00	5,860	M	EU1A	1,750	12	FRCC	07/09/2015	167	15,360	02308	01169	00018	86844	00000
012806400510609816	22/10/2001	0510609816	07/09/2000	ESP	9.000.000,00	100,00	8.707.772,00	4,860	M	EU1A	0,750	12	FRCC	07/09/2020	227	14,360	01876	00044	00061	3498	00004
012806430510001001	22/10/2001	0510001001	07/09/2000	ESP	21.300.000,00	100,00	20.277.949,00	5,360	M	MI1A	1,250	12	FRCC	07/09/2015	167	14,860	00410	00078	00117	9692	00000
012806450519011613	22/10/2001	0519011613	07/09/2000	ESP	8.000.000,00	100,00	7.754.285,00	5,360	M	EU1A	1,250	12	FRCC	07/09/2020	227	14,860	00711	00083	00165	20021	00001
012807300519013665	22/10/2001	0519013665	07/09/2000	ESP	11.700.000,00	100,00	11.569.347,00	4,960	M	EU1A	0,850	12	FRCC	07/09/2035	407	14,460	00000	00000	00000	4223	00000
012807330519009517	22/10/2001	0519009517	07/09/2000	ESP	10.500.000,00	100,00	10.200.930,00	5,110	M	EU1A	1,000	12	FRCC	07/09/2020	227	14,610	00000	00000	00000	61480	00000
012807300519013672	22/10/2001	0519013672	07/09/2000	ESP	15.000.000,00	100,00	14.232.446,00	4,860	M	EU1A	0,750	12	FRCC	07/09/2020	227	14,360	00000	00000	00000	34191	00000
012807340519003946	22/10/2001	0519003946	07/09/2000	ESP	5.000.000,00	100,00	4.674.934,00	4,860	M	EU1A	0,750	12	FRCC	07/09/2012	131	14,360	01345	00483	00013	22627	00000
012807340519003876	22/10/2001	0519003876	07/09/2000	ESP	9.000.000,00	100,00	8.872.543,00	4,860	M	EU1A	0,750	12	FRCC	07/09/2030	347	14,360	01455	00806	00082	39307	00008
012800210510611465	22/10/2001	0510611465	07/09/2000	ESP	29.000.000,00	100,00	19.694.831,00	4,910	M	EU1A	0,800	12	FRCC	07/09/2030	347	14,410	02670	00094	00012	4845	00000
012800140510606831	22/10/2001	0510606831	07/09/2000	ESP	18.000.000,00	100,00	17.722.240,00	4,710	M	EU1A	0,600	12	FRCC	07/09/2030	347	14,210	00848	00102	00128	6087	00006
012801200519004592	22/10/2001	0519004592	07/09/2000	ESP	18.000.000,00	100,00	17.721.021,00	5,340	M	EU1A	0,750	12	FRCC	07/09/2030	347	14,840	01355	00916	00195	58911	00010
012800250510605834	22/10/2001	0510605834	07/09/2000	ESP	12.000.000,00	100,00	11.619.832,00	4,760	M	EU1A	0,650	12	FRCC	07/09/2020	227	14,260	01000	00000	00128	38052	00006
012800010519824341	22/10/2001	0519824341	07/09/2000	ESP	11.500.000,00	100,00	11.134.846,00	4,510	M	EU1A	0,400	12	FRCC	07/09/2020	227	14,010	00742	00433	00034	29198	00000
012800120519818094	22/10/2001	0519818094	07/09/2000	ESP	10.000.000,00	100,00	9.490.692,00	4,510	M	EU1A	0,400	12	FRCC	07/09/2015	167	14,010	02417	00734	00203	25004	00000
012800290519006475	22/10/2001	0519006475	07/09/2000	ESP	23.000.000,00	100,00	22.233.363,00	4,760	M	EU1A	0,650	12	FRCC	07/09/2020	227	14,260	02415	02415	00069	39067	00008
012800230519823747	22/10/2001	0519823747	07/09/2000	ESP	10.000.000,00	100,00	8.577.518,00	4,510	M	EU1A	0,400	12	FRCC	07/01/2010	99	14,010	01640	00239	00205	50640	00000
012801400519011934	22/10/2001	0519011934	07/09/2000	ESP	28.000.000,00	100,00	27.099.501,00	5,140	M	EU1A	0,550	12	FRCC	07/09/2020	227	14,640	00992	00846	00188	21753	00006
012803930519006391	22/10/2001	0519006391	07/09/2000	ESP	16.000.000,00	100,00	15.743.047,00	4,810	M	EU1A	0,700	12	FRCC	07/09/2030	347	14,310	00506	00409	00169	39416	00005
012803510510604445	22/10/2001	0510604445	07/09/2000	ESP	19.000.000,00	100,00	18.764.134,00	4,610	M	EU1A	0,500	12	FRCC	07/09/2035	407	14,110	01717	00429	00222	23851	00002
012803100510604173	22/10/2001	0510604173	07/09/2000	ESP	11.000.000,00	100,00	10.456.372,00	4,710	M	EU1A	0,600	12	FRCC	07/09/2015	167	14,210	00506	00409	00105	39384	00002
012800350510609512	22/10/2001	0510609512	07/09/2000	ESP	14.000.000,00	100,00	11.284.655,00	4,810	M	EU1A	0,700	12	FRCC	07/12/2012	134	14,310	01726	00325	00076	23888	00001
012800350510609526	22/10/2001	0510609526	07/09/2000	ESP	12.500.000,00	100,00	11.876.076,00	4,860	M	EU1A	0,750	12	FRCC	07/09/2015	167	14,360	03353	00199	00021	13695	00008
012800310519828606	22/10/2001	0519828606	07/09/2000	ESP	36.000.000,00	100,00	14.848.708,00	4,510	M	EU1A	0,400	12	FRCC	07/03/2011	113	14,010	01220	00000	00153	57955	00000
012803100510604292	22/10/2001	0510604292	07/09/2000	ESP	15.000.000,00	100,00	14.768.177,00	4,610	M	EU1A	0,500	12	FRCC	07/09/2030	347	14,110	00487	00394	00205	38495	00005
012804800510805705	22/10/2001	0510805705	07/09/2000	ESP	11.000.000,00	100,00	10.457.986,00	5,190	M	EU1A	0,600	12	FRCC	07/09/2015	167	14,690	00501	00179	00143	14805	00000
012804030510805292	22/10/2001	0510805292	07/09/2000	ESP	12.000.000,00	100,00	11.738.992,00	4,610	M	EU1A	0,500	12	FRCC	07/09/2025	287	14,110	04392	00276	00021	1396	00000
012800630519827333	22/10/2001	0519827333	07/09/2000	ESP	18.500.000,00	100,00	18.097.127,00	4,510	M	EU1A	0,400	12	FRCC	07/09/2025	287	14,010	00918	00146	00145	8526	00000

CARTERA DE PARTICIPACIONES HIPOTECARIAS

NUM.PARTICIP.	FEC.EMI.	NUM.PREST.	F.APERT.	DIV.	CAPITAL INIC.	%PART.	CAPITAL PEND.	%NOMIN.	(1)	(2)	DIFERE.	(3)	(4)	F.VENCI.	(5)	%DEMORA	TOMO	LIBRO	FOLIO	FINCA	INSC.
012800900510608013	22/10/2001	0510608013	07/09/2000	ESP	6.500.000,00	100,00	6.181.751,00	5,340	M	EU1A	0,750	12	FRCC	07/09/2015	167	14,840	00742	00076	00123	6489	00006
012800820510606486	22/10/2001	0510606486	07/09/2000	ESP	16.000.000,00	100,00	15.629.202,00	4,860	M	EU1A	0,750	12	FRCC	07/09/2025	287	14,360	01622	00478	00212	22362	00006
012802400519615161	22/10/2001	0519615161	07/09/2000	ESP	18.000.000,00	100,00	11.993.054,00	4,660	M	EU1A	0,550	12	FRCC	07/09/2019	215	14,160	05452	00091	00119	5369	00005
012887000519827377	22/10/2001	0519827377	07/09/2000	ESP	13.500.000,00	100,00	13.291.051,00	4,510	M	EU1A	0,400	12	FRCC	07/09/2030	347	14,010	01581	00316	00134	1222	00000
012833530519000027	22/10/2001	0519000027	07/09/2000	ESP	5.500.000,00	100,00	5.325.920,00	4,860	M	EU1A	0,750	12	FRCC	07/09/2020	227	14,360	01048	00299	00065	22967	00003
012887000519827916	22/10/2001	0519827916	07/09/2000	ESP	8.000.000,00	100,00	7.745.971,00	4,510	M	EU1A	0,400	12	FRCC	07/09/2020	227	14,010	01801	00030	00027	1860-N	00000
012887000519829127	22/10/2001	0519829127	07/09/2000	ESP	5.000.000,00	100,00	4.402.401,00	4,510	M	EU1A	0,400	12	FRCC	07/08/2024	274	14,010	01296	00564	00145	47514	00000
012887000519829386	22/10/2001	0519829386	07/09/2000	ESP	14.100.000,00	100,00	13.881.754,00	4,510	M	EU1A	0,400	12	FRCC	07/09/2030	347	14,010	01222	00925	00182	15171	00000
012887000519819383	22/10/2001	0519819383	07/09/2000	ESP	23.000.000,00	100,00	22.464.889,00	4,510	M	EU1A	0,400	12	FRCC	07/09/2025	287	14,010	02673	00017	00170	904	00000
012887000519829981	22/10/2001	0519829981	07/09/2000	ESP	12.000.000,00	100,00	11.618.970,00	4,510	M	EU1A	0,400	12	FRCC	07/09/2020	227	14,010	04026	00677	00045	34658	00000
012887000519829687	22/10/2001	0519829687	07/09/2000	ESP	22.000.000,00	100,00	13.625.393,00	4,510	M	EU1A	0,400	12	FRCC	07/12/2011	122	14,010	02446	00453	00130	26529	00000
012887000519825704	22/10/2001	0519825704	07/09/2000	ESP	15.000.000,00	100,00	12.845.209,00	4,510	M	EU1A	0,400	12	FRCC	07/09/2035	407	14,010	01599	00080	00167	4614	00000
012887000519814385	22/10/2001	0519814385	07/09/2000	ESP	11.400.000,00	100,00	10.869.893,00	4,510	M	EU1A	0,400	12	FRCC	07/09/2016	179	14,010	01573	00921	00148	57187	00000
012808130510663217	22/10/2001	0510663217	07/09/2000	ESP	10.000.000,00	100,00	9.687.302,00	4,960	M	EU1A	0,850	12	FRCC	07/09/2020	227	14,460	01217	00092	00058	7096	00000
012860530519829672	22/10/2001	0519829672	07/09/2000	ESP	22.000.000,00	100,00	20.807.819,00	4,510	M	EU1A	0,400	12	FRCC	07/09/2014	155	14,010	00567	00465	00185	29773	00000
012808000510667782	22/10/2001	0510667782	07/09/2000	ESP	10.000.000,00	100,00	9.510.125,00	4,960	M	EU1A	0,850	12	FRCC	07/09/2015	167	14,460	01596	00670	00100	54098	00000
012807940510604405	22/10/2001	0510604405	07/09/2000	ESP	18.500.000,00	100,00	18.103.196,00	4,860	M	EU1A	0,750	12	FRCC	07/09/2035	407	14,360	00955	00706	00060	36506	00000
012807940510604503	22/10/2001	0510604503	08/09/2000	ESP	8.400.000,00	100,00	8.223.837,00	4,860	M	EU1A	0,750	12	FRCC	08/09/2025	287	14,360	00978	00730	00133	49053	00000
012867320519822294	22/10/2001	0519822294	08/09/2000	ESP	8.197.500,00	100,00	7.923.673,00	4,510	M	EU1A	0,400	12	FRCC	06/09/2020	227	14,010	01280	00939	00113	56921	00000
012887000519826054	22/10/2001	0519826054	08/09/2000	ESP	8.000.000,00	100,00	7.732.766,00	4,510	M	EU1A	0,400	12	FRCC	08/09/2020	227	14,010	02039	00765	00078	29228	00000
012844480519829817	22/10/2001	0519829817	08/09/2000	ESP	16.000.000,00	100,00	15.738.959,00	4,510	M	EU1A	0,400	12	FRCC	08/09/2020	227	14,010	01289	00553	00183	46307	00000
012844290513003734	22/10/2001	0513003734	08/09/2000	ESP	12.000.000,00	100,00	11.738.860,00	5,590	M	EU1A	1,000	12	FRCC	08/09/2025	287	15,090	03224	00574	00217	28714	00000
012887000519821525	22/10/2001	0519821525	08/09/2000	ESP	10.000.000,00	100,00	9.653.229,00	4,510	M	EU1A	0,400	12	FRCC	08/09/2025	287	14,010	03093	00289	00041	3796	00000
012831250519000051	22/10/2001	0519000051	08/09/2000	ESP	7.000.000,00	100,00	6.653.879,00	4,860	M	EU1A	0,750	12	FRCC	08/09/2015	167	14,360	00947	00170	00101	20994	00003
012833700519828893	22/10/2001	0519828893	08/09/2000	ESP	21.000.000,00	100,00	20.333.197,00	4,510	M	EU1A	0,400	12	FRCC	08/09/2020	227	14,010	02353	00404	00222	22039	00000
012887000519827825	22/10/2001	0519827825	08/09/2000	ESP	18.000.000,00	100,00	17.428.451,00	4,510	M	EU1A	0,400	12	FRCC	08/09/2020	227	14,010	02451	00788	00142	33830	00000
012887000519826684	22/10/2001	0519826684	08/09/2000	ESP	10.000.000,00	100,00	9.845.221,00	4,510	M	EU1A	0,400	12	FRCC	08/09/2030	347	14,010	01476	00010	00147	931	00000
012887000519823492	22/10/2001	0519823492	08/09/2000	ESP	23.000.000,00	100,00	20.664.889,00	4,510	M	EU1A	0,400	12	FRCC	08/07/2022	249	14,010	02765	00649	00111	41525	00000
012887000519826131	22/10/2001	0519826131	08/09/2000	ESP	27.000.000,00	100,00	26.395.159,00	4,990	M	EU1A	0,400	12	FRCC	08/09/2025	287	14,490	02820	01124	00153	59211	00000
012802300510609476	22/10/2001	0510609476	08/09/2000	ESP	17.500.000,00	100,00	17.120.056,00	4,760	M	EU1A	0,650	12	FRCC	08/09/2025	287	14,260	03852	00557	00043	39375	00005
012802100510604486	22/10/2001	0510604486	08/09/2000	ESP	10.000.000,00	100,00	8.998.740,00	4,510	M	EU1A	0,400	12	FRCC	08/09/2018	203	14,010	01732	00458	00088	33183	00003
012800880510600507	22/10/2001	0510600507	08/09/2000	ESP	21.500.000,00	100,00	20.810.605,00	5,190	M	EU1A	0,600	12	FRCC	08/09/2020	227	14,690	00644	00293	00206	13522	00003
012804800510805691	22/10/2001	0510805691	08/09/2000	ESP	9.500.000,00	100,00	8.371.398,00	4,710	M	EU1A	0,600	12	FRCC	08/02/2018	196	14,210	02534	01000	00089	67881	00000
012804600510803004	22/10/2001	0510803004	08/09/2000	ESP	10.000.000,00	100,00	9.150.335,00	4,760	M	EU1A	0,650	12	FRCC	08/09/2010	107	14,260	01626	00492	00037	6197	00014
012803150510002836	22/10/2001	0510002836	08/09/2000	ESP	9.000.000,00	100,00	8.714.744,00	4,710	M	EU1A	0,600	12	FRCC	08/09/2020	227	14,210	00000	00443	00202	23275	00005
012804000510805674	22/10/2001	0510805674	08/09/2000	ESP	15.600.000,00	100,00	15.358.909,00	4,610	M	EU1A	0,500	12	FRCC	08/09/2030	347	14,110	00111	00111	00064	10188	00003
012800810519005232	22/10/2001	0519005232	08/09/2000	ESP	25.000.000,00	100,00	24.188.607,00	4,910	M	EU1A	0,800	12	FRCC	08/09/2020	227	14,410	00816	00672	00090	32128	00006
012803960519828943	22/10/2001	0519828943	08/09/2000	ESP	13.500.000,00	100,00	13.206.020,00	4,510	M	EU1A	0,400	12	FRCC	08/09/2025	287	14,010	02405	01135	00029	48405	00000
012800290519006482	22/10/2001	0519006482	08/09/2000	ESP	12.000.000,00	100,00	11.739.616,00	4,810	M	EU1A	0,700	12	FRCC	08/09/2025	287	14,310	02557	00795	00176	49642	00004
012800580510608352	22/10/2001	0510608352	08/09/2000	ESP	19.500.000,00	100,00	17.908.676,00	4,610	M	EU1A	0,500	12	FRCC	08/09/2025	287	14,110	00939	00334	00086	2210	00007
012800640519827015	22/10/2001	0519827015	08/09/2000	ESP	30.000.000,00	100,00	29.662.184,00	4,510	M	EU1A	0,400	12	FRCC	08/09/2035	407	14,010	01846	00278	00007	50919	00000
012800260510608376	22/10/2001	0510608376	08/09/2000	ESP	10.000.000,00	100,00	9.686.264,00	5,340	M	EU1A	0,750	12	FRCC	08/09/2020	227	14,840	00000	00000	00000	25798	00000
012800010519826413	22/10/2001	0519826413	08/09/2000	ESP	13.000.000,00	100,00	12.083.722,00	4,510	M	EU1A	0,400	12	FRCC	08/06/2019	212	14,010	00403	00403	00066	37479	00000
012801700510604656	22/10/2001	0510604656	08/09/2000	ESP	9.500.000,00	100,00	9.300.400,00	4,710	M	EU1A	0,600	12	FRCC	08/09/2025	287	14,210	01493	00716	00015	29907	00004
012801810510603631	22/10/2001	0510603631	08/09/2000	ESP	7.000.000,00	100,00	6.771.254,00	4,710	M	EU1A	0,600	12	FRCC	08/09/2020	227	14,210	01987	00985	00153	61459	00002
012801000510615506	22/10/2001	0510615506	08/09/2000	ESP	13.000.000,00	100,00	12.722.630,00	5,190	M	EU1A	0,600	12	FRCC	08/09/2025	287	14,690	01546	01546	00093	56282	00015
012802700519828803	22/10/2001	0519828803	08/09/2000	ESP	9.500.000,00	100,00	9.033.301,00	4,510	M	EU1A	0,400	12	FRCC	08/09/2015	167	14,010	02085	00748	00092	65659	00000
012807350519013705	22/10/2001	0519013705	08/09/2000	ESP	4.100.000,00	100,00	4.017.119,00	5,110	M	EU1A	1,000	12	FRCC	08/09/2025	287	14,610	01739	00000	00099	6486	00005
012805220510606457	22/10/2001	0510606457	08/09/2000	ESP	18.500.000,00	100,00	11.881.096,00	4,710	M	EU1A	0,600	12	FRCC	08/10/2015	168	14,210	01997	00100	00197	4264	00003
012806430510000994	22/10/2001	0510000994	08/09/2000	ESP	12.000.000,00	100,00	11.429.197,00	5,360	M	EU1A	1,250	12	FRCC	08/09/2015	167	14,860	00845	00170	00128	23970	00000
012806390519016514	22/10/2001	0519016514	08/09/2000	ESP	10.300.000,00	100,00	9.806.527,00	5,610	M	EU1A	1,500	12	FRCC	08/09/2015	167	15,110	02321	00070	00183	6424	00000
012806390519016472	22/10/2001	0519016472	08/09/2000	ESP	6.100.000,00	100,00	5.913.053,00	5,610	M	EU1A	1,500	12	FRCC	08/09/2020	227	15,110	02610	01471	00171	103590	00000
012807020519829543	22/10/2001	0519829543	08/09/2000	ESP	5.000.000,00	100,00	4.887.438,00	4,510	M	EU1A	0,400	12	FRCC	08/09/2025	287	14,010	00766	00766	00171	25712	00000
012805500519005435	22/10/2001	0519005435	08/09/2000	ESP	10.000.000,00	100,00	9.175.288,00	4,860	M	EU1A	0,750	12	FRCC	08/01/2019	207	14,360	03064	00179	00066	1039	00008
012806210510007972	22/10/2001	0510007972	08/09/2000	ESP	10.000.000,00	100,00	9.326.219,00	4,860	M	EU1A	0,750	12	FRCC	08/09/2012	131	14,360	01559	00787	00110	9620	00007
012805930510603784	22/10/2001	0510603784	08/09/2000	ESP	15.500.000,00	100,00	15.249.365,00	4,910	M	EU1A	0,800	12	FRCC	08/09/2030	347	14,410	04656	01071	00177	59958	00000
012806510519113532	22/10/2001	0519113532	08/09/2000	ESP	13.500.000,00	100,00	13.068.312,00	4,860	M	EU1A	0,750	12	FRCC	08/09/2020	227	14,360	01538	00076	00171	6373	00003
012806510519011395	22/10/2001	0519011395	08/09/2000	ESP	15.000.000,00	100,00	13.667.954,00	4,860	M	EU1A	0,750	12	FRCC	08/09/2010	107	14,360	01751	00193	00165	16619	00000
012800280519829842	22/10/2001	0519829842	11/09/2000	ESP	15.000.000,00	100,00	13.995.491,00	4,510	M	EU1A	0,400	12	FRCC	11/09/2012	131	14,010	02484	00090	00161	4295	00000
012806040510007136	22/10/2001	0510007136	11/09/2000	ESP	14.500.000,00	100,00	14.052.636,00	4,860	M	EU1A	0,750	12	FRCC	11/09/2020	227	14,360	01903	00534	00174	59740	00003
012806330519002354	22/10/2001	0519002354	12/09/2000	ESP	8.400.000,00	100,00	7.998.175,00	5,860	M	EU1A	1,750	12	FRCC	12/09/2015	167	15,360	01942	01484	00204	118109	00000
012805030519830254	22/10/2001	0519830254	12/09/2000	ESP	15.000.000,00	100,00	14.767.819,00	4,510	M	EU1A	0,400	12	FRCC	12/09/2030	347	14,010	01141	01135	00109	63503	00000
012803010510604913	22/10/2001	0510604913	12/09/2000	ESP	7.500.000,00	100,00	6.870.100,00	4,860	M	EU1A	0,750	12	FRCC	12/09/2010	107	14,360	00000	01255	00121	21095	00005
012806320519001555	22/10/2001	0519001555	15/09/2000	ESP	6.000.000,00	100,00	5.723.357,00	5,860	M	EU1A	1,750	12	FRCC	15/09/2015	167	15,360	01741	01300	00113	101502	00000
012806390519016612	22/10/2001	0519016612	15/09/2000	ESP	12.056.000,00	100,00	11.021.106,00	5,610	M	EU1A	1,500	12	FRCC	15/09/2010	107	15,110	01665	00008	00169	822	00000
012844560513003712	22/10/2001	0513003712	20/09/2000	ESP	8.500.000,00	100,00	8.315.782,00	4,910	M	EU1A	0,800	12	FRCC	20/09/2025	287	14,410	00338	00220	00106	18381	00000
[illegible]	22/10/2001	0519831146	21/09/2000	ESP	[illegible]	100,00	34.486.223,00	4,510	T	EU1A	0,400	12	FRCC	21/09/2030	347	14,010	01119	00201	00214	3468	00000
[illegible]	22/10/2001	0510602197	22/09/2000	ESP	[illegible]	100,00	22.736.587,00	4,610	M	EU1A	[illegible]	12	FRCC	[illegible]	[illegible]	[illegible]	[illegible]	[illegible]	[illegible]	11497	[illegible]
[illegible]	22/10/2001	0510009217	[illegible]	ESP	[illegible]	100,00	14.264.728,00	4,860	M	EU1A	[illegible]	12	FRCC	[illegible]	[illegible]	[illegible]	[illegible]	[illegible]	[illegible]	2438	[illegible]
[illegible]	22/10/2001	0510608601	[illegible]	ESP	[illegible]	100,00	23.486.716,00	4,860	M	EU1A	[illegible]	12	FRCC	[illegible]	[illegible]	[illegible]	[illegible]	[illegible]	[illegible]	10901	[illegible]
[illegible]	22/10/2001	0510806073	[illegible]	ESP	[illegible]	100,00	10.678.426,00	4,760	M	EU1A	[illegible]	12	FRCC	[illegible]	[illegible]	[illegible]	[illegible]	[illegible]	[illegible]	4556	[illegible]
[illegible]	22/10/2001	0510805975	[illegible]	ESP	[illegible]	100,00	12.269.048,00	4,760	M	EU1A	[illegible]	12	FRCC	[illegible]	[illegible]	[illegible]	[illegible]	[illegible]	[illegible]	10403	[illegible]
[illegible]	22/10/2001	0519004662	[illegible]	ESP	[illegible]	100,00	9.424.680,00	4,990	M	EU1A	[illegible]	12	FRCC	[illegible]	[illegible]	[illegible]	[illegible]	[illegible]	[illegible]	87346	[illegible]
[illegible]	22/10/2001	0519822024	[illegible]	ESP	[illegible]	100,00	15.657.989,00	4,510	M	EU1A	[illegible]	12	FRCC	[illegible]	[illegible]	[illegible]	[illegible]	[illegible]	[illegible]	24068	[illegible]
[illegible]	22/10/2001	0519012074	[illegible]	ESP	[illegible]	100,00	7.840.927,00	4,660	M	EU1A	[illegible]	12	FRCC	[illegible]	[illegible]	[illegible]	[illegible]	[illegible]	[illegible]	21626	[illegible]
[illegible]	22/10/2001	0510610735	[illegible]	ESP	[illegible]	100,00	15.182.983,00	4,860	M	MI1A	[illegible]	12	FRCC	[illegible]	[illegible]	[illegible]	[illegible]	[illegible]	[illegible]	29852	[illegible]
[illegible]	22/10/2001	0510605557	[illegible]	ESP	[illegible]	100,00	6.799.870,00	5,290	M	EU1A	[illegible]	12	FRCC	[illegible]	[illegible]	[illegible]	[illegible]	[illegible]	[illegible]	5834	[illegible]
[illegible]	22/10/2001	0519834152	[illegible]	ESP	[illegible]	100,00	11.830.800,00	4,510	M	EU1A	[illegible]	12	FRCC	[illegible]	[illegible]	[illegible]	[illegible]	[illegible]	[illegible]	24276	[illegible]
[illegible]	22/10/2001	0510607007	[illegible]	ESP	[illegible]	100,00	4.695.402,00	5,540	M	EU1A	[illegible]	12	FRCC	[illegible]	[illegible]	[illegible]	[illegible]	[illegible]	[illegible]	14901	[illegible]
[illegible]	22/10/2001	0510605585	[illegible]	ESP	[illegible]	100,00	8.452.529,00	5,340	M	EU1A	[illegible]	12	FRCC	[illegible]	[illegible]	[illegible]	[illegible]	[illegible]	[illegible]	13073	[illegible]
[illegible]	22/10/2001	0510700013	[illegible]	ESP	[illegible]	100,00	15.671.056,00	5,090	M	EU1A	[illegible]	12	FRCC	[illegible]	[illegible]	[illegible]	[illegible]	[illegible]	[illegible]	8003	[illegible]
[illegible]	22/10/2001	0519826691	[illegible]	ESP	[illegible]	100,00	18.593.871,00	4,510	M	EU1A	[illegible]	12	FRCC	[illegible]	[illegible]	[illegible]	[illegible]	[illegible]	[illegible]	9188	[illegible]
[illegible]	22/10/2001	0519826376	[illegible]	ESP	[illegible]	100,00	12.232.803,00	4,510	M	EU1A	[illegible]	12	FRCC	[illegible]	[illegible]	[illegible]	[illegible]	[illegible]	[illegible]	50560	[illegible]
[illegible]	22/10/2001	0519834062	[illegible]	ESP	[illegible]	100,00	7.840.927,00	4,510	M	EU1A	[illegible]	12	FRCC	[illegible]	[illegible]	[illegible]	[illegible]	[illegible]	[illegible]	14679	[illegible]
[illegible]	22/10/2001	0519834223	[illegible]	ESP	[illegible]	100,00	14.328.712,00	4,510	M	EU1A	[illegible]	12	FRCC	[illegible]	[illegible]	[illegible]	[illegible]	[illegible]	[illegible]	12103	[illegible]
[illegible]	22/10/2001	0519831794	[illegible]	ESP	[illegible]	100,00	14.324.416,00	4,510	M	EU1A	[illegible]	12	FRCC	[illegible]	[illegible]	[illegible]	[illegible]	[illegible]	[illegible]	63477	[illegible]
[illegible]	22/10/2001	0519834403	[illegible]	ESP	[illegible]	100,00	10.781.283,00	4,510	M	EU1A	[illegible]	12	FRCC	[illegible]	[illegible]	[illegible]	[illegible]	[illegible]	[illegible]	23245	[illegible]
[illegible]	22/10/2001	0510600123	[illegible]	ESP	[illegible]	100,00	12.372.086,00	4,760	M	EU1A	[illegible]	12	FRCC	[illegible]	[illegible]	[illegible]	[illegible]	[illegible]	[illegible]	2995	[illegible]
[illegible]	22/10/2001	0519003981	[illegible]	ESP	[illegible]	100,00	5.597.781,00	5,610	M	EU1A	[illegible]	12	FRCC	[illegible]	[illegible]	[illegible]	[illegible]	[illegible]	[illegible]	15312	[illegible]
[illegible]	22/10/2001	0519011423	[illegible]	ESP	[illegible]	100,00	14.549.411,00	4,860	M	EU1A	[illegible]	12	FRCC	[illegible]	[illegible]	[illegible]	[illegible]	[illegible]	[illegible]	4865	[illegible]
[illegible]	22/10/2001	0510002913	[illegible]	ESP	[illegible]	100,00	8.237.523,00	5,360	M	EU1A	[illegible]	12	FRCC	[illegible]	[illegible]	[illegible]	[illegible]	[illegible]	[illegible]	3809	[illegible]
[illegible]	22/10/2001	0519993001	[illegible]	ESP	[illegible]	100,00	17.715.285,00	5,610	M	EU1A	[illegible]	12	FRCC	[illegible]	[illegible]	[illegible]	[illegible]	[illegible]	[illegible]	12471/98	[illegible]
[illegible]	22/10/2001	0510008454	[illegible]	ESP	[illegible]	100,00	8.594.651,00	4,860	M	EU1A	[illegible]	12	FRCC	[illegible]	[illegible]	[illegible]	[illegible]	[illegible]	[illegible]	30781	[illegible]
[illegible]	22/10/2001	0510610092	[illegible]	ESP	[illegible]	100,00	4.614.217,00	5,010	M	EU1A	[illegible]	12	FRCC	[illegible]	[illegible]	[illegible]	[illegible]	[illegible]	[illegible]	10355	[illegible]
[illegible]	22/10/2001	0519016857	[illegible]	ESP	[illegible]	100,00	6.087.881,00	5,610	M	EU1A	[illegible]	12	FRCC	[illegible]	[illegible]	[illegible]	[illegible]	[illegible]	[illegible]	115604	[illegible]
[illegible]	22/10/2001	0519828034	[illegible]	ESP	[illegible]	100,00	15.535.142,00	4,510	M	EU1A	[illegible]	12	FRCC	[illegible]	[illegible]	[illegible]	[illegible]	[illegible]	[illegible]	61771	[illegible]
[illegible]	22/10/2001	0510015287	[illegible]	ESP	[illegible]	100,00	5.255.223,00	5,110	M	EU1A	[illegible]	12	FRCC	[illegible]	[illegible]	[illegible]	[illegible]	[illegible]	[illegible]	2297	[illegible]
[illegible]	22/10/2001	0510004685	[illegible]	ESP	[illegible]	100,00	6.969.224,00	5,610	M	EU1A	[illegible]	12	FRCC	[illegible]	[illegible]	[illegible]	[illegible]	[illegible]	[illegible]	7238	[illegible]
[illegible]	22/10/2001	0519013782	[illegible]	ESP	[illegible]	100,00	3.823.396,00	4,860	M	EU1A	[illegible]	12	FRCC	[illegible]	[illegible]	[illegible]	[illegible]	[illegible]	[illegible]	14776	[illegible]
[illegible]	22/10/2001	0519002494	[illegible]	ESP	[illegible]	100,00	8.012.593,00	6,110	M	EU1A	[illegible]	12	FRCC	[illegible]	[illegible]	[illegible]	[illegible]	[illegible]	[illegible]	42120	[illegible]
[illegible]	22/10/2001	0519818692	[illegible]	ESP	[illegible]	100,00	17.931.392,00	4,510	M	EU1A	[illegible]	12	FRCC	[illegible]	[illegible]	[illegible]	[illegible]	[illegible]	[illegible]	19699	[illegible]
[illegible]	22/10/2001	0519830234	[illegible]	ESP	[illegible]	100,00	6.860.820,00	4,510	M	EU1A	[illegible]	12	FRCC	[illegible]	[illegible]	[illegible]	[illegible]	[illegible]	[illegible]	27997	[illegible]
[illegible]	22/10/2001	0519833801	[illegible]	ESP	[illegible]	100,00	19.418.923,00	4,510	M	EU1A	[illegible]	12	FRCC	[illegible]	[illegible]	[illegible]	[illegible]	[illegible]	[illegible]	96945	[illegible]
[illegible]	22/10/2001	0519830261	[illegible]	ESP	[illegible]	100,00	19.717.987,00	4,510	M	EU1A	[illegible]	12	FRCC	[illegible]	[illegible]	[illegible]	[illegible]	[illegible]	[illegible]	22476	[illegible]
[illegible]	22/10/2001	0519832312	[illegible]	ESP	[illegible]	100,00	6.914.160,00	4,510	M	EU1A	[illegible]	12	FRCC	[illegible]	[illegible]	[illegible]	[illegible]	[illegible]	[illegible]	7544	[illegible]
[illegible]	22/10/2001	0519005647	[illegible]	ESP	[illegible]	100,00	13.731.637,00	5,360	M	EU1A	[illegible]	12	FRCC	[illegible]	[illegible]	[illegible]	[illegible]	[illegible]	[illegible]	15843	[illegible]
[illegible]	22/10/2001	0519832032	[illegible]	ESP	14.000.000,00	100,00	13.369.456,00	4,510	M	EU1A	[illegible]	12	FRCC	[illegible]	[illegible]	[illegible]	[illegible]	[illegible]	[illegible]	4038	[illegible]
[illegible]	22/10/2001	0519000057	[illegible]	ESP	16.000.000,00	100,00	15.409.698,00	4,710	M	EU1A	[illegible]	12	FRCC	[illegible]	[illegible]	[illegible]	[illegible]	[illegible]	[illegible]	17089	[illegible]
[illegible]	22/10/2001	0519833867	[illegible]	ESP	10.000.000,00	100,00	9.858.999,00	4,510	M	EU1A	[illegible]	12	FRCC	[illegible]	[illegible]	[illegible]	[illegible]	[illegible]	[illegible]	14051-N	[illegible]
[illegible]	22/10/2001	0510605627	[illegible]	ESP	7.000.000,00	100,00	6.932.804,00	5,340	M	EU1A	[illegible]	12	FRCC	[illegible]	[illegible]	[illegible]	[illegible]	[illegible]	[illegible]	33545	[illegible]
[illegible]	22/10/2001	0519833252	[illegible]	ESP	10.960.000,00	100,00	10.733.853,00	4,990	M	EU1A	[illegible]	12	FRCC	[illegible]	[illegible]	[illegible]	[illegible]	[illegible]	[illegible]	39017	[illegible]
[illegible]	22/10/2001	0510606986	[illegible]	ESP	6.880.000,00	100,00	6.593.469,00	5,390	M	EU1A	[illegible]	12	FRCC	[illegible]	[illegible]	[illegible]	[illegible]	[illegible]	[illegible]	14903	[illegible]
[illegible]	22/10/2001	0510607957	[illegible]	ESP	17.000.000,00	100,00	15.628.818,00	5,340	M	EU1A	[illegible]	12	FRCC	[illegible]	[illegible]	[illegible]	[illegible]	[illegible]	[illegible]	8657	[illegible]
[illegible]	22/10/2001	0510609873	[illegible]	ESP	18.700.000,00	100,00	18.367.137,00	5,110	M	EU1A	[illegible]	12	FRCC	[illegible]	[illegible]	[illegible]	[illegible]	[illegible]	[illegible]	6503	[illegible]
[illegible]	22/10/2001	0510604563	[illegible]	ESP	15.000.000,00	100,00	13.856.836,00	4,610	M	EU1A	[illegible]	12	FRCC	[illegible]	[illegible]	[illegible]	[illegible]	[illegible]	[illegible]	44934	[illegible]
[illegible]	22/10/2001	0510805995	[illegible]	ESP	5.500.000,00	100,00	5.248.232,00	5,090	M	EU1A	[illegible]	12	FRCC	[illegible]	[illegible]	[illegible]	[illegible]	[illegible]	[illegible]	6009	[illegible]
[illegible]	22/10/2001	0510608265	[illegible]	ESP	8.000.000,00	100,00	7.840.927,00	4,760	M	EU1A	[illegible]	12	FRCC	[illegible]	[illegible]	[illegible]	[illegible]	[illegible]	[illegible]	24697	[illegible]
[illegible]	22/10/2001	0519615224	[illegible]	ESP	18.000.000,00	100,00	17.626.158,00	4,660	M	EU1A	[illegible]	12	FRCC	[illegible]	[illegible]	[illegible]	[illegible]	[illegible]	[illegible]	17043	[illegible]
[illegible]	22/10/2001	0510603014	[illegible]	ESP	11.000.000,00	100,00	10.755.196,00	5,240	M	EU1A	[illegible]	12	FRCC	[illegible]	[illegible]	[illegible]	[illegible]	[illegible]	[illegible]	912	[illegible]
[illegible]	22/10/2001	0510609554	[illegible]	ESP	12.500.000,00	100,00	12.081.577,00	4,860	M	EU1A	[illegible]	12	FRCC	[illegible]	[illegible]	[illegible]	[illegible]	[illegible]	[illegible]	29594	[illegible]
[illegible]	22/10/2001	0510606103	[illegible]	ESP	25.000.000,00	100,00	18.411.946,00	4,860	M	EU1A	[illegible]	12	FRCC	[illegible]	[illegible]	[illegible]	[illegible]	[illegible]	[illegible]	28507	[illegible]
[illegible]	22/10/2001	0519009245	[illegible]	ESP	23.127.654,00	100,00	22.244.468,00	4,710	M	MI1A	[illegible]	12	FRCC	[illegible]	[illegible]	[illegible]	[illegible]	[illegible]	[illegible]	94779	[illegible]
[illegible]	22/10/2001	0519834316	[illegible]	ESP	26.500.000,00	100,00	25.473.079,00	4,510	M	EU1A	[illegible]	12	FRCC	[illegible]	[illegible]	[illegible]	[illegible]	[illegible]	[illegible]	2439	[illegible]
[illegible]	22/10/2001	0510609244	[illegible]	ESP	12.000.000,00	100,00	11.761.392,00	4,660	M	EU1A	[illegible]	12	FRCC	[illegible]	[illegible]	[illegible]	[illegible]	[illegible]	[illegible]	13946	[illegible]
[illegible]	22/10/2001	0510624852	[illegible]	ESP	23.400.000,00	100,00	22.967.693,00	4,810	M	EU1A	[illegible]	12	FRCC	[illegible]	[illegible]	[illegible]	[illegible]	[illegible]	[illegible]	10009	[illegible]
[illegible]	22/10/2001	0510609251	[illegible]	ESP	9.500.000,00	100,00	9.223.994,00	4,860	M	EU1A	[illegible]	12	FRCC	[illegible]	[illegible]	[illegible]	[illegible]	[illegible]	[illegible]	22981	[illegible]
[illegible]	22/10/2001	[illegible]	27/09/2000	ESP	10.000.000,00	100,00	9.115.909,00	4,710	M	EU1A	0,400	12	FRCC	27/09/2025	288	14,210	00000	01491	00082	83439N	00003

CARTERA DE PARTICIPACIONES HIPOTECARIAS

NUM.PARTICIP.	FEC.EMI.	NUM.PREST.	F.APERT.	DIV.	CAPITAL INIC.	%PART.	CAPITAL PEND.	%NOMIN.	(1)	(2)	DIFERE.	(3)	(4)	F.VENCI.	(5)	%DEMORA	TOMO	LIBRO	FOLIO	FINCA	INSC.
01280100051615576	22/10/2001	0510615576	27/09/2000	ESP	12.000.000,00	100,00	11.845.627,00	4,810	M	EU1A	0,700	12	FRCC	27/09/2030	348	14,310	02891	00334	00014	27812	00003
01280100051615583	22/10/2001	0510615583	27/09/2000	ESP	14.000.000,00	100,00	13.819.903,00	4,810	M	EU1A	0,700	12	FRCC	27/09/2030	348	14,310	01154	00223	00212	22274	00004
01280151051609453	22/10/2001	0510609453	27/09/2000	ESP	36.000.000,00	100,00	32.912.350,00	4,660	M	EU1A	0,550	6	ARCC	27/06/2023	261	14,160	00891	00584	00028	74958	00000
01280035051934266	22/10/2001	0519834266	27/09/2000	ESP	20.840.000,00	100,00	20.425.527,00	4,510	M	EU1A	0,400	12	FRCC	27/09/2025	288	14,010	01790	00478	00180	18995	00000
01280037051931293	22/10/2001	0519831293	27/09/2000	ESP	12.000.000,00	100,00	11.567.554,00	4,510	M	EU1A	0,400	12	FRCC	27/09/2020	228	14,010	01476	00010	00220	101517	00000
01280201051605261	22/10/2001	0510605261	27/09/2000	ESP	14.000.000,00	100,00	13.727.268,00	4,610	M	EU1A	0,500	12	FRCC	27/09/2025	288	14,110	02370	00485	00181	41421	00001
01280397051903371	22/10/2001	0519003371	27/09/2000	ESP	10.000.000,00	100,00	9.701.265,00	4,760	M	EU1A	0,650	12	FRCC	27/09/2020	228	14,260	00914	00121	00161	11976-0	00003
01280061051931345	22/10/2001	0519831345	27/09/2000	ESP	17.000.000,00	100,00	16.505.879,00	4,510	M	EU1A	0,400	12	FRCC	27/09/2020	228	14,010	01821	00376	00036	2896	00000
01280065051903331	22/10/2001	0519003331	27/09/2000	ESP	10.000.000,00	100,00	10.286.348,00	4,760	M	EU1A	0,650	12	FRCC	27/09/2020	228	14,260	00738	00738	00014	7620	00013
01280058051608401	22/10/2001	0510608401	27/09/2000	ESP	20.000.000,00	100,00	18.156.904,00	4,610	M	EU1A	0,500	12	FRCC	27/09/2020	228	14,110	00683	00200	00193	11406	00005
01280234051607905	22/10/2001	0510607905	27/09/2000	ESP	20.000.000,00	100,00	19.092.056,00	4,610	M	EU1A	0,500	12	FRCC	27/09/2015	168	14,110	02700	00191	00083	9135	00000
01280300051071158 5	22/10/2001	0510711585	27/09/2000	ESP	13.700.000,00	100,00	13.559.807,00	4,610	M	EU1A	0,500	12	FRCC	27/09/2035	408	14,110	01058	00328	00053	19626	00004
01280030051907736	22/10/2001	0519087736	27/09/2000	ESP	6.000.000,00	100,00	5.126.251,00	4,860	M	EU1A	0,750	12	FRCC	27/09/2006	60	14,360	02025	00359	00043	15028	00003
01280085051606993	22/10/2001	0510606993	27/09/2000	ESP	15.000.000,00	100,00	14.564.189,00	4,810	M	EU1A	0,700	12	FRCC	27/09/2020	228	14,310	01855	01051	00136	60973	00003
01288700051932956	22/10/2001	0519832956	27/09/2000	ESP	17.000.000,00	100,00	16.636.917,00	4,510	M	EU1A	0,400	12	FRCC	27/09/2025	288	14,010	01352	00121	00138	12916	00000
01288700051933663	22/10/2001	0519833663	27/09/2000	ESP	4.000.000,00	100,00	3.883.781,00	4,510	M	EU1A	0,400	12	FRCC	27/09/2020	228	14,010	01225	00626	00164	43344	00000
01288760051901437	22/10/2001	0519010437	27/09/2000	ESP	13.975.000,00	100,00	13.975.000,00	4,860	M	EU1A	0,750	12	FRCC	27/09/2026	300	14,360	01389	00006	00144	277	00000
01288700051932354	22/10/2001	0519832354	27/09/2000	ESP	11.000.000,00	100,00	10.680.405,00	4,510	M	EU1A	0,400	12	FRCC	27/09/2020	228	14,010	01574	00630	00085	40195	00000
01288700051931213	22/10/2001	0519831213	27/09/2000	ESP	5.000.000,00	100,00	4.483.437,00	4,510	M	EU1A	0,400	12	FRCC	27/09/2008	84	14,010	00783	00367	00129	18689	00000
01288700051927167	22/10/2001	0519827167	27/09/2000	ESP	37.600.000,00	100,00	37.193.616,00	4,510	M	EU1A	0,400	12	FRCC	27/09/2035	408	14,010	01131	00106	00120	7637	00000
01284567051060105	22/10/2001	0510600103	27/09/2000	ESP	7.300.000,00	100,00	6.729.784,00	5,560	M	EU1A	1,250	12	FRCC	27/09/2010	108	14,860	00000	00000	00000	85928	00000
01286401051983283	22/10/2001	0519835283	27/09/2000	ESP	25.000.000,00	100,00	23.874.039,00	4,510	M	EU1A	0,400	12	FRCC	27/09/2015	168	14,010	00784	00388	00081	18735	00000
01288700051930751	22/10/2001	0519830751	27/09/2000	ESP	9.000.000,00	100,00	8.594.651,00	4,510	M	EU1A	0,400	12	FRCC	27/09/2015	168	14,010	01805	01033	00093	76357	00000
01288700051902653	22/10/2001	0519802653	27/09/2000	ESP	13.000.000,00	100,00	12.414.496,00	4,510	M	EU1A	0,400	12	FRCC	27/09/2015	168	14,010	00765	00369	00009	17675	00000
01288700051979838 3	22/10/2001	0519798383	27/09/2000	ESP	20.000.000,00	100,00	19.482.205,00	4,990	M	EU1A	0,480	12	FRCC	27/09/2020	228	14,490	00760	00368	00204	17667	00000
01280633051902375	22/10/2001	0519002375	27/09/2000	ESP	6.000.000,00	100,00	5.830.493,00	5,610	M	EU1A	1,500	12	FRCC	27/09/2020	228	15,110	01647	00550	00081	32450	00006
01280651051604781	22/10/2001	0510604781	27/09/2000	ESP	16.000.000,00	100,00	15.313.086,00	5,010	M	EU1A	0,900	12	FRCC	27/09/2015	168	14,510	02595	00532	00162	19010	00000
01280541051934506	22/10/2001	0519834506	27/09/2000	ESP	33.500.000,00	100,00	22.628.980,00	4,510	M	EU1A	0,400	12	FRCC	27/09/2020	228	14,010	01108	01108	00070	49128	00000
01280730051913847	22/10/2001	0519013847	27/09/2000	ESP	6.500.000,00	100,00	6.412.443,00	5,110	M	EU1A	1,000	12	FRCC	27/09/2025	348	14,610	00000	00000	00000	10565	00000
01280570051935242	22/10/2001	0519835242	27/09/2000	ESP	16.500.000,00	100,00	16.267.337,00	4,510	M	EU1A	0,400	12	FRCC	27/09/2030	348	14,010	01878	01024	00159	72848	00000
01280730051913854	22/10/2001	0519013854	27/09/2000	ESP	15.000.000,00	100,00	12.709.845,00	5,110	M	EU1A	1,000	12	FRCC	27/09/2030	348	14,610	00000	00000	00000	7134	00000
01280602051002927	22/10/2001	0510002927	27/09/2000	ESP	10.000.000,00	100,00	9.858.999,00	4,960	M	EU1A	0,850	12	FRCC	27/09/2030	348	14,460	01564	00605	00207	54438	00002
01280639051901686 4	22/10/2001	0519016864	27/09/2000	ESP	6.000.000,00	100,00	5.557.053,00	5,610	M	EU1A	1,500	12	FRCC	27/09/2010	108	15,110	00000	00000	00000		00000
01280639051901682 2	22/10/2001	0519016822	27/09/2000	ESP	4.000.000,00	100,00	4.396.449,00	5,610	M	EU1A	1,500	12	FRCC	27/09/2010	108	15,110	02332	01149	00115	86145	00000
01280660051003393	22/10/2001	0510003393	28/09/2000	ESP	15.000.000,00	100,00	13.828.318,00	4,810	M	EU1A	0,700	12	FRCC	28/09/2010	108	14,310	00000	00000	00000	3756	00000
01280651051935092	22/10/2001	0519835092	28/09/2000	ESP	10.000.000,00	100,00	8.145.242,00	4,510	M	EU1A	0,400	12	FRCC	28/09/2010	108	14,010	01789	00231	00033	18412	00000
01280533051933931	22/10/2001	0519833931	28/09/2000	ESP	17.500.000,00	100,00	17.253.238,00	4,510	M	EU1A	0,400	12	FRCC	28/09/2030	348	14,010	03526	00169	00052	7670	00000
01280645051911746	22/10/2001	0519011746	28/09/2000	ESP	15.500.000,00	100,00	14.855.480,00	5,110	M	EU1A	1,000	12	FRCC	28/09/2025	228	14,610	00767	00071	00097	9301	00000
01280538051911611	22/10/2001	0519011611	28/09/2000	ESP	10.000.000,00	100,00	9.897.675,00	4,760	M	EU1A	0,650	12	FRCC	28/09/2035	408	14,260	01959	00868	00061	52203	00005
01280650051910512	22/10/2001	0519010512	28/09/2000	ESP	8.600.000,00	100,00	8.429.005,00	4,760	M	EU1A	0,650	12	FRCC	28/09/2025	288	14,260	00000	00335	00064	25213	00001
01280512051604746	22/10/2001	0510604746	28/09/2000	ESP	24.000.000,00	100,00	23.661.588,00	4,610	M	EU1A	0,500	12	FRCC	28/09/2030	348	14,110	00930	00930	00241	44248	00002
01280581051607041	22/10/2001	0510607041	28/09/2000	ESP	16.000.000,00	100,00	15.784.468,00	4,860	M	EU1A	0,750	12	FRCC	28/09/2030	348	14,360	03755	00542	00128	24631	00000
01280634051000495	22/10/2001	0510000495	28/09/2000	ESP	17.000.000,00	100,00	16.519.721,00	5,610	M	EU1A	1,500	12	FRCC	28/09/2020	228	15,110	01560	00510	00125	7892	00005
01280504051934357	22/10/2001	0519834357	28/09/2000	ESP	19.000.000,00	100,00	17.799.341,00	4,510	M	EU1A	0,400	12	FRCC	28/04/2031	355	14,010	02772	00655	00071	41736	00000
01288700051912614	22/10/2001	0519812614	28/09/2000	ESP	20.600.000,00	100,00	16.754.644,00	4,510	M	EU1A	0,400	12	FRCC	03/12/2017	194	14,010	02000	00509	00116	30256	00000
01288700051931276	22/10/2001	0519831276	28/09/2000	ESP	8.700.000,00	100,00	8.447.238,00	4,510	M	EU1A	0,400	12	FRCC	28/09/2020	228	14,010	01470	01458	00111	72967N	00000
01288700051933005	22/10/2001	0519833005	28/09/2000	ESP	15.500.000,00	100,00	15.049.265,00	4,510	M	EU1A	0,400	12	FRCC	28/09/2020	228	14,010	01931	00876	00150	55037	00000
01288700051982601 2	22/10/2001	0519826012	28/09/2000	ESP	29.636.334,00	100,00	28.247.836,00	4,510	M	EU1A	0,400	12	FRCC	28/09/2015	168	14,010	01792	00480	00018	19131	00000
01284427051933632	22/10/2001	0519833632	28/09/2000	ESP	13.000.000,00	100,00	12.622.300,00	4,510	M	EU1A	0,400	12	FRCC	28/09/2020	228	14,010	00192	00000	00071	3645	00000
01288700051935336	22/10/2001	0519835336	28/09/2000	ESP	10.000.000,00	100,00	9.709.467,00	4,510	M	EU1A	0,400	12	FRCC	28/09/2020	228	14,010	00504	00007	00146	5077	00000
01288700051919964	22/10/2001	0519819964	28/09/2000	ESP	10.000.000,00	100,00	9.786.243,00	4,510	M	EU1A	0,400	12	FRCC	28/09/2025	288	14,010	03077	02332	00210	30599	00000
01284765051060011	22/10/2001	0510600011	28/09/2000	ESP	10.000.000,00	100,00	9.448.882,00	5,010	M	EU1A	0,900	12	FRCC	28/09/2013	144	14,510	00271	00271	00178	14007	00000
01286014051934764	22/10/2001	0519834764	28/09/2000	ESP	20.000.000,00	100,00	19.598.549,00	4,510	M	EU1A	0,400	12	FRCC	03/10/2025	288	14,010	01602	00180	00059	10281	00000
01287000051934636	22/10/2001	0519834636	28/09/2000	ESP	22.000.000,00	100,00	21.552.566,00	4,510	M	EU1A	0,400	12	FRCC	28/09/2025	288	14,010	00755	00748	00193	36885	00000
01283290051933461	22/10/2001	0519833461	28/09/2000	ESP	13.000.000,00	100,00	12.414.496,00	4,510	M	EU1A	0,400	12	FRCC	28/09/2015	168	14,010	02863	01230	00001	29513	00000
01280660051006116	22/10/2001	0510606116	28/09/2000	ESP	12.000.000,00	100,00	11.782.547,00	4,910	M	EU1A	0,800	12	FRCC	28/09/2025	288	14,410	01270	00469	00110	9625N	00008
01283667051000063	22/10/2001	0510000063	28/09/2000	ESP	7.000.000,00	100,00	6.796.626,00	4,960	M	EU1A	0,850	12	FRCC	28/09/2020	228	14,460	00000	00000	00000	65341-6535	00000
01280796051607403	22/10/2001	0510607403	28/09/2000	ESP	4.125.000,00	100,00	3.810.627,00	5,360	M	EU1A	1,250	12	FRCC	28/09/2010	108	14,860	01511	00831	00202	22918	00007
01283893051600714	22/10/2001	0510600714	28/09/2000	ESP	19.000.000,00	100,00	18.795.325,00	5,290	M	EU1A	0,700	12	FRCC	28/09/2035	408	14,790	02024	00024	00057	1934	00000
01280690051607936	22/10/2001	0510607936	28/09/2000	ESP	17.000.000,00	100,00	16.477.583,00	5,540	M	EU1A	0,750	12	FRCC	28/02/2020	221	14,840	02070	00579	00206	34128	00003
01280026051934257	22/10/2001	0519834257	28/09/2000	ESP	16.000.000,00	100,00	11.589.711,00	4,510	M	EU1A	0,400	12	FRCC	28/09/2010	108	14,010	01002	00201	00049	9791	00000
01280083051601195	22/10/2001	0510601195	28/09/2000	ESP	26.000.000,00	100,00	4.115.418,00	4,760	M	EU1A	0,650	12	FRCC	28/09/2010	108	14,260	00000	00000	00000		00000
01280301051604955	22/10/2001	0510604955	28/09/2000	ESP	25.000.000,00	100,00	12.554.218,00	5,090	M	EU1A	0,500	12	FRCC	28/09/2015	168	14,590	01445	00408	00137	13899	00010
01280300051071242	22/10/2001	0510711242	28/09/2000	ESP	5.000.000,00	100,00	2.424.432,00	4,660	M	EU1A	0,550	12	FRCC	28/09/2015	168	14,160	00554	00043	00204	3527	00003
01280240051961509 1	22/10/2001	0519615091	28/09/2000	ESP	7.000.000,00	100,00	6.089.177,00	4,660	M	EU1A	0,550	12	FRCC	28/09/2015	168	14,160	02887	00343	00127	17091	00003
01280240051961507 7	22/10/2001	0519615077	28/09/2000	ESP	6.500.000,00	100,00	6.200.227,00	4,660	M	EU1A	0,550	12	FRCC	28/09/2015	168	14,160	02887	00343	00103	17079	00003
01280320051603007	22/10/2001	0510603007	28/09/2000	ESP	18.000.000,00	100,00	17.477.931,00	4,610	M	EU1A	0,500	12	FRCC	28/09/2020	228	14,110	03958	00321	00221	14093	00003
01280100051610721	22/10/2001	0510610721	28/09/2000	ESP	10.000.000,00	100,00	9.849.778,00	5,910	M	EU1A	0,900	12	FRCC	28/09/2030	348	14,510	01965	01030	00073	62444	00003
01280295051603045	22/10/2001	0510603045	29/09/2000	ESP	12.000.000,00	100,00	11.049.834,00	4,760	M	EU1A	0,650	12	FRCC	29/06/2017	189	14,260	01599	00130	00111	11421	00000

TOTAL PRESTAMOS EUROS : 0 TOTALES : 0,00 0,00

TOTAL PRESTAMOS PESETAS : 11.245 TOTALES : 150.351.832.581,00 129.377.156.152,00

LEYENDA:
(1) PERIODICIDAD DE LIQUIDACION DE INTERESES
(2) INDICE DE REFERENCIA
(3) PERIODICIDAD REVISION TIPO DE INTERES
(4) SISTEMA DE AMORTIZACION
(5) PLAZO RESTANTE AL VENCIMIENTO FINAL

991

==========

==========

==========

==========

==========

==========

CARTERA DE PARTICIPACIONES HIPOTECARIAS

NUM.PARTICIP.	FEC.EMI.	NUM.PREST.	F.APERT.	DIV.	CAPITAL INIC.	%PART.	CAPITAL PEND.	%NOMIN.	(1)	(2)	DIFERE.	(3)	(4)	F.VENCI.	(5)	%DEMORA	TOMO	LIBRO	FOLIO	FINCA	INSC.
012800820510601985	22/10/2001	0510601985	09/01/1998	EUR	144.242,91	100,00	91.791,07	5,540	M	MIIA	0,650	12	FRCC	09/10/2016	180	15,040	00853	00103	00061	6584	00000
012800310510602277	22/10/2001	0510602277	09/01/1998	EUR	78.131,57	100,00	60.811,94	5,590	M	MIIA	0,700	12	FRCC	09/01/2013	135	15,090	01709	00287	00083	64412	00002
012800850510602443	22/10/2001	0510602443	09/01/1998	EUR	58.598,68	100,00	53.572,15	5,740	M	MIIA	0,850	12	FRCC	09/01/2023	255	5,740	01602	00798	00059	49378	00005
012800220510000023	22/10/2001	0510000023	09/01/1998	EUR	66.111,33	100,00	39.086,30	5,390	M	MIIA	0,500	12	FRCC	09/01/2013	135	14,890	01836	00000	00055	15429	00001
012801500510604293	22/10/2001	0510604293	12/01/1998	EUR	60.101,21	100,00	55.019,52	5,890	M	MIIA	1,000	12	FRCC	12/01/2023	255	15,390	00000	01429	00160	22437	00002
012803500510509174	22/10/2001	0510509174	12/01/1998	EUR	126.212,54	100,00	114.997,39	5,290	M	MIIA	0,400	12	FRCC	12/01/2023	255	14,790	01148	00862	00154	38358	00003
012806080510002226	22/10/2001	0510002226	12/01/1998	EUR	66.111,33	100,00	57.287,75	5,490	M	MIIA	0,600	12	FRCC	12/01/2023	255	14,990	02353	00176	00039	13065	00003
012805950510601371	22/10/2001	0510601371	12/01/1998	EUR	90.151,82	100,00	78.920,56	5,390	M	MIIA	0,500	12	FRCC	12/01/2018	195	14,890	01574	00000	00002	797	00019
012806070510002463	22/10/2001	0510002463	12/01/1998	EUR	55.593,62	100,00	45.045,80	5,490	M	MIIA	0,600	12	FRCC	12/01/2013	135	14,990	00804	00034	00206	4093	00003
012806250519001044	22/10/2001	0519001044	12/01/1998	EUR	48.080,97	100,00	44.049,67	5,890	M	MIIA	1,000	12	FRCC	12/01/2023	255	15,390	00347	00171	00223	16484-18000	00002
012800900510602707	22/10/2001	0510602707	12/01/1998	EUR	48.080,97	100,00	35.924,07	5,640	M	MIIA	0,750	12	FRCC	12/12/2011	122	15,140	00989	00481	00153	14652	00011
012800520510603257	22/10/2001	0510603257	12/01/1998	EUR	90.151,82	100,00	71.826,03	5,640	M	MIIA	0,750	12	FRCC	12/01/2018	195	15,140	00732	00611	00119	29622	00008
012806440510602155	22/10/2001	0510602155	13/01/1998	EUR	18.631,38	100,00	15.253,96	6,390	M	MIIA	1,500	12	FRCC	13/01/2013	135	15,890	01470	00499	00193	40904	00004
012807040510601753	22/10/2001	0510601753	13/01/1998	EUR	70.859,33	100,00	56.213,35	5,640	M	MIIA	0,750	12	FRCC	13/08/2021	238	15,140	00000	00939	00097	55068	00001
012806610519002354	22/10/2001	0519002354	13/01/1998	EUR	78.131,57	100,00	66.775,40	5,640	M	MIIA	0,750	12	FRCC	13/01/2016	171	15,140	01073	00368	00132	40526	00001
012868600513070005	22/10/2001	0513070005	13/01/1998	EUR	48.080,97	100,00	39.132,10	5,840	M	MIIA	0,950	12	FRCC	13/01/2013	135	15,340	01670	00270	00224	25859	00004
012802400519608763	22/10/2001	0519608763	14/01/1998	EUR	90.151,82	100,00	82.294,45	5,490	M	MIIA	0,600	12	FRCC	14/01/2023	255	14,990	02509	00144	00078	8886	00000
012803960519001053	22/10/2001	0519001053	14/01/1998	EUR	72.121,45	100,00	49.422,30	5,640	M	MIIA	0,750	12	FRCC	14/07/2013	141	15,140	01546	00120	00098	15673	00000
012805280510603054	22/10/2001	0510603054	14/01/1998	EUR	76.328,54	100,00	71.524,27	5,890	M	MIIA	1,000	12	FRCC	14/01/2028	315	15,390	01311	00731	00124	18623	00007
012801510510603377	22/10/2001	0510603377	14/01/1998	EUR	50.485,02	100,00	47.444,98	5,890	M	MIIA	1,000	12	FRCC	14/01/2028	315	15,390	01152	00000	00000	39046	00000
012803560510001897	22/10/2001	0510001897	14/01/1998	EUR	50.089,55	100,00	32.995,42	5,390	M	MIIA	0,500	12	FRCC	14/12/2012	134	14,890	00864	00111	00006	4869	00005
012807340510602672	22/10/2001	0510602672	14/01/1998	EUR	72.121,45	100,00	67.771,96	5,640	M	MIIA	0,750	12	FRCC	14/01/2028	315	15,140	00524	00303	00235	12414	00000
012807400510606661	22/10/2001	0510606661	14/01/1998	EUR	60.101,21	100,00	48.760,68	5,640	M	MIIA	0,750	12	FRCC	14/01/2013	135	15,140	00868	00245	00180	4244	00007
012800820510601922	22/10/2001	0510601922	14/01/1998	EUR	84.141,69	100,00	62.546,53	5,340	M	MIIA	0,450	12	FRCC	14/01/2010	99	14,840	02142	00000	00111	72586	00003
012800820510602062	22/10/2001	0510602062	15/01/1998	EUR	70.919,43	100,00	43.034,14	5,640	M	MIIA	0,750	12	FRCC	15/01/2018	195	15,140	00612	00347	00006	12506	00000
012800650510600981	22/10/2001	0510600981	15/01/1998	EUR	78.131,57	100,00	55.613,67	5,590	M	MIIA	0,700	12	FRCC	15/01/2014	147	15,090	00000	00772	00130	40318	00005
012800300519004726	22/10/2001	0519004726	15/01/1998	EUR	90.151,82	100,00	76.157,13	5,540	M	MIIA	0,650	12	FRCC	15/01/2018	195	15,040	00000	00333	00010	13625	00003
012800260510602853	22/10/2001	0510602853	15/01/1998	EUR	120.202,42	100,00	91.917,40	5,640	M	MIIA	0,750	12	FRCC	15/01/2013	135	15,140	01771	01300	00173	37731	00006
012806510519002183	22/10/2001	0519002183	15/01/1998	EUR	84.141,69	100,00	73.715,94	5,750	M	MIIA	0,750	12	FRCC	15/01/2018	195	15,250	02938	00296	00152	19746	00000
012808760519004186	22/10/2001	0519004186	15/01/1998	EUR	72.121,45	100,00	58.568,81	5,640	M	MIIA	0,750	12	FRCC	15/01/2013	135	15,140	01790	00287	00204	28497	00002
012806310510601582	22/10/2001	0510601582	15/01/1998	EUR	52.889,07	100,00	43.045,17	5,840	M	MIIA	0,950	12	FRCC	15/01/2013	135	15,340	02686	00451	00077	27971	00001
012803800519002402	22/10/2001	0519002402	15/01/1998	EUR	48.080,97	100,00	42.080,52	5,640	M	MIIA	0,750	12	FRCC	15/01/2018	195	15,140	00000	00510	00116	35433	00002
012805000510620036	22/10/2001	0510620036	15/01/1998	EUR	90.151,82	100,00	78.918,74	5,390	M	MIIA	0,500	12	FRCC	15/01/2018	195	5,390	02471	00135	00083	3647-N	00008
012803000510702653	22/10/2001	0510702653	16/01/1998	EUR	82.939,67	100,00	28.189,17	5,490	M	MIIA	0,600	12	FRCC	16/10/2006	60	14,990	01507	01453	00097	55432	00008
012803120510601522	22/10/2001	0510601522	16/01/1998	EUR	90.151,82	100,00	82.294,45	5,490	M	MIIA	0,600	12	FRCC	16/01/2023	255	14,990	00000	00123	00034	2673-N	00004
012806080510002212	22/10/2001	0510002212	16/01/1998	EUR	96.161,94	100,00	81.821,67	5,490	M	MIIA	0,600	12	FRCC	16/01/2018	195	10,490	02233	00056	00189	4625	00007
012807920510603647	22/10/2001	0510603647	16/01/1998	EUR	69.116,39	100,00	60.747,60	5,890	M	MIIA	1,000	12	FRCC	16/01/2018	195	15,390	00936	00688	00198	36995	00000
012800680510002176	22/10/2001	0510002176	16/01/1998	EUR	78.131,57	100,00	24.228,27	5,590	M	MIIA	0,700	12	FRCC	16/12/2008	86	15,090	01549	00053	00141	1765	00000
012800750510601376	22/10/2001	0510601376	16/01/1998	EUR	57.096,15	100,00	46.882,51	5,640	M	MIIA	0,750	12	FRCC	16/09/2019	215	15,140	02671	00699	00094	23934	00001
012801000510605244	22/10/2001	0510605244	16/01/1998	EUR	42.070,85	100,00	38.374,53	5,490	M	MIIA	0,600	12	FRCC	16/01/2023	255	14,990	00000	00620	00079	46557	00000
012837330519738571	22/10/2001	0519738571	19/01/1998	EUR	49.884,00	100,00	37.406,52	5,490	M	MIIA	0,600	12	FRCC	19/01/2028	315	14,990	02178	00472	00224	10953	00000
012807340510602826	22/10/2001	0510602826	19/01/1998	EUR	31.853,64	100,00	30.032,81	6,140	M	MIIA	1,250	12	FRCC	19/01/2028	315	15,640	01706	01057	00159	13246	00005
012807300519005895	22/10/2001	0519005895	19/01/1998	EUR	60.101,21	100,00	48.787,63	5,690	M	MIIA	0,800	12	FRCC	19/01/2013	135	15,190	01249	00085	00056	4707	00003
012805400510602401	22/10/2001	0510602401	19/01/1998	EUR	51.086,03	100,00	44.788,65	5,640	M	MIIA	0,750	12	FRCC	19/01/2018	195	15,140	00030	00030	00160	3218	00000
012805090519002097	22/10/2001	0519002097	19/01/1998	EUR	174.293,51	100,00	74.450,90	5,640	M	MIIA	0,750	12	FRCC	19/10/2012	132	15,140	00399	00399	00093	22855-N	00005
012801010510601892	22/10/2001	0510601892	19/01/1998	EUR	90.151,82	100,00	66.213,73	5,540	M	MIIA	0,650	12	FRCC	19/01/2023	255	15,040	00000	01685	00180	69724	00004
012802310510600083	22/10/2001	0510600083	19/01/1998	EUR	115.394,32	100,00	98.373,16	5,390	M	MIIA	0,500	12	FRCC	19/12/2020	230	14,890	03938	00605	00115	47954	00003
012805260510603647	22/10/2001	0510603647	20/01/1998	EUR	96.161,94	100,00	83.714,28	5,640	M	MIIA	0,750	12	FRCC	20/11/2024	277	15,140	03349	00569	00134	27767	00000
012807300519005881	22/10/2001	0519005881	20/01/1998	EUR	48.080,97	100,00	41.236,45	5,890	M	MIIA	1,000	12	FRCC	20/01/2016	171	15,390	00000	00000	00000	14636	00000
012834570519738183	22/10/2001	0519738183	20/01/1998	EUR	96.161,94	100,00	51.134,17	5,890	M	MIIA	1,000	12	FRCC	20/06/2012	128	15,390	02357	00688	00036	64487	00000
012807360510602793	22/10/2001	0510602793	20/01/1998	EUR	84.141,69	100,00	65.706,01	5,640	M	MIIA	0,750	12	FRCC	20/01/2013	135	15,140	01228	00661	00147	38717	00000
012808500510607352	22/10/2001	0510607352	20/01/1998	EUR	210.354,24	100,00	123.236,00	5,640	M	MIIA	0,750	12	FRCC	20/01/2028	315	15,140	00000	00000	00000	38712	00000
012800910510601203	22/10/2001	0510601203	20/01/1998	EUR	48.080,97	100,00	42.266,84	5,740	M	MIIA	0,850	12	FRCC	20/01/2018	195	15,240	01015	00507	00220	14287	00008
012800800510601423	22/10/2001	0510601423	20/01/1998	EUR	93.156,88	100,00	87.371,32	5,640	M	MIIA	0,750	12	FRCC	20/01/2028	315	15,140	01800	00232	00076	11177	00002
012800310510602382	22/10/2001	0510602382	20/01/1998	EUR	239.232,87	100,00	207.886,58	5,390	M	MIIA	0,500	12	FRCC	20/01/2021	231	14,890	01771	01300	00149	73831	00000
012800200519002021	22/10/2001	0519002021	20/01/1998	EUR	53.490,08	100,00	43.438,54	5,640	M	MIIA	0,750	12	FRCC	20/01/2013	135	15,140	01302	00000	00049	18630	00007
012800380510601514	22/10/2001	0510601514	20/01/1998	EUR	204.344,12	100,00	178.545,77	5,390	M	MIIA	0,500	12	FRCC	20/01/2018	195	14,890	02274	00000	00045	20870N	00000
012800520510603481	22/10/2001	0510603481	21/01/1998	EUR	81.437,14	100,00	74.384,20	5,640	M	MIIA	0,750	12	FRCC	21/01/2023	255	15,140	00940	00822	00014	9958	00007
012805700519735261	22/10/2001	0519735261	21/01/1998	EUR	54.091,09	100,00	47.447,13	5,690	M	MIIA	0,800	12	FRCC	21/01/2018	195	15,190	00466	00021	00004	1505	00000
012833720519737895	22/10/2001	0519737895	21/01/1998	EUR	45.075,91	100,00	36.605,44	5,640	M	MIIA	0,750	12	FRCC	21/01/2013	135	15,140	04116	00212	00148	14153	00000
012801400519004346	22/10/2001	0519004346	21/01/1998	EUR	114.192,30	100,00	104.351,23	5,640	M	MIIA	0,750	12	FRCC	21/01/2023	255	15,140	01915	01259	00247	23270	00000
012805000510620141	22/10/2001	0510620141	21/01/1998	EUR	174.293,51	100,00	149.832,28	5,640	M	MIIA	0,750	12	FRCC	21/01/2028	315	15,140	00421	00000	00006	25885N	00007
012804050510602035	22/10/2001	0510602035	21/01/1998	EUR	81.136,63	100,00	53.498,31	5,590	M	MIIA	0,700	12	FRCC	21/05/2012	127	15,090	04290	00172	00108	9749	00000
012836380519736383	22/10/2001	0519736383	22/01/1998	EUR	117.197,36	100,00	102.750,41	5,640	M	MIIA	0,750	12	FRCC	22/01/2018	195	15,140	01944	00889	00027	55700	00000
012807940519003082	22/10/2001	0519003082	22/01/1998	EUR	33.055,67	100,00	29.053,23	5,890	M	MIIA	1,000	12	FRCC	22/01/2018	195	15,390	00934	00686	00025	36441	00000
012808000510662721	22/10/2001	0510662721	22/01/1998	EUR	45.977,43	100,00	40.450,70	6,000	M	MIIA	1,000	12	FRCC	22/01/2018	195	15,500	01923	00167	00102	16823	00002
012836050519739164	22/10/2001	0519739164	22/01/1998	EUR	36.060,73	100,00	24.435,22	5,010	M	MIIA	0,700	12	FRCC	22/01/2008	75	14,510	01367	01750	00076	49767	00000
012806390519005993	22/10/2001	0519005993	22/01/1998	EUR	30.050,61	100,00	26.598,25	6,640	M	MIIA	1,750	12	FRCC	22/01/2018	195	16,140	02402	01263	00000	91540	00003
012800140510603632	22/10/2001	0510603632	22/01/1998	EUR	126.212,54	100,00	72.357,39	5,640	M	MIIA	0,750	12	FRCC	22/12/2010	110	15,140	01732	00000	00117	8062	00005
012800220510601596	22/10/2001	0510601596	22/01/1998	EUR	63.106,27	100,00	50.782,91	5,640	M	MIIA	0,750	12	FRCC	22/11/2014	157	15,140	00754	00000	00127	61103	00000
012800720510601786	22/10/2001	0510601786	22/01/1998	EUR	93.156,88	100,00	72.526,88	5,490	M	MIIA	0,600	12	FRCC	22/06/2009	92	14,990	01481	00427	00205	17444	00003
012800820510602076	22/10/2001	0510602076	22/01/1998	EUR	132.222,66	100,00	106.957,00	5,290	M	MIIA	0,400	12	FRCC	22/01/2013	135	14,790	00846	00130	00191	6883	00006
012802440510604534	22/10/2001	0510604534	10/02/1998	EUR	42.070,85	100,00	34.261,52	5,310	M	MIIA	0,750	12	FRCC	10/02/2013	136	14,810	01466	00002	00137	178	00004
012805060510602507	22/10/2001	0510602507	10/02/1998	EUR	54.091,09	100,00	43.656,70	5,560	M	MIIA	1,000	12	FRCC	10/02/2023	256	15,060	02115	00071	00089	5943	00007
012802500519002657	22/10/2001	0519002657	10/02/1998	EUR	84.141,69	100,00	67.860,08	5,310	M	MIIA	0,750	12	FRCC	10/01/2015	159	14,810	02720	01087	00147	62954	00001
012860600519741094	22/10/2001	0519741094	10/02/1998	EUR	192.323,87	100,00	132.004,59	5,560	M	MIIA	1,000	12	FRCC	10/02/2008	76	15,060	01309	00930	00148	61312	00000
012807000510608931	22/10/2001	0510608931	10/02/1998	EUR	42.070,85	100,00	25.926,29	5,560	M	MIIA	1,000	12	FRCC	10/02/2018	196	15,060	02639	00287	00020	12339	00000
012807510510602437	22/10/2001	0510602437	10/02/1998	EUR	75.126,51	100,00	40.670,13	5,310	M	MIIA	0,750	12	FRCC	10/02/2028	316	14,810	00581	00085	00197	8349	00005
012805390510601322	22/10/2001	0510601322	10/02/1998	EUR	46.277,93	100,00	43.514,66	5,560	M	MIIA	1,000	12	FRCC	10/02/2028	316	15,060	01474	00065	00170	2717	00003
012806430510000161	22/10/2001	0510000161	10/02/1998	EUR	72.121,45	100,00	59.238,21	5,810	M	MIIA	1,250	12	FRCC	10/02/2013	136	15,310	00359	00062	00048	7726	00002
012836350519736933	22/10/2001	0519736933	10/02/1998	EUR	42.070,85	100,00	34.326,08	5,360	M	MIIA	0,800	12	FRCC	10/02/2013	136	14,860	00427	00337	00057	7088	00000
012806500519003372	22/10/2001	0519003372	10/02/1998	EUR	57.096,15	100,00	50.198,47	5,560	M	MIIA	1,000	12	FRCC	10/02/2018	196	15,060	00000	00255	00051	20245	00001
012837750519740314	22/10/2001	0519740314	10/02/1998	EUR	36.060,73	100,00	31.728,84	5,460	M	MIIA	0,900	12	FRCC	10/02/2018	196	14,960	00000	00419	00114	12278	00006
012800660510601374	22/10/2001	0510601374	10/02/1998	EUR	96.161,94	100,00	81.083,14	5,060	M	MIIA	0,500	12	FRCC	10/02/2015	160	14,560	00437	00344	00152	13456	00006
012800150510602415	22/10/2001	0510602415	10/02/1998	EUR	60.101,21	100,00	48.973,48	5,310	M	MIIA	0,750	12	FRCC	10/02/2013	136	14,810	01772	01301	00140	62018	00005
012800750510601502	22/10/2001	0510601502	11/02/1998	EUR	168.283,39	100,00	134.611,38	5,310	M	MIIA	0,750	12	FRCC	11/03/2016	173	14,810	01630	00189	00086	10743	00000
012805380510603456	22/10/2001	0510603456	11/02/1998	EUR	180.303,63	100,00	168.964,94	5,310	M	MIIA	0,750	12	FRCC	11/02/2028	316	14,810	01479	00760	00073	28881	00006
012805400510602471	22/10/2001	0510602471	11/02/1998	EUR	54.091,09	100,00	47.563,55	5,310	M	MIIA	0,750	12	FRCC	11/02/2018	196	14,810	02358	00170	00150	8770	00000
012805810510603352	22/10/2001	0510603352	11/02/1998	EUR	51.086,03	100,00	44.874,39	5,360	M	MIIA	0,800	12	FRCC	11/02/2018	196	14,860	03504	00183	00144	1225	00003
012806440510602204	22/10/2001	0510602204	12/02/1998	EUR	42.070,85	100,00	37.020,92	5,560	M	MIIA	1,000	12	FRCC	12/02/2018	196	15,060	00001	00001	00001	23396	00001
012808000510662826	22/10/2001	0510662826	12/02/1998	EUR	52.288,05	100,00	47.364,69	5,750	M	MIIA	1,000	12	FRCC	12/02/2021	232	15,250	02175	00322	00007	32480	00002
012807300519006063	22/10/2001	0519006063	12/02/1998	EUR	63.106,27	100,00	59.415,37	5,560	M	MIIA	1,000	12	FRCC	12/02/2028	316	15,060	01191	00048	00139	2833	00000
012807300519006042	22/10/2001	0519006042	12/02/1998	EUR	43.873,88	100,00	41.254,18	5,560	M	MIIA	1,000	12	FRCC	12/02/2028	316	15,060	00000	00000	00000		00000
012800780510602646	22/10/2001	0510602646	12/02/1998	EUR	105.177,12	100,00	92.374,88	5,310	M	MIIA	0,750	12	FRCC	12/02/2018	196	14,810	00284	00225	00084	17259	00008
012800580510605531	22/10/2001	0510605531	12/02/1998	EUR	66.111,33	100,00	36.297,92	5,210	M	MIIA	0,650	12	FRCC	12/02/2008	76	14,710	00748	00240	00023	12174	00002
012800140510603702	22/10/2001	0510603702	12/02/1998	EUR	84.141,69	100,00	76.940,25	5,310	M	MIIA	0,750	12	FRCC	12/02/2023	256	14,810	00000	01346	00200	35402	00005
012805090519002153	22/10/2001	0519002153	12/02/1998	EUR	105.177,12	100,00	98.672,79	5,360	M	MIIA	0,800	12	FRCC	12/02/2028	316	14,860	02473	00167	00220	2468-N	00012
012801500510604566	22/10/2001	0510604566	12/02/1998	EUR	105.177,12	100,00	98.633,16	5,310	M	MIIA	0,750	12	FRCC	12/02/2028	316	14,810	01908	00299	00053	28491	00001
012803430510602092	22/10/2001	0510602092	12/02/1998	EUR	180.303,63	100,00	115.944,32	5,060	M	MIIA	0,500	12	FRCC	12/02/2033	376	14,560	01519	00463	00026	13161	00003
012803560510002065	22/10/2001	0510002065	13/02/1998	EUR	78.131,57	100,00	47.014,42	5,060	M	MIIA	0,500	12	FRCC	13/02/2023	256	14,560	02016	00259	00051	7.270	00006
012805000510620582	22/10/2001	0510620582	13/02/1998	EUR	96.161,94	100,00	67.125,50	5,310	M	MIIA	0,750	12	FRCC	13/01/2021	231	14,810	02300	01957	00083	116677	00001
012800100510617082	22/10/2001	0510617082	13/02/1998	EUR	78.131,57	100,00	68.644,90	5,310	M	MIIA	0,750	12	FRCC	13/02/2018	196	14,810	02128	00000	00162	50650N	00008
012800310510602417	22/10/2001	0510602417	13/02/1998	EUR	54.091,09	100,00	47.546,79	5,360	M	MIIA	0,800	12	FRCC	13/02/2018	196	14,860	00000	00000	00000		00000
012800910510601371	22/10/2001	0510601371	14/02/1998	EUR	69.116,39	100,00	60.872,59	5,560	M	MIIA	1,000	12	FRCC	14/02/2018	196	15,060	01750	00036	00068	3018	00002
012800910510601014	22/10/2001	0510601014	16/02/1998	EUR	105.537,73	100,00	90.757,02	5,560	M	MIIA	1,000	12	FRCC	16/02/2016	172	15,060	01083	00115	00154	7557	00007
012800280510603891	22/10/2001	0510603891	16/02/1998	EUR	69.116,39	100,00	56.301,52	5,210	M	MIIA	0,650	12	FRCC	16/02/2013	136	14,710	02269	00077	00173	54697	00001
012800520510603642	22/10/2001	0510603642	16/02/1998	EUR	96.161,94	100,00	84.413,09	5,310	M	MIIA	0,750	12	FRCC	16/02/2018	196	14,810	01035	00904	00075	20347	00007
012800680510002316	22/10/2001	0510002316	16/02/1998	EUR	102.172,06	100,00	68.545,50	5,210	M	MIIA	0,650	12	FRCC	16/02/2018	196	14,710	01583	01112	00072	55893	00005
012800460510604245	22/10/2001	0510604245	16/02/1998	EUR	90.151,82	100,00	73.304,85	5,310	M	MIIA	0,750	12	FRCC	16/02/2018	196	14,810	03502	00163	00000	14131	00000
012807010510604795	22/10/2001	0510604795	16/02/1998	EUR	57.096,15	100,00	46.424,82	5,310	M	MIIA	0,750	12	FRCC	16/02/2013	136	14,810	01390	00133	00155	9304	00005
012807530510603265	22/10/2001	0510603265	16/02/1998	EUR	42.070,85	100,00	29.317,12	5,310	M	MIIA	0,750	12	FRCC	16/02/2013	136	14,810	01066	00080	00184	6955	00006
012806400510604062	22/10/2001	0510604062	16/02/1998	EUR	48.080,97	100,00	42.235,81	5,310	M	MIIA	0,750	12	FRCC	16/02/2018	196	14,810	01331	00387	00050	31119	00005
012805820510602086	22/10/2001	0510602086	16/02/1998	EUR	81.136,63	100,00	74.133,42	5,310	M	MIIA	0,750	12	FRCC	16/02/2023	256	14,810	05028	00871	00170	38708	00004
012806480510600423	22/10/2001	0510600423	16/02/1998	EUR	51.086,03	100,00	46.816,81	5,560	M	MIIA	1,000	12	FRCC	16/02/2023	256	15,060	01683	00462	00114	28762	00002
012835960510000916	22/10/2001	0510000916	16/02/1998	EUR	84.141,69	100,00	43.546,16	5,210	M	MIIA	0,650	12	FRCC	16/01/2009	87	14,710	02238	00968	00000	36730	00000
012805000510620575	22/10/2001	0510620575	16/02/1998	EUR	48.080,97	100,00	36.352,74	5,310	M	MIIA	0,750	12	FRCC	16/02/2013	136	14,810	02640	00183	00077	8220	00004
012805130510602241	22/10/2001	0510602241	16/02/1998	EUR	58.177,97	100,00	47.222,57	5,060	M	MIIA	0,500	12	FRCC	16/02/2013	136	14,560	03418	00332	00209	3778	00007
012804050510602063	22/10/2001	0510602063	16/02/1998	EUR	102.172,06	100,00	65.856,62	5,060	M	MIIA	0,500	12	FRCC	16/02/2018	196	14,560	04344	00044	00042	13778	00000
012805110512760073	22/10/2001	0512760073	16/02/1998	EUR	27.045,54	100,00	22.054,86	5,310	M	MIIA	0,750	12	FRCC	16/02/2013	136	14,810	01901	00095	00027	3761	00006
012804000510615757	22/10/2001	0510615757	16/02/1998	EUR	24.040,48	100,00	16.452,30	5,310	M	MIIA	0,750	12	FRCC	16/02/2008	76	14,810	04358	00225	00056	13509	00002
012803820510004611	22/10/2001	0510004611	16/02/1998	EUR	42.070,85	100,00	36.962,62	5,310	M	MIIA	0,750	12	FRCC	16/02/2018	196	14,810	02332	00712	00143	62186	00003
012803160510600483	22/10/2001	0510600483	16/02/1998	EUR	51.086,03	100,00	44.816,54	5,160	M	MIIA	0,600	12	FRCC	16/02/2018	196	14,660	00601	00179	00026	9668	00000
012803420510607404	22/10/2001	0510607404	16/02/1998	EUR	54.091,09	100,00	45.927,15	5,160	M	MIIA	0,600	12	FRCC	16/02/2028	316	14,660	01079	00101	00067	6791	00003
012802400519609001	22/10/2001	0519609001	16/02/1998	EUR	48.080,97	100,00	39.171,13	5,310	M	MIIA	0,750	12	FRCC	16/02/2013	136	14,810	02812	00061	00116	8636	00001
012803420510603351	22/10/2001	0510603351	16/02/1998	EUR	108.182,18	100,00	94.870,96	5,210	M	MIIA	0,650	12	FRCC	16/02/2018	196	14,710	01388	00331	00003	27992/S	00010
012801100510604407	22/10/2001	0510604407	16/02/1998	EUR	108.182,18	100,00	98.969,29	5,310	M	MIIA	0,750	12	FRCC	16/02/2023	256	14,810	01228	00270	00114	25428	00005
012801400519004731	22/10/2001	0519004731	16/02/1998	EUR	102.172,06	100,00	20.804,58	5,310	M	MIIA	0,750	12	FRCC	16/01/2005	39	14,810	02981	02146	00053	10702	00000

NOTARIA ROBERTO PAREJO GAMIR MADRID

CARTERA DE PARTICIPACIONES HIPOTECARIAS

NUM.PARTICIP.	FEC.EMI.	NUM.PREST.	F.APERT.	DIV.	CAPITAL INIC.	%PART.	CAPITAL PEND.	%NOMIN.	(1)	(2)	DIFERE.	(3)	(4)	F.VENCI.	(5)	%DEMORA	TOMO	LIBRO	FOLIO	FINCA	INSC.
012801200519001512	22/10/2001	0519001512	16/02/1998	EUR	66.111,33	100,00	55.847,66	5,160	M	MI1A	0,600	12	FRCC	16/02/2023	256	14,660	01276	00837	00222	32250	00004
012801530519003134	22/10/2001	0519003134	17/02/1998	EUR	24.040,48	100,00	19.622,83	5,310	M	MI1A	0,750	12	FRCC	17/02/2013	136	14,810	02087	00291	00152	2843	00005
012803910510001463	22/10/2001	0510001463	17/02/1998	EUR	42.070,85	100,00	32.734,79	5,310	M	MI1A	0,750	12	FRCC	17/02/2023	256	14,810	00636	00314	00180	16789	00007
012801810510601167	22/10/2001	0510601167	17/02/1998	EUR	48.080,97	100,00	39.207,36	5,360	M	MI1A	0,800	12	FRCC	17/02/2013	136	14,860	01899	00923	00195	19870	00007
012805360510601781	22/10/2001	0510601781	17/02/1998	EUR	90.151,82	100,00	73.042,26	5,210	M	MI1A	0,650	12	FRCC	17/06/2016	176	14,710	01653	00337	00208	17914	00004
012805800510608314	22/10/2001	0510608314	17/02/1998	EUR	39.065,79	100,00	31.722,25	5,310	M	MI1A	0,750	12	FRCC	17/02/2013	136	14,810	02020	00216	00071	12155	00000
012806400510604034	22/10/2001	0510604034	17/02/1998	EUR	42.070,85	100,00	34.393,27	5,560	M	MI1A	1,000	12	FRCC	17/02/2013	136	15,060	01344	00400	00114	31962	00003
012806040510004091	22/10/2001	0510004091	17/02/1998	EUR	54.091,09	100,00	37.268,05	5,750	M	MI1A	1,000	12	FRCC	17/02/2008	76	15,250	02277	00100	00118	7759	00005
012806900510003897	22/10/2001	0510003897	17/02/1998	EUR	36.060,73	100,00	32.974,33	5,310	M	MI1A	0,750	12	FRCC	17/02/2023	256	14,810	02013	00224	00212	2900N	00008
012807350519005536	22/10/2001	0519005536	17/02/1998	EUR	30.050,61	100,00	24.571,32	5,560	M	MI1A	1,000	12	FRCC	17/02/2013	136	15,060	01556	00000	00012	30790	00007
012807350519005564	22/10/2001	0519005564	17/02/1998	EUR	60.101,21	100,00	52.855,57	5,410	M	MI1A	0,850	12	FRCC	17/02/2018	196	14,910	01279	00218	00118	8753-N	00009
012808760519004361	22/10/2001	0519004361	17/02/1998	EUR	42.070,85	100,00	38.613,85	5,560	M	MI1A	1,000	12	FRCC	17/02/2023	256	15,060	01714	00314	00149	22366	00004
012800360519002765	22/10/2001	0519002765	17/02/1998	EUR	84.141,69	100,00	73.961,60	5,360	M	MI1A	0,800	12	FRCC	17/02/2018	196	14,860	00000	00000	00052	20888	00007
012800230510608212	22/10/2001	0510608212	17/02/1998	EUR	36.060,73	100,00	29.485,53	5,560	M	MI1A	1,000	12	FRCC	17/02/2013	136	15,060	00124	00000	00177	11828	00005
012800390510601907	22/10/2001	0510601907	17/02/1998	EUR	96.161,94	100,00	84.486,02	5,310	M	MI1A	0,750	12	FRCC	17/02/2018	196	14,810	01269	00138	00247	8194	00005
012800900510602875	22/10/2001	0510602875	17/02/1998	EUR	36.060,73	100,00	27.072,05	5,460	M	MI1A	0,900	12	FRCC	17/02/2010	100	14,960	01127	00719	00168	13886	00010
012800800510601507	22/10/2001	0510601507	17/02/1998	EUR	54.091,09	100,00	45.810,96	5,310	M	MI1A	0,750	12	FRCC	17/02/2015	160	14,810	00787	00051	00153	4423	00003
012800780510602667	22/10/2001	0510602667	18/02/1998	EUR	118.399,38	100,00	88.880,69	5,310	M	MI1A	0,750	12	FRCC	18/02/2010	100	14,810	01116	00086	00032	6517	00007
012800360519002695	22/10/2001	0519002695	18/02/1998	EUR	162.273,27	100,00	129.826,21	5,360	M	MI1A	0,800	12	FRCC	18/02/2023	256	14,860	00000	02606	00107	88334	00009
012800230510608233	22/10/2001	0510608233	18/02/1998	EUR	30.050,61	100,00	26.379,14	5,310	M	MI1A	0,750	12	FRCC	18/02/2018	196	14,810	02027	00000	00012	13967	00012
012800680510002323	22/10/2001	0510002323	18/02/1998	EUR	60.101,21	100,00	48.963,99	5,310	M	MI1A	0,750	12	FRCC	18/02/2013	136	14,810	02140	00297	00042	15028	00002
012800610510601677	22/10/2001	0510601677	18/02/1998	EUR	84.141,69	100,00	73.870,05	5,310	M	MI1A	0,750	12	FRCC	18/09/2021	239	14,810	00000	00088	00085	8013	00004
012800600519001956	22/10/2001	0519001956	18/02/1998	EUR	38.464,77	100,00	33.794,36	5,310	M	MI1A	0,750	12	FRCC	18/02/2018	196	14,810	01662	00178	00182	10784	00002
012800500519002884	22/10/2001	0519002884	18/02/1998	EUR	84.141,69	100,00	57.277,69	5,310	M	MI1A	0,750	12	FRCC	18/11/2013	145	14,810	01458	00282	00154	22392	00002
012808760519004354	22/10/2001	0519004354	18/02/1598	EUR	27.045,54	100,00	20.252,94	5,060	M	MI1A	0,500	12	FRCC	18/02/2010	100	14,560	01718	00318	00001	38901	00002
012807300519006056	22/10/2001	0519006056	18/02/1998	EUR	47.479,96	100,00	41.642,34	5,310	M	MI1A	0,750	12	FRCC	18/02/2018	196	14,810	00000	00000	00000		00000
012807020510602395	22/10/2001	0510602395	18/02/1998	EUR	42.070,85	100,00	34.241,49	5,310	M	MI1A	0,750	12	FRCC	18/02/2013	136	14,810	02959	00464	00197	17882	00007
012808000510662742	22/10/2001	0510662742	18/02/1998	EUR	60.101,21	100,00	55.190,54	5,750	M	MI1A	1,000	12	FRCC	18/02/2023	256	15,250	01961	00425	00163	25403	00002
012833090519739904	22/10/2001	0519739904	18/02/1998	EUR	36.060,73	100,00	29.485,53	5,560	M	MI1A	1,000	12	FRCC	18/02/2013	136	15,060	00000	00283	00188	21961	00000
012807810510606681	22/10/2001	0510606681	18/02/1998	EUR	42.070,85	100,00	24.908,31	5,560	M	MI1A	1,000	12	FRCC	18/02/2028	316	15,060	01233	00173	00095	10729	00003
012837320519740593	22/10/2001	0519740593	18/02/1998	EUR	48.080,97	100,00	39.315,04	5,060	M	MI1A	0,750	12	FRCC	18/02/2013	136	14,560	00921	00105	00085	7532	00004
012806500519003386	22/10/2001	0519003386	18/02/1998	EUR	102.172,06	100,00	82.986,10	5,210	M	MI1A	0,650	12	FRCC	18/02/2013	136	14,710	01099	00383	00176	41319	00001
012801800510604792	22/10/2001	0510604792	18/02/1998	EUR	34.257,69	100,00	31.343,62	5,410	M	MI1A	0,850	12	FRCC	18/02/2023	256	14,910	00914	00059	00118	5763	00030
012803960510001034	22/10/2001	0510001034	18/02/1998	EUR	33.055,67	100,00	28.991,47	5,310	M	MI1A	0,750	12	FRCC	18/02/2018	196	14,810	01267	00095	00165	4695-N	00009
012804020510601143	22/10/2001	0510601143	18/02/1998	EUR	30.050,61	100,00	15.452,86	5,310	M	MI1A	0,750	12	FRCC	18/09/2010	107	14,810	04307	00191	00129	10201	00003
012803930519002513	22/10/2001	0519002513	18/02/1998	EUR	51.086,03	100,00	46.634,66	5,210	M	MI1A	0,650	12	FRCC	18/02/2023	256	14,710	00465	00373	00097	21364	00005
012802100510601476	22/10/2001	0510601476	18/02/1998	EUR	60.101,21	100,00	52.724,81	5,310	M	MI1A	0,750	12	FRCC	18/02/2018	196	14,810	01366	00242	00145	16943	00006
012805110519604414	22/10/2001	0519604414	18/02/1998	EUR	66.111,33	100,00	40.041,96	5,310	M	MI1A	0,750	12	FRCC	18/03/2009	89	14,810	02174	00514	00052	33031	00004
012805200519604066	22/10/2001	0519604066	18/02/1998	EUR	73.323,48	100,00	68.745,34	5,560	M	MI1A	1,000	12	FRCC	18/02/2028	316	15,060	01914	00465	00071	42113	00000
012802000510606303	22/10/2001	0510606303	18/02/1998	EUR	120.202,42	100,00	82.490,39	5,160	M	MI1A	0,600	12	FRCC	18/02/2013	136	14,660	01823	00180	00093	17722	00007
012804800510601172	22/10/2001	0510601172	18/02/1998	EUR	45.075,91	100,00	39.418,37	5,260	M	MI1A	0,700	12	FRCC	18/02/2018	196	14,760	00574	00244	00070	22607	00000
012803520510601611	22/10/2001	0510601611	18/02/1998	EUR	60.101,21	100,00	46.365,78	5,160	M	MI1A	0,600	12	FRCC	18/02/2023	256	14,660	01214	00137	00107	6939	00003
012801100510604414	22/10/2001	0510604414	18/02/1998	EUR	63.106,27	100,00	59.220,57	5,310	M	MI1A	0,750	12	FRCC	18/02/2028	316	14,810	00859	00236	00031	21510	00005
012805080510603321	22/10/2001	0510603321	18/02/1998	EUR	78.131,57	100,00	71.531,57	5,360	M	MI1A	0,800	12	FRCC	18/02/2023	256	14,860	00784	00784	00064	32203	00000
012805050519002814	22/10/2001	0519002814	19/02/1998	EUR	87.747,77	100,00	68.636,30	5,310	M	MI1A	0,750	12	FRCC	19/02/2013	136	14,810	03210	00285	00019	12933	00006
012801400519004752	22/10/2001	0519004752	19/02/1998	EUR	48.080,97	100,00	32.939,54	5,310	M	MI1A	0,750	12	FRCC	19/02/2008	76	14,810	02834	00033	00191	24526	00004
012801400519004766	22/10/2001	0519004766	19/02/1998	EUR	180.303,63	100,00	40.961,73	5,310	M	MI1A	0,750	12	FRCC	19/02/2018	196	14,810	02961	02159	00016	8273	00002
012805050519002821	22/10/2001	0519002821	19/02/1998	EUR	78.131,57	100,00	68.551,80	5,260	M	MI1A	0,700	12	FRCC	19/02/2018	196	14,760	01923	01589	00045	1044	00000
012803000510702765	22/10/2001	0510702765	19/02/1998	EUR	51.086,03	100,00	41.575,62	5,160	M	MI1A	0,600	12	FRCC	19/02/2013	136	14,660	00000	00056	00139	3887	00001
012804050510602084	22/10/2001	0510602084	19/02/1998	EUR	72.121,45	100,00	53.104,37	5,210	M	MI1A	0,650	12	FRCC	19/02/2013	136	14,710	04298	00176	00037	7882	00000
012802600510604151	22/10/2001	0510604151	19/02/1998	EUR	66.111,33	100,00	60.355,59	5,310	M	MI1A	0,750	12	FRCC	19/02/2023	256	14,810	04111	00599	00078	14329	00006
012802800510601861	22/10/2001	0510601861	19/02/1998	EUR	96.161,94	100,00	67.256,99	5,260	M	MI1A	0,700	12	FRCC	19/09/2014	155	14,760	03581	00089	00184	4116	00003
012802800510601875	22/10/2001	0510601875	19/02/1998	EUR	48.080,97	100,00	29.239,99	5,260	M	MI1A	0,700	12	FRCC	19/02/2018	196	14,760	03581	00089	00176	4114	00003
012802600510604207	22/10/2001	0510604207	19/02/1998	EUR	42.070,85	100,00	17.702,77	5,310	M	MI1A	0,750	12	FRCC	19/02/2004	28	14,810	04213	00701	00073	46352	00001
012802800510601882	22/10/2001	0510601882	19/02/1998	EUR	108.182,18	100,00	88.001,91	5,260	M	MI1A	0,700	12	FRCC	19/02/2013	136	14,760	03581	00089	00188	4117	00003
012805000510060673	22/10/2001	0510060673	19/02/1998	EUR	120.202,42	100,00	112.643,27	5,310	M	MI1A	0,750	12	FRCC	19/02/2028	316	14,810	00612	00035	00172	2360	00000
012805240510603953	22/10/2001	0510603953	19/02/1998	EUR	114.192,30	100,00	100.240,67	5,310	M	MI1A	0,750	12	FRCC	19/02/2018	196	14,810	00000	00175	00216	9086	00000
012805280510603194	22/10/2001	0510603194	19/02/1998	EUR	30.050,61	100,00	24.481,93	5,310	M	MI1A	0,750	12	FRCC	19/02/2013	136	14,810	01620	00416	00153	26343-N-A	00006
012803960519001095	22/10/2001	0519001095	19/02/1998	EUR	162.273,27	100,00	101.926,29	5,310	M	MI1A	0,750	12	FRCC	19/02/2023	256	14,810	01550	00027	00142	2609-N	00009
012803960519000983	22/10/2001	0519000983	19/02/1998	EUR	55.593,62	100,00	48.801,35	5,310	M	MI1A	0,750	12	FRCC	19/02/2018	196	14,810	01566	00122	00093	5632	00008
012806490510604043	22/10/2001	0510604043	19/02/1998	EUR	36.060,73	100,00	29.384,03	5,310	M	MI1A	0,750	12	FRCC	19/02/2013	136	14,810	01124	00641	00055	42103	00004
012805340510603613	22/10/2001	0510603613	19/02/1998	EUR	36.060,73	100,00	15.434,90	5,310	M	MI1A	0,750	12	FRCC	19/02/2008	76	14,810	02516	00270	00033	8701-N	00009
012806440510602232	22/10/2001	0510602232	19/02/1998	EUR	38.464,77	100,00	33.928,93	5,810	M	MI1A	1,250	12	FRCC	19/02/2018	196	15,310	01326	00405	00138	37441	00002
012808520519002762	22/10/2001	0519002762	19/02/1998	EUR	54.091,09	100,00	21.633,26	5,560	M	MI1A	1,000	12	FRCC	19/02/2004	28	14,560	00000	00301	00105	7500	00009
012806300510605907	22/10/2001	0510605907	19/02/1998	EUR	96.161,94	100,00	88.128,38	5,510	M	MI1A	0,950	12	FRCC	19/02/2023	256	15,010	02688	00421	00203	22498	00001
012806230510602344	22/10/2001	0510602344	19/02/1998	EUR	17.429,35	100,00	13.199,91	6,060	M	MI1A	1,500	12	FRCC	19/02/2010	100	15,560	01570	00522	00015	26074	00007
012807350519005641	22/10/2001	0519005641	19/02/1998	EUR	42.070,85	100,00	38.584,94	5,560	M	MI1A	1,000	12	FRCC	19/02/2023	256	15,060	01484	00463	00046	6763	00009
012800520510603656	22/10/2001	0510603656	19/02/1998	EUR	78.131,57	100,00	57.066,10	5,310	M	MI1A	0,750	12	FRCC	19/06/2014	152	14,810	00924	00809	00170	20597	00009
012800650510601072	22/10/2001	0510601072	19/02/1998	EUR	36.060,73	100,00	29.378,34	5,310	M	MI1A	0,750	12	FRCC	19/02/2013	136	14,810	01311	00150	00220	17724	00004
012800140510603695	22/10/2001	0510603695	19/02/1998	EUR	72.121,45	100,00	45.117,36	5,160	M	MI1A	0,600	12	FRCC	19/02/2008	76	14,660	00016	00075	00183	2098	00006
012800580510605447	22/10/2001	0510605447	19/02/1998	EUR	60.101,21	100,00	33.283,36	5,210	M	MI1A	0,650	12	FRCC	19/03/2011	113	14,710	00538	00104	00123	7192	00006
012800210510602995	22/10/2001	0510602995	19/02/1998	EUR	60.101,21	100,00	35.811,41	5,310	M	MI1A	0,750	12	FRCC	19/02/2023	256	14,810	01230	00547	00019	10741	00007
012800220510601736	22/10/2001	0510601736	19/02/1998	EUR	66.111,33	100,00	54.866,65	5,310	M	MI1A	0,750	12	FRCC	19/12/2016	182	14,810	01180	01168	00176	106881	00003
012800650510601086	22/10/2001	0510601086	19/02/1998	EUR	180.303,63	100,00	83.580,55	5,060	M	MI1A	0,500	12	FRCC	19/01/2009	87	14,560	00774	00016	00102	834	00008
012800660510601423	22/10/2001	0510601423	19/02/1998	EUR	114.192,30	100,00	92.890,95	5,260	M	MI1A	0,700	12	FRCC	19/02/2013	136	14,760	01375	00359	00213	14655	00005
012800170510602431	22/10/2001	0510602431	19/02/1998	EUR	36.060,73	100,00	31.682,27	5,310	M	MI1A	0,750	12	FRCC	19/02/2018	196	14,810	02312	01181	00150	35364	00003
012800170510602487	22/10/2001	0510602487	19/02/1998	EUR	111.187,24	100,00	90.583,34	5,310	M	MI1A	0,750	12	FRCC	19/02/2013	136	14,810	00000	02668	00078	95449	00003
012800780510602681	22/10/2001	0510602681	19/02/1998	EUR	150.253,03	100,00	117.703,00	5,210	M	MI1A	0,650	12	FRCC	19/08/2012	130	14,710	01004	00037	00168	1741	00005
012800750510601523	22/10/2001	0510601523	19/02/1998	EUR	33.055,67	100,00	18.985,06	5,310	M	MI1A	0,750	12	FRCC	19/05/2008	79	14,810	00873	00000	00248	32230	00005
012800780510602695	22/10/2001	0510602695	19/02/1998	EUR	63.106,27	100,00	57.723,11	5,310	M	MI1A	0,750	12	FRCC	19/02/2023	256	14,810	00000	00188	00162	6371	00004
012800820510602244	22/10/2001	0510602244	19/02/1998	EUR	42.070,85	100,00	32.357,84	4,960	M	MI1A	0,400	12	FRCC	19/02/2018	196	14,460	00832	00095	00139	2651	00000
012800780510602674	22/10/2001	0510602674	20/02/1998	EUR	72.121,45	100,00	55.643,63	5,310	M	MI1A	0,750	12	FRCC	20/05/2012	127	14,810	02953	00122	00149	3279	00005
012800910510601427	22/10/2001	0510601427	20/02/1998	EUR	36.060,73	100,00	28.038,21	5,410	M	MI1A	0,850	12	FRCC	20/02/2011	112	14,910	01036	00528	00169	36925	00006
012800910510601441	22/10/2001	0510601441	20/02/1998	EUR	60.101,21	100,00	52.711,72	5,310	M	MI1A	0,750	12	FRCC	20/02/2018	196	14,810	00999	00063	00089	4028	00012
012800850510602611	22/10/2001	0510602611	20/02/1998	EUR	108.182,18	100,00	98.844,57	5,310	M	MI1A	0,750	12	FRCC	20/02/2023	256	14,810	01545	00741	00095	41536	00003
012801000510605587	22/10/2001	0510605587	20/02/1998	EUR	57.096,15	100,00	53.500,29	5,210	M	MI1A	0,650	12	FRCC	20/02/2028	316	14,710	00307	00307	00109	26811	00005
012800660510601402	22/10/2001	0510601402	20/02/1998	EUR	24.040,48	100,00	16.469,72	5,310	M	MI1A	0,750	12	FRCC	20/02/2008	76	14,810	01105	00059	00111	2569	00002
012800460510604273	22/10/2001	0510604273	20/02/1998	EUR	55.894,13	100,00	51.023,85	5,210	M	MI1A	0,650	12	FRCC	20/02/2023	256	14,710	03618	00157	00097	18693	00000
012800440519002045	22/10/2001	0519002045	20/02/1998	EUR	93.156,88	100,00	81.775,19	5,310	M	MI1A	0,750	12	FRCC	20/02/2018	196	14,810	01168	00326	00171	1394	00009
012800620519001356	22/10/2001	0519001356	20/02/1998	EUR	69.116,39	100,00	60.879,24	5,460	M	MI1A	0,900	12	FRCC	20/02/2018	196	14,960	00616	00336	00103	16001	00004
012800100510617075	22/10/2001	0510617075	20/02/1998	EUR	180.303,63	100,00	149.767,38	5,310	M	MI1A	0,750	12	FRCC	20/02/2014	148	14,810	02457	00508	00219	24813	00004
012800540510601572	22/10/2001	0510601572	20/02/1998	EUR	60.101,21	100,00	52.829,72	5,360	M	MI1A	0,800	12	FRCC	20/02/2018	196	14,860	02388	00446	00148	22362	00006
012800110510605435	22/10/2001	0510605435	20/02/1998	EUR	66.111,33	100,00	49.325,94	5,260	M	MI1A	0,700	12	FRCC	20/02/2018	196	14,760	01624	00093	00005	7880	00002
012800230510608226	22/10/2001	0510608226	20/02/1998	EUR	90.151,82	100,00	67.741,66	5,360	M	MI1A	0,800	12	FRCC	20/02/2010	100	14,860	02363	00000	00063	14950	00008
012800300519004894	22/10/2001	0519004894	20/02/1998	EUR	54.091,09	100,00	44.031,51	5,060	M	MI1A	0,500	12	FRCC	20/02/2013	136	14,560	00000	00797	00133	41561	00003
012800280510603912	22/10/2001	0510603912	20/02/1998	EUR	60.101,21	100,00	48.840,47	5,060	M	MI1A	0,500	12	FRCC	20/02/2013	136	14,560	02315	00000	00204	66710	00001
012800250510602957	22/10/2001	0510602957	20/02/1998	EUR	52.889,07	100,00	43.088,32	5,310	M	MI1A	0,750	12	FRCC	20/02/2013	136	14,810	02336	00000	00197	75422	00004
012800250510602943	22/10/2001	0510602943	20/02/1998	EUR	45.075,91	100,00	19.431,89	5,310	M	MI1A	0,750	12	FRCC	20/02/2007	64	14,810	02076	00000	00000	77189	00007
012807500510607343	22/10/2001	0510607343	20/02/1998	EUR	36.060,73	100,00	27.343,19	5,310	M	MI1A	0,750	12	FRCC	20/02/2023	256	14,810	01501	00222	00072	13151	00006
012807330519005065	22/10/2001	0519005065	20/02/1998	EUR	45.075,91	100,00	42.584,08	5,310	M	MI1A	0,750	12	FRCC	20/02/2008	76	14,810	00797	00487	00034	33778	00007
012808500510607744	22/10/2001	0510607744	20/02/1998	EUR	90.151,82	100,00	73.434,73	5,310	M	MI1A	0,750	12	FRCC	19/02/2013	136	14,810	01543	00194	00146	20171	00009
012807900519003204	22/10/2001	0519003204	20/02/1998	EUR	45.676,92	100,00	40.228,87	5,560	M	MI1A	1,000	12	FRCC	20/02/2018	196	15,060	01105	00105	00119	8016	00001
012805700510603327	22/10/2001	0510603327	20/02/1998	EUR	102.172,06	100,00	83.318,42	5,310	M	MI1A	0,750	12	FRCC	20/02/2013	136	14,810	01147	00031	00088	2146	00003
012803900519603222	22/10/2001	0519603222	20/02/1998	EUR	48.080,97	100,00	39.171,13	5,310	M	MI1A	0,750	12	FRCC	20/02/2013	136	14,810	02365	01806	00079	35958	00009
012805000510620351	22/10/2001	0510620351	20/02/1998	EUR	108.182,18	100,00	74.789,99	5,310	M	MI1A	0,750	12	FRCC	20/02/2018	196	14,810	01483	00762	00023	34120	00006
012804600510603112	22/10/2001	0510603112	20/02/1998	EUR	54.091,09	100,00	43.990,08	5,060	M	MI1A	0,500	12	FRCC	20/02/2013	136	14,560	01977	00478	00147	33174	00007
012803000510702807	22/10/2001	0510702807	20/02/1998	EUR	54.091,09	100,00	49.447,78	5,210	M	MI1A	0,650	12	FRCC	20/02/2023	256	14,710	00000	00656	00202	7997A	00003
012801700510601555	22/10/2001	0510601555	20/02/1998	EUR	120.202,42	100,00	97.779,90	5,260	M	MI1A	0,700	12	FRCC	20/02/2013	136	14,760	01249	00587	00208	49653	00005
012802400519609043	22/10/2001	0519609043	20/02/1998	EUR	66.111,33	100,00	53.662,09	5,060	M	MI1A	0,500	12	FRCC	20/02/2013	136	14,560	02449	00151	00172	12073	00005
012802440510604464	22/10/2001	0510604464	20/02/1998	EUR	51.086,03	100,00	36.082,01	5,310	M	MI1A	0,750	12	FRCC	20/02/2013	136	14,810	01653	00051	00124	5646	00004
012802440510604443	22/10/2001	0510604443	20/02/1998	EUR	43.873,88	100,00	38.546,72	5,310	M	MI1A	0,750	12	FRCC	20/02/2018	196	14,810	01653	00051	00120	5642	00005
012803500510509622	22/10/2001	0510509622	20/02/1998	EUR	45.075,91	100,00	39.509,94	5,160	M	MI1A	0,600	12	FRCC	20/02/2018	196	14,660	01162	00874	00222	24116	00004
012803400510607507	22/10/2001	0510607507	20/02/1998	EUR	42.070,85	100,00	31.126,39	5,310	M	MI1A	0,750	12	FRCC	20/02/2018	196	14,810	02013	00057	00041	2166	00002
012803400510607626	22/10/2001	0510607626	20/02/1998	EUR	60.101,21	100,00	20.949,73	5,210	M	MI1A	0,650	12	FRCC	20/01/2007	63	14,710	01605	00124	00130	5774	00009
012800820510602237	22/10/2001	0510602237	09/03/1998	EUR	102.172,06	100,00	83.509,88	4,980	M	MI1A	0,400	12	FRCC	09/03/2013	137	14,480	01873	01788	00018	54963	00004
012800550510603491	22/10/2001	0510603491	09/03/1998	EUR	49.583,50	100,00	40.491,74	5,080	M	MI1A	0,500	12	FRCC	09/03/2013	137	14,580	02276	00000	00163	23062	00007
012800500519002744	22/10/2001	0519002744	09/03/1998	EUR	75.126,51	100,00	42.917,25	5,330	M	MI1A	0,750	12	FRCC	09/03/2013	137	14,830	01040	00000	00034	27957	00001
012800490510600636	22/10/2001	0510600636	09/03/1998	EUR	57.096,15	100,00	46.839,64	5,330	M	MI1A	0,750	12	FRCC	09/03/2013	137	14,830	01379	00152	00012	4244	00008
012800500519002751	22/10/2001	0519002751	09/03/1998	EUR	30.050,61	100,00	17.963,81	5,330	M	MI1A	0,750	12	FRCC	09/03/2006	53	14,830	01040	00273	00044	27960	00000
012800500519002765	22/10/2001	0519002765	09/03/1998	EUR	84.141,69	100,00	62.567,81	5,330	M	MI1A	0,750	12	FRCC	09/03/2018	197	14,830	01039	00272	00048	27887	00000
012800250510603076	22/10/2001	0510603076	09/03/1998	EUR	60.101,21	100,00	49.305,00	5,330	M	MI1A	0,750	12	FRCC	09/03/2013	137	14,830	03166	00000	00210	9008	00003
012805800512400013	22/10/2001	0512400013	10/03/1998	EUR	300.506,05	100,00	183.257,02	5,080	M	MI1A	0,500	12	FRCC	10/10/2011	120	14,580	00488	00213	00119	7087	00010
012805530519001203	22/10/2001	0519001203	10/03/1998	EUR	150.253,03	100,00	132.088,32	5,180	M	MI1A	0,600	12	FRCC	10/03/2018	197	14,680	01036	00349	00159	14478	00001
012806350510600844	22/10/2001	0510600844	10/03/1998	EUR	132.222,66	100,00	70.637,81	5,330	M	MI1A	0,750	12	FRCC	10/06/2017	188	14,830	00909	00909	00217	53267	00005
012806390519006224	22/10/2001	0519006224	10/03/1998	EUR	60.101,21	100,00	53.082,81	5,580	M	MI1A	1,000	12	FRCC	10/03/2018	197	15,080	01454	00366	00174	28901	00005
012806610519002564	22/10/2001	0519002564	10/03/1998	EUR	36.060,73	100,00	29.525,91	5,330	M	MI1A	0,750	12	FRCC	10/03/2013	137	14,830	00000	00681	00132	60711	00002
012807700510602533	22/10/2001	0510602533	10/03/1998	EUR	48.080,97	100,00	44.209,13	5,580	M	MI1A	1,000	12	FRCC	10/03/2023	257	15,080	02009	00239	00210	3461	00007

NOTARIA ROBERTO PAREJO GAMIR MADRID

CARTERA DE PARTICIPACIONES HIPOTECARIAS

NUM.PARTICIP.	FEC.EMI.	NUM.PREST.	F.APERT.	DIV.	CAPITAL INIC.	%PART.	CAPITAL PEND.	%NOMIN.	(1)	(2)	DIFERE.	(3)	(4)	F.VENCI.	(5)	%DEMORA	TOMO	LIBRO	FOLIO	FINCA	INSC.
012808500510607821	22/10/2001	0510607821	10/03/1998	EUR	36.060,73	100,00	25.092,78	5,580	M	MIIA	1,000	12	FRCC	10/03/2008	77	15,080	00000	00120	00118	6961	00004
012807900519003232	22/10/2001	0519003232	10/03/1998	EUR	66.111,33	100,00	58.441,35	5,580	M	MIIA	1,000	12	FRCC	10/03/2018	197	15,080	00609	00427	00157	31436	00003
012860530519742515	22/10/2001	0519742515	10/03/1998	EUR	162.273,27	100,00	112.276,06	5,080	M	MIIA	0,500	12	FRCC	10/03/2008	77	14,580	02401	00408	00032	23889	00000
012807510510602423	22/10/2001	0510602423	10/03/1998	EUR	138.232,78	100,00	95.911,41	5,330	M	MIIA	0,750	12	FRCC	10/08/2009	94	14,830	01399	00799	00151	29309	00005
012800310510602487	22/10/2001	0510602487	10/03/1998	EUR	90.151,82	100,00	73.918,73	5,280	M	MIIA	0,700	12	FRCC	10/03/2013	137	14,780	01773	01302	00212	57024	00004
012800230510608331	22/10/2001	0510608331	10/03/1998	EUR	60.101,21	100,00	42.781,92	5,480	M	MIIA	0,900	12	FRCC	10/03/2013	137	14,980	02011	00000	00210	45015	00008
012800550510603484	22/10/2001	0510603484	10/03/1998	EUR	96.161,94	100,00	72.839,47	5,330	M	MIIA	0,750	12	FRCC	10/03/2010	101	14,830	01077	00136	00205	8119	00003
012800530510602411	22/10/2001	0510602411	10/03/1998	EUR	138.232,78	100,00	87.803,76	5,180	M	MIIA	0,600	12	FRCC	10/03/2010	101	14,680	00643	00636	00106	28420	00010
012800630519001784	22/10/2001	0519001784	10/03/1998	EUR	75.126,51	100,00	66.197,38	5,330	M	MIIA	0,750	12	FRCC	10/03/2018	197	14,830	02034	02034	00184	69905	00005
012800910510601553	22/10/2001	0510601553	10/03/1998	EUR	50.485,02	100,00	35.398,23	5,080	M	MIIA	0,500	12	FRCC	10/03/2013	137	14,580	00788	00080	00084	6459	00008
012800820510602524	22/10/2001	0510602524	10/03/1998	EUR	48.080,97	100,00	39.282,03	5,030	M	MIIA	0,450	12	FRCC	10/03/2013	137	14,530	02432	00574	00062	20350	00004
012800820510602475	22/10/2001	0510602475	10/03/1998	EUR	123.207,48	100,00	107.126,89	5,080	M	MIIA	0,500	12	FRCC	10/03/2018	197	14,580	02371	00000	00171	25268	00005
012800820510602412	22/10/2001	0510602412	10/03/1998	EUR	66.111,33	100,00	49.911,06	5,030	M	MIIA	0,450	12	FRCC	10/03/2010	101	14,530	01076	00000	00106	24467	00000
012800800510601633	22/10/2001	0510601633	10/03/1998	EUR	108.182,18	100,00	98.903,19	5,080	M	MIIA	0,500	12	FRCC	10/03/2023	257	14,580	01503	00442	00057	17941	00002
012800780510602716	22/10/2001	0510602716	10/03/1998	EUR	102.172,06	100,00	78.052,62	5,330	M	MIIA	0,750	12	FRCC	10/03/2013	137	14,830	02654	02095	00000	64074	00004
012801900510602034	22/10/2001	0510602034	10/03/1998	EUR	150.253,03	100,00	18.271,04	5,230	M	MIIA	0,650	12	FRCC	10/07/2004	33	14,730	01089	00853	00170	38990	00000
012800380510601647	22/10/2001	0510601647	10/03/1998	EUR	54.091,09	100,00	47.703,20	5,330	M	MIIA	0,750	12	FRCC	10/03/2018	197	14,830	00900	00164	00214	7684	00007
012802400519609183	22/10/2001	0519609183	10/03/1998	EUR	36.060,73	100,00	26.747,71	5,230	M	MIIA	0,650	12	FRCC	10/03/2013	137	14,730	02701	00193	00178	12297	00001
012803000510702926	22/10/2001	0510702926	10/03/1998	EUR	114.192,30	100,00	84.616,39	5,080	M	MIIA	0,500	12	FRCC	10/09/2014	155	14,580	01694	01640	00151	39824	00009
012802400519609162	22/10/2001	0519609162	10/03/1998	EUR	51.086,03	100,00	46.898,53	5,580	M	MIIA	1,000	12	FRCC	10/03/2023	257	15,080	02745	00062	00013	5349	00001
012803970519001432	22/10/2001	0519001432	10/03/1998	EUR	66.111,33	100,00	59.130,57	5,330	M	MIIA	0,750	12	FRCC	10/03/2023	257	14,830	00587	00292	00053	20845.DU	00004
012803530510601101	22/10/2001	0510601101	10/03/1998	EUR	78.131,57	100,00	71.569,81	5,230	M	MIIA	0,650	12	FRCC	10/03/2023	257	14,730	01579	00107	00134	52 TRIPL. N	00000
012801100510604463	22/10/2001	0510604463	10/03/1998	EUR	72.121,45	100,00	45.826,62	5,330	M	MIIA	0,750	12	FRCC	10/03/2010	101	14,830	01126	00168	00053	15728	00003
012801010510602053	22/10/2001	0510602053	10/03/1998	EUR	114.192,30	100,00	94.899,61	5,230	M	MIIA	0,650	12	FRCC	10/03/2033	377	14,730	00936	00936	00047	63883 N	00004
012805010519001305	22/10/2001	0519001305	10/03/1998	EUR	153.258,09	100,00	143.895,01	5,330	M	MIIA	0,750	12	FRCC	10/03/2028	317	14,830	01381	01381	00155	20588N	00000
012805000510621051	22/10/2001	0510621051	10/03/1998	EUR	48.080,97	100,00	40.772,03	5,330	M	MIIA	0,750	12	FRCC	10/03/2015	161	14,830	02681	00225	00087	4487 DUPLIC	00010
012804030510616096	22/10/2001	0510616096	10/03/1998	EUR	78.131,57	100,00	63.742,16	5,080	M	MIIA	0,500	12	FRCC	10/03/2013	137	14,580	04255	00137	00152	7792	00000
012805000510619665	22/10/2001	0510619665	10/03/1998	EUR	60.101,21	100,00	42.389,07	5,330	M	MIIA	0,750	12	FRCC	10/03/2013	137	14,830	02314	00621	00128	35929	00005
012805020510601992	22/10/2001	0510601992	11/03/1998	EUR	132.222,66	100,00	124.233,22	5,330	M	MIIA	0,750	12	FRCC	11/03/2028	317	14,830	03192	00080	00130	3588	00001
012801530519003197	22/10/2001	0519003197	11/03/1998	EUR	36.060,73	100,00	31.802,08	5,330	M	MIIA	0,750	12	FRCC	11/03/2018	197	14,830	02087	00291	00164	11415	00005
012805110510604514	22/10/2001	0510604514	11/03/1998	EUR	126.212,54	100,00	111.113,47	5,330	M	MIIA	0,750	12	FRCC	11/03/2018	197	14,830	01194	01175	00040	68898	00002
012801100510604484	22/10/2001	0510604484	11/03/1998	EUR	66.111,33	100,00	50.270,47	5,330	M	MIIA	0,750	12	FRCC	11/11/2017	193	14,830	01280	00277	00139	26810	00004
012803500510509636	22/10/2001	0510509636	11/03/1998	EUR	96.161,94	100,00	34.224,90	5,180	M	MIIA	0,600	12	FRCC	11/03/2023	257	14,680	01158	00288	00203	3074	00012
012803560510001834	22/10/2001	0510001834	11/03/1998	EUR	84.141,69	100,00	52.536,22	5,080	M	MIIA	0,500	12	FRCC	11/04/2012	126	14,580	01535	00479	00176	12668	00003
012803930519002611	22/10/2001	0519002611	11/03/1998	EUR	120.202,42	100,00	105.670,62	5,180	M	MIIA	0,600	12	FRCC	11/03/2018	197	14,680	00000	00060	00027	3721	00002
012802500519002671	22/10/2001	0519002671	11/03/1998	EUR	63.707,28	100,00	52.263,25	5,330	M	MIIA	0,750	12	FRCC	11/03/2013	137	14,830	01609	01201	00210	48654	00000
012804010510603662	22/10/2001	0510603662	11/03/1998	EUR	57.096,15	100,00	46.749,45	5,330	M	MIIA	0,750	12	FRCC	11/03/2013	137	14,830	04216	00100	00071	5715	00000
012802900510616207	22/10/2001	0510616207	11/03/1998	EUR	60.101,21	100,00	49.119,05	5,080	M	MIIA	0,500	12	FRCC	11/03/2013	137	14,580	01787	04540	00223	37688	00001
012800350510603982	22/10/2001	0510603982	11/03/1998	EUR	81.136,63	100,00	72.228,50	5,330	M	MIIA	0,750	12	FRCC	11/03/2019	209	14,830	01966	00980	00030	26355	00006
012800820510602454	22/10/2001	0510602454	11/03/1998	EUR	168.283,39	100,00	116.458,28	4,980	M	MIIA	0,400	12	FRCC	11/09/2015	167	14,480	01490	00434	00216	17759	00003
012800820510602461	22/10/2001	0510602461	11/03/1998	EUR	78.131,57	100,00	63.867,10	5,080	M	MIIA	0,500	12	FRCC	11/03/2013	137	14,580	01795	00651	00142	20189	00007
012800350510603961	22/10/2001	0510603961	11/03/1998	EUR	174.293,51	100,00	163.874,61	5,330	M	MIIA	0,750	12	FRCC	11/03/2028	317	14,830	02974	00162	00155	8106	00005
012800910510601546	22/10/2001	0510601546	11/03/1998	EUR	49.282,99	100,00	43.540,89	5,430	M	MIIA	0,850	12	FRCC	11/03/2018	197	14,930	01231	00723	00132	7272	00005
012800640510601995	22/10/2001	0510601995	11/03/1998	EUR	126.212,54	100,00	87.296,52	5,080	M	MIIA	0,500	12	FRCC	11/03/2008	77	14,580	01496	00510	00221	31704	00010
012800260510603007	22/10/2001	0510603007	11/03/1998	EUR	96.161,94	100,00	78.812,38	5,330	M	MIIA	0,750	12	FRCC	11/03/2013	137	14,830	01806	00238	00005	11376	00002
012807350519005816	22/10/2001	0519005816	11/03/1998	EUR	33.055,67	100,00	30.318,79	5,380	M	MIIA	0,800	12	FRCC	11/03/2023	257	14,880	01077	00573	00109	30260	00009
012836980519743023	22/10/2001	0519743023	11/03/1998	EUR	57.096,15	100,00	52.458,27	4,860	M	MIIA	0,750	12	FRCC	11/03/2023	257	14,360	02704	00248	00024	17536	00000
012807800510616816	22/10/2001	0510616816	11/03/1998	EUR	78.131,57	100,00	58.977,95	5,080	M	MIIA	0,500	12	FRCC	11/03/2010	101	14,580	01310	00532	00047	34745	00005
012830120519741056	22/10/2001	0519741056	11/03/1998	EUR	36.661,74	100,00	19.897,61	4,860	M	MIIA	0,750	12	FRCC	11/04/2010	102	14,360	00000	00000	00000		00000
012805820510602114	22/10/2001	0510602114	11/03/1998	EUR	84.141,69	100,00	74.110,81	5,380	M	MIIA	0,800	12	FRCC	11/03/2018	197	14,880	04633	00694	00168	41340	00003
012805800510608216	22/10/2001	0510608216	11/03/1998	EUR	78.131,57	100,00	68.937,39	5,380	M	MIIA	0,800	12	FRCC	11/03/2018	197	14,880	03612	01097	00016	64060	00004
012806080510002352	22/10/2001	0510002352	11/03/1998	EUR	48.080,97	100,00	42.366,24	5,330	M	MIIA	0,750	12	FRCC	11/03/2018	197	14,830	02493	00316	00107	22866	00002
012806300510605991	22/10/2001	0510605991	11/03/1998	EUR	30.952,12	100,00	27.313,56	5,580	M	MIIA	1,000	12	FRCC	11/03/2018	197	15,080	01014	01014	00165	6128	00006
012806300510606061	22/10/2001	0510606061	11/03/1998	EUR	41.169,33	100,00	37.842,47	5,580	M	MIIA	1,000	12	FRCC	11/03/2023	257	15,080	01006	01006	00145	16318-22602	00006
012806060510001594	22/10/2001	0510001594	12/03/1998	EUR	138.232,78	100,00	71.137,84	5,330	M	MIIA	0,750	12	FRCC	12/03/2018	197	14,830	00657	00144	00023	11433	00004
012805930510602216	22/10/2001	0510602216	12/03/1998	EUR	119.000,40	100,00	87.373,80	5,580	M	MIIA	1,000	12	FRCC	12/03/2023	257	15,080	05586	00422	00144	25065	00003
012806010510002485	22/10/2001	0510002485	12/03/1998	EUR	36.060,73	100,00	33.181,76	5,580	M	MIIA	1,000	12	FRCC	12/03/2023	257	15,080	01293	00189	00008	7395-N	00008
012808030510671096	22/10/2001	0510671096	12/03/1998	EUR	96.161,94	100,00	84.673,00	5,330	M	MIIA	0,750	12	FRCC	12/03/2018	197	14,830	02189	00333	00012	34539	00001
012806400510604167	22/10/2001	0510604167	12/03/1998	EUR	60.101,21	100,00	41.658,76	5,330	M	MIIA	0,750	12	FRCC	12/03/2008	77	14,830	01514	00970	00056	24081	00004
012806400510604237	22/10/2001	0510604237	12/03/1998	EUR	60.101,21	100,00	53.119,42	5,580	M	MIIA	1,000	12	FRCC	12/03/2018	197	15,080	01417	00146	00007	10511	00003
012806500519520014	22/10/2001	0519520014	12/03/1998	EUR	51.086,03	100,00	14.488,98	5,480	M	MIIA	0,900	12	FRCC	12/03/2013	137	14,980	00000	00444	00169	31917	00004
012806700510010492	22/10/2001	0510010492	12/03/1998	EUR	38.464,77	100,00	14.814,65	5,580	M	MIIA	1,000	12	FRCC	12/03/2005	41	15,080	00285	00285	00175	29542	00005
012807020510602493	22/10/2001	0510602493	12/03/1998	EUR	78.131,57	100,00	52.724,03	5,180	M	MIIA	0,600	12	FRCC	12/03/2018	197	14,680	01643	01040	00140	5237	00008
012860090519742016	22/10/2001	0519742016	12/03/1998	EUR	144.242,91	100,00	127.038,24	5,280	M	MIIA	0,700	12	FRCC	12/03/2018	197	14,780	00377	00370	00011	21479	00008
012860090519743206	22/10/2001	0519743206	12/03/1998	EUR	90.151,82	100,00	72.275,56	5,330	M	MIIA	0,750	12	FRCC	12/03/2012	125	14,830	01798	00234	00016	12522	00002
012807300519006252	22/10/2001	0519006252	12/03/1998	EUR	27.045,54	100,00	17.102,24	5,580	M	MIIA	1,000	12	FRCC	12/07/2008	81	15,080	01381	00323	00053	20991	00002
012807300519006077	22/10/2001	0519006077	12/03/1998	EUR	90.151,82	100,00	84.644,12	5,330	M	MIIA	0,750	12	FRCC	12/03/2028	317	14,830	01206	00000	00093	10278	00000
012863820510600515	22/10/2001	0510600515	12/03/1998	EUR	42.070,85	100,00	34.324,53	5,180	M	MIIA	0,600	12	FRCC	12/03/2013	137	11,180	01925	00744	00167	63299	00006
012800280510603975	22/10/2001	0510603975	12/03/1998	EUR	30.050,61	100,00	25.531,99	5,430	M	MIIA	0,850	12	FRCC	12/03/2015	161	14,930	01520	00131	00135	7350	00004
012800640510602072	22/10/2001	0510602072	12/03/1998	EUR	64.308,30	100,00	51.255,52	5,280	M	MIIA	0,700	12	FRCC	12/02/2014	148	14,780	01437	01319	00223	33549	00009
012800580510605496	22/10/2001	0510605496	12/03/1998	EUR	111.187,24	100,00	101.912,47	5,230	M	MIIA	0,650	12	FRCC	12/03/2023	257	14,730	00709	00218	00109	11451	00003
012800650510601135	22/10/2001	0510601135	12/03/1998	EUR	180.303,63	100,00	107.251,69	5,280	M	MIIA	0,700	12	FRCC	12/03/2010	101	14,780	00706	00329	00110	1442	00005
012800520510603705	22/10/2001	0510603705	12/03/1998	EUR	48.080,97	100,00	42.366,24	5,330	M	MIIA	0,750	12	FRCC	12/03/2018	197	14,830	00000	00800	00076	41767	00003
012800540510601621	22/10/2001	0510601621	12/03/1998	EUR	198.333,99	100,00	174.492,42	5,080	M	MIIA	0,500	12	FRCC	12/03/2018	197	14,580	02457	00508	00105	24775	00004
012800100510617285	22/10/2001	0510617285	12/03/1998	EUR	60.101,21	100,00	41.691,30	5,380	M	MIIA	0,800	12	FRCC	12/03/2008	77	14,880	01708	00487	00019	29315	00003
012800520510603747	22/10/2001	0510603747	12/03/1998	EUR	48.080,97	100,00	42.366,24	5,330	M	MIIA	0,750	12	FRCC	12/03/2018	197	14,830	00428	00349	00170	15462	00007
012801000510605706	22/10/2001	0510605706	12/03/1998	EUR	73.323,48	100,00	64.459,07	5,180	M	MIIA	0,600	12	FRCC	12/03/2018	197	14,680	00324	00324	00029	27743	00005
012800520510000025	22/10/2001	0510000025	12/03/1998	EUR	66.712,34	100,00	51.959,96	5,080	M	MIIA	0,500	12	FRCC	12/03/2011	113	14,580	00000	00557	00135	30036	00005
012800490510600587	22/10/2001	0510600587	12/03/1998	EUR	54.091,09	100,00	47.620,15	5,330	M	MIIA	0,750	12	FRCC	12/03/2018	197	14,830	01360	00167	00007	15735	00002
012801000510605734	22/10/2001	0510605734	12/03/1998	EUR	90.151,82	100,00	46.373,29	5,330	M	MIIA	0,750	12	FRCC	12/05/2017	187	14,830	01073	01073	00142	63836	00003
012800350510604024	22/10/2001	0510604024	12/03/1998	EUR	66.111,33	100,00	40.346,27	5,230	M	MIIA	0,650	12	FRCC	12/03/2009	89	14,730	01010	00884	00069	43580	00004
012800150510602492	22/10/2001	0510602492	12/03/1998	EUR	60.101,21	100,00	33.152,44	5,330	M	MIIA	0,750	12	FRCC	12/12/2011	122	14,830	01767	01296	00104	69689	00005
012800360519002702	22/10/2001	0519002702	12/03/1998	EUR	180.303,63	100,00	144.849,42	5,330	M	MIIA	0,750	12	FRCC	12/03/2019	209	14,830	01503	00269	00007	10788	00002
012800210510603387	22/10/2001	0510603387	12/03/1998	EUR	30.050,61	100,00	24.628,81	5,330	M	MIIA	0,750	12	FRCC	12/03/2013	137	14,830	01302	00619	00040	7749	00008
012800200519002105	22/10/2001	0519002105	12/03/1998	EUR	54.091,09	100,00	44.447,07	5,580	M	MIIA	1,000	12	FRCC	12/03/2013	137	15,080	00923	00102	00054	6409	00002
012803000510702905	22/10/2001	0510702905	12/03/1998	EUR	120.202,42	100,00	93.903,73	5,180	M	MIIA	0,600	12	FRCC	12/07/2017	189	14,680	01852	01798	00168	23729	00005
012802310510600272	22/10/2001	0510600272	12/03/1998	EUR	66.111,33	100,00	58.042,02	5,330	M	MIIA	0,750	12	FRCC	12/03/2018	197	14,830	03687	00354	00119	868	00009
012803500510509895	22/10/2001	0510509895	12/03/1998	EUR	48.080,97	100,00	42.325,86	5,230	M	MIIA	0,650	12	FRCC	12/03/2018	197	14,730	00981	00739	00063	13640	00008
012803210510600383	22/10/2001	0510600383	12/03/1998	EUR	69.116,39	100,00	55.326,24	5,330	M	MIIA	0,750	12	FRCC	12/03/2018	197	14,830	02513	01585	00103	87217	00004
012805380510605654	22/10/2001	0510605654	12/03/1998	EUR	68.515,38	100,00	39.352,55	5,330	M	MIIA	0,750	12	FRCC	12/12/2009	98	14,830	02497	01395	00188	85827	00003
012801800510604876	22/10/2001	0510604876	12/03/1998	EUR	63.106,27	100,00	59.338,90	5,430	M	MIIA	0,850	12	FRCC	12/03/2028	317	14,930	00000	00864	00114	24748	00006
012805030510603071	22/10/2001	0510603071	12/03/1998	EUR	78.131,57	100,00	65.888,09	5,330	M	MIIA	0,750	12	FRCC	12/09/2020	227	14,830	02204	01861	00044	114407	00002
012801800510604897	22/10/2001	0510604897	12/03/1998	EUR	36.060,73	100,00	31.757,98	5,330	M	MIIA	0,750	12	FRCC	12/03/2018	197	14,830	01595	00161	00103	13953	00003
012801610510601595	22/10/2001	0510601595	12/03/1998	EUR	27.045,54	100,00	18.726,46	5,330	M	MIIA	0,750	12	FRCC	12/03/2008	77	14,830	02117	00825	00004	41995	00007
012805000510621121	22/10/2001	0510621121	12/03/1998	EUR	21.035,42	100,00	17.559,00	5,330	M	MIIA	0,750	12	FRCC	12/04/2014	150	14,830	01977	00189	00202	7720-N	00005
012805000510620932	22/10/2001	0510620932	12/03/1998	EUR	120.202,42	100,00	65.452,66	5,330	M	MIIA	0,750	12	FRCC	12/08/2007	70	14,830	02399	00169	00107	9077	00003
012805000510621142	22/10/2001	0510621142	13/03/1998	EUR	42.070,85	100,00	34.413,07	5,330	M	MIIA	0,750	12	FRCC	13/03/2013	137	14,830	02355	00135	00047	6493	00008
012805000510621324	22/10/2001	0510621324	13/03/1998	EUR	90.151,82	100,00	13.489,28	5,330	M	MIIA	0,750	12	FRCC	13/03/2016	173	14,830	02238	00102	00004	4672	00003
012805000510621002	22/10/2001	0510621002	13/03/1998	EUR	69.116,39	100,00	63.415,54	5,330	M	MIIA	0,750	12	FRCC	13/03/2023	257	14,830	03277	01164	00099	21564-N	00006
012801010510602102	22/10/2001	0510602102	13/03/1998	EUR	42.070,85	100,00	37.070,42	5,330	M	MIIA	0,750	12	FRCC	13/03/2018	197	14,830	01656	01656	00042	87112	00006
012801010510601752	22/10/2001	0510601752	13/03/1998	EUR	63.106,27	100,00	47.717,20	5,280	M	MIIA	0,700	12	FRCC	13/03/2010	101	14,780	01656	01656	00047	87114	00006
012803090510600294	22/10/2001	0510600294	13/03/1998	EUR	72.121,45	100,00	23.372,89	5,180	M	MIIA	0,600	12	FRCC	13/03/2013	137	14,680	00720	00118	00200	13252	00004
012802310510604696	22/10/2001	0510604696	13/03/1998	EUR	88.348,78	100,00	80.934,68	5,330	M	MIIA	0,750	12	FRCC	13/03/2023	257	14,830	03952	00619	00062	9544	00006
012803150510000442	22/10/2001	0510000442	13/03/1998	EUR	36.060,73	100,00	28.304,52	5,280	M	MIIA	0,700	12	FRCC	13/03/2018	197	14,780	01779	01725	00040	30476	00008
012803820510005143	22/10/2001	0510005143	13/03/1998	EUR	63.106,27	100,00	52.392,98	5,330	M	MIIA	0,750	12	FRCC	13/02/2020	220	14,830	02342	00722	00182	9832	00006
012803820510005157	22/10/2001	0510005157	13/03/1998	EUR	30.050,61	100,00	24.604,97	5,330	M	MIIA	0,750	12	FRCC	13/03/2013	137	14,830	01385	00073	00219	8000	00006
012803930519002625	22/10/2001	0519002625	13/03/1998	EUR	48.080,97	100,00	42.288,55	5,230	M	MIIA	0,650	12	FRCC	13/03/2018	197	14,730	00461	00369	00147	36861	00003
012803540510601634	22/10/2001	0510601634	13/03/1998	EUR	78.131,57	100,00	71.418,85	5,080	M	MIIA	0,500	12	FRCC	13/03/2023	257	14,580	00886	00454	00007	8275-N	00005
012803930519002555	22/10/2001	0519002555	13/03/1998	EUR	54.091,09	100,00	49.508,91	5,230	M	MIIA	0,650	12	FRCC	13/03/2023	257	14,730	00461	00369	00157	36866	00003
012805280510603257	22/10/2001	0510603257	13/03/1998	EUR	79.934,61	100,00	75.081,71	5,580	M	MIIA	1,000	12	FRCC	13/03/2028	317	15,080	01206	00071	00040	6230	00006
012800330510602965	22/10/2001	0510602965	13/03/1998	EUR	111.187,24	100,00	104.610,00	5,330	M	MIIA	0,750	12	FRCC	13/03/2028	317	14,830	03148	01401	00025	9809	00000
012800820510602545	22/10/2001	0510602545	13/03/1998	EUR	120.202,42	100,00	37.479,41	5,030	M	MIIA	0,450	12	FRCC	13/07/2005	45	14,530	02141	00000	00041	29414	00007
012800730510601297	22/10/2001	0510601297	13/03/1998	EUR	72.121,45	100,00	61.873,84	5,080	M	MIIA	0,500	12	FRCC	13/03/2016	173	14,580	02692	00710	00055	13029	00006
012800820510602573	22/10/2001	0510602573	13/03/1998	EUR	78.131,57	100,00	63.833,27	5,030	M	MIIA	0,450	12	FRCC	13/03/2013	137	14,530	00771	00012	00146	621	00006
012800780510602751	22/10/2001	0510602751	13/03/1998	EUR	156.263,15	100,00	128.027,88	5,280	M	MIIA	0,700	12	FRCC	13/03/2013	137	14,780	00944	00825	00032	28168	00005
012800710510602303	22/10/2001	0510602303	13/03/1998	EUR	120.202,42	100,00	25.601,26	5,180	M	MIIA	0,600	12	FRCC	13/05/2004	31	14,680	00924	00170	00107	7703	00006
012801000510605783	22/10/2001	0510605783	13/03/1998	EUR	87.146,76	100,00	79.909,43	5,330	M	MIIA	0,750	12	FRCC	13/03/2023	257	14,830	01205	01205	00223	72056	00006
012800110510605561	22/10/2001	0510605561	13/03/1998	EUR	54.091,09	100,00	44.387,86	5,330	M	MIIA	0,750	12	FRCC	13/03/2013	137	14,830	01505	00444	00024	18031	00002
012801000510605811	22/10/2001	0510605811	13/03/1998	EUR	48.080,97	100,00	39.347,42	5,280	M	MIIA	0,700	12	FRCC	13/03/2013	137	14,780	00000	00387	00053	30453N	00006
012800620519001384	22/10/2001	0519001384	13/03/1998	EUR	54.091,09	100,00	44.425,69	5,480	M	MIIA	0,900	12	FRCC	13/03/2013	137	14,980	00824	00008	00130	1025	00005
012800280510604052	22/10/2001	0510604052	13/03/1998	EUR	159.268,21	100,00	100.080,42	5,230	M	MIIA	0,650	12	FRCC	13/10/2013	144	14,730	00000	00797	00046	41532	00003
012800300519004922	22/10/2001	0519004922	13/03/1998	EUR	60.101,21	100,00	33.450,67	5,080	M	MIIA	0,500	12	FRCC	13/12/2008	86	14,580	00000	00797	00196	41582	00003
012800230510608324	22/10/2001	0510608324	13/03/1998	EUR	54.091,09	100,00	44.219,38	5,180	M	MIIA	0,600	12	FRCC	13/03/2013	137	14,680	02148	00000	00055	25156	00007
012800680510002505	22/10/2001	0510002505	13/03/1998	EUR	36.060,73	100,00	28.162,88	5,330	M	MIIA	0,750	12	FRCC	13/03/2011	113	14,830	02656	02097	00030	36506	00006
012800300519005006	22/10/2001	0519005006	13/03/1998	EUR	105.177,12	100,00	41.666,14	5,080	M	MIIA	0,500	12	FRCC	13/03/2008	77	14,580	02480	00797	00166	41572	00003
012807300519006245	22/10/2001	0519006245	13/03/1998	EUR	18.030,36	100,00	15.938,53	5,580	M	MIIA	1,000	12	FRCC	13/03/2018	197	15,080	01365	00307	00188	4225	00006
012806800510004846	22/10/2001	0510004846	13/03/1998	EUR	60.101,21	100,00	38.431,81	5,330	M	MIIA	0,750	12	FRCC	13/03/2013	137	14,830	01042	00652	00153	57480	00005

8,

CARTERA DE PARTICIPACIONES HIPOTECARIAS

NUM.PARTICIP.	FEC.EMI.	NUM.PREST.	F.APERT.	DIV.	CAPITAL INIC.	%PART.	CAPITAL PEND.	%NOMIN.	(1)	(2)	DIFERE.	(3)	(4)	F.VENCI.	(5)	%DEMORA	TOMO	LIBRO	FOLIO	FINCA	INSC.
012806900510003974	22/10/2001	0510003974	13/03/1998	EUR	63.106,27	100,00	55.605,77	5,330	M	MIIA	0,750	12	FRCC	13/03/2018	197	14,830	01956	00415	00087	25956	00005
012807960510603245	22/10/2001	0510603245	13/03/1998	EUR	48.080,97	100,00	20.853,44	5,280	M	MIIA	0,700	12	FRCC	13/02/2007	64	14,780	01435	00805	00047	3247	00011
012807920510603822	22/10/2001	0510603822	13/03/1998	EUR	72.121,45	100,00	59.120,67	5,330	M	MIIA	0,750	12	FRCC	13/03/2013	137	14,830	01504	00874	00222	24411	00005
012806500519003505	22/10/2001	0519003505	13/03/1998	EUR	57.096,15	100,00	50.313,33	5,430	M	MIIA	0,850	12	FRCC	13/03/2018	197	14,930	00000	00050	00031	3333	00002
012806350510600865	22/10/2001	0510600865	13/03/1998	EUR	54.091,09	100,00	44.172,82	5,080	M	MIIA	0,500	12	FRCC	13/03/2013	137	14,580	02598	00335	00185	19118	00005
012808020510603657	22/10/2001	0510603657	13/03/1998	EUR	51.086,03	100,00	44.160,77	5,750	M	MIIA	1,000	12	FRCC	13/03/2016	173	15,250	01991	00487	00160	38083	00002
012806020510602274	22/10/2001	0510602274	13/03/1998	EUR	54.091,09	100,00	22.502,32	5,580	M	MIIA	1,000	12	FRCC	13/03/2028	317	15,080	01672	00242	00137	25606	00005
012806210510003135	22/10/2001	0510003135	13/03/1998	EUR	21.035,42	100,00	17.223,43	5,330	M	MIIA	0,750	12	FRCC	13/03/2013	137	14,830	01626	00854	00209	15368	00000
012802700510601235	22/10/2001	0510601235	14/03/1998	EUR	126.212,54	100,00	82.282,09	5,330	M	MIIA	0,750	12	FRCC	14/10/2013	144	14,830	01709	00418	00121	35892	00003
012803000510702975	22/10/2001	0510702975	16/03/1998	EUR	53.946,85	100,00	47.520,66	5,280	M	MIIA	0,700	12	FRCC	16/03/2018	197	14,780	00880	01614	00219	20857/B	00003
012805130510602283	22/10/2001	0510602283	16/03/1998	EUR	36.060,73	100,00	24.995,26	5,330	M	MIIA	0,750	12	FRCC	16/03/2008	77	14,830	02526	00265	00150	2257	00006
012803430510602176	22/10/2001	0510602176	16/03/1998	EUR	60.101,21	100,00	49.128,53	5,080	M	MIIA	0,500	12	FRCC	16/03/2013	137	14,580	01522	00466	00196	30465/S	00003
012805240510604065	22/10/2001	0510604065	16/03/1998	EUR	36.060,73	100,00	23.852,12	5,330	M	MIIA	0,750	12	FRCC	16/03/2013	137	14,830	03102	00115	00119	6324	00005
012801010510602081	22/10/2001	0510602081	16/03/1998	EUR	39.065,79	100,00	20.673,39	5,380	M	MIIA	0,800	12	FRCC	16/05/2008	79	14,880	01080	01080	00113	76515N	00003
012805000510621471	22/10/2001	0510621471	16/03/1998	EUR	55.293,11	100,00	48.836,10	5,580	M	MIIA	1,000	12	FRCC	16/03/2018	197	15,080	02940	00281	00057	2706	00005
012805000510620911	22/10/2001	0510620911	16/03/1998	EUR	39.065,79	100,00	25.838,41	5,330	M	MIIA	0,750	12	FRCC	16/12/2008	86	14,830	02216	00202	00165	8861	00008
012805000510621233	22/10/2001	0510621233	16/03/1998	EUR	162.273,27	100,00	129.182,02	5,080	M	MIIA	0,500	12	FRCC	16/03/2013	137	14,580	02455	00441	00198	22605	00005
012801010510602025	22/10/2001	0510602025	16/03/1998	EUR	72.121,45	100,00	55.746,89	5,280	M	MIIA	0,700	12	FRCC	16/03/2023	257	14,780	01309	01309	00140	81495 N	00003
012801500510604811	22/10/2001	0510604811	16/03/1998	EUR	36.060,73	100,00	33.131,22	5,580	M	MIIA	1,000	12	FRCC	16/03/2023	257	15,080	01214	00984	00025	2627	00000
012802000510606436	22/10/2001	0510606436	16/03/1998	EUR	78.131,57	100,00	68.722,63	5,330	M	MIIA	0,750	12	FRCC	16/03/2018	197	14,830	02178	00335	00158	26598	00009
012808600510603624	22/10/2001	0510603624	16/03/1998	EUR	57.096,15	100,00	43.731,85	6,080	M	MIIA	1,500	12	FRCC	16/03/2010	101	15,580	01448	00619	00071	19606	00004
012830900519741337	22/10/2001	0519741337	16/03/1998	EUR	78.131,57	100,00	60.446,27	5,330	M	MIIA	0,750	12	FRCC	16/03/2023	257	14,830	02270	00082	00023	5026	00000
012806510519002463	22/10/2001	0519002463	16/03/1998	EUR	72.121,45	100,00	20.201,29	5,500	M	MIIA	0,750	12	FRCC	16/03/2008	77	15,000	00000	00206	00109	16299	00000
012807800510616795	22/10/2001	0510616795	16/03/1998	EUR	39.065,79	100,00	25.915,15	5,330	M	MIIA	0,750	12	FRCC	16/03/2013	137	14,830	02068	00096	00149	6002	00006
012807000510608952	22/10/2001	0510608952	16/03/1998	EUR	74.044,69	100,00	65.275,09	5,380	M	MIIA	0,800	12	FRCC	16/03/2018	197	14,880	00270	00050	00128	1756	00003
012800240510603376	22/10/2001	0510603376	16/03/1998	EUR	240.404,84	100,00	78.618,14	5,330	M	MIIA	0,750	12	FRCC	16/03/2010	101	14,830	01871	00885	00164	49902	00003
012800570510603395	22/10/2001	0510603395	16/03/1998	EUR	81.136,63	100,00	65.907,25	5,080	M	MIIA	0,500	12	FRCC	16/03/2018	197	14,580	02571	00454	00163	21511	00010
012800850510602674	22/10/2001	0510602674	16/03/1998	EUR	48.080,97	100,00	44.118,97	5,430	M	MIIA	0,850	12	FRCC	16/03/2023	257	14,930	01768	00964	00147	15764	00005
012800820510602594	22/10/2001	0510602594	16/03/1998	EUR	87.146,76	100,00	81.686,65	5,030	M	MIIA	0,450	12	FRCC	16/03/2028	317	14,530	01646	01227	00059	32018	00000
012800460510604476	22/10/2001	0510604476	16/03/1998	EUR	57.096,15	100,00	47.646,72	5,230	M	MIIA	0,650	12	FRCC	16/02/2020	220	14,730	03459	00137	00131	11594	00000
012800540510601551	22/10/2001	0510601551	17/03/1998	EUR	60.101,21	100,00	32.198,43	5,330	M	MIIA	0,750	12	FRCC	17/03/2008	77	14,830	02452	00503	00008	8495	00007
012800820510602517	22/10/2001	0510602517	17/03/1998	EUR	96.161,94	100,00	80.317,76	4,980	M	MIIA	0,400	12	FRCC	17/06/2016	176	14,480	01807	00246	01146	8795	00000
012800800510601661	22/10/2001	0510601661	17/03/1998	EUR	36.060,73	100,00	24.968,74	5,330	M	MIIA	0,750	12	FRCC	17/03/2008	77	14,830	01802	00234	00129	12170	00000
012800720510602003	22/10/2001	0510602003	17/03/1998	EUR	84.141,69	100,00	68.463,39	5,280	M	MIIA	0,700	12	FRCC	17/03/2018	197	14,780	01051	00186	00215	12902	00000
012800760510602917	22/10/2001	0510602917	17/03/1998	EUR	138.232,78	100,00	95.713,31	5,330	M	MIIA	0,750	12	FRCC	17/03/2008	77	14,830	01788	00000	00162	12084	00003
012800920510601197	22/10/2001	0510601197	17/03/1998	EUR	48.080,97	100,00	42.402,91	5,330	M	MIIA	0,750	12	FRCC	17/03/2018	197	14,830	01374	00387	00192	9609	00009
012800360519002877	22/10/2001	0519002877	17/03/1998	EUR	64.308,30	100,00	49.270,26	5,330	M	MIIA	0,750	12	FRCC	17/03/2015	161	14,830	01525	00124	00125	7985	00005
012800600519002005	22/10/2001	0519002005	17/03/1998	EUR	36.060,73	100,00	29.525,91	5,330	M	MIIA	0,750	12	FRCC	17/03/2013	137	14,830	01163	00200	00224	11034	00002
012800640510602086	22/10/2001	0510602086	17/03/1998	EUR	90.151,82	100,00	79.344,06	5,330	M	MIIA	0,750	12	FRCC	17/03/2018	197	14,830	02374	00000	00011	31130	00005
012800140510603821	22/10/2001	0510603821	17/03/1998	EUR	90.151,82	100,00	54.896,60	5,180	M	MIIA	0,600	12	FRCC	17/10/2009	96	14,680	00016	01443	00232		00000
012800300519005013	22/10/2001	0519005013	17/03/1998	EUR	38.464,77	100,00	31.555,15	5,330	M	MIIA	0,750	12	FRCC	17/03/2013	137	14,830	03486	00104	00133	6208-N	00014
012800310510602522	22/10/2001	0510602522	17/03/1998	EUR	42.070,85	100,00	38.571,00	5,330	M	MIIA	0,750	12	FRCC	17/03/2023	257	14,830	01084	00220	00161	12961	00002
012800310510602536	22/10/2001	0510602536	17/03/1998	EUR	54.091,09	100,00	47.662,00	5,330	M	MIIA	0,750	12	FRCC	17/03/2018	197	14,830	00000	00246	00127	9332	00004
012808000510662973	22/10/2001	0510662973	17/03/1998	EUR	150.253,03	100,00	132.277,99	5,330	M	MIIA	0,750	12	FRCC	17/03/2018	197	14,830	00000	00361	00073	40766	00001
012807900519003225	22/10/2001	0519003225	17/03/1998	EUR	54.091,09	100,00	37.639,16	5,580	M	MIIA	1,000	12	FRCC	17/03/2008	77	15,080	00983	00018	00021	1266	00004
012806800510004867	22/10/2001	0510004867	17/03/1998	EUR	51.086,03	100,00	45.014,21	5,330	M	MIIA	0,750	12	FRCC	17/03/2018	197	14,830	01244	00837	00223	61735	00003
012807350519005844	22/10/2001	0519005844	17/03/1998	EUR	22.237,45	100,00	16.817,73	5,280	M	MIIA	0,700	12	FRCC	17/03/2010	101	14,780	01191	00000	00146	18785	00006
012807400510606801	22/10/2001	0510606801	17/03/1998	EUR	57.096,15	100,00	53.683,07	5,330	M	MIIA	0,750	12	FRCC	17/03/2028	317	14,830	02083	00257	00185	32259	00001
012807350519005851	22/10/2001	0519005851	17/03/1998	EUR	27.045,54	100,00	24.867,61	5,580	M	MIIA	1,000	12	FRCC	17/03/2023	257	15,080	01153	00000	00160	20703	00005
012806470519990215	22/10/2001	0519990215	17/03/1998	EUR	126.212,54	100,00	115.424,29	5,080	M	MIIA	0,500	12	FRCC	17/03/2023	257	14,580	01668	00872	00046	37048	00001
012830940519739087	22/10/2001	0519739087	17/03/1998	EUR	60.101,21	100,00	53.128,56	5,580	M	MIIA	1,000	12	FRCC	17/03/2018	197	15,080	01286	00232	00074	25075	00000
012806440510602302	22/10/2001	0510602302	17/03/1998	EUR	102.172,06	100,00	83.656,80	5,330	M	MIIA	0,750	12	FRCC	17/03/2013	137	14,830	01265	00366	00105	35493	00004
012805500519001907	22/10/2001	0519001907	17/03/1998	EUR	52.588,56	100,00	40.591,70	5,380	M	MIIA	0,800	12	FRCC	17/12/2016	182	14,880	02665	00142	00067	6827	00011
012805500519001914	22/10/2001	0519001914	17/03/1998	EUR	63.106,27	100,00	57.036,55	5,330	M	MIIA	0,750	12	FRCC	17/03/2021	233	14,830	02081	00057	00153	7670	00002
012802000510606422	22/10/2001	0510606422	17/03/1998	EUR	126.212,54	100,00	103.340,82	5,330	M	MIIA	0,750	12	FRCC	17/03/2013	137	14,830	00971	00037	00145	2787	00002
012801800510604904	22/10/2001	0510604904	17/03/1998	EUR	45.676,92	100,00	41.825,68	5,280	M	MIIA	0,700	12	FRCC	17/03/2023	257	14,780	01350	00092	00162	4566	00003
012802010510601726	22/10/2001	0510601726	17/03/1998	EUR	42.070,85	100,00	18.288,29	5,330	M	MIIA	0,750	12	FRCC	17/03/2004	29	14,830	01795	00086	00064	8651	00006
012801700510601646	22/10/2001	0510601646	17/03/1998	EUR	48.080,97	100,00	24.037,17	5,330	M	MIIA	0,750	12	FRCC	17/02/2008	76	14,830	01149	00525	00160	45650	00003
012803510510601624	22/10/2001	0510601624	17/03/1998	EUR	90.151,82	100,00	67.570,34	5,080	M	MIIA	0,500	12	FRCC	17/03/2018	197	14,580	01646	00407	00035	22351	00002
012802800510601931	22/10/2001	0510601931	17/03/1998	EUR	30.050,61	100,00	20.841,24	5,380	M	MIIA	0,800	12	FRCC	17/03/2008	77	14,880	02631	00082	00178	7121	00003
012802700510601242	22/10/2001	0510601242	18/03/1998	EUR	90.151,82	100,00	45.010,93	5,280	M	MIIA	0,700	12	FRCC	18/03/2010	101	14,780	01722	00427	00088	28649	00005
012803930519002653	22/10/2001	0519002653	18/03/1998	EUR	66.111,33	100,00	48.096,02	5,230	M	MIIA	0,650	12	FRCC	18/03/2013	137	14,730	00254	00181	00121	20179	00002
012801300510601473	22/10/2001	0510601473	18/03/1998	EUR	66.111,33	100,00	58.118,90	5,180	M	MIIA	0,600	12	FRCC	18/03/2018	197	14,680	01650	00907	00023	58291	00003
012804030510616495	22/10/2001	0510616495	18/03/1998	EUR	78.131,57	100,00	39.670,17	5,280	M	MIIA	0,700	12	FRCC	18/03/2009	89	14,780	02173	01002	00009	48111	00000
012805020510602013	22/10/2001	0510602013	18/03/1998	EUR	72.121,45	100,00	66.374,57	5,430	M	MIIA	0,850	12	FRCC	18/03/2023	257	14,930	02970	00311	00126	2500N	00004
012807400510606976	22/10/2001	0510606976	18/03/1998	EUR	30.050,61	100,00	24.716,50	5,580	M	MIIA	1,000	12	FRCC	18/03/2013	137	15,080	01639	00572	00245	44414	00005
012807410510701414	22/10/2001	0510701414	18/03/1998	EUR	77.530,56	100,00	68.439,44	5,430	M	MIIA	0,850	12	FRCC	18/03/2018	197	14,930	01471	01471	00071	30512	00001
012835820519740184	22/10/2001	0519740184	18/03/1998	EUR	42.070,85	100,00	35.682,61	4,860	M	MIIA	0,750	12	FRCC	18/03/2028	317	14,360	00428	00195	00009	10489	00000
012806610519002641	22/10/2001	0519002641	18/03/1998	EUR	72.121,45	100,00	65.925,04	5,080	M	MIIA	0,500	12	FRCC	18/03/2023	257	14,580	00772	00207	00146	26538 2644	00000
012807510510602584	22/10/2001	0510602584	18/03/1998	EUR	72.121,45	100,00	63.643,17	5,580	M	MIIA	1,000	12	FRCC	18/03/2018	197	15,080	01800	00024	00001	1797	00002
012807300519006231	22/10/2001	0519006231	18/03/1998	EUR	60.101,21	100,00	26.449,44	5,580	M	MIIA	1,000	12	FRCC	18/03/2018	197	15,080	01106	00055	00000	2993-2995	00000
012807040510601956	22/10/2001	0510601956	18/03/1998	EUR	81.136,63	100,00	70.648,37	5,330	M	MIIA	0,750	12	FRCC	18/12/2017	194	14,830	00403	00178	00041	10379	00002
012800310510602501	22/10/2001	0510602501	18/03/1998	EUR	66.111,33	100,00	58.230,01	5,380	M	MIIA	0,800	12	FRCC	18/03/2018	197	14,880	00000	02471	00040	32440	00013
012800640510602107	22/10/2001	0510602107	18/03/1998	EUR	50.485,02	100,00	46.320,84	5,330	M	MIIA	0,750	12	FRCC	18/03/2023	257	14,830	01059	00217	00110	712	00005
012800280510603982	22/10/2001	0510603982	18/03/1998	EUR	34.257,69	100,00	30.185,92	5,330	M	MIIA	0,750	12	FRCC	18/03/2018	197	14,830	01332	01320	00028	25474	00007
012800920510601232	22/10/2001	0510601232	18/03/1998	EUR	22.237,45	100,00	19.623,27	5,580	M	MIIA	1,000	12	FRCC	18/03/2018	197	15,080	01180	00294	00113	22328	00003
012800800510601535	22/10/2001	0510601535	18/03/1998	EUR	120.202,42	100,00	95.997,46	5,080	M	MIIA	0,500	12	FRCC	18/02/2016	172	14,580	00946	00184	00069	10724	00003
012800470519002013	22/10/2001	0519002013	18/03/1998	EUR	90.151,82	100,00	70.264,57	5,330	M	MIIA	0,750	12	FRCC	18/03/2011	113	14,830	00571	00311	00026	14836	00003
012800820510602447	22/10/2001	0510602447	18/03/1998	EUR	111.187,24	100,00	86.352,61	5,080	M	MIIA	0,500	12	FRCC	18/01/2021	231	14,580	00943	00183	00113	10672	00008
012808000510662994	22/10/2001	0510662994	19/03/1998	EUR	24.040,48	100,00	14.407,04	5,580	M	MIIA	1,000	12	FRCC	19/03/2006	53	15,080	01769	00065	00064	6848	00001
012807800510616837	22/10/2001	0510616837	19/03/1998	EUR	30.050,61	100,00	16.181,97	5,330	M	MIIA	0,750	12	FRCC	19/03/2008	77	14,830	00347	00000	00019	7163	00003
012807410510701393	22/10/2001	0510701393	19/03/1998	EUR	33.055,67	100,00	30.393,76	5,580	M	MIIA	1,000	12	FRCC	19/03/2023	257	15,080	01446	00569	00064	34951	00002
012807350519005886	22/10/2001	0519005886	19/03/1998	EUR	27.045,54	100,00	24.937,90	5,830	M	MIIA	1,250	12	FRCC	19/03/2023	257	15,330	01662	00000	00055	9340	00006
012805770510602186	22/10/2001	0510602186	19/03/1998	EUR	31.853,64	100,00	29.288,61	5,580	M	MIIA	1,000	12	FRCC	19/03/2023	257	15,080	02349	00485	00001	25036	00003
012805820510602135	22/10/2001	0510602135	19/03/1998	EUR	60.101,21	100,00	49.283,42	5,380	M	MIIA	0,800	12	FRCC	19/03/2013	137	14,880	02243	00438	00157	26486	00006
012807340510603113	22/10/2001	0510603113	19/03/1998	EUR	54.091,09	100,00	47.770,95	5,480	M	MIIA	0,900	12	FRCC	19/03/2018	197	14,980	01551	00902	00212	42744	00007
012808100510661471	22/10/2001	0510661471	19/03/1998	EUR	78.131,57	100,00	64.658,55	5,580	M	MIIA	1,000	12	FRCC	19/03/2023	257	15,080	00720	00085	00074	10992	00003
012805050519002856	22/10/2001	0519002856	19/03/1998	EUR	54.091,09	100,00	35.893,81	5,330	M	MIIA	0,750	12	FRCC	19/03/2018	197	14,830	02247	00233	00122	13333	00003
012804600510616272	22/10/2001	0510616272	19/03/1998	EUR	33.055,67	100,00	24.944,08	5,080	M	MIIA	0,500	12	FRCC	19/03/2010	101	14,580	00851	00192	00045	14863	00003
012801400519005151	22/10/2001	0519005151	19/03/1998	EUR	45.075,91	100,00	41.326,03	5,330	M	MIIA	0,750	12	FRCC	19/03/2023	257	14,830	03006	02225	00109	17269	00003
012801400519005067	22/10/2001	0519005067	19/03/1998	EUR	48.080,97	100,00	41.321,51	4,860	M	MIIA	0,750	12	FRCC	19/03/2023	257	14,360	02751	02006	00113	10373	00007
012805200519604122	22/10/2001	0519604122	19/03/1998	EUR	60.101,21	100,00	55.144,03	5,330	M	MIIA	0,750	12	FRCC	19/03/2023	257	14,830	03065	00259	00075	13848	00006
012802400519609281	22/10/2001	0519609281	20/03/1998	EUR	90.151,82	100,00	73.848,86	5,330	M	MIIA	0,750	12	FRCC	20/03/2018	197	14,830	02501	00119	00121	7469	00003
012802300510604744	22/10/2001	0510604744	20/03/1998	EUR	60.101,21	100,00	55.104,76	5,430	M	MIIA	0,850	12	FRCC	20/03/2023	257	14,930	03652	00196	00186	7865	00003
012805090519002265	22/10/2001	0519002265	20/03/1998	EUR	162.273,27	100,00	142.860,19	5,330	M	MIIA	0,750	12	FRCC	20/03/2018	197	14,830	01190	01190	00030	11629-N	00012
012804000510615967	22/10/2001	0510615967	20/03/1998	EUR	108.182,18	100,00	59.070,23	5,330	M	MIIA	0,750	12	FRCC	20/12/2010	110	14,830	04330	00214	00111	11570	00000
012802700510601256	22/10/2001	0510601256	20/03/1998	EUR	36.060,73	100,00	24.984,62	5,330	M	MIIA	0,750	12	FRCC	20/03/2008	77	14,830	01744	00438	00036	19439	00003
012803000510702912	22/10/2001	0510702912	20/03/1998	EUR	60.101,21	100,00	48.896,40	5,280	M	MIIA	0,700	12	FRCC	20/05/2019	211	14,780	01454	00009	00077	726	00001
012803820510005213	22/10/2001	0510005213	20/03/1998	EUR	72.121,45	100,00	63.082,63	5,580	M	MIIA	1,000	12	FRCC	20/03/2014	149	15,080	02462	01192	00179	36928	00003
012803400510607724	22/10/2001	0510607724	20/03/1998	EUR	72.121,45	100,00	63.295,64	5,080	M	MIIA	0,500	12	FRCC	20/03/2018	197	14,580	02042	00313	00128	16806	00002
012803420510603463	22/10/2001	0510603463	20/03/1998	EUR	109.985,22	100,00	100.457,56	5,180	M	MIIA	0,600	12	FRCC	20/03/2023	257	14,680	01421	00364	00201	8655/5	00008
012803090510600301	22/10/2001	0510600301	20/03/1998	EUR	147.247,97	100,00	124.850,10	5,180	M	MIIA	0,600	12	FRCC	20/12/2020	230	14,680	01016	00185	00206	17263	00003
012803020510602156	22/10/2001	0510602156	20/03/1998	EUR	48.080,97	100,00	44.076,94	5,230	M	MIIA	0,650	12	FRCC	20/03/2023	257	14,730	01288	00067	00025	4138	00002
012835860519742883	22/10/2001	0519742883	20/03/1998	EUR	54.091,09	100,00	37.575,17	5,430	M	MIIA	0,850	12	FRCC	20/03/2008	77	14,930	01257	00681	00064	39893	00000
012807810510606765	22/10/2001	0510606765	20/03/1998	EUR	52.889,07	100,00	43.459,37	5,580	M	MIIA	1,000	12	FRCC	20/03/2013	137	15,080	01229	00888	00179	15350N	00000
012860560519743617	22/10/2001	0519743617	20/03/1998	EUR	252.425,08	100,00	181.641,88	5,330	M	MIIA	0,750	12	FRCC	20/03/2023	257	14,830	00368	00361	00015	20997	00000
012807300519006203	22/10/2001	0519006203	20/03/1998	EUR	81.136,63	100,00	66.433,43	5,330	M	MIIA	0,750	12	FRCC	20/03/2013	137	14,830	03476	00771	00214	53227	00004
012806900510004065	22/10/2001	0510004065	20/03/1998	EUR	78.131,57	100,00	52.802,93	5,330	M	MIIA	0,750	12	FRCC	20/05/2013	139	14,830	01932	00549	00071	10817	00006
012807200510606711	22/10/2001	0510606711	20/03/1998	EUR	60.101,21	100,00	45.524,64	5,330	M	MIIA	0,750	12	FRCC	20/03/2010	101	14,830	00601	00113	00207	10049	00003
012806800510004916	22/10/2001	0510004916	20/03/1998	EUR	57.096,15	100,00	37.032,77	5,330	M	MIIA	0,750	12	FRCC	20/02/2018	196	14,830	01050	00659	00077	37267	00006
012806620519002621	22/10/2001	0519002621	20/03/1998	EUR	42.070,85	100,00	28.638,92	5,580	M	MIIA	1,000	12	FRCC	20/10/2011	120	15,080	02132	00439	00205	38044	00006
012800710510602317	22/10/2001	0510602317	20/03/1998	EUR	48.080,97	100,00	42.366,24	5,330	M	MIIA	0,750	12	FRCC	20/03/2018	197	14,830	00000	01336	00172	32826	00007
012800520510603754	22/10/2001	0510603754	20/03/1998	EUR	72.121,45	100,00	62.140,88	5,330	M	MIIA	0,750	12	FRCC	20/03/2016	173	14,830	00414	00337	00160	25318	00005
012800810519001907	22/10/2001	0519001907	20/03/1998	EUR	60.101,21	100,00	42.762,23	5,330	M	MIIA	0,750	12	FRCC	20/02/2014	148	14,830	01549	01161	00175	46417	00003
012800260510603084	22/10/2001	0510603084	20/03/1998	EUR	36.060,73	100,00	29.523,72	5,230	M	MIIA	0,650	12	FRCC	20/03/2013	137	14,730	00000	02702	00200	46196	00004
012800300519005041	22/10/2001	0519005041	20/03/1998	EUR	48.080,97	100,00	26.257,77	5,330	M	MIIA	0,750	12	FRCC	20/08/2009	94	14,830	02310	00628	00128	32364	00006
012800230510608373	22/10/2001	0510608373	20/03/1998	EUR	45.075,91	100,00	34.237,15	5,580	M	MIIA	1,000	12	FRCC	20/03/2010	101	15,080	02003	00000	00160	14359	00010
012808000510663057	22/10/2001	0510663057	13/04/1998	EUR	108.182,18	100,00	95.705,76	5,370	M	MIIA	0,900	12	FRCC	13/04/2018	198	14,870	01098	00090	00074	8480	00002
012835550510602826	22/10/2001	0510602826	13/04/1998	EUR	48.080,97	100,00	44.151,24	5,220	M	MIIA	0,750	12	FRCC	13/04/2023	258	14,720	02636	00480	00068	40186	00006
012801400519005137	22/10/2001	0519005137	13/04/1998	EUR	14.506,16	100,00	12.012,78	5,470	M	MIIA	1,000	12	FRCC	13/04/2013	138	14,970	00000	00000	00000		00000
012800800510601822	22/10/2001	0510601822	14/04/1998	EUR	123.207,48	100,00	106.792,11	4,970	M	MIIA	0,500	12	FRCC	14/08/2016	178	14,470	01434	00075	00219	2886	00007
012800160510604061	22/10/2001	0510604061	14/04/1998	EUR	87.146,76	100,00	76.976,99	5,220	M	MIIA	0,750	12	FRCC	14/04/2018	198	14,720	01777	01306	00124	44859	00006
012800600511000284	22/10/2001	0511000284	14/04/1998	EUR	78.131,57	100,00	64.479,45	5,220	M	MIIA	0,750	12	FRCC	14/04/2013	138	14,720	01914	00450	00112	26298	00004
012800500519002933	22/10/2001	0519002933	14/04/1998	EUR	72.722,46	100,00	59.997,37	5,220	M	MIIA	0,750	12	FRCC	14/04/2013	138	14,720	03176	00159	00155	6302	00000
012800660510601556	22/10/2001	0510601556	14/04/1998	EUR	102.172,06	100,00	90.344,55	5,220	M	MIIA	0,750	12	FRCC	14/04/2018	198	14,720	00432	00093	00019	2.162	00004
012806450519003563	22/10/2001	0519003563	14/04/1998	EUR	21.035,42	100,00	17.483,86	5,970	M	MIIA	1,500	12	FRCC	14/04/2013	138	15,470	00699	00307	00103	28805	00002
012802700510601284	22/10/2001	0510601284	14/04/1998	EUR	72.121,45	100,00	63.635,87	5,220	M	MIIA	0,750	12	FRCC	14/04/2018	198	14,720	01968	00631	00213	39816	00016

BANKINTER 3 FONDO DE TITULIZACION HIPOTECARIA

FECHA LISTADO : 22-10-2001
PAGINA 5

CARTERA DE PARTICIPACIONES HIPOTECARIAS

NUM.PARTICIP.	FEC.EMI.	NUM.PREST.	F.APERT.	DIV.	CAPITAL INIC.	%PART.	CAPITAL PEND.	%NOMIN.	(1)	(2)	DIFERE.	(3)	(4)	F.VENCI.	(5)	%DEMORA	TOMO	LIBRO	FOLIO	FINCA	INSC.
012803190510600934	22/10/2001	0510600934	14/04/1998	EUR	90.151,82	100,00	82.841,62	5,120	M	MIIA	0,650	12	FRCC	14/04/2023	258	14,620	00000	00026	00092	1411	00000
012803930519002681	22/10/2001	0519002681	14/04/1998	EUR	54.091,09	100,00	47.787,38	5,220	M	MIIA	0,750	12	FRCC	14/04/2018	198	14,720	00421	00334	00133	34646	00001
012803420510603547	22/10/2001	0510603547	14/04/1998	EUR	45.075,91	100,00	39.777,57	5,120	T	MIIA	0,650	12	FRCC	14/04/2018	198	14,620	01974	00326	00022	15512	00004
012805060510602542	22/10/2001	0510602542	14/04/1998	EUR	102.172,06	100,00	72.586,88	5,220	M	MIIA	0,750	12	FRCC	14/06/2012	128	14,720	01072	00733	00001	36592	00000
012800640510604475	22/10/2001	0510604475	15/04/1998	EUR	60.101,21	100,00	45.401,29	5,220	M	MIIA	0,750	12	FRCC	15/04/2013	138	14,720	01335	00944	00147	71273	00003
012800480519004716	22/10/2001	0519004716	15/04/1998	EUR	150.253,03	100,00	141.381,20	5,170	M	MIIA	0,700	12	FRCC	15/04/2028	318	14,670	03522	00077	00118	6965	00004
012800300519005083	22/10/2001	0519005083	15/04/1998	EUR	95.560,73	100,00	61.397,68	5,220	M	MIIA	0,750	12	FRCC	15/04/2018	198	14,720	00431	00339	00134	12155	00013
012800120519001995	22/10/2001	0519001995	15/04/1998	EUR	36.724,80	100,00	24.632,70	5,070	M	MIIA	0,600	12	FRCC	15/04/2013	138	14,570	01220	00781	00129	79668	00005
012801400519005424	22/10/2001	0519005424	16/04/1998	EUR	[illegible]	100,00	[illegible]	5,470	M	MIIA	1,000	12	FRCC	16/04/2018	198	14,970	03008	02263	00045	28058	00002
012800480519004793	22/10/2001	0519004793	16/04/1998	EUR	[illegible]	100,00	[illegible]	5,270	M	MIIA	0,800	12	FRCC	16/11/2008	85	14,770	03587	00201	00068	17732	00004
012800820510602853	22/10/2001	0510602853	16/04/1998	EUR	[illegible]	100,00	[illegible]	4,920	M	MIIA	0,450	12	FRCC	16/06/2020	224	14,420	02375	00000	00013	52785	00000
012806410510600955	22/10/2001	0510600955	16/04/1998	EUR	[illegible]	100,00	[illegible]	5,220	M	MIIA	0,750	12	FRCC	16/04/2018	198	14,720	00892	00071	00001	3843	00004
012807400510607081	22/10/2001	0510607081	16/04/1998	EUR	[illegible]	100,00	[illegible]	5,220	M	MIIA	0,750	12	FRCC	16/11/2023	265	14,720	00710	00298	00079	19616	00002
012805040510603317	22/10/2001	0510603317	16/04/1998	EUR	[illegible]	100,00	[illegible]	5,270	M	MIIA	0,800	12	FRCC	16/04/2018	198	14,770	00304	00304	00103	19597	00004
012802900510604961	22/10/2001	0510604961	17/04/1998	EUR	[illegible]	100,00	[illegible]	5,070	M	MIIA	0,600	12	FRCC	17/04/2023	258	14,570	02630	00127	00078	9810	00003
012808100510617572	22/10/2001	0510617572	18/04/1998	EUR	[illegible]	100,00	[illegible]	4,970	M	MIIA	0,500	12	FRCC	18/04/2018	198	14,470	01889	00518	00011	11524	00000
012805200510661597	22/10/2001	0510661597	18/04/1998	EUR	[illegible]	100,00	[illegible]	5,470	M	MIIA	1,000	12	FRCC	18/04/2013	138	14,970	01472	00024	00096	1816	00006
012800520510603852	22/10/2001	0510603852	20/04/1998	EUR	[illegible]	100,00	[illegible]	5,320	M	MIIA	0,850	12	FRCC	20/04/2028	318	14,820	00788	00660	00021	28533	00006
012802440510604716	22/10/2001	0510604716	20/04/1998	EUR	[illegible]	100,00	[illegible]	5,470	M	MIIA	1,000	12	FRCC	20/04/2008	78	14,970	01578	00031	00096	3681	00004
012805150510621947	22/10/2001	0510621947	20/04/1998	EUR	[illegible]	100,00	[illegible]	5,120	M	MIIA	0,650	12	FRCC	20/04/2023	258	14,620	02495	00788	00007	47577	00003
012801800510622136	22/10/2001	0510622136	21/04/1998	EUR	[illegible]	100,00	[illegible]	5,270	M	MIIA	0,800	12	FRCC	21/06/2017	188	14,770	00734	00347	00102	19493	00000
012801510510603867	22/10/2001	0510603867	21/04/1998	EUR	[illegible]	100,00	[illegible]	5,220	M	MIIA	0,750	12	FRCC	21/04/2028	318	14,720	01149	00000	00135	38742	00000
012801800510605114	22/10/2001	0510605114	21/04/1998	EUR	[illegible]	100,00	[illegible]	5,220	M	MIIA	0,750	12	FRCC	21/04/2023	258	14,720	01681	00770	00061	20127	00008
012803820519005402	22/10/2001	0519005402	21/04/1998	EUR	[illegible]	100,00	[illegible]	5,220	M	MIIA	0,750	12	FRCC	21/04/2018	198	14,720	02344	00120	00100	4030	00005
012800480519004835	22/10/2001	0519004835	21/04/1998	EUR	90.151,82	100,00	49.028,57	5,070	M	MIIA	0,600	12	FRCC	21/04/2023	258	14,570	00321	00310	00065	14807	00008
012800290519005222	22/10/2001	0519005222	21/04/1998	EUR	69.116,39	100,00	61.115,45	5,220	M	MIIA	0,750	12	FRCC	21/04/2018	198	14,720	02330	00000	00141	4869	00003
012807300510601427	22/10/2001	0510601427	21/04/1998	EUR	45.075,91	100,00	41.542,02	5,470	M	MIIA	1,000	12	FRCC	21/04/2023	258	14,970	01068	00332	00132	31675	00004
012806400519006497	22/10/2001	0519006497	21/04/1998	EUR	62.204,75	100,00	55.269,03	5,470	M	MIIA	1,000	12	FRCC	21/04/2018	198	14,970	00000	00000	00000	10341	00000
012806670510604545	22/10/2001	0510604545	21/04/1998	EUR	42.070,85	100,00	34.789,72	5,470	M	MIIA	1,000	12	FRCC	21/04/2013	138	14,970	01467	00923	00078	58336	00004
012800090510002603	22/10/2001	0510002603	21/04/1998	EUR	33.055,67	100,00	30.554,81	5,720	M	MIIA	1,250	12	FRCC	21/04/2023	258	15,220	02417	00866	00055	35053	00007
012800440510005042	22/10/2001	0510005042	21/04/1998	EUR	78.131,57	100,00	64.398,32	5,220	M	MIIA	0,750	12	FRCC	21/04/2013	138	14,720	01362	00945	00146	33784	00010
012800280510010632	22/10/2001	0510010632	21/04/1998	EUR	39.065,79	100,00	32.116,21	4,970	T	MIIA	0,500	12	FRCC	21/04/2013	138	14,470	00934	00142	00124	1077	00003
012800400519002234	22/10/2001	0519002234	22/04/1998	EUR	102.172,06	100,00	84.805,38	5,220	M	MIIA	0,750	12	FRCC	22/11/2019	217	14,720	01730	00065	00002	4276	00005
012803100510602585	22/10/2001	0510602585	22/04/1998	EUR	78.131,57	100,00	51.162,12	5,220	M	MIIA	0,750	12	FRCC	22/05/2010	103	14,720	02525	00532	00067	30144	00003
012800750510601705	22/10/2001	0510601705	22/04/1998	EUR	78.131,57	100,00	66.252,84	5,220	M	MIIA	0,750	12	FRCC	22/04/2018	198	14,720	00218	00022	00160	1727	00002
012806500510601233	22/10/2001	0510601233	22/04/1998	EUR	93.757,89	100,00	82.904,42	5,220	M	MIIA	0,750	12	FRCC	22/04/2018	198	14,720	01088	00032	00183	4234	00006
012800180510606112	22/10/2001	0510606112	22/04/1998	EUR	84.141,69	100,00	70.946,53	5,170	M	MIIA	0,700	12	FRCC	22/06/2020	224	14,670	00000	01683	00150	87525	00000
012801530510617187	22/10/2001	0510617187	22/04/1998	EUR	150.253,03	100,00	95.012,49	4,970	M	MIIA	0,500	12	FRCC	22/03/2010	101	14,470	01086	00301	00141	16553	00012
012803590519003533	22/10/2001	0519003533	22/04/1998	EUR	49.884,00	100,00	45.878,84	5,220	M	MIIA	0,750	12	FRCC	22/04/2023	258	14,720	02091	00294	00012	21398	00006
012802400519609694	22/10/2001	0519609694	11/05/1998	EUR	120.202,42	100,00	104.783,28	5,200	M	MIIA	0,750	12	FRCC	11/05/2023	259	14,700	02694	00243	00210	13331	00002
012806500519003771	22/10/2001	0519003771	11/05/1998	EUR	72.121,45	100,00	49.080,79	6,060	M	MIIA	0,850	12	FRCC	11/05/2028	319	15,560	00000	00106	00141	9426	00002
012833260510601883	22/10/2001	0510601883	11/05/1998	EUR	72.121,45	100,00	66.279,32	5,150	M	MIIA	0,700	12	FRCC	11/05/2023	259	14,650	01340	00637	00211	51926	00003
012800310510602641	22/10/2001	0510602641	12/05/1998	EUR	108.182,18	100,00	76.907,70	5,200	M	MIIA	0,750	12	FRCC	12/12/2013	146	14,700	01645	01174	00205	73509	00006
012807500510607784	22/10/2001	0510607784	12/05/1998	EUR	42.070,85	100,00	37.217,03	5,200	M	MIIA	0,750	12	FRCC	12/05/2018	199	14,700	00689	00831	00248	34881	00002
012808020510603986	22/10/2001	0510603986	12/05/1998	EUR	108.182,18	100,00	45.448,19	5,200	M	MIIA	0,750	12	FRCC	12/06/2014	152	14,700	02143	00185	00048	15458	00001
012807510510602703	22/10/2001	0510602703	13/05/1998	EUR	15.025,30	100,00	12.443,19	5,350	M	MIIA	0,900	12	FRCC	13/05/2013	139	14,850	00560	00072	00145	6112	00001
012806400510604615	22/10/2001	0510604615	13/05/1998	EUR	45.075,91	100,00	37.311,16	5,200	M	MIIA	0,750	12	FRCC	13/05/2013	139	14,700	02423	01284	00194	92354	00003
012806630510606397	22/10/2001	0510606397	13/05/1998	EUR	18.030,36	100,00	14.975,17	5,450	M	MIIA	1,000	12	FRCC	13/05/2013	139	14,950	02815	01887	00178	19366	00008
012806400510604636	22/10/2001	0510604636	13/05/1998	EUR	72.121,45	100,00	64.056,39	5,450	M	MIIA	1,000	12	FRCC	13/05/2018	199	14,950	00914	00550	00145	45964	00000
012800820510603147	22/10/2001	0510603147	13/05/1998	EUR	84.141,69	100,00	74.245,32	4,900	M	MIIA	0,450	12	FRCC	13/05/2018	199	14,400	00753	00630	00190	36063	00003
012800280510604374	22/10/2001	0510604374	14/05/1998	EUR	63.106,27	100,00	55.925,14	5,200	M	MIIA	0,750	12	FRCC	14/05/2018	199	14,700	02478	00795	00094	41473	00004
012800140510604052	22/10/2001	0510604052	14/05/1998	EUR	108.182,18	100,00	87.512,47	5,050	M	MIIA	0,600	12	FRCC	14/05/2023	259	14,550	01769	01650	00193	34058	00009
012800530510602677	22/10/2001	0510602677	14/05/1998	EUR	108.182,18	100,00	99.459,68	5,200	M	MIIA	0,750	12	FRCC	14/05/2023	259	14,700	00513	00223	00055	9742	00012
012800460510604777	22/10/2001	0510604777	14/05/1998	EUR	57.096,15	100,00	48.394,97	5,200	M	MIIA	0,750	12	FRCC	14/05/2013	139	14,700	03546	00115	00028	8659	00000
012801400519005921	22/10/2001	0519005921	14/05/1998	EUR	66.111,33	100,00	62.261,34	5,200	M	MIIA	0,750	12	FRCC	14/05/2028	319	14,700	02792	02047	00157	4249	00002
012800530512060021	22/10/2001	0512060021	14/05/1998	EUR	51.086,03	100,00	46.966,99	5,200	M	MIIA	0,750	12	FRCC	14/05/2023	259	14,700	00336	00000	00131	20708	00006
012806030510002326	22/10/2001	0510002326	14/05/1998	EUR	72.121,45	100,00	41.875,36	5,200	M	MIIA	0,750	12	FRCC	14/05/2010	103	14,700	02333	00664	00156	59121	00012
012806510519002673	22/10/2001	0519002673	14/05/1998	EUR	87.146,76	100,00	44.231,58	5,200	M	MIIA	0,750	12	FRCC	14/05/2013	139	14,700	00000	00274	00023	26596	00003
012806000510016316	22/10/2001	0510016316	14/05/1998	EUR	22.417,75	100,00	18.583,26	5,350	M	MIIA	0,900	12	FRCC	14/05/2013	139	14,850	00373	00061	00095	3909	00008
012807350519006292	22/10/2001	0519006292	14/05/1998	EUR	22.177,35	100,00	17.094,56	5,450	M	MIIA	1,000	12	FRCC	14/05/2010	103	14,950	01571	00000	00169	2058	00006
012805280510603607	22/10/2001	0510603607	14/05/1998	EUR	84.141,69	100,00	74.530,97	5,450	M	MIIA	1,000	12	FRCC	14/05/2018	199	14,950	01456	00204	00034	12062	00006
012803210510600481	22/10/2001	0510600481	14/05/1998	EUR	49.583,50	100,00	46.331,80	5,100	M	MIIA	0,650	12	FRCC	14/05/2023	259	14,600	04271	00101	00195	7938	00006
012804020510618601	22/10/2001	0510618601	14/05/1998	EUR	96.161,94	100,00	85.026,59	4,950	M	MIIA	0,500	12	FRCC	14/05/2018	199	14,450	02615	00936	00053	52702	00001
012803210510600502	22/10/2001	0510600502	14/05/1998	EUR	49.583,50	100,00	46.331,80	5,100	M	MIIA	0,650	12	FRCC	14/05/2023	259	14,600	04271	00101	00194	7938	00002
012802600510604676	22/10/2001	0510604676	15/05/1998	EUR	57.096,15	100,00	45.540,68	5,200	M	MIIA	0,750	12	FRCC	15/05/2013	139	14,700	04237	00725	00182	47543	00003
012803800519002661	22/10/2001	0519002661	15/05/1998	EUR	150.253,03	100,00	107.279,08	4,950	M	MIIA	0,500	12	FRCC	15/05/2013	139	14,450	02233	00963	00075	14288	00090
012808640510603796	22/10/2001	0510603796	15/05/1998	EUR	111.187,24	100,00	98.534,70	5,200	M	MIIA	0,750	12	FRCC	15/05/2018	199	14,700	01450	00050	00073	3608	00000
012806050510003266	22/10/2001	0510003266	15/05/1998	EUR	51.086,03	100,00	46.870,31	4,950	M	MIIA	0,500	12	FRCC	15/05/2023	259	14,450	01826	00327	00118	32649	00003
012801200519002044	22/10/2001	0519002044	15/05/1998	EUR	90.151,82	100,00	79.999,84	5,350	M	MIIA	0,900	12	FRCC	15/05/2018	199	14,850	01275	00836	00189	30653	00006
012807600510603832	22/10/2001	0510603832	18/05/1998	EUR	78.131,57	100,00	17.446,41	5,200	M	MIIA	0,750	12	FRCC	18/09/2006	59	14,700	01571	00112	00057	5196	00007
012803000510703507	22/10/2001	0510703507	18/05/1998	EUR	90.151,82	100,00	76.593,92	5,100	M	MIIA	0,650	12	FRCC	18/11/2020	229	14,600	02121	00661	00036	27232	00003
012803000510703304	22/10/2001	0510703304	19/05/1998	EUR	18.030,36	100,00	12.778,48	5,250	M	MIIA	0,800	12	FRCC	19/05/2008	79	14,750	00000	01126	00163	4049	00005
012802700510601424	22/10/2001	0510601424	19/05/1998	EUR	63.106,27	100,00	53.101,75	5,200	M	MIIA	0,750	12	FRCC	19/05/2018	199	14,700	02008	00671	00196	22599	00003
012801510510604056	22/10/2001	0510604056	19/05/1998	EUR	48.080,97	100,00	39.998,66	5,350	M	MIIA	0,900	12	FRCC	19/05/2028	319	14,850	01634	00076	00039	5619	00001
012804010510618964	22/10/2001	0510618964	19/05/1998	EUR	42.070,85	100,00	34.721,52	5,100	M	MIIA	0,650	12	FRCC	19/05/2013	139	14,600	02708	01020	00207	21945	00000
012806620519002712	22/10/2001	0519002712	19/05/1998	EUR	24.040,48	100,00	17.059,78	5,450	M	MIIA	1,000	12	FRCC	19/05/2008	79	14,950	02136	00443	00153	27225-N	00011
012800480519005115	22/10/2001	0519005115	19/05/1998	EUR	24.040,48	100,00	17.059,78	5,450	M	MIIA	1,000	12	FRCC	19/05/2008	79	14,950	01745	00973	00071	55487	00003
012800100510618223	22/10/2001	0510618223	19/05/1998	EUR	180.303,63	100,00	132.580,92	5,200	M	MIIA	0,750	12	FRCC	19/07/2014	153	14,700	00000	02707	00190	29058	00012
012800350510604395	22/10/2001	0510604395	19/05/1998	EUR	90.151,82	100,00	82.745,75	5,200	M	MIIA	0,750	12	FRCC	19/05/2023	259	14,700	01776	01657	00102	33731	00005
012800350510604402	22/10/2001	0510604402	20/05/1998	EUR	120.202,42	100,00	105.996,63	4,950	M	MIIA	0,500	12	FRCC	20/05/2018	199	14,450	03218	00054	00195	3943	00006
012800100510618202	22/10/2001	0510618202	20/05/1998	EUR	186.313,75	100,00	163.730,05	5,200	M	MIIA	0,750	12	FRCC	20/05/2033	379	14,700	02152	02152	00136	10913	00008
012800470519002216	22/10/2001	0519002216	20/05/1998	EUR	283.076,70	100,00	260.321,49	5,200	M	MIIA	0,750	12	FRCC	20/05/2023	259	14,700	00362	00162	00057	8979	00001
012800300519005223	22/10/2001	0519005223	20/05/1998	EUR	54.091,09	100,00	44.773,33	5,200	M	MIIA	0,750	12	FRCC	20/05/2013	139	14,700	02392	00709	00135	36767	00005
012805800510608706	22/10/2001	0510608706	20/05/1998	EUR	87.146,76	100,00	77.139,80	5,200	M	MIIA	0,750	12	FRCC	20/05/2018	199	14,700	04998	00962	00036	2661N	00000
012808500510608346	22/10/2001	0510608346	20/05/1998	EUR	39.065,79	100,00	32.429,53	5,300	M	MIIA	0,850	12	FRCC	20/05/2013	139	14,800	01921	00232	00025	16897	00001
012803400510608172	22/10/2001	0510608172	20/05/1998	EUR	87.747,77	100,00	77.762,54	5,200	M	MIIA	0,750	12	FRCC	20/05/2018	199	14,700	01403	00025	00036	936	00008
012802000510606933	22/10/2001	0510606933	20/05/1998	EUR	57.697,16	100,00	43.521,07	5,200	M	MIIA	0,750	12	FRCC	20/12/2014	158	14,700	00836	00406	00207	17104	00002
012803500510510546	22/10/2001	0510510546	20/05/1998	EUR	57.096,15	100,00	54.540,19	5,100	M	MIIA	0,650	12	FRCC	20/05/2033	379	14,600	00924	00694	00076	11564	00008
012803910510001687	22/10/2001	0510001687	21/05/1998	EUR	90.151,82	100,00	65.063,55	5,200	M	MIIA	0,750	12	FRCC	21/05/2023	259	14,700	01737	00277	00188	8234	00004
012801530519003925	22/10/2001	0519003925	21/05/1998	EUR	72.121,45	100,00	50.391,56	4,950	M	MIIA	0,500	12	FRCC	21/05/2010	103	14,450	03051	02306	00143	29630	00003
012804030510618882	22/10/2001	0510618882	21/05/1998	EUR	51.086,03	100,00	35.882,70	5,100	M	MIIA	0,650	12	FRCC	21/04/2011	114	14,600	02439	00778	00025	31158	00005
012803010510602414	22/10/2001	0510602414	21/05/1998	EUR	93.156,88	100,00	82.334,51	5,000	M	MIIA	0,550	12	FRCC	21/05/2018	199	14,500	00000	00000	00000		00000
012805810510603772	22/10/2001	0510603772	21/05/1998	EUR	87.146,76	100,00	80.278,58	5,250	M	MIIA	0,800	12	FRCC	21/05/2023	259	14,750	03847	01251	00104	72959	00000
012806310510601946	22/10/2001	0510601946	21/05/1998	EUR	18.030,36	100,00	12.805,70	5,450	M	MIIA	1,000	12	FRCC	21/05/2008	79	14,950	00789	00053	00110	6910	00001
012807600510603811	22/10/2001	0510603811	21/05/1998	EUR	36.060,73	100,00	25.494,59	5,200	M	MIIA	0,750	12	FRCC	21/05/2008	79	14,700	00768	00407	03604	23889	00003
012806020510000953	22/10/2001	0510000953	21/05/1998	EUR	54.091,09	100,00	49.729,82	5,200	M	MIIA	0,750	12	FRCC	21/05/2023	259	14,700	00403	00058	00140	9033	00002
012800480519005122	22/10/2001	0519005122	21/05/1998	EUR	57.036,05	100,00	47.243,25	5,250	M	MIIA	0,800	12	FRCC	21/05/2013	139	14,750	01221	00054	00022	3105	00005
012800820510603056	22/10/2001	0510603056	21/05/1998	EUR	180.303,63	100,00	148.731,97	4,950	M	MIIA	0,500	12	FRCC	21/05/2013	139	14,450	01672	00436	00108	4665	00006
012800110512024097	22/10/2001	0512024097	21/05/1998	EUR	126.212,54	100,00	90.623,20	5,200	M	MIIA	0,750	12	FRCC	21/05/2028	319	14,700	01504	00443	00113	18005	00003
012800910510601812	22/10/2001	0510601812	21/05/1998	EUR	154.736,58	100,00	120.277,51	5,300	M	MIIA	0,850	12	FRCC	21/05/2023	259	14,800	01239	00731	00116	27788	00009
012800150510602835	22/10/2001	0510602835	21/05/1998	EUR	48.080,97	100,00	39.581,02	5,200	M	MIIA	0,750	12	FRCC	21/05/2013	139	14,700	00496	00066	00149	3980	00008
012830480519747847	22/10/2001	0519747847	22/05/1998	EUR	42.070,85	100,00	37.283,38	5,200	M	MIIA	0,750	12	FRCC	22/05/2018	199	14,700	01087	00512	00200	51888	00000
012808640510603782	22/10/2001	0510603782	22/05/1998	EUR	45.075,91	100,00	37.437,89	5,450	M	MIIA	1,000	12	FRCC	22/05/2013	139	14,950	01400	00220	00053	23606	00003
012806450519003724	22/10/2001	0519003724	22/05/1998	EUR	36.060,73	100,00	29.950,32	5,450	M	MIIA	1,000	12	FRCC	22/05/2013	139	14,950	00511	00016	00054	1776	00002
012803560510002765	22/10/2001	0510002765	22/05/1998	EUR	72.121,45	100,00	63.713,81	4,950	M	MIIA	0,500	12	FRCC	22/05/2018	199	14,450	00867	00552	00154	23673	00004
012800620519001391	22/10/2001	0519001391	09/06/1998	EUR	114.192,30	100,00	95.104,58	5,200	M	MIIA	0,750	12	FRCC	09/06/2013	140	14,700	01854	01769	00164	79896	00001
012800340510603267	22/10/2001	0510603267	09/06/1998	EUR	36.060,73	100,00	30.030,01	5,250	M	MIIA	0,750	12	FRCC	09/06/2013	140	14,750	00936	00053	00097	10527	00004
012800820510603287	22/10/2001	0510603287	09/06/1998	EUR	97.844,77	100,00	86.947,33	5,200	M	MIIA	0,700	12	FRCC	09/06/2018	200	14,700	02332	01197	00182	38645 BIS	00006
012800820510603336	22/10/2001	0510603336	10/06/1998	EUR	48.080,97	100,00	37.116,30	4,900	M	MIIA	0,400	12	FRCC	10/06/2010	104	14,400	01391	00000	00132	65312	00002
012800280510604507	22/10/2001	0510604507	10/06/1998	EUR	60.702,22	100,00	41.243,30	5,250	M	MIIA	0,750	12	FRCC	10/06/2011	116	14,750	00000	00783	00121	61463	00005
012800110512024104	22/10/2001	0512024104	10/06/1998	EUR	168.283,39	100,00	126.966,28	5,150	M	MIIA	0,650	12	FRCC	10/06/2016	176	14,650	02666	02107	00051	45720N	00005
012800470519002314	22/10/2001	0519002314	10/06/1998	EUR	98.926,59	100,00	88.154,12	5,250	M	MIIA	0,750	12	FRCC	10/06/2018	200	14,750	00526	00286	00193	13873	00005
012800110510605904	22/10/2001	0510605904	10/06/1998	EUR	84.141,69	100,00	68.790,61	5,250	M	MIIA	0,750	12	FRCC	10/06/2023	260	14,750	02110	00000	00031	54376	00005
012806290510503195	22/10/2001	0510503195	11/06/1998	EUR	36.060,73	100,00	30.076,39	5,060	M	MIIA	0,750	12	FRCC	11/06/2013	140	14,560	01496	00243	00223	21389	00005
012832850519749092	22/10/2001	0519749092	11/06/1998	EUR	60.101,21	100,00	42.879,46	5,300	M	MIIA	0,800	12	FRCC	11/02/2012	124	14,800	00542	00175	00118	12439	00000
012807340510603862	22/10/2001	0510603862	11/06/1998	EUR	24.040,48	100,00	20.008,19	5,250	M	MIIA	0,750	12	FRCC	11/06/2013	140	14,750	01730	01081	00103	39672	00006
012801400519006194	22/10/2001	0519006194	11/06/1998	EUR	42.070,85	100,00	37.439,50	5,250	M	MIIA	0,750	12	FRCC	11/06/2018	200	14,750	02620	00000	00084	3351	00006
012800170510602823	22/10/2001	0510602823	11/06/1998	EUR	42.070,85	100,00	37.525,37	5,350	M	MIIA	0,850	12	FRCC	11/06/2018	200	14,850	01978	00000	00023	38003	00011
012800170510602837	22/10/2001	0510602837	11/06/1998	EUR	62.805,76	100,00	56.966,97	5,350	M	MIIA	0,850	12	FRCC	11/06/2020	224	14,850	02152	00000	00159	44310	00004
012803120510601844	22/10/2001	0510601844	11/06/1998	EUR	102.172,06	100,00	94.264,63	5,150	M	MIIA	0,650	12	FRCC	11/06/2023	260	14,650	01074	00811	00147	40069	00005
012801800510605373	22/10/2001	0510605373	11/06/1998	EUR	78.131,57	100,00	54.612,83	5,200	M	MIIA	0,700	12	FRCC	11/08/2019	214	14,700	01774	00833	00051	57210	00005
012801800510605401	22/10/2001	0510605401	12/06/1998	EUR	53.490,08	100,00	49.349,46	5,250	M	MIIA	0,750	12	FRCC	12/06/2023	260	14,750	00865	00089	00016	14600	00004
012803550510600634	22/10/2001	0510600634	12/06/1998	EUR	126.212,54	100,00	116.214,84	5,000	M	MIIA	0,500	12	FRCC	12/06/2023	260	14,500	00572	00342	00181	17694	00005
012802020510601762	22/10/2001	0510601762	12/06/1998	EUR	66.111,33	100,00	58.762,64	5,250	M	MIIA	0,750	12	FRCC	12/06/2018	200	14,750	00491	00118	00198	13095	00008
012803430510602477	22/10/2001	0510602477	12/06/1998	EUR	120.202,42	100,00	106.914,64	5,000	M	MIIA	0,500	12	FRCC	12/03/2026	293	14,500	01316	00259	00116	995	00015
012805000510623347	22/10/2001	0510623347	12/06/1998	EUR	240.404,84	100,00	205.555,43	5,100	M	MIIA	0,600	12	FRCC	12/06/2023	260	14,600	03560	00381	00085	10209	00009
012800200519002196	22/10/2001	0519002196	12/06/1998	EUR	37.863,76	100,00	34.987,57	5,250	M	MIIA	0,750	12	FRCC	12/06/2023	260	14,750	00849	00074	00181	10417	00003

69

CARTERA DE PARTICIPACIONES HIPOTECARIAS

NUM.PARTICIP.	FEC.EMI.	NUM.PREST.	F.APERT.	DIV.	CAPITAL INIC.	%PART.	CAPITAL PEND.	%NOMIN.	(1)	(2)	DIFERE.	(3)	(4)	F.VENCI.	(5)	%DEMORA	TOMO	LIBRO	FOLIO	FINCA	INSC.
012800190510602244	22/10/2001	0510602244	12/06/1998	EUR	105.177,12	100,00	96.960,03	5,150	M	MI1A	0,650	12	FRCC	12/06/2023	260	14,650	01862	00000	00174	124549	00000
012800780510603136	22/10/2001	0510603136	12/06/1998	EUR	24.040,48	100,00	19.532,15	5,250	M	MI1A	0,750	12	FRCC	12/06/2013	140	14,750	00724	00325	00063	28047 BIS	00006
012807350519006523	22/10/2001	0519006523	12/06/1998	EUR	51.086,03	100,00	47.295,63	5,500	M	MI1A	1,000	12	FRCC	12/06/2023	260	15,000	01735	00546	00085	25131	00004
012806610519003054	22/10/2001	0519003054	12/06/1998	EUR	33.055,67	100,00	27.591,74	5,500	M	MI1A	1,000	12	FRCC	12/06/2013	140	15,000	00000	00248	00160	21697	00003
012835740519748653	22/10/2001	0519748653	12/06/1998	EUR	34.558,20	100,00	28.793,58	5,100	M	MI1A	0,600	12	FRCC	12/06/2013	140	14,600	01994	00000	00055	9230	00000
012806610519003012	22/10/2001	0519003012	15/06/1998	EUR	63.707,28	100,00	56.796,90	5,500	M	MI1A	1,000	12	FRCC	15/06/2018	200	15,000	01043	00348	00021	38862	00002
012801400519006173	22/10/2001	0519006173	15/06/1998	EUR	45.075,91	100,00	25.627,72	5,250	M	MI1A	0,750	12	FRCC	15/06/2013	140	14,750	00627	00209	00108	22769	00005
012800480519005143	22/10/2001	0519005143	15/06/1998	EUR	57.096,15	100,00	50.773,52	5,200	M	MI1A	0,700	12	FRCC	15/06/2018	200	14,700	03542	00820	00114	20015	00008
012800250510603496	22/10/2001	0510603496	15/06/1998	EUR	42.070,85	100,00	26.814,71	5,250	M	MI1A	0,750	12	FRCC	15/08/2007	70	14,750	00749	00742	00114	36637	00003
012803540510601963	22/10/2001	0510601963	15/06/1998	EUR	78.131,57	100,00	18.109,91	5,250	M	MI1A	0,750	12	FRCC	15/09/2006	59	14,750	01199	00129	00013	2565	00007
012801510510604182	22/10/2001	0510604182	15/06/1998	EUR	87.146,76	100,00	75.866,57	5,250	M	MI1A	0,750	12	FRCC	15/06/2016	176	14,750	00834	00834	00005	21940	00005
012801510510604126	22/10/2001	0510604126	16/06/1998	EUR	45.075,91	100,00	42.655,40	5,500	M	MI1A	1,000	12	FRCC	16/06/2028	320	15,000	01860	00256	00077	15846	00005
012804060510620551	22/10/2001	0510620551	16/06/1998	EUR	36.060,73	100,00	16.745,92	5,000	M	MI1A	0,500	12	FRCC	16/06/2013	140	14,500	01864	00002	00174	86	00007
012800660510601724	22/10/2001	0510601724	16/06/1998	EUR	93.156,88	100,00	82.949,52	5,250	M	MI1A	0,750	12	FRCC	16/06/2018	200	14,750	00389	00245	00051	10362	00011
012800110510605925	22/10/2001	0510605925	16/06/1998	EUR	60.101,21	100,00	39.855,52	5,250	M	MI1A	0,750	12	FRCC	16/06/2013	140	14,750	02291	00590	00207	60002	00007
012800150510602667	22/10/2001	0510602667	16/06/1998	EUR	54.091,09	100,00	45.045,00	5,250	M	MI1A	0,750	12	FRCC	16/06/2013	140	14,750	02375	00000	00165	44321	00005
012800130510605465	22/10/2001	0510605465	16/06/1998	EUR	114.192,30	100,00	78.680,57	5,250	M	MI1A	0,750	12	FRCC	16/06/2018	200	14,750	02391	00398	00006	18642	00011
012806420510601236	22/10/2001	0510601236	17/06/1998	EUR	30.050,61	100,00	24.975,30	5,250	M	MI1A	0,750	12	FRCC	17/06/2013	140	14,750	00812	00161	00007	10990	00002
012806370519003135	22/10/2001	0519003135	17/06/1998	EUR	25.242,51	100,00	21.247,15	6,000	M	MI1A	1,500	12	FRCC	17/06/2013	140	15,500	02247	01108	00083	50792	00007
012806370519003156	22/10/2001	0519003156	17/06/1998	EUR	25.242,51	100,00	21.247,15	6,000	M	MI1A	1,500	12	FRCC	17/06/2013	140	15,500	02247	01108	00083	50792	00007
012801500510605392	22/10/2001	0510605392	17/06/1998	EUR	60.101,21	100,00	46.740,63	5,250	M	MI1A	0,750	12	FRCC	17/09/2027	311	14,750	01842	00067	00066	5842	00001
012802000510607157	22/10/2001	0510607157	17/06/1998	EUR	60.101,21	100,00	53.420,63	5,250	M	MI1A	0,750	12	FRCC	17/06/2018	200	14,750	03178	00542	00033	40157N	00005
012802600510604963	22/10/2001	0510604963	18/06/1998	EUR	72.121,45	100,00	60.000,88	5,250	M	MI1A	0,750	12	FRCC	18/06/2013	140	14,750	02061	00034	00171	2973	00000
012806400510604741	22/10/2001	0510604741	18/06/1998	EUR	90.151,82	100,00	67.360,23	5,250	M	MI1A	0,750	12	FRCC	18/05/2012	127	14,750	01354	00963	00083	71413	00002
012800350510604836	22/10/2001	0510604836	18/06/1998	EUR	70.919,43	100,00	58.941,79	5,250	M	MI1A	0,750	12	FRCC	18/06/2013	140	14,750	01177	00494	00113	17693	00002
012801300510601697	22/10/2001	0510601697	18/06/1998	EUR	75.126,51	100,00	60.683,01	5,150	M	MI1A	0,650	12	FRCC	18/03/2016	173	14,650	01659	00916	00117	58699	00003
012800270510602903	22/10/2001	0510602903	18/06/1998	EUR	99.167,00	100,00	88.223,40	5,250	M	MI1A	0,750	12	FRCC	18/06/2018	200	14,750	00254	00053	00040	3897	00005
012800380510601997	22/10/2001	0510601997	19/06/1998	EUR	45.075,91	100,00	41.586,64	5,250	M	MI1A	0,750	12	FRCC	19/06/2023	260	14,750	01542	00556	00204	33696	00004
012800110510605974	22/10/2001	0510605974	19/06/1998	EUR	99.167,00	100,00	82.623,99	5,200	M	MI1A	0,700	12	FRCC	19/06/2013	140	14,700	00419	00087	00170	1851	00009
012806800510005525	22/10/2001	0510005525	19/06/1998	EUR	57.096,15	100,00	54.007,90	5,500	M	MI1A	1,000	12	FRCC	19/06/2028	320	15,000	01426	01004	00074	65076	00003
012806340510000033	22/10/2001	0510000033	19/06/1998	EUR	84.141,69	100,00	74.844,00	5,100	M	MI1A	0,600	12	FRCC	19/06/2018	200	14,600	00887	00206	00170	22668	00004
012802600510604802	22/10/2001	0510604802	19/06/1998	EUR	99.167,00	100,00	38.800,99	5,250	M	MI1A	0,750	12	FRCC	19/06/2006	56	14,750	04082	00898	00223	59048	00006
012806210510003632	22/10/2001	0510003632	20/06/1998	EUR	48.080,97	100,00	40.040,03	5,250	M	MI1A	0,750	12	FRCC	20/06/2013	140	14,750	01509	00636	00095	46350	00003
012806500519004072	22/10/2001	0519004072	22/06/1998	EUR	102.172,06	100,00	21.395,81	5,100	M	MI1A	0,600	12	FRCC	22/08/2004	34	14,600	00000	00080	00005	7047	00003
012805380510606165	22/10/2001	0510606165	22/06/1998	EUR	141.237,84	100,00	117.141,53	5,150	M	MI1A	0,650	12	FRCC	22/12/2022	254	14,650	00597	00586	00203	28198-N	00006
012803970519001754	22/10/2001	0519001754	22/06/1998	EUR	75.126,51	100,00	69.257,18	5,150	M	MI1A	0,650	12	FRCC	22/06/2023	260	14,650	00820	00412	00215	18809	00003
012801530519004212	22/10/2001	0519004212	29/06/1998	EUR	64.128,09	100,00	55.661,49	5,250	M	MI1A	0,750	12	FRCC	16/11/2015	169	14,750	01113	00738	00045	91478-91464	00000
012800630519002001	22/10/2001	0519002001	09/07/1998	EUR	42.070,85	100,00	32.862,79	5,060	M	MI1A	0,750	12	FRCC	09/07/2010	105	14,560	01127	00059	00059	1643	00006
012800140510604381	22/10/2001	0510604381	09/07/1998	EUR	90.151,82	100,00	83.462,48	5,060	M	MI1A	0,750	12	FRCC	09/07/2023	261	14,560	00000	00414	00206	11013	00098
012800360519003206	22/10/2001	0519003206	09/07/1998	EUR	108.182,18	100,00	96.694,79	5,060	M	MI1A	0,750	12	FRCC	09/07/2018	201	14,560	01803	00000	00036	12790	00002
012800380510602081	22/10/2001	0510602081	09/07/1998	EUR	90.151,82	100,00	80.508,05	5,060	M	MI1A	0,750	12	FRCC	09/07/2018	201	14,560	02351	00012	00090	822	00005
012801100510604834	22/10/2001	0510604834	10/07/1998	EUR	66.111,33	100,00	59.115,38	5,110	M	MI1A	0,800	12	FRCC	10/07/2018	201	14,610	00624	00087	00179	15345	00006
012806610519003075	22/10/2001	0519003075	10/07/1998	EUR	83.540,68	100,00	74.314,63	4,810	M	MI1A	0,500	12	FRCC	10/07/2018	201	14,310	00000	00076	00166	4550	00001
012804300510621772	22/10/2001	0510621772	10/07/1998	EUR	36.060,73	100,00	16.691,89	5,060	M	MI1A	0,750	12	FRCC	10/07/2013	141	14,560	00836	00215	00219	16810	00002
012801610510601812	22/10/2001	0510601812	10/07/1998	EUR	70.312,41	100,00	49.306,88	5,060	M	MI1A	0,750	12	FRCC	10/04/2011	114	14,560	00000	00000	00000	61571	00000
012803560510003017	22/10/2001	0510003017	13/07/1998	EUR	51.086,03	100,00	32.172,26	4,960	M	MI1A	0,650	12	FRCC	13/03/2016	173	14,460	00835	00529	00137	12501	00012
012805040510603324	22/10/2001	0510603324	13/07/1998	EUR	75.126,51	100,00	67.149,18	5,060	M	MI1A	0,750	12	FRCC	13/07/2018	201	14,560	00943	00443	00114	20772	00009
012806210510003716	22/10/2001	0510003716	13/07/1998	EUR	58.899,19	100,00	52.705,34	5,310	M	MI1A	1,000	12	FRCC	13/07/2018	201	14,810	01516	00744	00137	58533	00006
012800950510601466	22/10/2001	0510601466	13/07/1998	EUR	27.045,54	100,00	22.677,70	5,060	M	MI1A	0,750	12	FRCC	13/07/2013	141	14,560	01254	00145	00112	11636	00000
012800780512023226	22/10/2001	0512023226	14/07/1998	EUR	118.399,38	100,00	99.125,77	5,060	M	MI1A	0,750	12	FRCC	14/07/2028	321	14,560	01457	00156	00146	11872	00082
012800340510603372	22/10/2001	0510603372	14/07/1998	EUR	72.121,45	100,00	54.122,99	5,010	M	MI1A	0,700	12	FRCC	14/12/2017	194	14,510	02857	00221	00183	12137	00007
012800270510602966	22/10/2001	0510602966	14/07/1998	EUR	60.101,21	100,00	50.743,42	5,060	M	MI1A	0,750	12	FRCC	14/02/2017	184	14,560	01520	00276	00158	11061	00002
012800420510601756	22/10/2001	0510601756	14/07/1998	EUR	60.101,21	100,00	53.571,22	5,110	M	MI1A	0,800	12	FRCC	14/07/2018	201	14,610	00972	00236	00202	18790	00005
012800150510603136	22/10/2001	0510603136	14/07/1998	EUR	66.111,33	100,00	55.380,46	5,060	M	MI1A	0,750	12	FRCC	14/07/2013	141	14,560	01658	01187	00028	36829	00009
012807350519006754	22/10/2001	0519006754	14/07/1998	EUR	21.035,42	100,00	18.817,15	5,160	M	MI1A	0,850	12	FRCC	14/07/2018	201	14,660	01667	00000	00137	6843	00004
012833740519751267	22/10/2001	0519751267	14/07/1998	EUR	144.242,91	100,00	95.939,77	5,740	M	MI1A	0,850	12	FRCC	14/01/2013	135	15,240	00954	00112	00133	06438	00080
012802800510602225	22/10/2001	0510602225	14/07/1998	EUR	66.111,33	100,00	53.422,86	5,210	M	MI1A	0,900	12	FRCC	14/07/2018	201	14,710	00878	00057	00029	3511	00007
012801530519004184	22/10/2001	0519004184	15/07/1998	EUR	33.055,67	100,00	29.571,07	5,060	M	MI1A	0,750	12	FRCC	15/07/2018	201	14,560	02044	00261	00054	20452	00004
012802440510605262	22/10/2001	0510605262	15/07/1998	EUR	66.111,33	100,00	61.215,37	5,060	M	MI1A	0,750	12	FRCC	15/07/2023	261	14,560	01718	00175	00166	17149	00003
012801530519004282	22/10/2001	0519004282	15/07/1998	EUR	36.060,73	100,00	34.175,56	5,310	M	MI1A	1,000	12	FRCC	15/07/2028	321	14,810	02081	00280	00023	20574	00006
012807350519006803	22/10/2001	0519006803	15/07/1998	EUR	93.156,88	100,00	83.264,94	5,060	M	MI1A	0,750	12	FRCC	15/07/2018	201	14,560	01447	00386	00219	23618	00005
012805730510604366	22/10/2001	0510604366	15/07/1998	EUR	66.111,33	100,00	41.173,87	4,810	M	MI1A	0,500	12	FRCC	15/07/2018	201	14,310	00726	00452	00203	14665	00007
012807040510602411	22/10/2001	0510602411	15/07/1998	EUR	27.045,54	100,00	24.177,90	5,060	M	MI1A	0,750	12	FRCC	15/07/2018	201	14,560	00726	00725	00004	54536	00002
012800210510603702	22/10/2001	0510603702	15/07/1998	EUR	63.707,28	100,00	57.654,35	5,060	M	MI1A	0,750	12	FRCC	15/11/2022	253	14,560	01542	00141	00108	11931	00001
012800360519003213	22/10/2001	0519003213	15/07/1998	EUR	144.242,91	100,00	109.158,85	5,060	M	MI1A	0,750	12	FRCC	15/12/2014	158	14,560	00609	00602	00007	30922	00004
012800480519005514	22/10/2001	0519005514	15/07/1998	EUR	108.182,18	100,00	96.410,05	4,810	M	MI1A	0,500	12	FRCC	15/07/2018	201	14,310	03522	00000	00012	4196	00007
012800290519005411	22/10/2001	0519005411	15/07/1998	EUR	96.161,94	100,00	90.985,64	5,060	M	MI1A	0,750	12	FRCC	15/07/2028	321	14,560	00763	00638	00183	36728	00002
012800720510602472	22/10/2001	0510602472	15/07/1998	EUR	72.121,45	100,00	66.716,94	5,060	M	MI1A	0,750	12	FRCC	15/07/2023	261	14,560	01626	00221	00211	12435	00002
012800310510602935	22/10/2001	0510602935	16/07/1998	EUR	168.283,39	100,00	138.561,78	4,960	M	MI1A	0,650	12	FRCC	16/07/2018	201	14,460	01751	00075	00079	5620	00004
012800480519005486	22/10/2001	0519005486	16/07/1998	EUR	45.075,91	100,00	40.374,88	5,110	M	MI1A	0,800	12	FRCC	16/07/2018	201	14,610	03617	00139	00152	7778	00006
012801200519002331	22/10/2001	0519002331	16/07/1998	EUR	30.050,61	100,00	25.161,55	5,010	M	MI1A	0,700	12	FRCC	16/07/2013	141	14,510	01260	00821	00137	83714	00003
012800140510604423	22/10/2001	0510604423	16/07/1998	EUR	120.202,42	100,00	111.018,19	4,910	M	MI1A	0,600	12	FRCC	16/07/2023	261	14,410	00629	00065	00016	4952	00004
012807300519007253	22/10/2001	0519007253	16/07/1998	EUR	40.868,82	100,00	36.605,33	5,210	M	MI1A	0,900	12	FRCC	16/07/2018	201	14,710	00000	00000	00000	36535	00000
012806800510005637	22/10/2001	0510005637	16/07/1998	EUR	60.101,21	100,00	38.318,59	5,060	M	MI1A	0,750	12	FRCC	16/07/2006	57	14,560	00322	00014	00044	2026	00001
012806370519003457	22/10/2001	0519003457	16/07/1998	EUR	34.858,70	100,00	21.175,16	5,810	M	MI1A	1,500	12	FRCC	16/07/2013	141	15,310	02454	01315	00137	96331	00000
012806040510004805	22/10/2001	0510004805	16/07/1998	EUR	36.060,73	100,00	26.170,56	5,310	M	MI1A	1,000	12	FRCC	16/07/2008	81	14,810	00773	00254	00175	15268	00005
012803010510602666	22/10/2001	0510602666	16/07/1998	EUR	132.222,66	100,00	110.610,75	4,910	M	MI1A	0,600	12	FRCC	16/07/2013	141	14,410	01518	00058	00147	4789-24/25	00002
012802700510601585	22/10/2001	0510601585	16/07/1998	EUR	45.075,91	100,00	41.762,04	5,160	M	MI1A	0,850	12	FRCC	16/07/2023	261	14,660	02016	00679	00113	23765	00007
012804600510622187	22/10/2001	0510622187	16/07/1998	EUR	90.151,82	100,00	28.629,45	5,060	M	MI1A	0,750	12	FRCC	16/07/2013	141	14,560	02425	01045	00125	50513	00005
012803130510700363	22/10/2001	0510700363	17/07/1998	EUR	53.940,84	100,00	41.866,73	5,010	M	MI1A	0,700	12	FRCC	17/04/2015	162	14,510	01143	00487	00016	7235	00009
012806210510003772	22/10/2001	0510003772	17/07/1998	EUR	72.121,45	100,00	64.959,02	5,160	M	MI1A	0,850	12	FRCC	17/07/2018	201	14,660	01437	00031	00220	2143	00000
012808760519005131	22/10/2001	0519005131	17/07/1998	EUR	102.172,06	100,00	94.753,78	5,210	M	MI1A	0,900	12	FRCC	17/07/2023	261	14,710	01577	00048	00065	4843	00003
012806400510604804	22/10/2001	0510604804	17/07/1998	EUR	45.075,91	100,00	37.759,47	5,060	M	MI1A	0,750	12	FRCC	17/07/2013	141	14,560	01503	00559	00097	37865	00001
012800370510604586	22/10/2001	0510604586	17/07/1998	EUR	108.182,18	100,00	90.622,59	5,060	M	MI1A	0,750	12	FRCC	17/07/2013	141	14,560	01252	00173	00152	6997	00004
012801000510607267	22/10/2001	0510607267	17/07/1998	EUR	94.959,91	100,00	79.546,48	5,060	M	MI1A	0,750	12	FRCC	17/07/2013	141	14,560	01058	01058	00173	75083N	00007
012801000510607274	22/10/2001	0510607274	17/07/1998	EUR	132.222,66	100,00	112.058,82	4,960	M	MI1A	0,650	12	FRCC	17/07/2022	249	14,460	00000	00350	00064	29055	00000
012800250510603545	22/10/2001	0510603545	17/07/1998	EUR	60.101,21	100,00	53.719,34	5,060	M	MI1A	0,750	12	FRCC	17/07/2018	201	14,560	00900	00000	00165	36768	00007
012800820510603714	22/10/2001	0510603714	17/07/1998	EUR	57.096,15	100,00	47.875,09	5,060	M	MI1A	0,750	12	FRCC	17/07/2013	141	14,560	02474	00713	00052	42996	00002
012805060510602962	22/10/2001	0510602962	21/07/1998	EUR	126.212,54	100,00	121.082,06	5,060	M	MI1A	0,750	12	FRCC	21/07/2033	381	14,560	01631	00045	00127	1031	00000
012802300513300017	22/10/2001	0513300017	21/07/1998	EUR	66.111,33	100,00	41.600,50	5,500	M	MI1A	1,000	12	FRCC	21/12/2009	98	15,000	00000	02609	00103	7609	00003
012801800510605793	22/10/2001	0510605793	21/07/1998	EUR	177.298,57	100,00	153.412,16	5,060	M	MI1A	0,750	12	FRCC	21/07/2023	261	14,560	01085	00000	00032	43444	00007
012800300519005531	22/10/2001	0519005531	21/07/1998	EUR	57.096,15	100,00	52.797,95	5,010	M	MI1A	0,700	12	FRCC	21/07/2023	261	14,510	01122	00130	00035	13223	00002
012800910510602092	22/10/2001	0510602092	21/07/1998	EUR	96.161,94	100,00	85.950,92	5,060	M	MI1A	0,750	12	FRCC	21/07/2018	201	14,560	00981	00858	00068	34076	00007
012800170510601332	22/10/2001	0510601332	21/07/1998	EUR	40.868,82	100,00	35.556,60	4,960	M	MI1A	0,650	12	FRCC	21/07/2016	177	14,460	01475	00096	00102	4925	00004
012800620519002434	22/10/2001	0519002434	21/07/1998	EUR	90.151,82	100,00	85.238,36	5,060	M	MI1A	0,750	12	FRCC	21/07/2028	321	14,560	01113	00221	00555	21174	00000
012801100510604995	22/10/2001	0510604995	22/07/1998	EUR	111.187,24	100,00	61.285,74	5,060	M	MI1A	0,750	12	FRCC	22/01/2019	207	14,560	01283	00280	00104	26978	00004
012801010510602641	22/10/2001	0510602641	22/07/1998	EUR	150.253,03	100,00	139.152,63	5,010	M	MI1A	0,700	12	FRCC	22/07/2028	321	14,510	02667	00426	00174	23941	00011
012801010510602662	22/10/2001	0510602662	22/07/1998	EUR	100.970,03	100,00	95.568,77	5,010	M	MI1A	0,700	12	FRCC	22/07/2028	321	8,760	00000	00174	00062	3895	00010
012800820510603777	22/10/2001	0510603777	22/07/1998	EUR	120.202,42	100,00	107.249,50	4,910	M	MI1A	0,600	12	FRCC	22/07/2018	201	14,410	00652	00353	00127	16688	00006
012800720510602507	22/10/2001	0510602507	22/07/1998	EUR	79.333,60	100,00	70.295,13	5,060	M	MI1A	0,750	12	FRCC	22/10/2021	240	14,560	02686	00244	00003	6992N	00009
012806510519002974	22/10/2001	0519002974	22/07/1998	EUR	54.091,09	100,00	42.243,89	5,060	M	MI1A	0,750	12	FRCC	22/07/2015	165	14,560	01731	00173	00160	15312	00001
012806320519000127	22/10/2001	0519000127	22/07/1998	EUR	48.080,97	100,00	35.296,18	6,060	M	MI1A	1,750	12	FRCC	22/07/2008	81	15,560	01547	01155	00023	93010	00002
012806800510005742	22/10/2001	0510005742	22/07/1998	EUR	54.091,09	100,00	45.355,36	5,060	M	MI1A	0,750	12	FRCC	22/07/2013	141	14,560	01182	00781	00084	60376	00007
012802010510602202	22/10/2001	0510602202	22/07/1998	EUR	102.172,06	100,00	71.092,49	5,000	M	MI1A	0,500	12	FRCC	22/07/2016	177	14,500	01965	00006	00174	805	00004
012805130510602675	22/10/2001	0510602675	22/07/1998	EUR	18.030,36	100,00	15.125,24	5,110	M	MI1A	0,800	12	FRCC	22/07/2013	141	14,610	02525	00511	00010	25373	00003
012808030510671425	22/10/2001	0510671425	30/07/1998	EUR	32.214,25	100,00	29.964,87	5,310	M	MI1A	1,000	12	FRCC	10/08/2023	262	14,810	01931	00172	00074	17203	00001
012803510510602156	22/10/2001	0510602156	10/08/1998	EUR	138.232,78	100,00	125.037,21	4,960	M	MI1A	0,650	12	FRCC	10/08/2028	322	14,460	01449	00341	00152	17889	00002
012801400519006572	22/10/2001	0519006572	10/08/1998	EUR	72.121,45	100,00	67.042,25	5,160	M	MI1A	0,850	12	FRCC	10/08/2023	262	14,660	02994	02216	00204	16860	00005
012808100510661905	22/10/2001	0510661905	11/08/1998	EUR	39.065,79	100,00	33.079,08	5,310	M	MI1A	1,000	12	FRCC	11/08/2013	142	14,810	00903	00206	00196	24384	00002
012803020510602737	22/10/2001	0510602737	11/08/1998	EUR	98.565,99	100,00	88.432,66	4,960	M	MI1A	0,650	12	FRCC	11/08/2018	202	14,460	00000	00828	00021	22.829	00005
012801530519004436	22/10/2001	0519004436	12/08/1998	EUR	48.080,97	100,00	43.171,63	5,060	M	MI1A	0,750	12	FRCC	12/08/2018	202	14,560	01875	00150	00144	19039	00006
012801800510605947	22/10/2001	0510605947	12/08/1998	EUR	180.303,63	100,00	85.734,63	4,910	M	MI1A	0,600	12	FRCC	12/11/2014	157	14,410	00724	00000	00166	62982	00006
012803600510622913	22/10/2001	0510622913	12/08/1998	EUR	60.101,21	100,00	55.686,43	4,810	M	MI1A	0,500	12	FRCC	12/08/2023	262	14,310	01541	00485	00001	3642 S	00007
012806390519008394	22/10/2001	0519008394	12/08/1998	EUR	40.568,32	100,00	34.559,80	6,060	M	MI1A	1,750	12	FRCC	12/08/2013	142	15,560	02435	01296	00070	94019	00003
012807350519006985	22/10/2001	0519006985	12/08/1998	EUR	52.288,05	100,00	44.237,47	5,210	M	MI1A	0,900	12	FRCC	12/08/2013	142	14,710	01593	00000	00105	36508	00005
012806610519003341	22/10/2001	0519003341	12/08/1998	EUR	27.045,54	100,00	24.309,50	5,310	M	MI1A	1,000	12	FRCC	12/08/2018	202	14,810	00001	00191	00015	15135	00001
012806250519001282	22/10/2001	0519001282	12/08/1998	EUR	48.080,97	100,00	43.094,80	5,060	M	MI1A	0,750	12	FRCC	12/08/2018	202	14,560	00627	00355	00175	26604	00001
012807400510607914	22/10/2001	0510607914	13/08/1998	EUR	36.060,73	100,00	29.840,52	5,060	M	MI1A	0,750	12	FRCC	13/08/2013	142	14,560	00948	00948	00072	39972	00004
012806390519008401	22/10/2001	0519008401	13/08/1998	EUR	47.059,25	100,00	39.815,52	5,560	M	MI1A	1,250	12	FRCC	13/08/2013	142	15,060	01512	00420	00037	24938	00006
012806370519003646	22/10/2001	0519003646	13/08/1998	EUR	39.065,79	100,00	33.280,17	5,810	M	MI1A	1,500	12	FRCC	13/08/2013	142	15,310	01792	01346	00202	108569	00000
012802310510600734	22/10/2001	0510600734	13/08/1998	EUR	51.086,03	100,00	48.491,66	5,060	M	MI1A	0,750	12	FRCC	13/08/2023	262	14,560	03974	00641	00030	18393	00005
012803930519003087	22/10/2001	0519003087	13/08/1998	EUR	69.116,39	100,00	61.948,72	5,060	M	MI1A	0,750	12	FRCC	13/08/2018	202	14,560	00445	00355	00202	35959	00005
012803820510006074	22/10/2001	0510006074	14/08/1998	EUR	63.106,27	100,00	56.662,83	5,060	M	MI1A	0,750	12	FRCC	14/08/2018	202	14,560	02348	00728	00059	60036	00009
012806370519003324	22/10/2001	0519003324	14/08/1998	EUR	32.454,65	100,00	27.648,09	5,810	M	MI1A	1,500	12	FRCC	14/08/2013	142	15,310	02454	01315	00145	96339	00000
012806370519003485	22/10/2001	0519003485	14/08/1998	EUR	37.863,76	100,00	34.277,65	5,810	M	MI1A	1,500	12	FRCC	14/08/2018	202	15,310	02454	01315	00211	96405	00000
012806390519008436	22/10/2001	0519008436	14/08/1998	EUR	54.091,09	100,00	32.275,67	6,060	M	MI1A	1,750	12	FRCC	14/08/2005	46	15,560	01786	01341	00102	105076	00001
012806390519008366	22/10/2001	0519008366	14/08/1998	EUR	37.563,26	100,00	22.932,67	6,060	M	MI1A	1,750	12	FRCC	14/08/2013	142	15,560	02449	01310	00195	93242	00001

CARTERA DE PARTICIPACIONES HIPOTECARIAS

NUM.PARTICIP.	FEC.EMI.	NUM.PREST.	F.APERT.	DIV.	CAPITAL INIC.	%PART.	CAPITAL PEND.	%NOMIN.	(1)	(2)	DIFERE.	(3)	(4)	F.VENCI.	(5)	%DEMORA	TOMO	LIBRO	FOLIO	FINCA	INSC.
012807340519007005	22/10/2001	0519007005	14/08/1998	EUR	42.070,85	100,00	38.381,79	5,310	M	MIIA	1,000	12	FRCC	14/08/2023	262	14,810	01310	00661	00203	31157	00005
012837850519754324	22/10/2001	0519754324	14/08/1998	EUR	72.121,45	100,00	28.700,94	5,160	M	MIIA	0,600	12	FRCC	14/08/2033	382	14,660	01658	00163	00024	1456	00005
012806450519004676	22/10/2001	0519004676	14/08/1998	EUR	60.101,21	100,00	44.080,93	5,060	M	MIIA	0,750	12	FRCC	14/08/2008	82	14,560	00731	00150	00196	19298	00005
012804050510622307	22/10/2001	0510622307	17/08/1998	EUR	54.091,09	100,00	45.596,51	5,010	M	MIIA	0,700	12	FRCC	17/08/2013	142	14,510	02534	00606	00223	13553	00009
012803430510602701	22/10/2001	0510602701	18/08/1998	EUR	168.283,39	100,00	130.385,75	4,810	M	MIIA	0,500	12	FRCC	18/08/2023	262	14,310	01485	00429	00137	30163-S	00008
012806330519008353	22/10/2001	0519008353	18/08/1998	EUR	42.070,85	100,00	35.520,07	5,310	M	MIIA	1,000	12	FRCC	18/08/2013	142	14,810	02449	01310	00189	93236	00001
012806380510601113	22/10/2001	0510601113	18/08/1998	EUR	24.040,48	100,00	17.594,72	5,060	M	MIIA	0,750	12	FRCC	18/08/2008	82	14,560	02393	00755	00007	71103	00001
012801300510601781	22/10/2001	0510601781	18/08/1998	EUR	93.156,88	100,00	77.558,05	4,960	M	MIIA	0,650	12	FRCC	18/08/2023	262	14,460	01351	00608	00105	45101	00004
012806390519008527	22/10/2001	0519008527	19/08/1998	EUR	27.947,06	100,00	17.540,92	6,060	M	MIIA	1,750	12	FRCC	19/06/2009	92	15,560	02424	01285	00065	92438	00003
012801530519004485	22/10/2001	0519004485	19/08/1998	EUR	63.106,27	100,00	57.545,84	5,060	M	MIIA	0,750	12	FRCC	19/08/2023	262	14,560	02133	00307	00116	10773	00007
012801800510605982	22/10/2001	0510605982	19/08/1998	EUR	130.419,63	100,00	73.750,62	4,810	M	MIIA	0,500	12	FRCC	19/11/2011	121	14,310	00618	00000	00065	53692	00010
012802600510605313	22/10/2001	0510605313	20/08/1998	EUR	69.116,39	100,00	61.948,72	5,060	M	MIIA	0,750	12	FRCC	20/08/2018	202	14,560	02921	00063	00218	4186	00005
012807800510617845	22/10/2001	0510617845	20/08/1998	EUR	60.101,21	100,00	50.782,44	5,060	M	MIIA	0,750	12	FRCC	20/08/2013	142	14,560	00712	00618	00213	20578B	00003
012808760519005327	22/10/2001	0519005327	20/08/1998	EUR	63.106,27	100,00	50.583,23	5,110	M	MIIA	0,800	12	FRCC	20/10/2015	168	14,610	01602	00202	00122	25200	00006
012807800519753195	22/10/2001	0519753195	20/08/1998	EUR	44.474,90	100,00	40.045,27	5,310	M	MIIA	1,000	12	FRCC	20/08/2018	202	14,810	00544	00450	00032	7994-B	00003
012806900510004905	22/10/2001	0510004905	20/08/1998	EUR	66.111,33	100,00	61.363,80	5,060	M	MIIA	0,750	12	FRCC	20/08/2023	262	14,560	01811	00158	00106	11058	00004
012800110510606247	22/10/2001	0510606247	20/08/1998	EUR	90.151,82	100,00	80.748,87	5,060	M	MIIA	0,750	12	FRCC	20/08/2023	262	14,560	03138	00252	00202	13156	00000
012801000510607526	22/10/2001	0510607526	20/08/1998	EUR	54.091,09	100,00	48.506,42	5,010	M	MIIA	0,700	12	FRCC	20/08/2018	202	14,510	01735	01735	00011	36451	00001
012801000510607617	22/10/2001	0510607617	20/08/1998	EUR	15.025,30	100,00	12.677,95	5,010	M	MIIA	0,700	12	FRCC	20/08/2013	142	14,510	00343	00343	00136	17450	00011
012801300510601774	22/10/2001	0510601774	21/08/1998	EUR	150.253,03	100,00	139.300,28	5,010	M	MIIA	0,700	12	FRCC	21/08/2023	262	14,510	01331	00588	00156	25028	00009
012801100510605373	22/10/2001	0510605373	21/08/1998	EUR	33.908,72	100,00	23.845,68	5,960	M	MIIA	0,750	12	FRCC	21/10/2007	72	5,960	01223	00265	00179	346	00007
012806900510004842	22/10/2001	0510004842	21/08/1998	EUR	50.184,51	100,00	16.969,40	5,060	M	MIIA	0,750	12	FRCC	21/08/2018	202	14,560	01755	01313	00119	106409	00001
012801510510604623	22/10/2001	0510604623	21/08/1998	EUR	90.151,82	100,00	68.799,47	5,010	M	MIIA	0,700	12	FRCC	21/05/2022	247	14,510	01203	00801	00098	96424	00003
012806440510603086	22/10/2001	0510603086	10/09/1998	EUR	33.055,67	100,00	29.992,00	5,610	M	MIIA	1,500	12	FRCC	10/09/2018	203	15,110	01241	00351	00150	34123	00003
012808760519005453	22/10/2001	0519005453	10/09/1998	EUR	87.146,76	100,00	83.053,17	5,110	M	MIIA	1,000	12	FRCC	10/09/2028	323	14,610	01630	00062	00051	6891	00000
012806500519004191	22/10/2001	0519004191	10/09/1998	EUR	54.091,09	100,00	48.791,41	5,010	M	MIIA	0,900	12	FRCC	10/09/2018	203	14,510	01070	00365	00016	13859	00005
012807800510617992	22/10/2001	0510617992	10/09/1998	EUR	66.111,33	100,00	49.485,63	4,860	M	MIIA	0,750	12	FRCC	10/09/2013	143	14,360	00887	00338	00041	18989	00000
012800550510604506	22/10/2001	0510604506	10/09/1998	EUR	156.263,15	100,00	122.108,20	4,710	M	MIIA	0,600	12	FRCC	10/06/2015	164	14,210	00000	02440	00000	30432	00010
012800480519005843	22/10/2001	0519005843	10/09/1998	EUR	72.121,45	100,00	61.335,55	4,860	M	MIIA	0,750	12	FRCC	10/09/2013	143	14,360	03539	00817	00207	54637	00003
012803560510003192	22/10/2001	0510003192	10/09/1998	EUR	54.091,09	100,00	31.977,59	4,860	M	MIIA	0,750	12	FRCC	10/09/2028	323	14,360	00881	00563	00169	4844	00006
012803410510603686	22/10/2001	0510603686	10/09/1998	EUR	55.293,11	100,00	51.410,76	4,760	M	MIIA	0,650	12	FRCC	10/09/2023	263	14,260	00874	00113	00101	1435	00002
012803500510511554	22/10/2001	0510511554	10/09/1998	EUR	78.131,57	100,00	70.320,51	4,710	M	MIIA	0,600	12	FRCC	10/09/2018	203	14,210	01191	00899	00091	45519	00002
012802440510605507	22/10/2001	0510605507	10/09/1998	EUR	30.050,61	100,00	25.531,99	4,860	M	MIIA	0,750	12	FRCC	10/09/2013	143	14,360	01773	00084	00108	7536	00002
012805220510604546	22/10/2001	0510604546	10/09/1998	EUR	108.182,18	100,00	91.495,65	4,760	M	MIIA	0,650	12	FRCC	10/09/2018	203	14,260	02109	00555	00088	9085	00005
012800290519005523	22/10/2001	0519005523	11/09/1998	EUR	90.151,82	100,00	74.387,59	4,760	M	MIIA	0,650	12	FRCC	11/09/2028	323	14,260	02241	00483	00210	24797	00001
012801010510602837	22/10/2001	0510602837	11/09/1998	EUR	81.136,63	100,00	37.502,06	4,710	M	MIIA	0,600	12	FRCC	11/02/2015	160	14,210	01854	00742	00041	56605	00003
012806310510602226	22/10/2001	0510602226	11/09/1998	EUR	117.197,36	100,00	109.144,45	4,760	M	MIIA	0,650	12	FRCC	11/09/2023	263	14,260	01509	00965	00194	60204	00000
012831760510603427	22/10/2001	0510603427	11/09/1998	EUR	30.050,61	100,00	27.120,32	4,960	M	MIIA	0,850	12	FRCC	11/09/2018	203	14,460	00000	00000	00000		00000
012807400510607977	22/10/2001	0510607977	14/09/1998	EUR	63.106,27	100,00	18.700,75	4,860	M	MIIA	0,750	12	FRCC	14/03/2008	77	14,360	01903	00077	00219	5545	00006
012804300510623886	22/10/2001	0510623886	14/09/1998	EUR	96.161,94	100,00	76.460,23	4,710	M	MIIA	0,600	12	FRCC	14/09/2010	107	14,210	00000	01220	00193	14777	00002
012805000510624474	22/10/2001	0510624474	14/09/1998	EUR	120.202,42	100,00	114.196,45	4,810	M	MIIA	0,700	12	FRCC	14/09/2028	323	14,310	01775	00930	00031	38629	00001
012838860519754964	22/10/2001	0519754964	15/09/1998	EUR	81.136,63	100,00	73.234,16	4,860	M	MIIA	0,750	12	FRCC	15/09/2018	203	14,360	01179	00032	00031	2170	00000
012806390519008541	22/10/2001	0519008541	15/09/1998	EUR	36.060,73	100,00	28.857,39	5,360	M	MIIA	1,250	12	FRCC	15/09/2010	107	14,860	02447	01308	00202	95815	00003
012806390519008702	22/10/2001	0519008702	15/09/1998	EUR	36.811,99	100,00	33.457,69	5,860	M	MIIA	1,750	12	FRCC	15/09/2018	203	15,360	02433	01294	00145	93689	00001
012800230510609997	22/10/2001	0510609997	15/09/1998	EUR	102.172,06	100,00	95.360,01	4,860	M	MIIA	0,750	12	FRCC	15/09/2023	263	14,360	02384	00443	00122	9989	00011
012800470519002426	22/10/2001	0519002426	15/09/1998	EUR	27.045,54	100,00	20.092,37	5,110	M	MIIA	1,000	12	FRCC	15/09/2008	83	14,610	01482	00195	00137	20716	00001
012800370510604761	22/10/2001	0510604761	15/09/1998	EUR	174.293,51	100,00	138.871,82	4,860	M	MIIA	0,750	12	FRCC	15/09/2023	263	14,360	00344	00000	00091	18311	00002
012800540510602363	22/10/2001	0510602363	16/09/1998	EUR	135.828,74	100,00	40.482,04	4,860	M	MIIA	0,750	12	FRCC	16/09/2018	203	5,610	02203	00232	00156	7558	00016
012801300510601872	22/10/2001	0510601872	16/09/1998	EUR	138.232,78	100,00	107.686,21	4,610	M	MIIA	0,500	12	FRCC	16/05/2013	139	14,110	01323	00580	00193	43752	00004
012803120510602194	22/10/2001	0510602194	16/09/1998	EUR	48.080,97	100,00	43.407,61	4,960	M	MIIA	0,850	12	FRCC	16/09/2018	203	14,460	00888	00676	00114	17868	00011
012800600519002355	22/10/2001	0519002355	17/09/1998	EUR	42.070,85	100,00	35.710,08	4,860	M	MIIA	0,750	12	FRCC	17/09/2013	143	14,360	01847	00384	00025	22916	00003
012800580510606364	22/10/2001	0510606364	17/09/1998	EUR	42.070,85	100,00	27.873,26	4,860	M	MIIA	0,750	12	FRCC	17/02/2009	88	14,360	00628	00287	00074	13115	00008
012800850510603444	22/10/2001	0510603444	17/09/1998	EUR	21.035,42	100,00	17.887,00	4,960	M	MIIA	0,850	12	FRCC	17/09/2013	143	14,460	01784	00980	00052	27687	00004
012808520519003133	22/10/2001	0519003133	17/09/1998	EUR	36.060,73	100,00	25.889,64	5,110	M	MIIA	1,000	12	FRCC	17/12/2007	74	14,610	01382	00212	00213	23459	00000
012807010510605901	22/10/2001	0510605901	17/09/1998	EUR	156.263,15	100,00	33.528,30	4,860	M	MIIA	0,750	12	FRCC	17/07/2019	213	14,360	01235	00724	00066	34.553	00001
012806910510005011	22/10/2001	0510005011	18/09/1998	EUR	81.136,63	100,00	68.869,59	4,860	M	MIIA	0,750	12	FRCC	18/09/2013	143	14,360	01073	00128	00093	8031	00004
012807840510602645	22/10/2001	0510602645	18/09/1998	EUR	59.500,20	100,00	50.553,39	4,860	M	MIIA	0,750	12	FRCC	18/09/2013	143	14,360	01357	00603	00039	37232	00000
012800860512026006	22/10/2001	0512026006	[illegible]	EUR	[illegible]	100,00	39.335,89	4,860	M	MIIA	0,750	12	FRCC	18/10/2010	108	14,360	01734	00354	00083	17020	00000
012803430510602764	22/10/2001	0510602764	[illegible]	EUR	[illegible]	100,00	110.113,59	4,610	M	MIIA	0,500	12	FRCC	18/12/2016	182	14,110	01513	00457	00121	9680	00008
012803000510704606	22/10/2001	0510704606	[illegible]	EUR	[illegible]	100,00	70.459,41	4,810	M	MIIA	0,700	12	FRCC	18/09/2018	203	14,310	00000	00322	00113	3.661	00005
012805320510603576	22/10/2001	0510603576	[illegible]	EUR	[illegible]	100,00	105.435,58	4,860	M	MIIA	0,750	12	FRCC	18/09/2018	203	14,360	02591	00876	00077	35859	00004
012801500510605973	22/10/2001	0510605973	[illegible]	EUR	[illegible]	100,00	53.218,44	5,010	M	MIIA	0,900	12	FRCC	18/09/2023	263	14,510	01990	00373	00097	32703	00002
012801800510606164	22/10/2001	0510606164	[illegible]	EUR	[illegible]	100,00	80.906,55	4,810	M	MIIA	0,700	12	FRCC	21/09/2023	263	14,310	01033	00000	00196	30358	00008
012803560510003283	22/10/2001	0510003283	[illegible]	EUR	[illegible]	100,00	108.837,19	4,610	M	MIIA	0,500	12	FRCC	21/08/2021	238	14,110	01165	00877	00046	44705	00003
012807350519007237	22/10/2001	0519007237	[illegible]	EUR	[illegible]	100,00	50.367,80	4,860	M	MIIA	0,750	12	FRCC	21/09/2023	263	14,360	01328	00000	00123	25151	00006
012807300519007624	22/10/2001	0519007624	[illegible]	EUR	54.091,09	100,00	48.870,02	5,110	M	MIIA	1,000	12	FRCC	22/09/2018	203	14,610	00000	00000	00000	15218	00000
012805500519002453	22/10/2001	0519002453	[illegible]	EUR	[illegible]	100,00	91.888,62	4,610	M	MIIA	0,500	12	FRCC	22/09/2018	203	14,110	01153	00055	00094	2827	00004
012806370519003821	22/10/2001	0519003821	[illegible]	EUR	[illegible]	100,00	17.493,14	5,110	M	MIIA	1,000	12	FRCC	22/12/2009	98	14,610	02453	01314	00124	96211	00000
012801510510604945	22/10/2001	0510604945	[illegible]	EUR	[illegible]	100,00	135.220,36	4,610	M	MIIA	0,500	12	FRCC	22/09/2027	311	14,110	01767	00095	00225	3086	00005
012803000510704522	22/10/2001	0510704522	[illegible]	EUR	[illegible]	100,00	74.648,11	4,810	M	MIIA	0,700	12	FRCC	22/09/2018	203	14,310	01556	00136	00014	9568	00005
012800140510604731	22/10/2001	0510604731	[illegible]	EUR	[illegible]	100,00	61.595,37	4,520	M	MIIA	0,750	12	FRCC	09/10/2013	144	14,020	01122	00130	00173	13323	00002
012800110510606352	22/10/2001	0510606352	[illegible]	EUR	[illegible]	100,00	62.189,69	4,520	M	MIIA	0,750	12	FRCC	09/10/2018	204	14,020	01533	00142	00124	8113	00004
012806050510003672	22/10/2001	0510003672	[illegible]	EUR	[illegible]	100,00	33.232,94	4,420	M	MIIA	0,650	12	FRCC	13/10/2013	144	13,920	00794	00114	00185	9740	00003
012806610519003733	22/10/2001	0519003733	[illegible]	EUR	[illegible]	100,00	23.071,33	4,520	M	MIIA	0,750	12	FRCC	13/10/2013	144	14,020	01224	00461	00221	47042	00001
012801100510605723	22/10/2001	0510605723	[illegible]	EUR	[illegible]	100,00	56.681,88	4,520	M	MIIA	0,750	12	FRCC	13/07/2017	189	14,020	00585	00095	00021	9079	00011
012800360519003416	22/10/2001	0519003416	[illegible]	EUR	[illegible]	100,00	123.686,51	4,370	M	MIIA	0,600	12	FRCC	13/02/2018	196	13,870	01804	00000	00029	11323	00003
012800350510605557	22/10/2001	0510605557	[illegible]	EUR	126.212,54	100,00	100.935,03	4,370	M	MIIA	0,600	12	FRCC	13/02/2016	172	13,870	01540	00467	00074	18855	00001
012800800510602452	22/10/2001	0510602452	14/10/1998	EUR	102.172,06	100,00	80.863,39	4,270	M	MIIA	0,500	12	FRCC	14/10/2018	204	13,770	01058	00157	00132	6205	00005
012800170510603187	22/10/2001	0510603187	14/10/1998	EUR	63.106,27	100,00	57.233,55	4,770	M	MIIA	1,000	12	FRCC	14/10/2018	204	14,270	00000	00000	00173	1232	00007
012800140510604717	22/10/2001	0510604717	14/10/1998	EUR	42.070,85	100,00	12.448,23	4,370	M	MIIA	0,600	12	FRCC	14/10/2013	144	13,870	00823	00093	00131	5979	00005
012806210510004171	22/10/2001	0510004171	14/10/1998	EUR	24.040,48	100,00	17.997,06	4,520	M	MIIA	0,750	12	FRCC	14/10/2008	84	14,020	01288	00059	00032	5255	00002
012806500519004646	22/10/2001	0519004646	14/10/1998	EUR	42.070,85	100,00	39.258,86	4,670	M	MIIA	0,900	12	FRCC	14/10/2023	264	14,170	00145	00145	00121	11015-N	00007
012808600510604541	22/10/2001	0510604541	14/10/1998	EUR	25.242,51	100,00	20.348,06	5,020	M	MIIA	1,250	12	FRCC	14/10/2010	108	14,520	01478	00478	00098	3421	00008
012801530519004772	22/10/2001	0519004772	14/10/1998	EUR	72.121,45	100,00	57.755,48	4,470	M	MIIA	0,700	12	FRCC	14/10/2010	108	13,970	02204	00522	00147	26421	00006
012803800519002941	22/10/2001	0519002941	14/10/1998	EUR	84.141,69	100,00	78.339,04	4,470	M	MIIA	0,700	12	FRCC	14/10/2023	264	13,970	02360	00365	00019	37477	00001
012802440510605521	22/10/2001	0510605521	14/10/1998	EUR	63.106,27	100,00	54.383,13	4,570	M	MIIA	0,800	12	FRCC	14/10/2023	264	14,070	01589	00087	00102	4474	00007
012803560510003444	22/10/2001	0510003444	15/10/1998	EUR	75.126,51	100,00	69.983,35	4,270	M	MIIA	0,500	12	FRCC	15/10/2023	264	13,770	00878	00561	00022	23923	00004
012800640510603066	22/10/2001	0510603066	15/10/1998	EUR	162.273,27	100,00	138.087,30	4,520	M	MIIA	0,750	12	FRCC	15/10/2016	180	14,020	01818	00000	00072	79261	00003
012800640510603073	22/10/2001	0510603073	15/10/1998	EUR	156.263,15	100,00	135.409,28	4,420	M	MIIA	0,650	12	FRCC	15/10/2017	192	13,920	01764	00000	00012	9369	00005
012800570510604494	22/10/2001	0510604494	16/10/1998	EUR	87.266,96	100,00	58.555,74	4,520	M	MIIA	0,750	12	FRCC	16/10/2018	204	14,020	02228	00345	00138	17067	00004
012801300510601942	22/10/2001	0510601942	16/10/1998	EUR	75.126,51	100,00	48.955,57	4,470	M	MIIA	0,700	12	FRCC	16/10/2023	264	13,970	01338	00242	00185	21267	00004
012800850510603556	22/10/2001	0510603556	16/10/1998	EUR	48.080,97	100,00	41.015,90	4,520	M	MIIA	0,750	12	FRCC	16/10/2013	144	14,020	01547	00172	00010	11617	00007
012806210510004185	22/10/2001	0510004185	16/10/1998	EUR	126.212,54	100,00	100.405,54	4,970	M	MIIA	0,500	12	FRCC	16/10/2010	108	14,470	01889	00226	00000	36460	00005
012807810510607605	22/10/2001	0510607605	16/10/1998	EUR	87.146,76	100,00	74.338,65	4,770	M	MIIA	1,000	12	FRCC	16/10/2013	144	14,270	00625	00531	00048	16498	00007
012806060510001951	22/10/2001	0510001951	16/10/1998	EUR	76.929,55	100,00	69.142,91	4,970	M	MIIA	0,500	12	FRCC	16/10/2018	204	14,470	02666	00583	00117	45511	00005
012806800510006183	22/10/2001	0510006183	16/10/1998	EUR	29.449,59	100,00	27.542,64	4,770	M	MIIA	1,000	12	FRCC	16/10/2023	264	14,270	01122	00726	00165	37903	00006
012802800510602407	22/10/2001	0510602407	16/10/1998	EUR	36.060,73	100,00	32.590,62	4,520	M	MIIA	0,750	12	FRCC	16/10/2018	204	14,020	02456	01317	00027	93296	00003
012801500510606127	22/10/2001	0510606127	16/10/1998	EUR	54.091,09	100,00	36.747,05	4,520	M	MIIA	0,750	12	FRCC	16/07/2018	201	14,020	00833	00020	00014	1362	00000
012801400519006943	22/10/2001	0519006943	19/10/1998	EUR	63.106,27	100,00	56.699,44	4,520	M	MIIA	0,750	12	FRCC	19/12/2025	290	14,020	03049	02256	00020	3104	00011
012803400510609481	22/10/2001	0510609481	19/10/1998	EUR	144.242,91	100,00	129.910,73	4,420	M	MIIA	0,650	12	FRCC	19/10/2018	204	13,920	01513	00457	00157	7686 -S	00006
012800480519006053	22/10/2001	0519006053	19/10/1998	EUR	27.045,54	100,00	19.953,98	4,470	M	MIIA	0,700	12	FRCC	19/10/2008	84	13,970	01390	00043	00022	3207	00005
012800500519003563	22/10/2001	0519003563	19/10/1998	EUR	108.182,18	100,00	94.780,64	4,270	M	MIIA	0,500	12	FRCC	19/10/2018	204	13,770	00000	00000	00000	48338	00000
012800480519006081	22/10/2001	0519006081	20/10/1998	EUR	66.111,33	100,00	61.704,34	5,910	M	MIIA	0,700	12	FRCC	20/10/2023	264	15,410	03173	00538	00108	40027	00006
012800480519006025	22/10/2001	0519006025	20/10/1998	EUR	44.685,25	100,00	38.531,60	6,010	M	MIIA	0,800	12	FRCC	20/09/2020	227	15,510	03572	00840	00005	5745	00007
012800270510603162	22/10/2001	0510603162	20/10/1998	EUR	120.202,42	100,00	89.984,99	5,960	M	MIIA	0,750	12	FRCC	20/10/2008	84	15,460	02157	00000	00166	57180	00005
012807020510603305	22/10/2001	0510603305	20/10/1998	EUR	90.151,82	100,00	76.843,94	5,860	M	MIIA	0,650	12	FRCC	20/10/2013	144	15,360	02650	00414	00190	19857	00005
012807410510701715	22/10/2001	0510701715	20/10/1998	EUR	84.141,69	100,00	78.495,26	5,910	M	MIIA	0,700	12	FRCC	20/10/2018	204	15,410	01948	00122	00001	8.207	00003
012806450519005404	22/10/2001	0519005404	20/10/1998	EUR	36.060,73	100,00	28.456,24	6,210	M	MIIA	1,000	12	FRCC	20/10/2013	144	15,710	00899	00138	00006	12084	00000
012801500510606134	22/10/2001	0510606134	20/10/1998	EUR	63.106,27	100,00	58.983,39	6,110	M	MIIA	0,900	12	FRCC	20/10/2023	264	15,610	01532	00001	00132	10126	00001
012802100510602316	22/10/2001	0510602316	20/10/1998	EUR	90.151,82	100,00	79.065,38	5,710	M	MIIA	0,500	12	FRCC	20/10/2018	204	15,210	01704	00441	00216	33340	00003
012802310510601077	22/10/2001	0510601077	21/10/1998	EUR	36.060,73	100,00	30.658,06	5,960	M	MIIA	0,750	12	FRCC	21/10/2013	144	15,460	03797	00337	00022	25383	00003
012803810519002333	22/10/2001	0519002333	21/10/1998	EUR	41.469,84	100,00	38.693,16	5,960	M	MIIA	0,750	12	FRCC	21/10/2023	264	15,460	02216	00946	00034	24680	00016
012803810519002347	22/10/2001	0519002347	21/10/1998	EUR	55.293,11	100,00	51.590,76	5,960	M	MIIA	0,750	12	FRCC	21/10/2023	264	15,460	02495	01225	00074	40170	00005
012803960510002217	22/10/2001	0510002217	21/10/1998	EUR	30.050,61	100,00	19.921,38	5,960	M	MIIA	0,750	12	FRCC	21/10/2013	144	15,460	01524	00064	00146	7613	00003
012803970519001936	22/10/2001	0519001936	21/10/1998	EUR	60.101,21	100,00	56.076,96	5,960	M	MIIA	0,750	12	FRCC	21/10/2023	264	15,460	00837	00421	00174	18175	00006
012838650519757477	22/10/2001	0519757477	21/10/1998	EUR	66.111,33	100,00	61.610,68	5,470	M	MIIA	1,000	12	FRCC	21/10/2023	264	14,970	01740	01621	00107	5297	00000
012807510510603221	22/10/2001	0510603221	21/10/1998	EUR	36.060,73	100,00	32.572,81	6,010	M	MIIA	0,800	12	FRCC	21/10/2018	204	15,510	01563	00932	00132	48028	00005
012808520519003224	22/10/2001	0519003224	21/10/1998	EUR	90.151,82	100,00	72.374,54	6,210	M	MIIA	1,000	12	FRCC	21/10/2010	108	15,710	01521	00032	00142	2868	00003
012800910510602316	22/10/2001	0510602316	21/10/1998	EUR	78.131,57	100,00	60.421,59	5,960	T	MIIA	0,750	12	FRCC	21/07/2012	129	15,460	00926	00057	00059	3103	00012
012801010510602991	22/10/2001	0510602991	21/10/1998	EUR	72.121,45	100,00	69.798,77	6,060	M	MIIA	0,850	12	FRCC	21/10/2028	324	15,560	01857	00401	00124	39705	00006
012808640510604076	22/10/2001	0510604076	22/10/1998	EUR	37.815,68	100,00	32.290,18	6,210	M	MIIA	1,000	12	FRCC	22/10/2013	144	15,710	01061	00120	00139	8332	00003
012806350510601271	22/10/2001	0510601271	22/10/1998	EUR	32.791,22	100,00	28.016,56	6,160	M	MIIA	0,950	12	FRCC	22/10/2013	144	15,660	01510	00364	00128	33239	00003
012806390519008975	22/10/2001	0519008975	22/10/1998	EUR	41.235,44	100,00	31.199,85	6,960	M	MIIA	1,750	12	FRCC	22/10/2008	84	16,460	01798	01352	00063	105454	00000
012803560510003563	22/10/2001	0510003563	22/10/1998	EUR	72.121,45	100,00	53.646,66	5,710	M	MIIA	0,500	12	FRCC	22/10/2023	264	15,210	00878	00561	00034	23926	00004
012802440510605682	22/10/2001	0510605682	22/10/1998	EUR	60.101,21	100,00	56.076,96	5,960	M	MIIA	0,750	12	FRCC	22/10/2023	264	15,460	01686	00060	00192	4212	00009
012805300510600592	22/10/2001	0510600592	22/10/1998	EUR	122.606,47	100,00	116.335,02	5,710	M	MIIA	0,500	12	FRCC	22/10/2028	324	15,210	02280	00266	00115	4489	00009
012802000510607976	22/10/2001	0510607976	22/10/1998	EUR	48.080,97	100,00	44.787,23	5,960	M	MIIA	0,750	12	FRCC	22/10/2023	264	15,460	02304	00089	00209	7377	00001

NOTARIA DE D. ROBERTO PAREJO GAMIR · MADRID

170

CARTERA DE PARTICIPACIONES HIPOTECARIAS

NUM.PARTICIP.	FEC.EMI.	NUM.PREST.	F.APERT.	DIV.	CAPITAL INIC.	%PART.	CAPITAL PEND.	%NOMIN.	(1)	(2)	DIFERE.	(3)	(4)	F.VENCI.	(5)	%DEMORA	TOMO	LIBRO	FOLIO	FINCA	INSC.
012802000510607983	22/10/2001	0510607983	22/10/1998	EUR	100.669,53	100,00	84.736,26	5,960	M	MI1A	0,750	12	FRCC	22/08/2022	250	15,460	00691	00293	00023	27196	00003
012803120510602271	22/10/2001	0510602271	22/10/1998	EUR	144.242,91	100,00	129.682,73	6,010	M	MI1A	0,800	12	FRCC	22/10/2028	324	15,510	01207	00394	00148	28229	00002
012803020510602912	22/10/2001	0510602912	22/10/1998	EUR	48.080,97	100,00	38.425,93	5,910	M	MI1A	0,700	12	FRCC	22/09/2015	167	15,410	01552	00818	00175	10.654	00006
012800520510604286	22/10/2001	0510604286	26/10/1998	EUR	144.242,91	100,00	127.001,39	5,960	M	MI1A	0,750	12	FRCC	26/10/2015	169	15,460	00901	00512	00121	33381	00006
012838970519757327	22/10/2001	0519757327	03/11/1998	EUR	62.505,26	100,00	56.685,60	5,960	M	MI1A	0,750	12	FRCC	03/11/2018	205	15,460	03339	00225	00188	16242	00000
012803000510704991	22/10/2001	0510704991	10/11/1998	EUR	72.121,45	100,00	61.251,15	5,910	M	MI1A	0,700	12	FRCC	10/11/2018	205	15,410	00000	00726	00143	13135	00012
012803100510601996	22/10/2001	0510601996	10/11/1998	EUR	84.141,69	100,00	78.626,02	5,910	M	MI1A	0,700	12	FRCC	10/11/2023	265	15,410	00000	00220	00168	15.945	00003
012808760519005943	22/10/2001	0519005943	10/11/1998	EUR	90.151,82	100,00	81.749,14	5,960	M	MI1A	0,750	12	FRCC	10/11/2018	205	15,460	01920	00340	00043	14813	00003
012806300510607272	22/10/2001	0510607272	10/11/1998	EUR	45.075,91	100,00	42.217,06	6,210	M	MI1A	1,000	12	FRCC	10/11/2023	265	15,710	02744	01816	00183	49906	00008
012838620519757971	22/10/2001	0519757971	10/11/1998	EUR	84.141,69	100,00	68.596,12	5,050	M	MI1A	0,600	12	FRCC	10/03/2013	137	14,550	01865	00000	00200	67904	00000
012836980519758143	22/10/2001	0519758143	10/11/1998	EUR	66.111,33	100,00	53.927,61	5,100	M	MI1A	0,650	12	FRCC	10/11/2023	265	14,600	02927	00753	00146	59780	00000
012801100510605527	22/10/2001	0510605527	10/11/1998	EUR	21.035,42	100,00	18.057,38	5,960	M	MI1A	0,750	12	FRCC	10/11/2013	145	15,460	00923	00275	00167	24215	00003
012800480519006221	22/10/2001	0519006221	11/11/1998	EUR	114.192,30	100,00	90.065,52	5,960	M	MI1A	0,750	12	FRCC	11/11/2013	145	15,460	00372	00298	00215	21733	00005
012807340519007586	22/10/2001	0519007586	11/11/1998	EUR	42.070,85	100,00	38.196,74	6,010	M	MI1A	0,800	12	FRCC	11/11/2018	205	15,510	01760	01111	00045	10481	00006
012808000510664023	22/10/2001	0510664023	11/11/1998	EUR	93.156,88	100,00	84.550,12	5,960	M	MI1A	0,750	12	FRCC	11/11/2018	205	15,460	00850	00159	00035	11668	00001
012803400510609621	22/10/2001	0510609621	11/11/1998	EUR	96.161,94	100,00	87.140,36	5,860	M	MI1A	0,650	12	FRCC	11/11/2018	205	15,360	00782	00582	00040	34463	00003
012803010510602974	22/10/2001	0510602974	12/11/1998	EUR	63.106,27	100,00	54.034,20	5,840	M	MI1A	0,650	12	FRCC	12/11/2013	145	15,340	00000	00552	00203	24.284/BIS	00003
012802310510601175	22/10/2001	0510601175	12/11/1998	EUR	42.070,85	100,00	32.819,83	5,960	M	MI1A	0,750	12	FRCC	12/06/2012	128	15,460	03796	00336	00107	25406	00003
012802300510605997	22/10/2001	0510605997	12/11/1998	EUR	45.075,91	100,00	37.846,21	5,860	M	MI1A	0,650	12	FRCC	12/08/2013	142	15,360	02633	00073	00133	5973	00003
012807020510603312	22/10/2001	0510603312	12/11/1998	EUR	66.111,33	100,00	42.079,89	5,710	M	MI1A	0,500	12	FRCC	12/11/2010	109	15,210	00929	00186	00085	11535	00001
012807300519008233	22/10/2001	0519008233	12/11/1998	EUR	30.050,61	100,00	16.634,74	6,210	M	MI1A	1,000	12	FRCC	12/04/2010	102	15,710	00000	00000	00000	5006	00000
012807300519008394	22/10/2001	0519008394	12/11/1998	EUR	93.156,88	100,00	84.690,55	6,210	M	MI1A	1,000	12	FRCC	12/11/2018	205	15,710	01127	00069	00047	3887	00000
012800220510602436	22/10/2001	0510602436	12/11/1998	EUR	132.222,66	100,00	123.567,98	5,710	M	MI1A	0,500	12	FRCC	12/11/2023	265	15,210	00574	00051	00115	3335	00006
012800230510610116	22/10/2001	0510610116	12/11/1998	EUR	96.161,94	100,00	50.078,29	5,960	M	MI1A	0,750	12	FRCC	12/04/2008	78	15,460	00596	00589	00110	21473	00008
012800210510605186	22/10/2001	0510605186	12/11/1998	EUR	81.136,63	100,00	49.330,83	5,860	M	MI1A	0,650	12	FRCC	12/03/2008	77	15,360	02383	00622	00223	35239	00003
012800010519759171	22/10/2001	0519759171	12/11/1998	EUR	174.293,51	100,00	144.529,75	5,200	M	MI1A	0,750	12	FRCC	12/11/2023	265	14,700	01121	00203	00006	8091	00000
012800360519003654	22/10/2001	0519003654	12/11/1998	EUR	75.126,51	100,00	68.185,62	5,960	M	MI1A	0,750	12	FRCC	12/11/2018	205	15,460	01889	00000	00046	38507	00004
012800900510603876	22/10/2001	0510603876	12/11/1998	EUR	60.101,21	100,00	54.548,45	5,960	M	MI1A	0,750	12	FRCC	12/11/2018	205	15,460	00766	00311	00109	18330	00007
012800380510602417	22/10/2001	0510602417	13/11/1998	EUR	48.080,97	100,00	44.965,18	5,960	M	MI1A	0,750	12	FRCC	13/11/2023	265	15,460	02475	00482	00010	27940	00005
012800420510602302	22/10/2001	0510602302	13/11/1998	EUR	66.111,33	100,00	26.531,55	5,960	M	MI1A	0,750	12	FRCC	13/04/2005	42	15,460	02303	00360	00133	28521	00004
012800440519002542	22/10/2001	0519002542	13/11/1998	EUR	60.101,21	100,00	39.127,01	5,960	M	MI1A	0,750	12	FRCC	13/10/2008	84	15,460	00845	00003	00170	178	00004
012800820510604547	22/10/2001	0510604547	13/11/1998	EUR	96.161,94	100,00	66.765,71	5,860	M	MI1A	0,650	12	FRCC	13/11/2011	121	15,360	02304	00545	00158	29090	00004
012800700510602603	22/10/2001	0510602603	13/11/1998	EUR	96.161,94	100,00	54.143,37	5,960	M	MI1A	0,750	12	FRCC	13/11/2013	145	15,460	01309	00318	00213	12934	00006
012800810519002754	22/10/2001	0519002754	13/11/1998	EUR	60.101,21	100,00	54.548,45	5,960	M	MI1A	0,750	12	FRCC	13/11/2018	205	15,460	00686	00000	00041	11563	00003
012800130510605976	22/10/2001	0510605976	13/11/1998	EUR	117.197,36	100,00	106.273,82	5,960	M	MI1A	0,750	12	FRCC	13/11/2018	205	15,460	01552	00291	00022	11827	00002
012800300519005902	22/10/2001	0519005902	13/11/1998	EUR	144.242,91	100,00	122.473,44	5,710	M	MI1A	0,500	12	FRCC	13/11/2018	205	15,210	01815	00000	00084	11756	00002
012800260510604372	22/10/2001	0510604372	13/11/1998	EUR	48.080,97	100,00	41.305,37	5,890	M	MI1A	0,680	12	FRCC	13/11/2013	145	15,390	00662	00320	00124	38637	00000
012800470510602097	22/10/2001	0510602097	13/11/1998	EUR	42.070,85	100,00	38.206,41	5,810	M	MI1A	0,600	12	FRCC	18/11/2018	205	15,310	00907	00114	00032	7435	00007
012801100510605884	22/10/2001	0510605884	13/11/1998	EUR	48.080,97	100,00	38.795,89	5,910	M	MI1A	0,700	12	FRCC	13/11/2010	109	15,410	01307	00302	00159	32904	00003
012800670510601956	22/10/2001	0510601956	13/11/1998	EUR	162.273,27	100,00	147.280,96	5,960	M	MI1A	0,750	12	FRCC	13/11/2018	205	15,460	01679	00188	00000	13754	00000
012800630519002176	22/10/2001	0519002176	13/11/1998	EUR	45.075,91	100,00	40.874,49	5,960	M	MI1A	0,750	12	FRCC	13/11/2018	205	15,460	01321	00638	00033	1587	00005
012806800510006316	22/10/2001	0510006316	13/11/1998	EUR	50.485,02	100,00	45.291,80	5,960	M	MI1A	0,750	12	FRCC	13/11/2018	205	15,460	01382	00963	00091	51008	00010
012807500510609191	22/10/2001	0510609191	13/11/1998	EUR	36.060,73	100,00	27.266,96	6,210	M	MI1A	1,000	12	FRCC	13/11/2008	85	15,710	00536	00040	00015	3504	00003
012806210510004262	22/10/2001	0510004262	13/11/1998	EUR	81.136,63	100,00	75.990,67	6,210	M	MI1A	1,000	12	FRCC	13/11/2023	265	15,710	01718	00946	00127	67225	00002
012807350519007636	22/10/2001	0519007636	13/11/1998	EUR	40.868,82	100,00	38.316,16	6,110	M	MI1A	0,900	12	FRCC	13/11/2023	265	15,610	00608	00000	00012	27118	00008
012808100510662066	22/10/2001	0510662066	13/11/1998	EUR	60.101,21	100,00	56.335,40	6,210	M	MI1A	1,000	12	FRCC	13/11/2023	265	15,710	01509	00125	00220	11889	00004
012802310510601147	22/10/2001	0510601147	13/11/1998	EUR	54.091,09	100,00	51.412,67	5,710	M	MI1A	0,500	12	FRCC	13/11/2028	325	15,210	03981	00648	00177	2987	00012
012803190510601466	22/10/2001	0510601466	13/11/1998	EUR	78.131,57	100,00	73.024,52	5,860	M	MI1A	0,650	12	FRCC	13/11/2023	265	15,360	00000	00062	00168	4100	00009
012803560510003682	22/10/2001	0510003682	13/11/1998	EUR	69.116,39	100,00	55.586,29	5,710	M	MI1A	0,500	12	FRCC	13/11/2010	109	15,210	00884	00565	00045	23988	00004
012803020510602961	22/10/2001	0510602961	13/11/1998	EUR	258.435,20	100,00	142.585,81	5,710	M	MI1A	0,500	12	FRCC	13/11/2028	325	15,210	01616	00175	00207	6896	00010
012803540510602551	22/10/2001	0510602551	13/11/1998	EUR	108.182,18	100,00	101.110,77	5,860	M	MI1A	0,650	12	FRCC	13/11/2023	265	15,360	00903	00463	00016	15911	00010
012802900510626364	22/10/2001	0510626364	13/11/1998	EUR	78.131,57	100,00	57.873,42	5,960	M	MI1A	0,750	12	FRCC	13/09/2014	155	15,460	01735	00422	00135	35769	00001
012801810510601916	22/10/2001	0510601916	13/11/1998	EUR	60.101,21	100,00	45.489,10	5,810	M	MI1A	0,600	12	FRCC	13/11/2014	157	15,310	01931	00944	00185	60187	00003
012802800510602526	22/10/2001	0510602526	13/11/1998	EUR	60.101,21	100,00	51.541,83	5,960	M	MI1A	0,750	12	FRCC	13/11/2013	145	15,460	03613	00094	00098	4327	00004
012801510510605505	22/10/2001	0510605505	13/11/1998	EUR	51.086,03	100,00	47.814,58	5,960	M	MI1A	0,750	12	FRCC	13/11/2023	265	15,460	01716	00132	00192	10117	00001
012801500510606414	22/10/2001	0510606414	13/11/1998	EUR	42.070,85	100,00	38.217,58	5,960	M	MI1A	0,750	12	FRCC	13/11/2018	205	15,460	01729	00032	00088	2124	00001
012805380510606942	22/10/2001	0510606942	13/11/1998	EUR	120.202,42	100,00	73.795,96	5,810	M	MI1A	0,600	12	FRCC	13/11/2011	121	15,310	00457	00457	00202	29583	00003
012803900519603845	22/10/2001	0519603845	13/11/1998	EUR	66.111,33	100,00	49.995,50	5,960	M	MI1A	0,750	12	FRCC	13/11/2008	85	15,460	00000	00907	00057	507	00006
012804050510626297	22/10/2001	0510626297	13/11/1998	EUR	49.282,99	100,00	44.689,55	5,960	M	MI1A	0,750	12	FRCC	13/11/2018	205	15,460	02247	00030	00086	631	00004
012804600510625561	22/10/2001	0510625561	13/11/1998	EUR	72.121,45	100,00	61.780,74	5,810	M	MI1A	0,600	12	FRCC	13/11/2013	145	15,310	01766	00319	00021	22922	00007
012805330510600812	22/10/2001	0510600812	16/11/1998	EUR	50.304,71	100,00	38.033,81	5,960	M	MI1A	0,750	12	FRCC	16/11/2008	85	15,460	01910	00096	00020	4644	04311
012801500510606351	22/10/2001	0510606351	16/11/1998	EUR	66.111,33	100,00	61.845,55	6,010	M	MI1A	0,800	12	FRCC	16/11/2023	265	15,510	01246	01246	00079	44604	00003
012805360510602334	22/10/2001	0510602334	16/11/1998	EUR	42.070,85	100,00	38.212,97	6,210	M	MI1A	1,000	12	FRCC	16/11/2018	205	15,710	01131	00166	00090	8542	00000
012801510510605512	22/10/2001	0510605512	16/11/1998	EUR	28.247,57	100,00	24.409,75	5,960	M	MI1A	0,750	12	FRCC	16/04/2018	198	15,460	00835	00000	00152	12646	00005
012805050519003381	22/10/2001	0519003381	16/11/1998	EUR	57.096,15	100,00	51.821,02	5,960	M	MI1A	0,750	12	FRCC	16/11/2018	205	15,460	01917	00268	00065	24719	00001
012801800510606724	22/10/2001	0510606724	16/11/1998	EUR	75.126,51	100,00	68.061,57	5,960	M	MI1A	0,750	12	FRCC	16/11/2018	205	15,460	01891	00956	00185	29007	00004
012803210510600803	22/10/2001	0510600803	16/11/1998	EUR	81.136,63	100,00	69.433,78	5,810	M	MI1A	0,600	12	FRCC	16/11/2013	145	15,310	00000	00021	00054	566	00005
012836470519757763	22/10/2001	0519757763	16/11/1998	EUR	31.853,64	100,00	27.171,20	5,200	M	MI1A	0,750	12	FRCC	16/11/2013	145	14,700	02034	00047	00101	1458	00000
012807000510611115	22/10/2001	0510611115	16/11/1998	EUR	87.146,76	100,00	74.306,00	5,200	M	MI1A	0,750	12	FRCC	16/11/2013	145	14,700	00394	00099	00136	1122	00000
012800900510603883	22/10/2001	0510603883	16/11/1998	EUR	42.070,85	100,00	38.183,94	5,960	M	MI1A	0,750	12	FRCC	16/11/2018	205	15,460	01249	00741	00175	17760	00004
012801000510608674	22/10/2001	0510608674	16/11/1998	EUR	74.525,50	100,00	67.677,03	5,910	M	MI1A	0,700	12	FRCC	16/11/2018	205	15,410	00462	00462	00115	30029	00006
012800950510602005	22/10/2001	0510602005	16/11/1998	EUR	111.187,24	100,00	89.087,42	5,960	M	MI1A	0,750	12	FRCC	16/11/2018	205	15,460	01928	00873	00118	54816	00006
012800950510602033	22/10/2001	0510602033	16/11/1998	EUR	66.111,33	100,00	59.894,25	5,960	M	MI1A	0,750	12	FRCC	16/11/2018	205	15,460	02066	01011	00165	62782	00003
012801000510608632	22/10/2001	0510608632	16/11/1998	EUR	48.080,97	100,00	45.903,00	6,110	M	MI1A	0,900	12	FRCC	16/11/2028	325	15,610	01629	01629	00222	27608N	00006
012802010510602545	22/10/2001	0510602545	16/11/1998	EUR	24.040,48	100,00	13.204,70	5,960	M	MI1A	0,750	12	FRCC	16/11/2004	37	15,460	02247	00541	00193	44222	00002
012803500510512562	22/10/2001	0510512562	16/11/1998	EUR	60.101,21	100,00	13.434,08	5,810	M	MI1A	0,600	12	FRCC	16/11/2018	205	15,310	01974	00326	00054	15524	00003
012803560510003724	22/10/2001	0510003724	16/11/1998	EUR	48.080,97	100,00	32.710,34	5,860	M	MI1A	0,650	12	FRCC	16/08/2014	154	15,360	00771	00495	00203	1422	00028
012803020510603024	22/10/2001	0510603024	16/11/1998	EUR	36.060,73	100,00	21.400,83	5,910	M	MI1A	0,700	12	FRCC	16/11/2018	205	15,410	00945	00172	00028	11947	00003
012803100510601982	22/10/2001	0510601982	16/11/1998	EUR	84.141,69	100,00	72.120,82	5,890	M	MI1A	0,680	12	FRCC	16/11/2013	145	15,390	00000	00214	00096	15.545	00004
012802400519611122	22/10/2001	0519611122	16/11/1998	EUR	36.060,73	100,00	30.906,60	5,960	M	MI1A	0,750	12	FRCC	16/11/2013	145	15,460	02464	00103	00164	6669	00003
012803090510600616	22/10/2001	0510600616	16/11/1998	EUR	72.121,45	100,00	61.850,29	5,960	M	MI1A	0,750	12	FRCC	16/11/2013	145	15,460	01037	00190	00160	3667-N	00004
012802300510605976	22/10/2001	0510605976	16/11/1998	EUR	162.273,27	100,00	151.135,55	5,710	M	MI1A	0,500	12	FRCC	16/11/2023	265	15,210	03873	00578	00128	14012	00007
012802300510605927	22/10/2001	0510605927	16/11/1998	EUR	150.253,03	100,00	140.017,60	5,860	M	MI1A	0,650	12	FRCC	16/11/2023	265	15,360	01348	01348	00046	55323-N	00008
012803560510003633	22/10/2001	0510003633	17/11/1998	EUR	30.050,61	100,00	28.868,22	5,710	M	MI1A	0,500	12	FRCC	17/11/2033	385	15,210	00884	00565	00125	24008	00004
012801800510606766	22/10/2001	0510606766	17/11/1998	EUR	60.101,21	100,00	49.883,18	5,910	M	MI1A	0,700	12	FRCC	17/02/2020	220	15,410	01510	00658	00012	16646	00008
012803820510005885	22/10/2001	0510005885	17/11/1998	EUR	108.182,18	100,00	96.892,07	5,960	M	MI1A	0,750	12	FRCC	17/11/2023	265	15,460	02172	00552	00147	50114	00002
012803560510003304	22/10/2001	0510003304	17/11/1998	EUR	84.141,69	100,00	39.977,12	5,710	M	MI1A	0,500	12	FRCC	17/11/2010	109	15,210	00884	00565	00169	24019	00004
012802020510602364	22/10/2001	0510602364	17/11/1998	EUR	90.151,82	100,00	72.547,20	5,860	M	MI1A	0,650	12	FRCC	17/11/2023	265	15,360	01034	00000	00129	42912	00005
012801700510602262	22/10/2001	0510602262	17/11/1998	EUR	69.116,39	100,00	58.488,33	5,910	M	MI1A	0,700	12	FRCC	17/11/2018	205	15,410	01374	00657	00022	52905	00003
012803000510705061	22/10/2001	0510705061	17/11/1998	EUR	132.222,66	100,00	37.868,61	5,710	M	MI1A	0,500	12	FRCC	17/11/2028	325	15,210	00000	00048	00027	4286	00003
012805000510621751	22/10/2001	0510621751	17/11/1998	EUR	96.161,94	100,00	91.666,12	5,960	M	MI1A	0,750	12	FRCC	17/11/2028	325	15,460	01314	00671	00151	6113	00007
012805280510604174	22/10/2001	0510604174	17/11/1998	EUR	102.172,06	100,00	95.470,72	5,960	M	MI1A	0,750	12	FRCC	17/11/2023	265	15,460	01628	00423	00205	20211	00003
012805000510626063	22/10/2001	0510626063	17/11/1998	EUR	75.126,51	100,00	64.273,49	5,910	M	MI1A	0,700	12	FRCC	17/11/2013	145	15,410	03165	01104	00170	26442	00011
012805000510626637	22/10/2001	0510626637	17/11/1998	EUR	72.121,45	100,00	68.749,58	5,960	M	MI1A	0,750	12	FRCC	17/11/2028	325	15,460	02535	00521	00081	25743	00003
012800910510602351	22/10/2001	0510602351	17/11/1998	EUR	45.676,92	100,00	31.795,49	5,960	M	MI1A	0,750	12	FRCC	17/11/2012	133	15,460	01248	00740	00105	36476	00007
012800910510602365	22/10/2001	0510602365	17/11/1998	EUR	66.111,33	100,00	60.003,40	5,960	M	MI1A	0,750	12	FRCC	17/11/2018	205	15,460	00977	00469	00210	32598	00007
012800910510602386	22/10/2001	0510602386	17/11/1998	EUR	81.136,63	100,00	67.606,51	5,200	M	MI1A	0,750	12	FRCC	17/11/2018	205	14,700	01249	00741	00145	6450	00006
012800800510601962	22/10/2001	0510601962	17/11/1998	EUR	75.126,51	100,00	64.542,68	5,810	M	MI1A	0,600	12	FRCC	17/11/2013	145	15,310	00000	00807	00217	50595	00005
012800180510607486	22/10/2001	0510607486	17/11/1998	EUR	108.182,18	100,00	101.086,64	5,960	M	MI1A	0,750	12	FRCC	17/11/2023	265	15,460	00811	00385	00150	625	00006
012800780510603626	22/10/2001	0510603626	17/11/1998	EUR	96.161,94	100,00	82.466,89	5,960	M	MI1A	0,750	12	FRCC	17/11/2013	145	15,460	00914	00000	00166	3693	00003
012801010510603103	22/10/2001	0510603103	17/11/1998	EUR	96.161,94	100,00	82.423,15	5,810	M	MI1A	0,600	12	FRCC	17/11/2013	145	15,310	00391	00391	00180	29830	00008
012800550510604996	22/10/2001	0510604996	17/11/1998	EUR	108.182,18	100,00	98.087,93	5,810	M	MI1A	0,600	12	FRCC	17/11/2018	205	15,310	00610	00114	00112	5532	00004
012800280510605312	22/10/2001	0510605312	17/11/1998	EUR	120.743,33	100,00	113.177,87	6,210	M	MI1A	1,000	12	FRCC	17/11/2023	265	15,710	02347	01211	00113	32644	00000
012807000510611332	22/10/2001	0510611332	17/11/1998	EUR	66.111,33	100,00	57.920,49	5,960	M	MI1A	0,750	12	FRCC	17/11/2023	265	15,460	00969	00005	00206	372	00000
012805700510605161	22/10/2001	0510605161	17/11/1998	EUR	54.091,09	100,00	46.341,26	5,960	M	MI1A	0,750	12	FRCC	17/11/2013	145	15,460	01547	00693	00111	54914	00006
012806450519005544	22/10/2001	0519005544	17/11/1998	EUR	96.161,94	100,00	84.102,47	6,010	M	MI1A	0,800	12	FRCC	17/11/2023	265	15,510	00624	00138	00043	12932	00000
012806510519003674	22/10/2001	0519003674	17/11/1998	EUR	42.070,85	100,00	31.732,13	5,960	M	MI1A	0,750	12	FRCC	17/11/2008	85	15,460	01714	00156	00063	14137	00000
012807530510603902	22/10/2001	0510603902	17/11/1998	EUR	78.131,57	100,00	70.872,99	6,010	M	MI1A	0,800	12	FRCC	17/11/2018	205	15,510	01875	00096	00077	7975	00002
012807510510603235	22/10/2001	0510603235	18/11/1998	EUR	78.131,57	100,00	66.019,93	5,960	M	MI1A	0,750	12	FRCC	18/11/2028	325	15,460	00821	00089	00173	30339	00001
012807700510603212	22/10/2001	0510603212	18/11/1998	EUR	88.949,79	100,00	83.303,10	6,060	M	MI1A	0,850	12	FRCC	18/11/2023	265	15,560	02016	00246	00034	20356	00005
012806450519005502	22/10/2001	0519005502	18/11/1998	EUR	54.091,09	100,00	26.418,82	6,210	M	MI1A	1,000	12	FRCC	18/11/2018	205	15,710	00790	00096	00185	8690	00004
012836860519758145	22/10/2001	0519758145	18/11/1998	EUR	60.101,21	100,00	56.046,43	5,450	M	MI1A	1,000	12	FRCC	18/11/2023	265	14,950	00572	00129	00203	12637	00000
012806440510603303	22/10/2001	0510603303	18/11/1998	EUR	31.853,64	100,00	28.932,67	6,210	M	MI1A	1,000	12	FRCC	18/11/2018	205	15,710	01454	00489	00198	32736	00006
012807400510607984	22/10/2001	0510607984	18/11/1998	EUR	42.070,85	100,00	33.995,16	5,960	M	MI1A	0,750	12	FRCC	18/11/2010	109	15,460	01450	00573	00201	3333-N	00000
012807000510000022	22/10/2001	0510000022	18/11/1998	EUR	34.377,89	100,00	32.150,16	5,960	M	MI1A	0,750	12	FRCC	18/11/2023	265	15,460	00930	00929	00051	63.662	00001
012808200519003234	22/10/2001	0519003234	18/11/1998	EUR	42.070,85	100,00	36.181,84	6,210	M	MI1A	1,000	12	FRCC	18/11/2013	145	15,710	00802	00184	00147	17540	00001
012806070510003072	22/10/2001	0510003072	18/11/1998	EUR	48.080,97	100,00	41.233,52	5,960	M	MI1A	0,750	12	FRCC	18/11/2013	145	15,460	02153	00591	00048	37790	00010
012800220510602506	22/10/2001	0510602506	18/11/1998	EUR	24.040,48	100,00	20.616,76	5,960	M	MI1A	0,750	12	FRCC	18/11/2013	145	15,460	01261	01249	00110	11631	00005
012800640510603192	22/10/2001	0510603192	18/11/1998	EUR	54.091,09	100,00	45.923,74	5,960	M	MI1A	0,750	12	FRCC	18/04/2017	186	15,460	01125	00133	00006	13373	00002
012804060510626641	22/10/2001	0510626641	18/11/1998	EUR	61.904,25	100,00	37.621,67	5,910	M	MI1A	0,700	12	FRCC	18/08/2009	94	15,410	02038	00176	00169	8848	00004
012804010510626132	22/10/2001	0510626132	18/11/1998	EUR	42.070,85	100,00	33.206,23	5,960	M	MI1A	0,750	12	FRCC	18/06/2015	164	15,460	02586	01107	00218	52925	00002
012804030510626652	22/10/2001	0510626652	18/11/1998	EUR	42.070,85	100,00	36.029,71	5,910	M	MI1A	0,700	12	FRCC	18/11/2013	145	15,410	02703	01169	00009	68372	00007
012802020510602161	22/10/2001	0510602161	18/11/1998	EUR	54.091,09	100,00	40.489,64	5,960	M	MI1A	0,750	12	FRCC	18/10/2012	132	15,460	01626	00056	00093	6164	00003
012804030510626694	22/10/2001	0510626694	18/11/1998	EUR	36.060,73	100,00	26.260,45	5,910	M	MI1A	0,700	12	FRCC	18/03/2014	149	15,410	02381	01024	00082	46925	00003
012801800510606745	22/10/2001	0510606745	18/11/1998	EUR	42.070,85	100,00	36.016,28	5,860	M	MI1A	0,650	12	FRCC	18/11/2013	145	15,360	00000	00857	00091	57031	00004
012803560510003794	22/10/2001	0510003794	18/11/1998	EUR	54.091,09	100,00	50.469,31	5,860	M	MI1A	0,650	12	FRCC	18/11/2023	265	15,360	00888	00568	00035	5673	00007
012801810510601965	22/10/2001	0510601965	18/11/1998	EUR	66.111,33	100,00	61.945,34	6,010	M	MI1A	0,800	12	FRCC	18/11/2023	265	15,510	00000	00942	00135	59356	00003

ROBERTO PAREJO GAMIR
MADRID

CARTERA DE PARTICIPACIONES HIPOTECARIAS

NUM.PARTICIP.	FEC.EMI.	NUM.PREST.	F.APERT.	DIV.	CAPITAL INIC.	%PART.	CAPITAL PEND.	%NOMIN.	(1)	(2)	DIFERE.	(3)	(4)	F.VENCI.	(5)	%DEMORA	TOMO	LIBRO	FOLIO	FINCA	INSC.
012803130510700566	22/10/2001	0510700566	18/11/1998	EUR	48.080,97	100,00	43.544,87	5,910	M	MIIA	0,700	12	FRCC	18/11/2018	205	15,410	01571	00046	00102	3145	00003
012803150510001072	22/10/2001	0510001072	18/11/1998	EUR	21.035,42	100,00	20.083,92	5,960	M	MIIA	0,750	12	FRCC	18/11/2028	325	15,460	00000	00345	00043	11137	00007
012803430510602876	22/10/2001	0510602876	18/11/1998	EUR	96.161,94	100,00	75.963,11	5,860	M	MIIA	0,650	12	FRCC	18/11/2018	205	15,360	01863	00183	00098	9428	00002
012803410510603882	22/10/2001	0510603882	18/11/1998	EUR	84.141,69	100,00	76.151,98	5,810	M	MIIA	0,600	12	FRCC	18/11/2018	205	15,310	02051	00316	00126	16998	00002
012803010510602946	22/10/2001	0510602946	19/11/1998	EUR	150.253,03	100,00	140.361,24	5,860	M	MIIA	0,650	12	FRCC	19/11/2023	265	15,360	00000	00000	00000		00000
012801810510601951	22/10/2001	0510601951	19/11/1998	EUR	54.091,09	100,00	49.093,67	5,960	M	MIIA	0,750	12	FRCC	19/11/2018	205	15,460	01942	00952	00125	60415	00002
012801800510606675	22/10/2001	0510606675	19/11/1998	EUR	72.121,45	100,00	64.495,18	5,960	M	MIIA	0,750	12	FRCC	19/11/2023	265	15,460	00000	00921	00216	47385	00005
012801800510606591	22/10/2001	0510606591	19/11/1998	EUR	90.151,82	100,00	66.941,26	5,860	M	MIIA	0,650	12	FRCC	19/11/2023	265	15,360	00000	01070	00178	71030	00003
012802020510602385	22/10/2001	0510602385	19/11/1998	EUR	47.479,96	100,00	41.299,47	5,960	M	MIIA	0,750	12	FRCC	19/12/2020	230	15,460	01044	00455	00151	33399	00002
012802400519611136	22/10/2001	0519611136	19/11/1998	EUR	87.146,76	100,00	81.430,91	5,960	M	MIIA	0,750	12	FRCC	19/11/2023	265	15,460	02671	00173	00213	11277	00003
012802020510602406	22/10/2001	0510602406	19/11/1998	EUR	108.182,18	100,00	88.809,52	5,960	M	MIIA	0,750	12	FRCC	19/03/2013	137	15,460	01040	00610	00060	43048	00004
012803560510003745	22/10/2001	0510003745	19/11/1998	EUR	66.111,33	100,00	61.573,91	5,860	M	MIIA	0,650	12	FRCC	19/11/2023	265	15,360	00884	00565	00216	24031	00004
012805110510605081	22/10/2001	0510605081	19/11/1998	EUR	24.040,48	100,00	15.378,65	6,060	M	MIIA	0,850	12	FRCC	19/11/2008	85	15,560	00966	00966	00171	46999	00005
012804010510626783	22/10/2001	0510626783	19/11/1998	EUR	60.101,21	100,00	42.076,68	5,810	M	MIIA	0,600	12	FRCC	19/11/2013	145	15,310	01517	00628	00020	29079	00005
012803910510001911	22/10/2001	0510001911	19/11/1998	EUR	42.070,85	100,00	39.344,47	5,960	M	MIIA	0,750	12	FRCC	19/11/2023	265	15,460	00562	00032	00038	2896	00004
012805300510600697	22/10/2001	0510600697	19/11/1998	EUR	63.106,27	100,00	36.945,79	5,960	M	MIIA	0,750	12	FRCC	19/05/2011	115	15,460	02237	00267	00004	11510	00004
012805340510605517	22/10/2001	0510605517	19/11/1998	EUR	52.588,56	100,00	28.032,29	6,060	M	MIIA	0,850	12	FRCC	19/11/2013	145	15,560	00558	00093	00064	7381	00001
012800670510602005	22/10/2001	0510602005	19/11/1998	EUR	117.197,36	100,00	109.727,03	5,890	M	MIIA	0,700	12	FRCC	19/11/2023	265	15,390	02545	00574	00058	27701	00001
012800660510602095	22/10/2001	0510602095	19/11/1998	EUR	67.313,36	100,00	64.213,64	5,960	M	MIIA	0,750	12	FRCC	19/11/2028	325	15,460	01820	00676	00043	3146	00006
012800160510604894	22/10/2001	0510604894	19/11/1998	EUR	102.172,06	100,00	92.732,50	5,960	M	MIIA	0,750	12	FRCC	19/11/2018	205	15,460	02672	02113	00175	18665 N	00006
012801000510608702	22/10/2001	0510608702	19/11/1998	EUR	135.528,23	100,00	122.659,06	5,810	M	MIIA	0,600	12	FRCC	19/11/2018	205	15,310	01595	01595	00097	86531	00006
012800550510605017	22/10/2001	0510605017	19/11/1998	EUR	96.161,94	100,00	75.320,92	5,810	M	MIIA	0,600	12	FRCC	19/11/2023	265	15,310	02720	00200	00052	9520	00002
012800130510606025	22/10/2001	0510606025	19/11/1998	EUR	63.106,27	100,00	54.438,56	5,960	M	MIIA	0,750	12	FRCC	19/11/2028	325	15,460	00679	00030	00058	2682	00006
012800140510604857	22/10/2001	0510604857	19/11/1998	EUR	48.080,97	100,00	44.961,25	5,810	M	MIIA	0,600	12	FRCC	19/11/2023	265	15,310	00692	00075	00193	5218	00004
012801300510602054	22/10/2001	0510602054	19/11/1998	EUR	42.070,85	100,00	31.754,55	5,860	M	MIIA	0,650	12	FRCC	19/11/2008	85	15,360	01282	00279	00167	27941	00003
012800130510606032	22/10/2001	0510606032	19/11/1998	EUR	162.273,27	100,00	124.971,03	5,860	M	MIIA	0,650	12	FRCC	19/11/2013	145	15,360	00533	00232	00016	11084	00003
012800130510606046	22/10/2001	0510606046	19/11/1998	EUR	72.121,45	100,00	65.421,14	6,010	M	MIIA	0,800	12	FRCC	19/11/2018	205	15,510	00847	00847	00090	65655	00004
012806250519001394	22/10/2001	0519001394	19/11/1998	EUR	30.050,61	100,00	25.754,73	6,010	M	MIIA	0,800	12	FRCC	19/11/2013	145	15,510	02591	01029	00061	28.087	00004
012808010510603712	22/10/2001	0510603712	19/11/1998	EUR	21.035,42	100,00	15.961,40	6,110	M	MIIA	0,900	12	FRCC	19/11/2008	85	15,610	00000	00835	00067	60360	00001
012808760519005733	22/10/2001	0519005733	19/11/1998	EUR	32.334,45	100,00	24.535,23	6,060	M	MIIA	0,850	12	FRCC	19/11/2008	85	15,560	01712	00312	00163	38176	00003
012807370510602164	22/10/2001	0510602164	19/11/1998	EUR	84.141,69	100,00	76.817,82	6,460	M	MIIA	1,250	12	FRCC	19/11/2018	205	15,960	00797	00237	00053	17313	00000
012806400510605651	22/10/2001	0510605651	19/11/1998	EUR	66.111,33	100,00	50.536,14	5,960	M	MIIA	0,750	12	FRCC	19/02/2012	124	15,460	01357	00966	00177	62474	00007
012807600510605092	22/10/2001	0510605092	19/11/1998	EUR	39.065,79	100,00	35.483,42	6,210	M	MIIA	1,000	12	FRCC	19/11/2018	205	15,710	00901	00177	00049	1058	00004
012806400510605665	22/10/2001	0510605665	19/11/1998	EUR	15.025,30	100,00	13.624,79	5,960	M	MIIA	0,750	12	FRCC	19/11/2018	205	15,460	01211	00820	00030	19996	00007
012806000510018094	22/10/2001	0510018094	19/11/1998	EUR	69.116,39	100,00	51.713,48	6,010	M	MIIA	0,800	12	FRCC	19/06/2017	188	15,510	01819	00317	00063	33719	00004
012806400510605637	22/10/2001	0510605637	20/11/1998	EUR	25.843,52	100,00	22.140,78	5,960	M	MIIA	0,750	12	FRCC	20/11/2013	145	15,460	00126	00011	00167	19716	00004
012807920510604921	22/10/2001	0510604921	20/11/1998	EUR	40.267,81	100,00	34.600,69	5,960	M	MIIA	0,750	12	FRCC	20/11/2013	145	15,460	01390	00372	00090	30646	00000
012807800510618335	22/10/2001	0510618335	20/11/1998	EUR	48.080,97	100,00	43.749,78	6,210	M	MIIA	1,000	12	FRCC	20/11/2018	205	15,710	02008	00135	00185	2208A	00000
012807330519006206	22/10/2001	0519006206	20/11/1998	EUR	30.050,61	100,00	16.517,29	5,960	M	MIIA	0,750	12	FRCC	20/11/2004	37	15,460	00903	00119	00151	7398	00006
012860090519759537	22/10/2001	0519759537	20/11/1998	EUR	186.313,75	100,00	159.779,66	5,960	M	MIIA	0,750	12	FRCC	20/11/2013	145	15,460	02527	00561	00182	27009	00000
012806610519003831	22/10/2001	0519003831	20/11/1998	EUR	42.070,85	100,00	38.114,46	5,960	M	MIIA	0,750	12	FRCC	20/11/2018	205	15,460	00000	00155	00123	11871	00002
012806700510011423	22/10/2001	0510011423	20/11/1998	EUR	72.121,45	100,00	61.718,89	5,810	M	MIIA	0,600	12	FRCC	20/11/2013	145	15,310	00997	00287	00126	24277	00001
012808020510605386	22/10/2001	0510605386	20/11/1998	EUR	27.045,54	100,00	23.233,99	6,060	M	MIIA	0,850	12	FRCC	20/11/2013	145	15,560	01334	00525	00029	36742	00001
012800140510604871	22/10/2001	0510604871	20/11/1998	EUR	156.263,15	100,00	132.926,62	5,960	M	MIIA	0,750	12	FRCC	20/05/2017	187	15,460	03563	00128	00194	9241	00003
012801010510603166	22/10/2001	0510603166	20/11/1998	EUR	66.111,33	100,00	63.020,49	5,960	M	MIIA	0,750	12	FRCC	20/11/2028	325	15,460	00000	00554	00111	42221 N	00008
012800120510603812	22/10/2001	0510603812	20/11/1998	EUR	66.111,33	100,00	61.855,55	5,960	M	MIIA	0,750	12	FRCC	20/11/2023	265	15,460	01095	00103	00218	139	00007
012800100510620372	22/10/2001	0510620372	20/11/1998	EUR	72.121,45	100,00	59.648,67	5,960	M	MIIA	0,750	12	FRCC	20/11/2018	205	15,460	00404	00000	00165	22271	00002
012800810519002796	22/10/2001	0519002796	20/11/1998	EUR	78.131,57	100,00	65.886,42	5,960	M	MIIA	0,750	12	FRCC	20/11/2012	133	15,460	00765	00758	00116	37167	00005
012801000510606476	22/10/2001	0510606476	20/11/1998	EUR	96.161,94	100,00	85.860,94	5,810	M	MIIA	0,600	12	FRCC	20/11/2028	325	15,310	01752	01752	00108	24036	00005
012800920510602051	22/10/2001	0510602051	20/11/1998	EUR	84.141,69	100,00	58.465,93	5,960	M	MIIA	0,750	12	FRCC	20/02/2015	160	15,460	00352	00000	00216	21218	00003
012800700510602631	22/10/2001	0510602631	20/11/1998	EUR	72.121,45	100,00	28.672,10	5,960	M	MIIA	0,750	12	FRCC	20/11/2008	85	15,460	00906	00053	00019	2460	00008
012800710510603353	22/10/2001	0510603353	20/11/1998	EUR	102.172,06	100,00	92.732,50	5,960	M	MIIA	0,750	12	FRCC	20/11/2018	205	15,460	02696	02137	00064	37655	00011
012800210510605326	22/10/2001	0510605326	20/11/1998	EUR	66.111,33	100,00	59.868,35	5,760	M	MIIA	0,550	12	FRCC	20/11/2018	205	15,260	00000	00339	00185	14047	00000
012800340510603701	22/10/2001	0510603701	20/11/1998	EUR	36.060,73	100,00	24.836,02	5,860	M	MIIA	0,650	12	FRCC	20/10/2010	108	15,360	00443	00096	00113	1107	00009
012800290519005481	22/10/2001	0519005481	20/11/1998	EUR	138.232,78	100,00	105.961,59	5,960	M	MIIA	0,750	12	FRCC	20/03/2015	161	15,460	01043	00213	00218	6983	00014
012805400510603402	22/10/2001	0510603402	20/11/1998	EUR	150.253,03	100,00	83.060,79	5,960	M	MIIA	0,750	12	FRCC	20/11/2023	265	15,460	02128	00340	00181	29032	00000
012805400510603416	22/10/2001	0510603416	20/11/1998	EUR	153.859,10	100,00	143.643,44	5,960	M	MIIA	0,750	12	FRCC	20/11/2023	265	15,460	02129	00341	00061	29048	00000
012805320510603835	22/10/2001	0510603835	20/11/1998	EUR	48.080,97	100,00	41.192,19	5,960	M	MIIA	0,750	12	FRCC	20/11/2013	145	15,460	02644	00904	00196	37992	00000
012805320510603842	22/10/2001	0510603842	20/11/1998	EUR	60.101,21	100,00	54.449,36	5,960	M	MIIA	0,750	12	FRCC	20/11/2018	205	15,460	02313	00729	00219	30081	00006
012805260510604781	22/10/2001	0510604781	20/11/1998	EUR	84.141,69	100,00	66.813,65	5,960	M	MIIA	0,750	12	FRCC	20/11/2013	145	15,460	02356	00663	00219	36949	00003
012802600510605607	22/10/2001	0510605607	20/11/1998	EUR	54.091,09	100,00	48.986,09	5,960	M	MIIA	0,750	12	FRCC	20/11/2018	205	15,460	03814	00875	00169	44859	00002
012803910510002107	22/10/2001	0510002107	20/11/1998	EUR	66.111,33	100,00	56.639,29	5,960	M	MIIA	0,750	12	FRCC	20/11/2013	145	15,460	00747	00097	00127	7259	00005
012803820510006606	22/10/2001	0510006606	20/11/1998	EUR	36.060,73	100,00	30.876,55	5,810	M	EUIA	0,600	12	FRCC	20/11/2013	145	15,310	02495	01225	00198	30900	00005
012803800519003025	22/10/2001	0519003025	20/11/1998	EUR	66.111,33	100,00	61.877,64	5,960	M	MIIA	0,750	12	FRCC	20/11/2023	265	15,460	01163	00081	00152	6175N	00006
012804600510626814	22/10/2001	0510626814	20/11/1998	EUR	39.065,79	100,00	30.638,83	5,810	M	MIIA	0,600	12	FRCC	20/11/2013	145	15,310	01828	00362	00050	31099	00006
012803010510602981	22/10/2001	0510602981	20/11/1998	EUR	66.111,33	100,00	59.929,19	5,910	M	MIIA	0,700	12	FRCC	20/11/2018	205	15,410	01661	00294	00074	16785	00005
012805000510625972	22/10/2001	0510625972	20/11/1998	EUR	72.121,45	100,00	68.749,58	5,960	M	MIIA	0,750	12	FRCC	20/11/2028	325	15,460	02875	00377	00168	1801	00007
012805000510626042	22/10/2001	0510626042	20/11/1998	EUR	78.131,57	100,00	70.784,17	5,960	M	MIIA	0,750	12	FRCC	20/11/2018	205	15,460	01280	01222	00224	71961	00000
012803150510001086	22/10/2001	0510001086	20/11/1998	EUR	120.202,42	100,00	104.247,17	5,860	M	MIIA	0,650	12	FRCC	20/11/2018	205	15,360	00000	00251	00086	17579	00005
012803500510512576	22/10/2001	0510512576	20/11/1998	EUR	45.075,91	100,00	38.588,77	5,860	M	MIIA	0,650	12	FRCC	20/11/2013	145	15,360	00981	00739	00018	16686	00008
012803400510609782	22/10/2001	0510609782	20/11/1998	EUR	126.212,54	100,00	105.915,10	5,710	M	MIIA	0,500	12	FRCC	20/11/2023	265	15,210	01557	00501	03472	13472	00003
012803300510600994	22/10/2001	0510600994	20/11/1998	EUR	30.050,61	100,00	22.725,18	5,960	M	MIIA	0,750	12	FRCC	20/11/2008	85	15,460	00893	00180	00044	8511	00005
012806470519990782	22/10/2001	0519990782	21/11/1998	EUR	21.035,42	100,00	18.111,98	6,210	M	MIIA	1,000	12	FRCC	21/11/2013	145	15,710	00495	00167	00019	20235	00000
012800520510604566	22/10/2001	0510604566	09/12/1998	EUR	72.121,45	100,00	65.530,96	5,940	M	MIIA	0,750	12	FRCC	09/12/2018	206	15,440	00924	00809	00190	18921	00007
012800570510604837	22/10/2001	0510604837	09/12/1998	EUR	72.121,45	100,00	61.614,28	5,940	M	MIIA	0,750	12	FRCC	09/12/2021	242	15,440	02592	00475	00197	22540	00005
012800210510605501	22/10/2001	0510605501	09/12/1998	EUR	57.697,16	100,00	46.811,99	5,840	M	MIIA	0,650	12	FRCC	09/12/2013	146	15,340	00333	00000	00196	24693	00000
012800190510602685	22/10/2001	0510602685	09/12/1998	EUR	120.202,42	100,00	83.188,41	5,840	M	MIIA	0,650	12	FRCC	09/12/2023	266	15,340	02670	00237	00043	11853	00000
012800130510606123	22/10/2001	0510606123	09/12/1998	EUR	72.121,45	100,00	25.724,07	5,840	M	MIIA	0,650	12	FRCC	09/12/2013	146	15,340	01457	00413	00202	16841	00003
012800440519002612	22/10/2001	0519002612	09/12/1998	EUR	48.080,97	100,00	41.593,14	5,940	M	MIIA	0,750	12	FRCC	09/12/2013	146	15,440	00897	00055	00036	4463	00002
012800330510603861	22/10/2001	0510603861	09/12/1998	EUR	132.222,66	100,00	96.093,85	5,940	M	MIIA	0,750	12	FRCC	09/01/2011	111	15,440	00809	00425	00009	17983	00003
012800780510603731	22/10/2001	0510603731	09/12/1998	EUR	87.146,76	100,00	68.910,67	5,890	M	MIIA	0,700	12	FRCC	09/09/2012	131	15,390	01067	00225	00056	13112	00007
012800700510602645	22/10/2001	0510602645	09/12/1998	EUR	132.222,66	100,00	81.967,37	5,790	M	MIIA	0,600	12	FRCC	09/10/2009	96	15,290	01507	00445	00138	18088	00004
012800440519002626	22/10/2001	0519002626	09/12/1998	EUR	60.101,21	100,00	45.849,89	5,840	M	MIIA	0,650	12	FRCC	09/12/2008	86	15,340	01244	00402	00082	30163	00002
012800310510603271	22/10/2001	0510603271	09/12/1998	EUR	168.283,39	100,00	150.029,08	5,840	M	MIIA	0,650	12	FRCC	09/12/2018	206	15,340	00902	00157	00080	3395	00000
012800360519003745	22/10/2001	0519003745	09/12/1998	EUR	54.091,09	100,00	50.765,58	5,940	M	MIIA	0,750	12	FRCC	09/12/2023	266	15,440	01785	00000	00074	10539	00005
012800360519003773	22/10/2001	0519003773	09/12/1998	EUR	54.091,09	100,00	50.683,91	5,940	M	MIIA	0,750	12	FRCC	09/12/2023	266	15,440	00934	00110	00133	7423	00002
012800340510603757	22/10/2001	0510603757	09/12/1998	EUR	30.050,61	100,00	20.707,48	5,790	M	MIIA	0,600	12	FRCC	09/02/2008	76	15,290	00000	00765	00041	30128	00008
012800300519006014	22/10/2001	0519006014	09/12/1998	EUR	87.146,76	100,00	46.411,33	5,940	M	MIIA	0,750	12	FRCC	09/06/2009	92	15,440	01873	00276	00171	10455	00004
012800260510604463	22/10/2001	0510604463	10/12/1998	EUR	147.247,97	100,00	116.484,14	5,840	M	MIIA	0,650	12	FRCC	10/11/2015	169	15,340	01267	00000	00039	54487	00004
012800340510603806	22/10/2001	0510603806	10/12/1998	EUR	120.202,42	100,00	96.476,16	5,890	M	MIIA	0,700	12	FRCC	10/05/2031	355	15,390	01122	00204	00027	8137	00002
012800710510603367	22/10/2001	0510603367	10/12/1998	EUR	120.202,42	100,00	108.733,75	5,790	M	MIIA	0,600	12	FRCC	10/12/2023	266	15,290	00000	02614	00146	54368	00006
012800810519002852	22/10/2001	0519002852	10/12/1998	EUR	126.212,54	100,00	115.411,26	5,940	M	MIIA	0,750	12	FRCC	10/12/2023	266	15,440	03486	00273	00173	16315	00003
012800750510602293	22/10/2001	0510602293	10/12/1998	EUR	57.096,15	100,00	54.499,89	5,940	M	MIIA	0,750	12	FRCC	10/12/2028	326	15,440	02096	00000	00042	62112	00004
012800330510603882	22/10/2001	0510603882	10/12/1998	EUR	87.146,76	100,00	79.327,42	5,940	M	MIIA	0,750	12	FRCC	10/12/2018	206	15,440	00000	00000	00175	17396	00000
012800130510606137	22/10/2001	0510606137	10/12/1998	EUR	120.202,42	100,00	109.318,67	5,940	M	MIIA	0,750	12	FRCC	10/12/2018	206	15,440	01588	00041	00203	2127	00006
012800100510620197	22/10/2001	0510620197	10/12/1998	EUR	99.167,00	100,00	93.026,22	5,940	M	MIIA	0,750	12	FRCC	10/12/2023	266	15,440	00000	02720	00065	11498N	00010
012800640510603234	22/10/2001	0510603234	10/12/1998	EUR	37.863,76	100,00	35.343,37	5,250	M	MIIA	0,750	12	FRCC	10/12/2023	266	14,750	01636	00227	00163	12484	00000
012800680510003471	22/10/2001	0510003471	10/12/1998	EUR	180.303,63	100,00	151.388,33	5,790	M	MIIA	0,600	12	FRCC	10/12/2028	326	15,290	00000	00000	00000	14	00000
012800130510606151	22/10/2001	0510606151	10/12/1998	EUR	33.055,67	100,00	28.456,70	5,940	M	MIIA	0,750	12	FRCC	10/12/2013	146	15,440	01799	01328	00125	35247	00008
012800550510605164	22/10/2001	0510605164	10/12/1998	EUR	102.172,06	100,00	68.525,98	5,790	M	MIIA	0,600	12	FRCC	10/12/2018	206	15,290	02316	00323	00117	19470	00006
012800140510604927	22/10/2001	0510604927	10/12/1998	EUR	72.121,45	100,00	65.650,33	5,940	M	MIIA	0,750	12	FRCC	10/12/2018	206	15,440	01558	00157	00016	8662	00007
012800500519003682	22/10/2001	0519003682	10/12/1998	EUR	42.070,85	100,00	36.276,68	5,890	M	MIIA	0,700	12	FRCC	10/12/2013	146	15,390	00639	00000	00073	50584	00000
012800850510603787	22/10/2001	0510603787	10/12/1998	EUR	48.080,97	100,00	35.522,78	5,940	M	EUIA	0,750	12	FRCC	10/12/2013	146	15,440	01631	00827	00087	51161	00001
012807800510618433	22/10/2001	0510618433	10/12/1998	EUR	96.161,94	100,00	86.000,46	6,040	M	MIIA	0,850	12	FRCC	10/12/2016	182	15,540	00527	00141	00023	3102-A	00000
012806620519003125	22/10/2001	0519003125	10/12/1998	EUR	42.070,85	100,00	36.253,93	5,940	M	MIIA	0,750	12	FRCC	10/12/2013	146	15,440	00679	00518	00061	35127	00003
012807330519006276	22/10/2001	0519006276	10/12/1998	EUR	51.086,03	100,00	46.504,86	6,090	M	MIIA	0,900	12	FRCC	10/12/2018	206	15,590	00000	00000	00063	10627	00000
012807040510603216	22/10/2001	0510603216	10/12/1998	EUR	72.121,45	100,00	56.917,92	5,940	M	MIIA	0,750	12	FRCC	10/07/2018	201	15,440	00000	00000	00000	24613	00000
012807300519008723	22/10/2001	0519008723	10/12/1998	EUR	37.863,76	100,00	35.528,76	6,190	M	MIIA	1,000	12	FRCC	10/12/2023	266	15,690	00654	00000	00184	5479	00002
012806480510600801	22/10/2001	0510600801	10/12/1998	EUR	72.121,45	100,00	65.530,96	5,940	M	MIIA	0,750	12	FRCC	10/12/2018	206	15,440	02152	01219	00052	31531	00001
012806500519005066	22/10/2001	0519005066	10/12/1998	EUR	96.161,94	100,00	73.280,37	5,840	M	MIIA	0,650	12	FRCC	10/12/2008	86	15,340	00000	00039	00029	7040	00000
012807020510603263	22/10/2001	0510603263	10/12/1998	EUR	32.154,15	100,00	15.715,50	5,790	M	MIIA	0,600	12	FRCC	10/10/2007	72	15,290	02735	00128	00059	4953	00000
012802310510601245	22/10/2001	0510601245	10/12/1998	EUR	48.080,97	100,00	44.935,66	5,940	M	MIIA	0,750	12	FRCC	10/12/2023	266	15,440	03985	00652	00050	2696	00007
012803000510705236	22/10/2001	0510705236	10/12/1998	EUR	60.101,21	100,00	55.842,64	5,890	M	MIIA	0,700	12	FRCC	10/12/2021	242	15,390	01960	00500	00060	5247/A	00005
012802800510602603	22/10/2001	0510602603	10/12/1998	EUR	36.060,73	100,00	24.872,13	5,940	M	MIIA	0,750	12	FRCC	10/12/2010	110	15,440	03458	00079	00177	6857	00006
012802800510602582	22/10/2001	0510602582	10/12/1998	EUR	42.070,85	100,00	38.308,25	5,990	M	MIIA	0,800	12	FRCC	10/12/2018	206	15,490	03475	00079	00009	8672	00003
012803010510603051	22/10/2001	0510603051	10/12/1998	EUR	72.121,45	100,00	65.509,85	5,890	M	MIIA	0,700	12	FRCC	10/12/2018	206	15,390	01151	00495	00089	21102	00005
012803020510603052	22/10/2001	0510603052	10/12/1998	EUR	90.151,82	100,00	72.013,22	5,790	M	MIIA	0,600	12	FRCC	10/12/2013	146	15,290	02170	00710	00009	7540/B	00002
012803090510600714	22/10/2001	0510600714	10/12/1998	EUR	84.141,69	100,00	38.600,06	5,690	M	MIIA	0,500	12	FRCC	10/09/2008	83	15,190	01664	00037	00012	3727	00004
012804010510627273	22/10/2001	0510627273	10/12/1998	EUR	96.161,94	100,00	39.108,82	5,840	M	MIIA	0,650	12	FRCC	10/12/2007	74	15,340	02221	00342	00077	4766	00007
012801400519007412	22/10/2001	0519007412	10/12/1998	EUR	57.096,15	100,00	42.064,98	5,940	M	MIIA	0,750	12	FRCC	10/12/2023	266	15,440	00028	02089	00051	9521	00005
012803820510005864	22/10/2001	0510005864	10/12/1998	EUR	90.151,82	100,00	77.546,29	5,940	M	MIIA	0,750	12	FRCC	10/12/2013	146	15,440	02384	01114	00081	26380	00007
012805000510626917	22/10/2001	0510626917	10/12/1998	EUR	102.172,06	100,00	77.836,80	5,940	M	MIIA	0,750	12	FRCC	10/12/2008	86	15,440	01764	00926	00172	10692	00004
012805500519002775	22/10/2001	0519002775	10/12/1998	EUR	54.091,09	100,00	40.745,37	5,790	M	MIIA	0,600	12	FRCC	10/12/2013	146	15,290	02654	00439	00024	15321	00009
012805050519003472	22/10/2001	0519003472	10/12/1998	EUR	75.727,53	100,00	30.907,11	5,940	M	MIIA	0,750	12	FRCC	10/10/2006	60	15,440	02814	00640	00074	55822	00000
012805500519002761	22/10/2001	0519002761	11/12/1998	EUR	57.096,15	100,00	49.152,56	5,940	M	MIIA	0,750	12	FRCC	11/12/2013	146	15,440	03135	00044	00011	1986	00003
012804030510627387	22/10/2001	0510627387	11/12/1998	EUR	90.151,82	100,00	71.763,08	5,100	M	MIIA	0,600	12	FRCC	11/12/2013	146	14,600	02205	00144	00065	7396	00007
012803820510006704	22/10/2001	0510006704	11/12/1998	EUR	63.106,27	100,00	59.040,70	5,940	M	MIIA	0,750	12	FRCC	11/12/2023	266	15,440	02114	00494	00149	46706	00003

CARTERA DE PARTICIPACIONES HIPOTECARIAS

NUM.PARTICIP.	FEC.EMI.	NUM.PREST.	F.APERT.	DIV.	CAPITAL INIC.	%PART.	CAPITAL PEND.	%NOMIN.	(1)	(2)	DIFERE.	(3)	(4)	F.VENCI.	(5)	%DEMORA	TOMO	LIBRO	FOLIO	FINCA	INSC.
012803540510601872	22/10/2001	0510601872	11/12/1998	EUR	45.075,91	100,00	43.478,36	5,840	M	MI1A	0,650	12	FRCC	11/12/2033	386	15,340	00892	00089	00192	4362	00002
012803550510601264	22/10/2001	0510601264	11/12/1998	EUR	45.075,91	100,00	40.890,54	5,690	M	MI1A	0,500	12	FRCC	11/12/2018	206	15,190	00729	00189	00148	12724	00007
012803550510601166	22/10/2001	0510601166	11/12/1998	EUR	72.121,45	100,00	30.195,78	5,690	M	MI1A	0,500	12	FRCC	11/12/2013	146	15,190	00969	00260	00155	15981	00006
012805120510602744	22/10/2001	0510602744	11/12/1998	EUR	60.101,21	100,00	54.380,98	5,690	M	MI1A	0,500	12	FRCC	11/12/2018	206	15,190	02097	00083	00166	4210	00000
012801510510605841	22/10/2001	0510605841	11/12/1998	EUR	60.101,21	100,00	54.609,15	5,940	M	MI1A	0,750	12	FRCC	11/12/2018	206	15,440	01260	00435	00133	15580	00003
012801510510605862	22/10/2001	0510605862	11/12/1998	EUR	40.868,82	100,00	38.336,69	5,990	M	MI1A	0,800	12	FRCC	11/12/2023	266	15,490	00938	00000	00073	1386	00003
012801510510605806	22/10/2001	0510605806	11/12/1998	EUR	42.070,85	100,00	40.157,81	5,940	M	MI1A	0,750	12	FRCC	11/12/2028	326	15,440	01373	01373	00147	51522	00000
012803090510600686	22/10/2001	0510600686	11/12/1998	EUR	60.101,21	100,00	56.299,19	5,890	M	MI1A	0,700	12	FRCC	11/12/2023	266	15,390	00811	00142	00177	8368	00004
012803100510601212	22/10/2001	0510601212	11/12/1998	EUR	96.161,94	100,00	87.338,45	5,790	M	MI1A	0,600	12	FRCC	11/12/2018	206	15,290	00000	00776	00174	21.459-A	00006
012802500519003413	22/10/2001	0519003413	11/12/1998	EUR	60.101,21	100,00	51.646,62	5,690	M	MI1A	0,500	12	FRCC	11/12/2013	146	15,190	02768	01135	00178	69804	00003
012802300510606165	22/10/2001	0510606165	11/12/1998	EUR	66.111,33	100,00	61.786,56	5,940	M	MI1A	0,750	12	FRCC	11/12/2023	266	15,440	03667	00372	00218	31848	00003
012803090510600693	22/10/2001	0510600693	11/12/1998	EUR	144.242,91	100,00	135.079,14	5,840	M	MI1A	0,650	12	FRCC	11/12/2023	266	15,340	01063	00198	00119	8051	00002
012803150510001184	22/10/2001	0510001184	11/12/1998	EUR	138.232,78	100,00	129.401,47	5,690	M	MI1A	0,500	12	FRCC	11/12/2023	266	15,190	00000	00131	00030	8525	00002
012803420510604555	22/10/2001	0510604555	11/12/1998	EUR	120.202,42	100,00	99.630,24	5,740	M	MI1A	0,550	12	FRCC	11/11/2019	217	15,240	01445	00114	00134	4686	00001
012802100510602533	22/10/2001	0510602533	11/12/1998	EUR	78.131,57	100,00	65.290,16	5,940	M	MI1A	0,750	12	FRCC	11/12/2016	182	15,440	01660	00040	00000	4321	00000
012803400510609971	22/10/2001	0510609971	11/12/1998	EUR	36.060,73	100,00	33.741,43	5,840	M	MI1A	0,650	12	FRCC	11/12/2023	266	15,340	01574	00518	00111	14795	00002
012802010510602643	22/10/2001	0510602643	11/12/1998	EUR	81.136,63	100,00	75.838,87	5,690	M	MI1A	0,500	12	FRCC	11/12/2023	266	15,190	01343	00124	00190	3707-634/88	00005
012802000510608221	22/10/2001	0510608221	11/12/1998	EUR	73.323,48	100,00	64.352,69	5,940	M	MI1A	0,750	12	FRCC	11/09/2021	239	15,440	01470	00484	00007	30836	00002
012802010510602685	22/10/2001	0510602685	11/12/1998	EUR	42.070,85	100,00	35.063,72	5,940	M	MI1A	0,750	12	FRCC	11/12/2013	146	15,440	01570	00074	00041	4414	00002
012807300519008737	22/10/2001	0519008737	11/12/1998	EUR	63.106,27	100,00	60.356,38	6,190	M	MI1A	1,000	12	FRCC	11/12/2028	326	15,690	01400	00342	00152	21928	00002
012806900510005416	22/10/2001	0510005416	11/12/1998	EUR	120.202,42	100,00	112.516,86	5,940	M	MI1A	0,750	12	FRCC	11/12/2023	266	15,440	01866	00353	00113	7544	00009
012806450519005782	22/10/2001	0519005782	11/12/1998	EUR	210.354,24	100,00	181.577,66	6,040	M	MI1A	0,850	12	FRCC	11/12/2013	146	15,540	00158	00516	00055	8109	00000
012808030510671621	22/10/2001	0510671621	11/12/1998	EUR	108.182,18	100,00	87.725,34	5,690	M	MI1A	0,500	12	FRCC	11/12/2010	110	15,190	02224	00357	00063	37023	00001
012806700510011584	22/10/2001	0510011584	11/12/1998	EUR	48.080,97	100,00	33.934,32	5,940	M	MI1A	0,750	12	FRCC	11/12/2018	206	15,440	00943	00243	00065	22004	00005
012807960510604365	22/10/2001	0510604365	11/12/1998	EUR	60.101,21	100,00	41.688,53	5,690	M	MI1A	0,500	12	FRCC	11/12/2013	146	15,190	00962	00423	00048	21535	00005
012807530510604217	22/10/2001	0510604217	11/12/1998	EUR	36.060,73	100,00	16.684,25	5,990	M	MI1A	0,800	12	FRCC	11/12/2013	146	15,490	01210	00203	00051	13987	00002
012800480519006424	22/10/2001	0519006424	11/12/1998	EUR	60.101,21	100,00	56.361,43	5,940	M	MI1A	0,750	12	FRCC	11/12/2023	266	15,440	03577	00843	00193	24559	00006
012801100510606017	22/10/2001	0510606017	11/12/1998	EUR	49.889,88	100,00	45.397,19	5,940	M	MI1A	0,750	12	FRCC	11/12/2018	206	15,440	01163	00186	00014	18520	00006
012801000510608961	22/10/2001	0510608961	11/12/1998	EUR	60.101,21	100,00	56.299,19	5,890	M	MI1A	0,700	12	FRCC	11/12/2023	266	15,390	00653	01758	00082	38684	00007
012801000510608933	22/10/2001	0510608933	11/12/1998	EUR	162.273,27	100,00	147.241,58	5,690	M	MI1A	0,500	12	FRCC	11/09/2022	251	15,190	00120	00120	00134	8808	00000
012800670510603671	22/10/2001	0510603671	11/12/1998	EUR	88.949,79	100,00	74.898,71	5,940	M	MI1A	0,750	12	FRCC	11/12/2018	206	15,440	01209	00473	00087	41798	00004
012800330510603833	22/10/2001	0510603833	11/12/1998	EUR	192.323,87	100,00	169.023,19	5,890	M	MI1A	0,700	12	FRCC	11/12/2018	206	15,390	00424	00417	00083	23458	00000
012800660510602151	22/10/2001	0510602151	11/12/1998	EUR	81.136,63	100,00	76.241,80	5,940	M	MI1A	0,750	12	FRCC	11/12/2023	266	15,440	01773	00341	00213	21094	00004
012800630519002211	22/10/2001	0519002211	11/12/1998	EUR	228.384,60	100,00	129.069,30	5,200	M	MI1A	0,700	12	FRCC	11/12/2028	326	14,700	00777	00516	00125	39273	00004
012800440519002605	22/10/2001	0519002605	11/12/1998	EUR	51.086,03	100,00	36.197,82	5,790	M	MI1A	0,600	12	FRCC	11/03/2011	113	15,290	00962	00120	00021	10272	00006
012800360519003794	22/10/2001	0519003794	11/12/1998	EUR	30.050,61	100,00	27.329,63	5,940	M	MI1A	0,750	12	FRCC	11/12/2018	206	15,440	01587	00187	00208	10782	00003
012800210510605606	22/10/2001	0510605606	11/12/1998	EUR	84.141,69	100,00	73.526,52	5,790	M	MI1A	0,600	12	FRCC	11/12/2018	206	15,290	02458	00697	00042	41901	00001
012800820510604624	22/10/2001	0510604624	11/12/1998	EUR	129.217,60	100,00	123.338,14	5,790	M	MI1A	0,600	12	FRCC	11/12/2028	326	15,290	02684	02125	00210	53810N	00004
012800260510604435	22/10/2001	0510604435	11/12/1998	EUR	54.091,09	100,00	46.721,51	5,940	M	MI1A	0,750	12	FRCC	11/12/2013	146	15,440	02413	00468	00160	23236	00003
012800780510603745	22/10/2001	0510603745	11/12/1998	EUR	39.065,79	100,00	29.858,10	5,940	M	MI1A	0,750	12	FRCC	11/12/2008	86	15,440	02521	00000	00055	27174	00009
012800820510604582	22/10/2001	0510604582	14/12/1998	EUR	60.101,21	100,00	54.624,24	5,840	M	MI1A	0,650	12	FRCC	14/12/2018	206	15,340	03248	00175	00137	9828	00006
012801010510603313	22/10/2001	0510603313	14/12/1998	EUR	78.131,57	100,00	71.042,80	5,840	M	MI1A	0,650	12	FRCC	14/12/2028	326	15,340	01385	01385	00209	81861 N	00004
012807900519003946	22/10/2001	0519003946	14/12/1998	EUR	54.091,09	100,00	46.612,16	5,940	M	MI1A	0,750	12	FRCC	14/12/2013	146	15,440	00995	00049	00108	3816	00004
012838940519759221	22/10/2001	0519759221	14/12/1998	EUR	78.131,57	100,00	70.732,72	5,200	M	MI1A	0,700	12	FRCC	14/12/2018	206	14,700	00435	00435	00073	22538-N	00000
012808500510609424	22/10/2001	0510609424	14/12/1998	EUR	72.121,45	100,00	52.602,39	5,940	M	MI1A	0,750	12	FRCC	14/05/2014	151	15,440	18047	00191	00208	16062	00001
012838180519760944	22/10/2001	0519760944	14/12/1998	EUR	90.151,82	100,00	86.049,82	5,790	M	MI1A	0,600	12	FRCC	14/12/2028	326	15,290	00870	00047	00001	11353	00000
012833000519761014	22/10/2001	0519761014	14/12/1998	EUR	20.434,41	100,00	16.534,94	5,250	M	MI1A	0,750	12	FRCC	14/12/2010	110	14,750	02252	00468	00120	5506-A	00000
012806400510605756	22/10/2001	0510605756	14/12/1998	EUR	78.131,57	100,00	56.651,64	5,940	M	MI1A	0,750	12	FRCC	14/03/2014	149	15,440	01544	01000	00001	58955	00006
012807300519008646	22/10/2001	0519008646	14/12/1998	EUR	93.156,88	100,00	87.200,63	5,940	M	MI1A	0,750	12	FRCC	14/12/2023	266	15,440	00000	00000	00000	13328	00000
012807000510611647	22/10/2001	0510611647	14/12/1998	EUR	39.065,79	100,00	28.569,77	5,940	M	MI1A	0,750	12	FRCC	14/12/2023	266	15,440	00978	00977	00017	65.264	00003
012806080512870014	22/10/2001	0512870014	14/12/1998	EUR	78.131,57	100,00	30.919,93	5,940	M	MI1A	0,750	12	FRCC	14/12/2013	146	15,440	02315	00677	00206	27433	00021
012803400510609957	22/10/2001	0510609957	14/12/1998	EUR	96.161,94	100,00	63.558,02	5,790	M	MI1A	0,600	12	FRCC	14/04/2017	186	15,290	02059	00372	00154	17791	00002
012803090510600644	22/10/2001	0510600644	14/12/1998	EUR	66.111,33	100,00	60.086,58	5,840	M	MI1A	0,650	12	FRCC	14/12/2018	206	15,340	01047	00192	00189	17557	00003
012803410510604085	22/10/2001	0510604085	14/12/1998	EUR	120.202,42	100,00	100.129,32	5,840	M	MI1A	0,650	12	FRCC	14/12/2023	266	15,340	02049	00315	00090	8894	00011
012803190510601557	22/10/2001	0510601557	14/12/1998	EUR	48.080,97	100,00	41.433,05	5,940	M	MI1A	0,750	12	FRCC	14/12/2013	146	15,440	01619	00555	00095	21526	00004
012803190510601487	22/10/2001	0510601487	14/12/1998	EUR	96.161,94	100,00	90.252,24	5,890	M	MI1A	0,700	12	FRCC	14/12/2023	266	15,390	00000	00152	00041	8700	00005
012803410510604113	22/10/2001	0510604113	14/12/1998	EUR	60.101,21	100,00	29.837,18	5,840	M	MI1A	0,650	12	FRCC	14/12/2018	206	15,340	01574	00518	00116	14797	00002
012802310510601266	22/10/2001	0510601266	14/12/1998	EUR	132.222,66	100,00	78.630,02	5,840	M	MI1A	0,650	12	FRCC	14/03/2007	65	15,340	03879	00584	00021	17793	00003
012801400519007426	22/10/2001	0519007426	14/12/1998	EUR	126.212,54	100,00	114.924,82	5,990	M	MI1A	0,800	12	FRCC	14/12/2018	206	15,490	02833	02088	00165	5233	00003
012802610510601016	22/10/2001	0510601016	14/12/1998	EUR	42.070,85	100,00	24.803,94	5,940	M	MI1A	0,750	12	FRCC	14/12/2023	266	15,440	04154	00250	00186	17441	00000
012802600510605726	22/10/2001	0510605726	14/12/1998	EUR	66.111,33	100,00	56.800,39	5,890	M	MI1A	0,700	12	FRCC	14/12/2013	146	15,390	04146	00962	00183	61474	00003
012805260510604893	22/10/2001	0510604893	14/12/1998	EUR	96.161,94	100,00	87.341,96	5,940	M	MI1A	0,750	12	FRCC	14/12/2018	206	15,440	00344	00050	00133	4319	00000
012803560510003941	22/10/2001	0510003941	14/12/1998	EUR	30.050,61	100,00	13.186,84	5,840	M	MI1A	0,650	12	FRCC	14/02/2007	64	15,340	02043	00361	00179	1975	00003
012805730510605346	22/10/2001	0510605346	14/12/1998	EUR	102.172,06	100,00	53.041,16	5,940	M	MI1A	0,750	12	FRCC	14/12/2008	86	15,440	01550	01021	00129	48842	00003
012803800519003081	22/10/2001	0519003081	14/12/1998	EUR	144.242,91	100,00	87.457,10	5,840	M	MI1A	0,650	12	FRCC	14/12/2015	170	15,340	02197	00927	00062	76767	00010
012803510510602534	22/10/2001	0510602534	15/12/1998	EUR	60.101,21	100,00	35.916,24	5,790	M	MI1A	0,600	12	FRCC	15/12/2008	86	15,290	01671	00415	00043	22881	00002
012805540519002142	22/10/2001	0519002142	15/12/1998	EUR	93.156,88	100,00	87.147,55	5,690	M	MI1A	0,500	12	FRCC	15/12/2023	266	15,190	03029	00035	00012	363	00019
012805700510605357	22/10/2001	0510605357	15/12/1998	EUR	54.091,09	100,00	44.693,84	5,940	M	MI1A	0,750	12	FRCC	15/12/2023	266	15,440	01701	00847	00193	63201	00004
012803540510602516	22/10/2001	0510602516	15/12/1998	EUR	102.773,07	100,00	96.378,10	5,940	M	MI1A	0,750	12	FRCC	15/12/2023	266	15,440	01534	00366	00168	19485	00000
012805030510603904	22/10/2001	0510603904	15/12/1998	EUR	60.101,21	100,00	57.324,40	5,940	M	MI1A	0,750	12	FRCC	15/12/2028	326	15,440	00609	00609	00130	40851	00000
012804030510627695	22/10/2001	0510627695	15/12/1998	EUR	60.101,21	100,00	44.268,01	5,790	M	MI1A	0,600	12	FRCC	15/10/2011	120	15,290	01119	00006	00162	381	00000
012803000510705103	22/10/2001	0510705103	15/12/1998	EUR	87.146,76	100,00	59.719,95	5,840	M	MI1A	0,650	12	FRCC	15/06/2014	152	15,340	01618	00554	00090	9745	00007
012805000510627442	22/10/2001	0510627442	15/12/1998	EUR	210.354,24	100,00	191.131,89	5,940	M	MI1A	0,750	12	FRCC	15/12/2018	206	15,440	01488	00420	00151	21480	00004
012804050510620487	22/10/2001	0510620487	15/12/1998	EUR	54.091,09	100,00	46.574,43	5,690	M	MI1A	0,500	12	FRCC	15/12/2013	146	15,190	04381	00263	00178	13904	00000
012801510510605883	22/10/2001	0510605883	15/12/1998	EUR	61.904,25	100,00	53.651,91	5,990	M	MI1A	0,800	12	FRCC	15/10/2020	228	15,490	01030	00000	00118	31145	00002
012802440510605997	22/10/2001	0510605997	15/12/1998	EUR	72.121,45	100,00	65.530,96	5,940	M	MI1A	0,750	12	FRCC	15/12/2018	206	15,440	01486	00016	00133	1795	00004
012803090510600623	22/10/2001	0510600623	15/12/1998	EUR	90.151,82	100,00	81.593,30	5,840	M	MI1A	0,650	12	FRCC	15/12/2023	266	15,340	01051	00193	00083	17596	00003
012802400519611304	22/10/2001	0519611304	15/12/1998	EUR	78.131,57	100,00	67.274,10	5,690	M	MI1A	0,500	12	FRCC	15/12/2013	146	15,190	02904	00378	00092	19432	00002
012802400519611311	22/10/2001	0519611311	15/12/1998	EUR	30.050,61	100,00	18.622,89	5,840	M	MI1A	0,650	12	FRCC	15/12/2018	206	15,340	02887	00265	00115	13849	00003
012802400519611332	22/10/2001	0519611332	15/12/1998	EUR	63.106,27	100,00	56.204,78	5,940	M	MI1A	0,750	12	FRCC	15/12/2023	266	15,440	02843	00252	00168	15002	00001
012802000510608284	22/10/2001	0510608284	15/12/1998	EUR	72.121,45	100,00	58.447,98	5,940	M	MI1A	0,750	12	FRCC	15/12/2018	206	15,440	01973	00267	00166	24312	00002
012805360510602432	22/10/2001	0510602432	15/12/1998	EUR	78.131,57	100,00	71.095,72	5,940	M	MI1A	0,750	12	FRCC	15/12/2018	206	15,440	01514	00286	00145	8287N	00006
012807300519008772	22/10/2001	0519008772	15/12/1998	EUR	51.086,03	100,00	48.750,30	6,040	M	MI1A	0,850	12	FRCC	15/12/2028	326	15,540	00000	00000	00104	7691	00002
012807300519008814	22/10/2001	0519008814	15/12/1998	EUR	48.080,97	100,00	45.014,41	5,940	M	MI1A	0,750	12	FRCC	15/12/2023	266	15,440	01447	00199	00193	10105	00002
012807410510701813	22/10/2001	0510701813	15/12/1998	EUR	60.101,21	100,00	34.178,84	5,690	M	MI1A	0,500	12	FRCC	15/10/2011	120	15,190	01188	00452	00068	28905	00000
012833460519759324	22/10/2001	0519759324	15/12/1998	EUR	96.161,94	100,00	68.933,37	5,990	M	MI1A	0,800	12	FRCC	15/12/2013	146	15,490	01744	00818	00174	62308	00000
012806390519009374	22/10/2001	0519009374	15/12/1998	EUR	43.873,88	100,00	33.794,39	6,940	M	MI1A	1,750	12	FRCC	15/12/2008	86	16,440	01852	00741	00043	48660	00000
012837750519762154	22/10/2001	0519762154	15/12/1998	EUR	69.116,39	100,00	44.093,29	5,400	M	MI1A	0,900	12	FRCC	15/12/2019	218	14,900	01270	00325	00132	20995	00000
012808760519006251	22/10/2001	0519006251	15/12/1998	EUR	150.253,03	100,00	140.903,59	5,940	M	MI1A	0,750	12	FRCC	15/12/2023	266	15,440	01517	00117	00017	9590	00000
012807900519004051	22/10/2001	0519004051	15/12/1998	EUR	48.080,97	100,00	39.058,56	5,990	M	MI1A	0,800	12	FRCC	15/12/2010	110	15,490	01204	00148	00144	3915	00002
012807940510602802	22/10/2001	0510602802	15/12/1998	EUR	69.116,39	100,00	59.560,02	5,940	M	MI1A	0,750	12	FRCC	15/12/2013	146	15,440	00722	00513	00043	17727	00000
012807900519004072	22/10/2001	0519004072	15/12/1998	EUR	60.101,21	100,00	54.676,84	5,990	M	MI1A	0,800	12	FRCC	15/12/2018	206	15,490	00742	00662	00041	13747A	00002
012800140510604934	22/10/2001	0510604934	15/12/1998	EUR	96.161,94	100,00	87.449,00	5,790	M	MI1A	0,600	12	FRCC	15/12/2018	206	15,290	00830	00094	00146	6027	00005
012800530510603482	22/10/2001	0510603482	15/12/1998	EUR	75.126,51	100,00	70.335,04	5,940	M	MI1A	0,750	12	FRCC	15/12/2023	266	15,440	00948	00441	00064	24352	00007
012800530510603475	22/10/2001	0510603475	15/12/1998	EUR	171.288,45	100,00	160.364,00	5,940	M	MI1A	0,750	12	FRCC	15/12/2023	266	15,440	00447	00440	00086	24315	00006
012800900510604002	22/10/2001	0510604002	15/12/1998	EUR	30.050,61	100,00	25.921,21	5,940	M	MI1A	0,750	12	FRCC	15/12/2013	146	15,440	01249	00741	00086	7790	00006
012800250510603951	22/10/2001	0510603951	15/12/1998	EUR	90.151,82	100,00	27.809,30	5,100	M	MI1A	0,600	12	FRCC	15/07/2004	33	14,600	00501	00494	00041	14346	00000
012800360519003801	22/10/2001	0519003801	15/12/1998	EUR	36.060,73	100,00	29.252,89	5,940	M	MI1A	0,750	12	FRCC	15/12/2018	206	15,440	02524	00558	00205	26851	00004
012800310510603292	22/10/2001	0510603292	15/12/1998	EUR	90.151,82	100,00	63.976,53	5,890	M	MI1A	0,700	12	FRCC	15/12/2013	146	15,390	02684	02125	00107	58238	00004
012800660510602186	22/10/2001	0510602186	15/12/1998	EUR	84.141,69	100,00	67.789,13	5,840	M	MI1A	0,650	12	FRCC	15/12/2018	206	15,340	01799	01328	00087	46015	00006
012800280510605417	22/10/2001	0510605417	15/12/1998	EUR	57.096,15	100,00	32.654,32	5,690	M	MI1A	0,500	12	FRCC	15/03/2009	89	15,190	02911	00331	00019	16086	00000
012800250510603972	22/10/2001	0510603972	16/12/1998	EUR	84.141,69	100,00	56.481,85	5,940	M	MI1A	0,750	12	FRCC	16/12/2013	146	15,440	00733	00145	00125	42651	00007
012800420510602554	22/10/2001	0510602554	16/12/1998	EUR	58.298,17	100,00	50.376,44	6,190	M	MI1A	1,000	12	FRCC	16/12/2013	146	15,690	00263	00263	00232	20528	00003
012800290519005677	22/10/2001	0519005677	16/12/1998	EUR	57.026,32	100,00	39.691,18	5,940	M	MI1A	0,750	12	FRCC	16/12/2010	110	15,440	02550	00788	00028	49010	00002
012800300519006042	22/10/2001	0519006042	16/12/1998	EUR	105.177,12	100,00	93.823,11	5,590	M	MI1A	0,400	12	FRCC	16/12/2028	326	15,090	02512	00828	00133	43212	00002
012801000510608786	22/10/2001	0510608786	16/12/1998	EUR	132.222,66	100,00	107.900,94	5,690	M	MI1A	0,500	12	FRCC	16/12/2018	206	15,190	00471	00471	00049	34281	00003
012800210510605445	22/10/2001	0510605445	16/12/1998	EUR	159.268,21	100,00	102.363,48	5,840	M	MI1A	0,650	12	FRCC	16/07/2021	237	15,340	03112	00046	00033	3356	00000
012800150510603577	22/10/2001	0510603577	16/12/1998	EUR	33.055,67	100,00	28.485,20	5,940	M	MI1A	0,750	12	FRCC	16/12/2013	146	15,440	01752	01633	00197	7646	00006
012800210510605592	22/10/2001	0510605592	16/12/1998	EUR	132.222,66	100,00	74.472,83	5,940	M	MI1A	0,750	12	FRCC	16/12/2004	38	15,440	02560	02560	00059	30754	00000
012800220510602583	22/10/2001	0510602583	16/12/1998	EUR	36.060,73	100,00	27.663,30	5,940	M	MI1A	0,750	12	FRCC	16/12/2013	146	15,440	00792	00342	00158	19934	00000
012800540510602594	22/10/2001	0510602594	16/12/1998	EUR	78.131,57	100,00	63.397,78	5,840	M	MI1A	0,650	12	FRCC	16/12/2010	110	15,340	02503	00543	00159	26273	00000
012800210510605473	22/10/2001	0510605473	16/12/1998	EUR	54.091,09	100,00	46.578,78	5,840	M	MI1A	0,650	12	FRCC	16/12/2013	146	15,340	01650	00664	00043	21683	00000
012800100510620624	22/10/2001	0510620624	16/12/1998	EUR	60.101,21	100,00	56.361,43	5,940	M	MI1A	0,750	12	FRCC	16/12/2023	266	15,440	01692	00291	00022	14463	00002
012800820510604645	22/10/2001	0510604645	16/12/1998	EUR	87.146,76	100,00	81.610,32	5,840	M	MI1A	0,650	12	FRCC	16/12/2023	266	15,340	01518	00129	00070	7064	00006
012800800510602634	22/10/2001	0510602634	16/12/1998	EUR	72.121,45	100,00	67.633,68	5,940	M	MI1A	0,750	12	FRCC	16/12/2023	266	15,440	01603	00112	00035	7787	00008
012807960510604344	22/10/2001	0510604344	16/12/1998	EUR	45.075,91	100,00	42.179,28	5,940	M	MI1A	0,750	12	FRCC	16/12/2023	266	15,440	01561	00931	00032	7065.B	00006
012808760519006293	22/10/2001	0519006293	16/12/1998	EUR	36.060,73	100,00	32.796,82	6,090	M	MI1A	0,900	12	FRCC	16/12/2018	206	15,590	01530	00130	00066	11540	00000
012808010510603831	22/10/2001	0510603831	16/12/1998	EUR	48.080,97	100,00	45.152,80	6,190	M	MI1A	1,000	12	FRCC	16/12/2023	266	15,690	01257	00382	00047	9689	00001
012807920510604774	22/10/2001	0510604774	16/12/1998	EUR	45.075,91	100,00	38.950,84	6,190	M	MI1A	1,000	12	FRCC	16/12/2013	146	15,690	01188	00187	00162	15199	00000
012807330519006304	22/10/2001	0519006304	16/12/1998	EUR	63.106,27	100,00	54.243,57	5,840	M	MI1A	0,650	12	FRCC	16/12/2013	146	15,340	00687	00395	00010	29013	00002
012807300519008716	22/10/2001	0519008716	16/12/1998	EUR	70.318,42	100,00	43.686,36	5,940	M	MI1A	0,750	12	FRCC	16/12/2028	326	15,440	00000	00000	00000	1186	00000
012806510519003814	22/10/2001	0519003814	16/12/1998	EUR	36.060,73	100,00	31.059,57	6,040	M	MI1A	0,850	12	FRCC	16/12/2013	146	15,540	02098	01731	00210	30778	00000
012806080510003304	22/10/2001	0510003304	16/12/1998	EUR	78.131,57	100,00	73.103,92	5,690	M	MI1A	0,500	12	FRCC	16/12/2023	266	15,190	02526	00857	00153	33515	00009
012806510519003856	22/10/2001	0519003856	16/12/1998	EUR	27.045,54	100,00	23.259,10	5,940	M	MI1A	0,750	12	FRCC	16/12/2013	146	15,440	00000	00056	00190	4139	00000
012802000510608256	22/10/2001	0510608256	16/12/1998	EUR	99.167,00	100,00	90.042,54	5,890	M	MI1A	0,700	12	FRCC	16/12/2018	206	15,390	00822	00822	00085	49373	00003
012802010510602713	22/10/2001	0510602713	16/12/1998	EUR	90.151,82	100,00	48.998,93	5,690	M	MI1A	0,500	12	FRCC	16/12/2013	146	15,190	02401	00512	00185	43402	00002
012802400519611353	22/10/2001	0519611353	16/12/1998	EUR	54.091,09	100,00	49.148,18	5,940	M	MI1A	0,750	12	FRCC	16/12/2018	206	15,440	02393	00055	00155	2443	00003

172

NOTARIA DE D. ROBERTO PAREJO GAMIR
NIHIL PRIUS FIDE
MADRID

CARTERA DE PARTICIPACIONES HIPOTECARIAS

NUM.PARTICIP.	FEC.EMI.	NUM.PREST.	F.APERT.	DIV.	CAPITAL INIC.	%PART.	CAPITAL PEND.	%NOMIN.	(1)	(2)	DIFERE.	(3)	(4)	F.VENCI.	(5)	%DEMORA	TOMO	LIBRO	FOLIO	FINCA	INSC.
012802440510606011	22/10/2001	0510606011	16/12/1998	EUR	58.899,19	100,00	53.575,88	5,940	M	MIIA	0,750	12	FRCC	16/12/2018	206	15,440	01791	00226	00030	19549	00003
012802500519003336	22/10/2001	0519003336	16/12/1998	EUR	138.232,78	100,00	118.991,92	5,790	M	MIIA	0,600	12	FRCC	16/12/2013	146	15,290	02483	00850	00092	54158	00010
012803100510602073	22/10/2001	0510602073	16/12/1998	EUR	63.106,27	100,00	42.079,05	5,940	M	MIIA	0,750	12	FRCC	16/12/2012	134	15,440	00000	00734	00115	8794	00009
012801530519005185	22/10/2001	0519005185	16/12/1998	EUR	30.050,61	100,00	22.967,77	5,940	M	MIIA	0,750	12	FRCC	16/12/2008	86	15,440	01917	00204	00145	10343	00008
012801700510602311	22/10/2001	0510602311	16/12/1998	EUR	30.050,61	100,00	25.860,52	5,890	M	MIIA	0,700	12	FRCC	16/12/2013	146	15,390	01364	00651	00016	52631	00003
012803010510603114	22/10/2001	0510603114	16/12/1998	EUR	78.131,57	100,00	64.688,10	5,790	M	MIIA	0,600	12	FRCC	16/11/2016	181	15,290	01185	00383	00112	18193	00005
012805000510627351	22/10/2001	0510627351	16/12/1998	EUR	36.060,73	100,00	32.727,26	5,840	M	MIIA	0,650	12	FRCC	16/12/2018	206	15,340	01449	00716	00154	41843	00005
012803000510705334	22/10/2001	0510705334	16/12/1998	EUR	51.086,03	100,00	47.850,21	5,790	M	MIIA	0,600	12	FRCC	16/12/2023	266	15,290	01564	00336	00076	5408	00005
012803000510705313	22/10/2001	0510705313	16/12/1998	EUR	84.141,69	100,00	37.608,38	5,790	M	MIIA	0,600	12	FRCC	16/11/2009	97	15,290	00298	00221	00072	24092	00004
012802610510601072	22/10/2001	0510601072	16/12/1998	EUR	51.086,03	100,00	46.417,83	5,940	M	MIIA	0,750	12	FRCC	16/12/2018	206	15,440	02082	00055	00036	3964	00003
012804060510627215	22/10/2001	0510627215	16/12/1998	EUR	75.126,51	100,00	70.353,78	5,840	M	MIIA	0,650	12	FRCC	16/12/2023	266	15,340	02341	00479	00210	20520	00005
012802700510602047	22/10/2001	0510602047	16/12/1998	EUR	48.080,97	100,00	41.374,89	5,940	M	MIIA	0,750	12	FRCC	16/12/2013	146	15,440	01869	00532	00016	49910	00005
012803960510002602	22/10/2001	0510002602	16/12/1998	EUR	36.060,73	100,00	33.760,85	5,940	M	MIIA	0,750	12	FRCC	16/12/2023	266	15,440	01551	00121	00021	15764	00001
012805070510602354	22/10/2001	0510602354	16/12/1998	EUR	120.202,42	100,00	106.009,27	5,890	M	MIIA	0,700	12	FRCC	16/05/2022	247	15,390	02526	00512	00060	25378	00000
012805120510602737	22/10/2001	0510602737	16/12/1998	EUR	60.101,21	100,00	54.641,77	5,890	M	MIIA	0,700	12	FRCC	16/12/2018	206	15,390	01400	01400	00155	24682	00004
012805130510602976	22/10/2001	0510602976	16/12/1998	EUR	132.222,66	100,00	120.062,68	5,840	M	MIIA	0,650	12	FRCC	16/12/2018	206	15,340	02169	00155	00037	8758	00006
012805200519604892	22/10/2001	0519604892	16/12/1998	EUR	126.212,54	100,00	103.250,99	5,840	M	MIIA	0,650	12	FRCC	16/02/2013	136	15,340	00913	00097	00245	16005	00000
012805200519604752	22/10/2001	0519604752	16/12/1998	EUR	96.161,94	100,00	78.675,08	5,990	M	MIIA	0,800	12	FRCC	16/12/2023	266	15,490	02019	00003	00037	115	00000
012803510510602562	22/10/2001	0510602562	16/12/1998	EUR	126.212,54	100,00	118.194,27	5,840	M	MIIA	0,650	12	FRCC	16/12/2023	266	15,340	01426	00108	00120	4506	00002
012803810519002571	22/10/2001	0519002571	16/12/1998	EUR	36.060,73	100,00	29.282,76	5,940	M	MIIA	0,750	12	FRCC	16/12/2010	110	15,440	02496	01226	00120	38000	00006
012803810519002592	22/10/2001	0519002592	17/12/1998	EUR	60.101,21	100,00	56.315,39	5,940	M	MIIA	0,750	12	FRCC	17/12/2023	266	15,440	02271	00651	00069	58165	00005
012803560510003955	22/10/2001	0510003955	17/12/1998	EUR	60.101,21	100,00	40.218,14	5,790	M	MIIA	0,600	12	FRCC	17/12/2013	146	15,290	01582	00308	00052	1204	00006
012805200519604976	22/10/2001	0519604976	17/12/1998	EUR	102.172,06	100,00	88.045,19	5,940	M	MIIA	0,750	12	FRCC	17/12/2013	146	15,440	02270	01927	00079	25676	00000
012805700510605441	22/10/2001	0510605441	17/12/1998	EUR	48.080,97	100,00	23.190,65	5,940	M	MIIA	0,750	12	FRCC	17/01/2006	51	15,440	00820	00518	00057	34376	00002
012805130510602913	22/10/2001	0510602913	17/12/1998	EUR	60.101,21	100,00	54.756,80	5,940	M	MIIA	0,750	12	FRCC	17/12/2018	206	15,440	02691	00292	00083	3882	00005
012805070510602326	22/10/2001	0510602326	17/12/1998	EUR	42.070,85	100,00	28.466,07	5,940	M	MIIA	0,750	12	FRCC	17/04/2013	138	15,440	02825	00334	00042	18032	00000
012805020510602552	22/10/2001	0510602552	17/12/1998	EUR	76.328,54	100,00	69.353,55	5,940	M	MIIA	0,750	12	FRCC	17/12/2018	206	15,440	01378	00365	00172	7670	00007
012805010519001655	22/10/2001	0519001655	17/12/1998	EUR	171.288,45	100,00	163.224,47	5,690	M	MIIA	0,500	12	FRCC	17/12/2028	326	15,190	00823	00444	00027	31527	00000
012803960510002637	22/10/2001	0510002637	17/12/1998	EUR	72.121,45	100,00	56.839,63	5,690	M	MIIA	0,500	12	FRCC	17/12/2009	98	15,190	01778	01139	00010	55181	00005
012802700510602054	22/10/2001	0510602054	17/12/1998	EUR	30.050,61	100,00	22.933,16	5,940	M	MIIA	0,750	12	FRCC	17/12/2008	86	15,440	01716	00423	00048	36904	00011
012802600510605712	22/10/2001	0510605712	17/12/1998	EUR	102.172,06	100,00	95.595,52	5,890	M	MIIA	0,700	12	FRCC	17/12/2023	266	15,390	02968	00067	00123	4387	00002
012805000510627197	22/10/2001	0510627197	17/12/1998	EUR	66.111,33	100,00	49.997,78	5,940	M	MIIA	0,750	12	FRCC	17/12/2013	146	15,440	03108	00239	00077	11811	00005
012803120510602334	22/10/2001	0510602334	17/12/1998	EUR	126.212,54	100,00	83.160,55	5,840	M	MIIA	0,650	12	FRCC	17/12/2018	206	15,340	02560	00122	00198	5839	00004
012803020510603031	22/10/2001	0510603031	17/12/1998	EUR	84.141,69	100,00	50.001,19	5,840	M	MIIA	0,650	12	FRCC	17/02/2016	172	15,340	01685	00210	00191	13342	00002
012803130510700636	22/10/2001	0510700636	17/12/1998	EUR	39.065,79	100,00	25.481,12	5,890	M	MIIA	0,700	12	FRCC	17/12/2013	146	15,390	01565	00100	00144	7133	00003
012804050510627914	22/10/2001	0510627914	17/12/1998	EUR	120.202,42	100,00	47.328,47	5,690	M	MIIA	0,500	12	FRCC	17/12/2023	266	15,190	03300	00095	00136	7128	00000
012805000510626903	22/10/2001	0510626903	17/12/1998	EUR	120.202,42	100,00	112.630,70	5,940	M	MIIA	0,750	12	FRCC	17/12/2023	266	15,440	01518	00767	00110	40703	00006
012801400519007447	22/10/2001	0519007447	17/12/1998	EUR	120.202,42	100,00	111.773,27	5,940	M	MIIA	0,750	12	FRCC	17/12/2028	326	15,440	02830	02085	00173	5102	00004
012801400519007461	22/10/2001	0519007461	17/12/1998	EUR	48.080,97	100,00	37.750,13	5,940	M	MIIA	0,750	12	FRCC	17/12/2018	206	15,440	02927	02179	00052	24075	00003
012801400519007475	22/10/2001	0519007475	17/12/1998	EUR	42.070,85	100,00	36.253,93	5,940	M	MIIA	0,750	12	FRCC	17/12/2013	146	15,440	01141	00000	00026	37840	00001
012801400519007244	22/10/2001	0519007244	17/12/1998	EUR	42.070,85	100,00	40.178,04	6,040	M	MIIA	0,850	12	FRCC	17/12/2028	326	15,540	00647	00031	00055	2987	00005
012805000510627106	22/10/2001	0510627106	17/12/1998	EUR	84.141,69	100,00	65.572,70	5,690	M	MIIA	0,500	12	FRCC	17/12/2013	146	15,190	02441	00268	00071	22502	00003
012802400519611374	22/10/2001	0519611374	17/12/1998	EUR	99.167,00	100,00	81.432,12	5,840	M	MIIA	0,650	12	FRCC	17/12/2028	326	15,340	02905	00379	00151	6321	00008
012803410510604141	22/10/2001	0510604141	17/12/1998	EUR	24.040,48	100,00	18.745,06	5,840	M	MIIA	0,650	12	FRCC	17/04/2015	162	15,340	02008	00345	00097	16252	00008
012803400510609943	22/10/2001	0510609943	17/12/1998	EUR	180.303,63	100,00	114.871,13	5,790	M	MIIA	0,600	12	FRCC	17/12/2028	326	15,290	02056	00318	00137	14703	00002
012803420510604562	22/10/2001	0510604562	17/12/1998	EUR	150.253,03	100,00	140.707,41	5,840	M	MIIA	0,650	12	FRCC	17/12/2023	266	15,340	01369	00177	00001	3670	00005
012802400519611381	22/10/2001	0519611381	17/12/1998	EUR	75.126,51	100,00	64.674,40	5,940	M	MIIA	0,750	12	FRCC	17/12/2013	146	15,440	02137	00351	00130	23681	00002
012802400519611346	22/10/2001	0519611346	17/12/1998	EUR	96.161,94	100,00	84.224,65	5,940	M	MIIA	0,750	12	FRCC	17/02/2018	196	15,440	02446	00086	00186	4888	00007
012803400510610006	22/10/2001	0510610006	17/12/1998	EUR	96.161,94	100,00	86.792,55	5,790	M	MIIA	0,600	12	FRCC	17/09/2022	251	15,290	02058	00371	00037	17090	00003
012802100510602554	22/10/2001	0510602554	17/12/1998	EUR	72.121,45	100,00	41.336,30	5,840	M	MIIA	0,650	12	FRCC	17/12/2007	74	15,340	01352	00229	00023	14420	00005
012802010510602734	22/10/2001	0510602734	17/12/1998	EUR	102.172,06	100,00	83.339,90	5,690	M	MIIA	0,500	12	FRCC	17/02/2019	208	15,190	02194	00488	00213	40760	00008
012803400510610013	22/10/2001	0510610013	17/12/1998	EUR	96.161,94	100,00	92.683,90	5,840	M	MIIA	0,650	12	FRCC	17/12/2033	386	15,340	01547	00491	00186	13300	00003
012803400510610034	22/10/2001	0510610034	17/12/1998	EUR	114.192,30	100,00	103.494,12	5,840	M	MIIA	0,650	12	FRCC	17/12/2018	206	15,340	01571	00515	00046	13784	00003
012807300519008744	22/10/2001	0519008744	17/12/1998	EUR	72.121,45	100,00	65.754,59	6,190	M	MIIA	1,000	12	FRCC	17/12/2018	206	15,690	01409	00351	00109	3209	00005
012807410510701204	22/10/2001	0510701204	17/12/1998	EUR	48.080,97	100,00	41.272,63	5,250	M	MIIA	0,750	12	FRCC	17/12/2013	146	14,750	02103	00277	00177	15.499	00004
012807350519007881	22/10/2001	0519007881	17/12/1998	EUR	36.060,73	100,00	32.864,66	5,990	M	MIIA	0,800	12	FRCC	17/12/2018	206	15,490	00000	00418	00033	15924	00007
012807350519007797	22/10/2001	0519007797	17/12/1998	EUR	60.101,21	100,00	51.772,77	5,890	M	MIIA	0,700	12	FRCC	17/12/2013	146	15,390	01217	00176	00174	18972	00008
012807800510618475	22/10/2001	0510618475	17/12/1998	EUR	21.035,42	100,00	14.331,57	6,040	M	MIIA	0,850	12	FRCC	17/12/2010	110	15,540	01929	00145	00037	63752	00000
012806400510605833	22/10/2001	0510605833	17/12/1998	EUR	42.070,85	100,00	34.090,32	5,940	M	MIIA	0,750	12	FRCC	17/12/2010	110	15,440	01466	00218	00031	19470	00000
012808000510664261	22/10/2001	0510664261	17/12/1998	EUR	60.101,21	100,00	51.984,85	6,190	M	MIIA	1,000	12	FRCC	17/12/2013	146	15,690	02255	00383	00175	38308	00001
012807840510602827	22/10/2001	0510602827	17/12/1998	EUR	96.161,94	100,00	81.859,12	5,690	M	MIIA	0,500	12	FRCC	17/12/2013	146	15,190	02699	00000	00172	29971	00000
012806420510601376	22/10/2001	0510601376	17/12/1998	EUR	90.151,82	100,00	78.431,65	6,190	M	MIIA	1,000	12	FRCC	17/12/2018	206	15,690	01263	00893	00195	37613	00001
012831310519761006	22/10/2001	0519761006	17/12/1998	EUR	66.111,33	100,00	55.235,22	5,100	M	MIIA	0,600	12	FRCC	17/12/2018	206	14,600	00016	00016	00134	1077	00000
012831600519760636	22/10/2001	0519760636	17/12/1998	EUR	48.080,97	100,00	43.658,41	5,500	M	MIIA	1,000	12	FRCC	17/12/2018	206	15,000	01669	00600	00231	46818	00000
012835680519760645	22/10/2001	0519760645	17/12/1998	EUR	264.445,33	100,00	216.391,97	5,300	M	MIIA	0,800	12	FRCC	17/12/2018	206	14,800	00000	00046	00069	2296	00003
012806370519004192	22/10/2001	0519004192	17/12/1998	EUR	36.060,73	100,00	33.057,25	6,940	M	MIIA	1,750	12	FRCC	17/12/2018	206	16,440	02484	01345	00011	94798	00003
012806350510601411	22/10/2001	0510601411	17/12/1998	EUR	60.101,21	100,00	27.385,35	6,140	M	MIIA	0,950	12	FRCC	17/12/2013	146	15,640	00563	00563	00007	26825	00004
012800720510602864	22/10/2001	0510602864	17/12/1998	EUR	96.161,94	100,00	62.947,30	5,840	M	MIIA	0,650	12	FRCC	17/09/2006	59	15,340	01482	00097	00012	3323	00005
012800140510604941	22/10/2001	0510604941	17/12/1998	EUR	90.151,82	100,00	34.272,45	5,790	M	MIIA	0,600	12	FRCC	17/06/2006	56	15,290	00692	00075	00213	5223	00006
012801010510603292	22/10/2001	0510603292	17/12/1998	EUR	72.121,45	100,00	67.502,27	5,890	M	MIIA	0,700	12	FRCC	17/12/2023	266	15,390	00000	01338	00109	75134 N	00003
012800170510603355	22/10/2001	0510603355	17/12/1998	EUR	132.222,66	100,00	120.550,14	6,190	M	MIIA	1,000	12	FRCC	17/12/2018	206	15,690	01390	00344	00010	14286	00004
012800550510605234	22/10/2001	0510605234	17/12/1998	EUR	48.080,97	100,00	27.062,35	5,940	M	MIIA	0,750	12	FRCC	17/12/2004	38	15,440	02277	00284	00124	16264	00005
012800550510605262	22/10/2001	0510605262	17/12/1998	EUR	90.151,82	100,00	80.413,62	5,790	M	MIIA	0,600	12	FRCC	17/12/2016	182	15,290	02354	00416	00176	11797	00004
012800550510605276	22/10/2001	0510605276	17/12/1998	EUR	120.202,42	100,00	112.438,74	5,790	M	MIIA	0,600	12	FRCC	17/12/2023	266	15,290	02160	00301	00043	16209	00006
012800190510602783	22/10/2001	0510602783	17/12/1998	EUR	60.101,21	100,00	54.609,15	5,940	M	MIIA	0,750	12	FRCC	17/12/2018	206	15,440	00409	00000	00125	33764	00000
012800910510602456	22/10/2001	0510602456	17/12/1998	EUR	90.151,82	100,00	75.462,44	5,840	M	MIIA	0,650	12	FRCC	17/12/2013	146	15,340	00722	00285	00133	17230	00004
012800260510604561	22/10/2001	0510604561	17/12/1998	EUR	138.232,78	100,00	107.110,68	5,840	M	MIIA	0,650	12	FRCC	17/04/2012	126	15,340	01342	01021	00188	34791	00000
012800600519002537	22/10/2001	0519002537	17/12/1998	EUR	39.065,79	100,00	35.560,62	5,940	M	MIIA	0,750	12	FRCC	17/12/2018	206	15,440	01971	00505	00179	29392	00003
012800580510606567	22/10/2001	0510606567	18/12/1998	EUR	78.131,57	100,00	49.835,18	5,840	M	MIIA	0,650	12	FRCC	18/12/2018	206	15,340	00588	00141	00122	8688	00006
012800260510604505	22/10/2001	0510604505	18/12/1998	EUR	210.354,24	100,00	123.537,56	5,690	M	MIIA	0,500	12	FRCC	18/01/2016	171	15,190	00000	00000	00000		00000
012800430510602562	22/10/2001	0510602562	18/12/1998	EUR	55.293,11	100,00	51.852,45	5,940	M	MIIA	0,750	12	FRCC	18/12/2023	266	15,440	01222	00149	00067	14902	00003
012800310510603334	22/10/2001	0510603334	18/12/1998	EUR	90.151,82	100,00	84.609,38	5,940	M	MIIA	0,750	12	FRCC	18/12/2023	266	15,440	00002	01209	00473	41754	00004
012801000510608646	22/10/2001	0510608646	18/12/1998	EUR	78.732,59	100,00	73.971,68	5,940	M	MIIA	0,750	12	FRCC	18/12/2023	266	15,440	00482	00482	00115	30541	00002
012800310510603285	22/10/2001	0510603285	18/12/1998	EUR	180.303,63	100,00	124.602,29	5,840	M	MIIA	0,650	12	FRCC	18/01/2012	123	15,340	01808	00317	00073	21646	00004
012800210510605732	22/10/2001	0510605732	18/12/1998	EUR	66.111,33	100,00	56.933,02	5,840	M	MIIA	0,650	12	FRCC	18/07/2017	189	15,340	01972	00272	00058	10668	00000
012800530510603454	22/10/2001	0510603454	18/12/1998	EUR	54.091,09	100,00	32.213,18	5,940	M	MIIA	0,750	12	FRCC	18/12/2018	206	15,440	00641	00634	00063	8441	00007
012800520510604587	22/10/2001	0510604587	18/12/1998	EUR	72.121,45	100,00	67.633,68	5,940	M	MIIA	0,750	12	FRCC	18/12/2023	266	15,440	01946	00455	00062	18020	00008
012800500519003703	22/10/2001	0519003703	18/12/1998	EUR	42.070,85	100,00	36.289,63	5,940	M	MIIA	0,750	12	FRCC	18/12/2013	146	15,440	00000	00000	00000	25526	00000
012800140510604962	22/10/2001	0510604962	18/12/1998	EUR	36.060,73	100,00	31.105,41	5,940	M	MIIA	0,750	12	FRCC	18/12/2013	146	15,440	01972	00000	00163	21476	00000
012801000510608996	22/10/2001	0510608996	18/12/1998	EUR	33.055,67	100,00	25.227,36	5,890	M	MIIA	0,700	12	FRCC	18/12/2008	86	15,390	00967	00967	00197	57681	00003
012800100510620666	22/10/2001	0510620666	18/12/1998	EUR	111.187,24	100,00	51.343,58	5,790	M	MIIA	0,600	12	FRCC	18/12/2003	26	15,290	01399	00235	00053	9622	00006
012806370519004227	22/10/2001	0519004227	18/12/1998	EUR	36.060,73	100,00	31.388,16	6,690	M	MIIA	1,500	12	FRCC	18/12/2013	146	16,190	02484	01345	00057	94844	00003
012833710519761372	22/10/2001	0519761372	18/12/1998	EUR	78.131,57	100,00	74.498,65	5,250	M	MIIA	0,750	12	FRCC	18/12/2033	386	14,750	03102	00045	00022	3153	00000
012808500510609396	22/10/2001	0510609396	18/12/1998	EUR	33.055,67	100,00	26.908,96	5,990	M	MIIA	0,800	12	FRCC	18/12/2010	110	15,490	00000	00160	00057	12923	00001
012808520519003343	22/10/2001	0519003343	18/12/1998	EUR	39.065,79	100,00	33.664,37	5,940	M	MIIA	0,750	12	FRCC	18/12/2013	146	15,440	00000	00064	00131	4063	00001
012806600519002276	22/10/2001	0519002276	18/12/1998	EUR	45.075,91	100,00	32.870,00	5,940	M	MIIA	0,750	12	FRCC	18/09/2011	119	15,440	00000	00449	00122	36018	00000
012806450519005831	22/10/2001	0519005831	18/12/1998	EUR	102.172,06	100,00	93.213,52	6,440	M	MIIA	1,250	12	FRCC	18/12/2018	206	15,940	00421	00045	00047	6617	00000
012808000510664275	22/10/2001	0510664275	18/12/1998	EUR	25.242,51	100,00	21.875,16	6,190	M	MIIA	1,000	12	FRCC	18/12/2013	146	15,690	00000	00726	00166	1496	00001
012807600510605267	22/10/2001	0510605267	18/12/1998	EUR	39.065,79	100,00	36.642,71	6,040	M	MIIA	0,850	12	FRCC	18/12/2023	266	15,540	01520	00098	00099	45940	00008
012807920510605117	22/10/2001	0510605117	18/12/1998	EUR	43.873,88	100,00	39.261,22	5,990	M	MIIA	0,800	12	FRCC	18/12/2016	182	15,490	01513	00038	00076	2827	00000
012807410510701827	22/10/2001	0510701827	18/12/1998	EUR	62.505,26	100,00	59.737,17	6,040	M	MIIA	0,850	12	FRCC	18/12/2028	326	15,540	01315	00449	00043	28.635	00004
012806900510005101	22/10/2001	0510005101	18/12/1998	EUR	18.030,36	100,00	15.537,40	5,940	M	MIIA	0,750	12	FRCC	18/12/2013	146	15,440	01791	00223	00175	15513	00001
012807500510609464	22/10/2001	0510609464	18/12/1998	EUR	76.568,94	100,00	50.601,01	5,940	M	MIIA	0,750	12	FRCC	18/12/2010	110	15,440	01516	00057	00035	3367	00003
012807020510603494	22/10/2001	0510603494	18/12/1998	EUR	63.106,27	100,00	57.392,32	5,940	M	MIIA	0,750	12	FRCC	18/12/2018	206	15,440	00000	00527	00216	33.073	00000
012806510519003877	22/10/2001	0519003877	18/12/1998	EUR	60.101,21	100,00	44.084,17	5,940	M	MIIA	0,750	12	FRCC	18/12/2008	86	15,440	00000	00314	00219	23866	00008
012806020510001464	22/10/2001	0510001464	18/12/1998	EUR	108.182,18	100,00	101.311,41	5,990	M	MIIA	0,800	12	FRCC	18/12/2023	266	15,490	01790	00477	00198	48204	00003
012806510519003821	22/10/2001	0519003821	18/12/1998	EUR	48.080,97	100,00	39.002,28	5,940	M	MIIA	0,750	12	FRCC	18/12/2010	110	15,440	01714	00156	00063	14137	00000
012803210510600866	22/10/2001	0510600866	18/12/1998	EUR	132.222,66	100,00	123.718,49	5,840	M	MIIA	0,650	12	FRCC	18/12/2023	266	15,340	00000	00805	00219	29.550	00003
012801810510602035	22/10/2001	0510602035	18/12/1998	EUR	54.091,09	100,00	51.669,54	5,940	M	MIIA	0,750	12	FRCC	18/12/2028	326	15,440	00851	00851	00016	20631	00005
012801800510606983	22/10/2001	0510606983	18/12/1998	EUR	24.040,48	100,00	20.738,67	6,090	M	MIIA	0,900	12	FRCC	18/12/2013	146	15,590	00000	00608	00201	48899	00006
012805320510604003	22/10/2001	0510604003	18/12/1998	EUR	108.182,18	100,00	82.163,03	5,940	M	MIIA	0,750	12	FRCC	18/12/2018	206	15,440	02598	00881	00079	36890	00003
012805000510626875	22/10/2001	0510626875	18/12/1998	EUR	120.202,42	100,00	100.196,81	5,890	M	MIIA	0,700	12	FRCC	18/12/2023	266	15,390	01945	01029	00146	41015	00003
012803190510601592	22/10/2001	0510601592	18/12/1998	EUR	66.111,33	100,00	60.053,53	5,840	M	MIIA	0,650	12	FRCC	18/12/2018	206	15,340	00485	00392	00103	38256	00000
012803100510602066	22/10/2001	0510602066	18/12/1998	EUR	210.354,24	100,00	98.885,14	5,840	M	MIIA	0,650	12	FRCC	18/12/2023	266	15,340	02169	00709	00077	23937	00002
012802600510605733	22/10/2001	0510605733	18/12/1998	EUR	114.192,30	100,00	91.774,63	5,840	M	MIIA	0,650	12	FRCC	18/02/2018	196	15,340	02756	00025	00113	1575	00003
012802600510605803	22/10/2001	0510605803	18/12/1998	EUR	51.086,03	100,00	48.845,26	6,440	M	MIIA	1,250	12	FRCC	18/12/2028	326	15,940	02910	00113	00135	7565	00000
012803930519003696	22/10/2001	0519003696	18/12/1998	EUR	42.070,85	100,00	39.330,95	5,840	M	MIIA	0,650	12	FRCC	18/12/2023	266	15,340	00283	00208	00174	21830	00007
012805040510604157	22/10/2001	0510604157	18/12/1998	EUR	117.197,36	100,00	76.479,51	5,940	M	MIIA	0,750	12	FRCC	18/07/2012	129	15,440	00982	00982	00022	8847	00009
012806000510018353	22/10/2001	0510018353	18/12/1998	EUR	120.202,42	100,00	93.041,37	5,940	M	MIIA	0,750	12	FRCC	18/08/2017	190	15,440	01816	00323	00249	32340	00006
012803800519003046	22/10/2001	0519003046	18/12/1998	EUR	156.263,15	100,00	22.524,97	5,940	M	MIIA	0,750	12	FRCC	18/05/2012	127	15,440	02245	09975	00149	68320	00006
012803820510006732	22/10/2001	0510006732	18/12/1998	EUR	58.298,17	100,00	36.136,10	5,940	M	MIIA	0,750	12	FRCC	18/12/2009	98	15,440	02416	00375	00155	32619	00006
012803820510006753	22/10/2001	0510006753	18/12/1998	EUR	18.030,36	100,00	13.765,97	6,190	M	MIIA	1,000	12	FRCC	18/12/2008	86	15,690	00000	00443	00211	28176	00002
012803520510602304	22/10/2001	0510602304	18/12/1998	EUR	66.111,33	100,00	59.896,90	5,640	M	MIIA	0,450	12	FRCC	18/12/2018	206	15,140	01667	00247	02597	155	00002
012803530510601773	22/10/2001	0510601773	21/12/1998	EUR	36.060,73	100,00	32.682,30	5,840	M	MIIA	0,650	12	FRCC	21/12/2018	206	15,340	01127	00159	00055	5423	00003
012803820510006781	22/10/2001	0510006781	21/12/1998	EUR	71.207,91	100,00	24.628,97	5,250	M	MIIA	0,750	12	FRCC	21/01/2006	51	14,750	02224	00604	00123	55212	00007
012803820510006795	22/10/2001	0510006795	21/12/1998	EUR	108.182,18	100,00	91.440,01	5,150	M	MIIA	0,650	12	FRCC	21/04/2024	270	14,650	02163	00893	00224	21520	00047
012806000510018367	22/10/2001	0510018367	21/12/1998	EUR	57.697,16	100,00	54.062,73	5,940	M	MIIA	0,750	12	FRCC	21/12/2023	266	15,440	02340	00671	00205	63937	00000

CARTERA DE PARTICIPACIONES HIPOTECARIAS

NUM.PARTICIP.	FEC.EMI.	NUM.PREST.	F.APERT.	DIV.	CAPITAL INIC.	%PART.	CAPITAL PEND.	%NOMIN.	(1)	(2)	DIFERE.	(3)	(4)	F.VENCI.	(5)	%DEMORA	TOMO	LIBRO	FOLIO	FINCA	INSC.
012805040510604087	22/10/2001	0510604087	21/12/1998	EUR	120.202,42	100,00	74.086,06	5,840	M	MI1A	0,650	12	FRCC	21/01/2014	147	15,340	02283	00269	00153	14879	00006
012805120510602814	22/10/2001	0510602814	21/12/1998	EUR	144.242,91	100,00	131.182,43	5,940	M	MI1A	0,750	12	FRCC	21/12/2018	206	15,440	00236	00236	00029	14387	00006
012805220510604847	22/10/2001	0510604847	21/12/1998	EUR	60.101,21	100,00	54.568,24	5,940	M	MI1A	0,750	12	FRCC	21/12/2018	206	15,440	02129	00046	00082	2248	00003
012805050519003542	22/10/2001	0519003542	21/12/1998	EUR	42.070,85	100,00	40.216,14	5,940	M	MI1A	0,750	12	FRCC	21/12/2028	326	15,440	02946	00772	00153	60396	00003
012802800510602673	22/10/2001	0510602673	21/12/1998	EUR	97.363,96	100,00	88.355,37	5,890	M	MI1A	0,700	12	FRCC	21/12/2018	206	15,390	03582	00780	00141	41346	00003
012803010510603142	22/10/2001	0510603142	21/12/1998	EUR	60.101,21	100,00	25.136,47	5,790	M	MI1A	0,600	12	FRCC	21/12/2018	206	15,290	00000	00000	00000		00000
012803120510602383	22/10/2001	0510602383	21/12/1998	EUR	72.121,45	100,00	67.566,80	5,910	M	MI1A	0,720	12	FRCC	21/12/2023	266	15,410	01098	00831	00184	20646	00008
012803120510602404	22/10/2001	0510602404	21/12/1998	EUR	30.050,61	100,00	14.052,07	5,250	M	MI1A	0,750	12	FRCC	21/06/2006	56	14,750	01098	00831	00182	24990	00004
012802900510627932	22/10/2001	0510627932	21/12/1998	EUR	78.131,57	100,00	73.269,85	5,940	M	MI1A	0,750	12	FRCC	21/12/2023	266	15,440	00648	01311	00184	43369	00000
012803000510705264	22/10/2001	0510705264	21/12/1998	EUR	36.060,73	100,00	26.033,00	5,740	M	MI1A	0,550	12	FRCC	21/10/2009	96	15,240	00000	00714	00202	7.962/B	00002
012803000510705243	22/10/2001	0510705243	21/12/1998	EUR	66.111,33	100,00	52.130,19	5,690	M	MI1A	0,500	12	FRCC	21/11/2015	169	15,190	01616	00552	00210	12860	00007
012805000510626476	22/10/2001	0510626476	21/12/1998	EUR	192.323,87	100,00	96.968,99	5,690	M	MI1A	0,500	12	FRCC	21/12/2013	146	15,190	00687	00248	00061	10827	00006
012801400519007496	22/10/2001	0519007496	21/12/1998	EUR	82.939,67	100,00	77.601,01	5,890	M	MI1A	0,700	12	FRCC	21/12/2023	266	15,390	03045	02300	00097	29382	00001
012805400510603542	22/10/2001	0510603542	21/12/1998	EUR	60.101,21	100,00	54.578,46	5,940	M	MI1A	0,750	12	FRCC	21/12/2018	206	15,440	01274	00060	00077	4747	00000
012802500519003301	22/10/2001	0519003301	21/12/1998	EUR	51.086,03	100,00	39.217,83	5,840	M	MI1A	0,650	12	FRCC	21/03/2017	185	15,340	01740	00072	00048	7735	00004
012801810510602042	22/10/2001	0510602042	21/12/1998	EUR	48.080,97	100,00	43.697,47	5,890	M	MI1A	0,700	12	FRCC	21/12/2018	206	15,390	01364	00651	00040	52639	00003
012802020510602595	22/10/2001	0510602595	21/12/1998	EUR	60.101,21	100,00	54.553,60	5,840	M	MI1A	0,650	12	FRCC	21/12/2018	206	15,340	01030	00043	00009	2982	00001
012803510510602184	22/10/2001	0510602184	21/12/1998	EUR	78.131,57	100,00	73.227,74	5,840	M	MI1A	0,650	12	FRCC	21/12/2023	266	15,340	01666	00140	00088	7212	00003
012802010510602622	22/10/2001	0510602622	21/12/1998	EUR	48.080,97	100,00	23.553,03	5,940	M	MI1A	0,750	12	FRCC	21/12/2007	74	15,440	02236	00374	00169	17090	00004
012806500519005157	22/10/2001	0519005157	21/12/1998	EUR	69.116,39	100,00	62.840,55	6,040	M	MI1A	0,850	12	FRCC	21/12/2018	206	15,540	00868	00243	00101	30646/30598	00007
012806080510003311	22/10/2001	0510003311	21/12/1998	EUR	42.070,85	100,00	17.270,95	5,940	M	MI1A	0,750	12	FRCC	21/03/2006	53	15,440	01153	00441	00104	17355	00008
012807300519008527	22/10/2001	0519008527	21/12/1998	EUR	42.070,85	100,00	38.287,11	6,190	M	MI1A	1,000	12	FRCC	21/12/2018	206	15,690	00659	00427	00017	19996	00000
012806310510602464	22/10/2001	0510602464	21/12/1998	EUR	84.141,69	100,00	15.914,75	5,940	M	MI1A	0,750	12	FRCC	21/12/2013	146	15,440	02864	01936	00133	48202	00000
012807350519007846	22/10/2001	0519007846	21/12/1998	EUR	24.040,48	100,00	20.723,91	5,990	M	MI1A	0,800	12	FRCC	21/12/2013	146	15,490	01392	00372	00134	26464	00007
012807600510605274	22/10/2001	0510605274	21/12/1998	EUR	180.303,63	100,00	145.917,41	5,690	M	MI1A	0,500	12	FRCC	21/12/2010	110	15,190	03076	00178	00132	1764	00007
012807600510605141	22/10/2001	0510605141	21/12/1998	EUR	75.126,51	100,00	68.204,70	5,840	M	MI1A	0,650	12	FRCC	21/12/2018	206	15,340	02810	02065	00082	4816	00001
012866160510000184	22/10/2001	0510000184	21/12/1998	EUR	51.086,03	100,00	43.592,24	6,190	M	MI1A	1,000	12	FRCC	21/12/2018	206	15,690	02493	00138	00010	9737	00007
012844240510605256	22/10/2001	0510605256	21/12/1998	EUR	60.101,21	100,00	51.729,07	5,940	M	MI1A	0,750	12	FRCC	21/12/2013	146	15,440	01566	00111	00071	7976	00005
012807840510602792	22/10/2001	0510602792	21/12/1998	EUR	66.111,33	100,00	50.604,95	5,940	M	MI1A	0,750	12	FRCC	21/03/2015	161	15,440	01524	00053	00001	65	03248
012833410519763134	22/10/2001	0519763134	21/12/1998	EUR	27.045,54	100,00	20.670,96	5,940	M	MI1A	0,750	12	FRCC	21/12/2008	86	15,440	01502	00052	00204	4176	00000
012806350510601446	22/10/2001	0510601446	21/12/1998	EUR	30.050,61	100,00	24.464,89	6,140	M	MI1A	0,950	12	FRCC	21/12/2010	110	15,640	00000	00000	00000	33220	00000
012836390519761276	22/10/2001	0519761276	21/12/1998	EUR	45.075,91	100,00	42.077,89	5,200	M	MI1A	0,700	12	FRCC	21/12/2023	266	14,700	00901	00126	00130	8984	00000
012800100510620344	22/10/2001	0510620344	21/12/1998	EUR	69.116,39	100,00	62.957,27	5,990	M	MI1A	0,800	12	FRCC	21/12/2018	206	15,490	01179	00412	00171	35507	00003
012801100510605534	22/10/2001	0510605534	21/12/1998	EUR	36.060,73	100,00	31.074,81	5,940	M	MI1A	0,750	12	FRCC	21/12/2013	146	15,440	00647	00157	00119	21313	00004
012800160510605076	22/10/2001	0510605076	21/12/1998	EUR	64.909,31	100,00	54.115,06	5,940	M	MI1A	0,750	12	FRCC	21/12/2016	182	15,440	01101	00225	00041	13205	00002
012800490510601574	22/10/2001	0510601574	21/12/1998	EUR	37.262,75	100,00	31.982,96	5,250	M	MI1A	0,750	12	FRCC	21/12/2013	146	14,750	01414	00253	00009	9847	00005
012800240510603824	22/10/2001	0510603824	21/12/1998	EUR	114.192,30	100,00	103.852,70	5,940	M	MI1A	0,750	12	FRCC	21/12/2018	206	15,440	00338	00000	00050	17917	00005
012800900510604016	22/10/2001	0510604016	21/12/1998	EUR	69.116,39	100,00	53.068,86	5,940	M	MI1A	0,750	12	FRCC	21/12/2023	266	15,440	01068	00560	00165	39685	00007
012800240510603894	22/10/2001	0510603894	21/12/1998	EUR	174.293,51	100,00	103.568,22	5,940	M	MI1A	0,750	12	FRCC	21/12/2018	206	15,440	02140	00000	00217	52979	00009
012800370510605083	22/10/2001	0510605083	21/12/1998	EUR	111.187,24	100,00	99.885,36	5,840	M	MI1A	0,650	12	FRCC	21/05/2030	343	15,340	02331	00395	00223	20600	00007
012800350510605851	22/10/2001	0510605851	21/12/1998	EUR	49.884,00	100,00	41.508,88	5,940	M	MI1A	0,750	12	FRCC	21/12/2011	122	15,440	01795	01324	00128	9161	00010
012800350510605942	22/10/2001	0510605942	22/12/1998	EUR	60.101,21	100,00	30.917,05	5,940	M	MI1A	0,750	12	FRCC	22/12/2013	146	15,440	00000	02616	00135	7895	00004
012800310510603341	22/10/2001	0510603341	22/12/1998	EUR	78.131,57	100,00	67.346,88	5,840	M	MI1A	0,650	12	FRCC	22/12/2013	146	15,340	00347	00162	00785	20785	00006
012800290519005684	22/10/2001	0519005684	22/12/1998	EUR	66.111,33	100,00	60.125,26	5,940	M	MI1A	0,750	12	FRCC	22/12/2018	206	15,440	02455	00000	00093	43159	00006
012800290519005705	22/10/2001	0519005705	22/12/1998	EUR	36.060,73	100,00	32.795,62	5,940	M	MI1A	0,750	12	FRCC	22/12/2018	206	15,440	03521	00058	00141	4149	00004
012800300519006084	22/10/2001	0519006084	22/12/1998	EUR	99.167,00	100,00	82.680,67	5,940	M	MI1A	0,750	12	FRCC	22/01/2022	243	15,440	01312	00251	00008	17486	00007
012800250510604077	22/10/2001	0510604077	22/12/1998	EUR	54.091,09	100,00	34.031,96	5,940	M	MI1A	0,750	12	FRCC	22/11/2009	97	15,440	00000	00000	00037	26513	00000
012800360519003864	22/10/2001	0519003864	22/12/1998	EUR	96.161,94	100,00	84.975,61	5,940	M	MI1A	0,750	12	FRCC	22/12/2018	206	15,440	01726	01268	00189	2842	00009
012800640510603276	22/10/2001	0510603276	22/12/1998	EUR	42.070,85	100,00	23.354,49	5,940	M	MI1A	0,750	12	FRCC	22/01/2009	87	15,440	02339	01996	00087	117535	00002
012800660510602193	22/10/2001	0510602193	22/12/1998	EUR	90.151,82	100,00	81.696,08	5,100	M	MI1A	0,600	12	FRCC	22/12/2018	206	14,600	00797	00263	00193	13119	00002
012800660510602207	22/10/2001	0510602207	22/12/1998	EUR	126.212,54	100,00	48.403,07	5,250	M	MI1A	0,750	12	FRCC	22/03/2005	41	14,750	01549	00168	00131	9518	00007
012800630519002232	22/10/2001	0519002232	22/12/1998	EUR	102.172,06	100,00	68.083,23	5,790	M	MI1A	0,600	12	FRCC	22/12/2013	146	15,290	00867	02722	00209	26431	00005
012800630519002281	22/10/2001	0519002281	22/12/1998	EUR	66.111,33	100,00	50.400,14	5,890	M	MI1A	0,700	12	FRCC	22/12/2008	86	15,390	00000	02696	00021	96314	00004
012800570510604921	22/10/2001	0510604921	22/12/1998	EUR	60.101,21	100,00	54.708,57	5,940	M	MI1A	0,750	12	FRCC	22/12/2018	206	15,440	02865	00748	00036	23797	00007
012800850510603836	22/10/2001	0510603836	22/12/1998	EUR	63.106,27	100,00	59.213,25	6,040	M	MI1A	0,850	12	FRCC	22/12/2023	266	15,540	01502	00698	00115	38847	00001
012800530510603503	22/10/2001	0510603503	22/12/1998	EUR	90.151,82	100,00	76.807,29	5,940	M	MI1A	0,750	12	FRCC	22/12/2013	146	15,440	00620	00613	00065	31355	00005
012800550510605304	22/10/2001	0510605304	22/12/1998	EUR	102.172,06	100,00	81.392,25	5,790	M	MI1A	0,600	12	FRCC	22/11/2012	133	15,290	02534	00541	00109	8278	00011
012800550510605325	22/10/2001	0510605325	22/12/1998	EUR	48.080,97	100,00	43.673,27	5,890	M	MI1A	0,700	12	FRCC	22/12/2018	206	15,390	02142	00202	00150	11870	00011
012800160510605083	22/10/2001	0510605083	22/12/1998	EUR	48.080,97	100,00	41.433,05	5,940	M	MI1A	0,750	12	FRCC	22/12/2013	146	15,440	02531	00627	00008	22263	00006
012801100510606031	22/10/2001	0510606031	22/12/1998	EUR	115.995,34	100,00	89.920,18	5,790	M	MI1A	0,600	12	FRCC	22/06/2014	152	15,290	00953	00292	00022	25302	00004
012801100510606045	22/10/2001	0510606045	22/12/1998	EUR	114.192,30	100,00	100.703,17	5,790	M	MI1A	0,600	12	FRCC	22/12/2018	206	15,290	00953	00292	00012	25292	00004
012801100510606052	22/10/2001	0510606052	22/12/1998	EUR	138.232,78	100,00	119.793,75	5,790	M	MI1A	0,600	12	FRCC	22/12/2028	326	15,290	00953	00292	00028	25308	00004
012801000510609017	22/10/2001	0510609017	22/12/1998	EUR	78.131,57	100,00	71.651,09	5,940	M	MI1A	0,750	12	FRCC	22/12/2028	326	15,440	01066	01066	00073	75759	00006
012801200519002772	22/10/2001	0519002772	22/12/1998	EUR	39.065,79	100,00	19.106,16	5,840	M	MI1A	0,650	12	FRCC	22/06/2012	128	15,340	01299	00860	00042	86867	00003
012800210510605753	22/10/2001	0510605753	22/12/1998	EUR	36.060,73	100,00	26.326,24	5,890	M	MI1A	0,700	12	FRCC	22/12/2007	74	15,390	00598	00597	00048	20497	00000
012800180510607591	22/10/2001	0510607591	22/12/1998	EUR	64.308,30	100,00	42.692,40	5,790	M	MI1A	0,600	12	FRCC	22/11/2014	157	15,290	01823	00679	00191	19256	00004
012800180510607612	22/10/2001	0510607612	22/12/1998	EUR	45.075,91	100,00	36.572,18	5,690	M	MI1A	0,500	12	FRCC	22/12/2010	110	15,190	00000	00813	00186	510607	00001
012800720510602871	22/10/2001	0510602871	22/12/1998	EUR	186.313,75	100,00	156.659,69	5,890	M	MI1A	0,700	12	FRCC	22/02/2017	184	15,390	01774	00342	00210	6771	00008
012800800510602641	22/10/2001	0510602641	22/12/1998	EUR	84.141,69	100,00	57.882,32	5,690	M	MI1A	0,500	12	FRCC	22/11/2010	109	15,190	00000	02722	00217	47407	00005
012800680510003555	22/10/2001	0510003555	22/12/1998	EUR	72.121,45	100,00	25.612,73	5,940	M	MI1A	0,750	12	FRCC	22/12/2010	110	15,440	02175	00000	00050	39787	00010
012800680510003576	22/10/2001	0510003576	22/12/1998	EUR	24.040,48	100,00	19.534,92	5,890	M	MI1A	0,700	12	FRCC	22/12/2010	110	15,390	00697	00000	00145	53185	00002
012837800519761795	22/10/2001	0519761795	22/12/1998	EUR	82.939,67	100,00	76.149,97	5,100	M	MI1A	0,600	12	FRCC	22/12/2020	230	14,600	01045	00122	00017	10619	00002
012835980519759947	22/10/2001	0519759947	22/12/1998	EUR	29.279,40	100,00	26.543,03	5,250	M	MI1A	0,750	12	FRCC	22/12/2018	206	14,750	01234	00091	00044	7824	00000
012835830519760891	22/10/2001	0519760891	22/12/1998	EUR	42.070,85	100,00	38.296,06	5,940	M	MI1A	0,750	12	FRCC	22/12/2018	206	15,440	00000	01368	00074	46708N	00000
012836060519761187	22/10/2001	0519761187	22/12/1998	EUR	60.101,21	100,00	54.458,79	5,250	M	MI1A	0,750	12	FRCC	22/12/2018	206	14,750	00863	00096	00213	13953	00000
012806390519009437	22/10/2001	0519009437	22/12/1998	EUR	39.426,39	100,00	30.433,14	6,940	M	MI1A	1,750	12	FRCC	22/12/2008	86	16,440	01449	00088	00077	10204	00001
012834680519760433	22/10/2001	0519760433	22/12/1998	EUR	66.111,33	100,00	36.120,31	5,940	M	MI1A	0,750	12	FRCC	22/12/2013	146	15,440	02311	00440	00151	38188	00000
012860120519761367	22/10/2001	0519761367	22/12/1998	EUR	282.475,69	100,00	200.580,93	5,940	M	MI1A	0,750	12	FRCC	22/09/2023	263	15,440	01070	00051	00120	2276	00000
012806620519003223	22/10/2001	0519003223	22/12/1998	EUR	48.080,97	100,00	36.601,38	5,940	M	MI1A	0,750	12	FRCC	22/12/2008	86	15,440	02170	00000	00106	46388	00003
012806400510605875	22/10/2001	0510605875	22/12/1998	EUR	48.080,97	100,00	35.566,03	5,940	M	MI1A	0,750	12	FRCC	22/12/2013	146	15,440	01348	00804	00064	54293	00008
012806030510002816	22/10/2001	0510002816	22/12/1998	EUR	42.070,85	100,00	36.253,93	5,940	M	MI1A	0,750	12	FRCC	22/12/2013	146	15,440	02246	00684	00028	20854	00010
012802100510602582	22/10/2001	0510602582	22/12/1998	EUR	66.111,33	100,00	53.123,95	5,690	M	MI1A	0,500	12	FRCC	22/12/2012	134	15,190	00000	00000	00000		00000
012803210510600894	22/10/2001	0510600894	22/12/1998	EUR	132.222,66	100,00	80.323,31	5,690	M	MI1A	0,500	12	FRCC	22/12/2033	386	15,190	04015	00218	00111	2005	00008
012803400510610041	22/10/2001	0510610041	22/12/1998	EUR	135.227,72	100,00	132.792,51	5,690	M	MI1A	0,500	12	FRCC	22/12/2023	266	15,190	01856	00054	00154	1856	00002
012805360510602453	22/10/2001	0510602453	22/12/1998	EUR	66.111,33	100,00	39.306,57	5,940	M	MI1A	0,750	12	FRCC	22/05/2009	91	15,440	01233	00032	00090	2323	00002
012801530519005283	22/10/2001	0519005283	22/12/1998	EUR	87.146,76	100,00	79.183,26	5,940	M	MI1A	0,750	12	FRCC	22/12/2018	206	15,440	02059	00272	00116	24909	00005
012805000510627127	22/10/2001	0510627127	22/12/1998	EUR	102.172,06	100,00	92.718,66	5,890	M	MI1A	0,700	12	FRCC	22/12/2018	206	15,390	02722	00286	00089	11224	00003
012801510510605974	22/10/2001	0510605974	22/12/1998	EUR	78.131,57	100,00	73.042,47	5,690	M	MI1A	0,500	12	FRCC	22/12/2023	266	15,190	00000	00050	00066	2862	00001
012805000510627141	22/10/2001	0510627141	22/12/1998	EUR	24.040,48	100,00	14.522,47	5,790	M	MI1A	0,600	12	FRCC	22/07/2009	93	15,290	00798	00798	00140	17008	00007
012805000510626427	22/10/2001	0510626427	22/12/1998	EUR	69.116,39	100,00	58.572,94	5,890	M	MI1A	0,700	12	FRCC	22/10/2015	168	15,390	02283	00195	00148	4396	00004
012804030510627702	22/10/2001	0510627702	22/12/1998	EUR	39.065,79	100,00	33.606,58	5,840	M	MI1A	0,650	12	FRCC	22/12/2013	146	15,340	04355	00233	00154	14389	00002
012805000510627512	22/10/2001	0510627512	22/12/1998	EUR	192.323,87	100,00	169.679,64	5,670	M	EU1A	0,480	12	FRCC	22/03/2018	197	15,170	02420	00376	00016	25265	00000
012801510510605981	22/10/2001	0510605981	22/12/1998	EUR	120.202,42	100,00	42.694,79	5,890	M	MI1A	0,700	12	FRCC	22/12/2023	266	15,390	00633	00000	00169	3228	00002
012804030510627674	22/10/2001	0510627674	22/12/1998	EUR	27.045,54	100,00	25.320,64	5,940	M	MI1A	0,750	12	FRCC	22/12/2023	266	15,440	00563	00008	00040	568	00008
012803000510705327	22/10/2001	0510705327	22/12/1998	EUR	115.394,32	100,00	108.213,96	5,940	M	MI1A	0,750	12	FRCC	22/12/2023	266	15,440	01487	00094	00114	3817	00008
012802610510601114	22/10/2001	0510601114	22/12/1998	EUR	33.055,67	100,00	28.456,70	5,940	M	MI1A	0,750	12	FRCC	22/12/2013	146	15,440	03253	00176	00041	1872	00004
012805000510627316	22/10/2001	0510627316	22/12/1998	EUR	60.101,21	100,00	29.312,31	5,940	M	MI1A	0,750	12	FRCC	22/01/2012	123	15,440	02369	02026	00170	118124	00000
012805000510627211	22/10/2001	0510627211	22/12/1998	EUR	135.227,72	100,00	128.980,04	5,940	M	MI1A	0,750	12	FRCC	22/12/2028	326	15,440	01081	00066	00171	4357	00003
012803010510603093	22/10/2001	0510603093	22/12/1998	EUR	60.101,21	100,00	35.872,89	5,840	M	MI1A	0,650	12	FRCC	22/12/2013	146	15,340	01500	00040	00090	3521	00008
012805010519001662	22/10/2001	0519001662	22/12/1998	EUR	96.161,94	100,00	23.793,86	5,940	M	MI1A	0,750	12	FRCC	22/03/2005	41	15,440	01197	01197	00024	10053	00000
012805220510604833	22/10/2001	0510604833	22/12/1998	EUR	60.101,21	100,00	33.599,22	5,940	M	MI1A	0,750	12	FRCC	22/12/2028	326	15,440	02120	00562	00171	21453	00003
012805070510602375	22/10/2001	0510602375	22/12/1998	EUR	66.111,33	100,00	56.799,83	5,690	M	MI1A	0,500	12	FRCC	22/12/2013	146	15,190	03671	00412	00210	8118	00000
012803930519003654	22/10/2001	0519003654	22/12/1998	EUR	150.253,03	100,00	78.607,49	5,940	M	MI1A	0,750	12	FRCC	22/12/2023	266	15,440	00554	00032	00020	5139	00008
012806000510018416	22/10/2001	0510018416	22/12/1998	EUR	60.101,21	100,00	45.886,59	5,940	M	MI1A	0,750	12	FRCC	22/12/2010	110	15,440	00715	00154	00180	11910	00005
012805810510604297	22/10/2001	0510604297	22/12/1998	EUR	24.040,48	100,00	19.521,92	5,940	M	MI1A	0,750	12	FRCC	22/12/2010	110	15,440	05256	01220	00191	71673	00000
012805500519002831	22/10/2001	0519002831	22/12/1998	EUR	73.924,49	100,00	57.450,03	5,940	M	MI1A	0,750	12	FRCC	22/12/2017	194	15,440	03189	00766	00161	15788	00009
012803960510002651	22/10/2001	0510002651	22/12/1998	EUR	90.151,82	100,00	81.913,71	5,940	M	MI1A	0,750	12	FRCC	22/12/2018	206	15,440	01588	00124	00073	16191	00003
012803960510002371	22/10/2001	0510002371	22/12/1998	EUR	51.086,03	100,00	47.866,26	5,940	M	MI1A	0,750	12	FRCC	22/12/2023	266	15,440	01588	00124	00136	6002	00005
012803540510602166	22/10/2001	0510602166	22/12/1998	EUR	51.386,53	100,00	48.109,15	5,940	M	MI1A	0,750	12	FRCC	22/12/2023	266	15,440	01666	00140	00156	7246	00002
012803520510602633	22/10/2001	0510602633	22/12/1998	EUR	66.111,33	100,00	56.826,11	5,790	M	MI1A	0,600	12	FRCC	22/07/2023	261	15,290	01631	00242	00190	5822	00002
012803550510601313	22/10/2001	0510601313	22/12/1998	EUR	48.080,97	100,00	36.596,64	5,690	M	MI1A	0,500	12	FRCC	22/12/2008	86	15,190	00892	00089	00132	4352	00003
012803600510626245	22/10/2001	0510626245	22/12/1998	EUR	84.141,69	100,00	54.295,03	5,690	M	MI1A	0,500	12	FRCC	22/11/2014	157	15,190	00982	00510	00061	26063	00005
012803560510003983	22/10/2001	0510003983	22/12/1998	EUR	54.091,09	100,00	50.612,20	5,840	M	MI1A	0,650	12	FRCC	22/12/2023	266	15,340	00542	00352	00034	2701	00007
012807300519007673	22/10/2001	0519007673	11/01/1999	EUR	45.075,91	100,00	41.236,42	5,890	M	MI1A	1,000	12	FRCC	11/01/2019	207	15,390	00000	00000	00000	8762	00000
012808000510664352	22/10/2001	0510664352	11/01/1999	EUR	25.242,51	100,00	17.626,81	5,690	M	MI1A	0,800	12	FRCC	11/01/2007	63	15,190	00912	00200	00013	18524	00002
012806400510605994	22/10/2001	0510605994	11/01/1999	EUR	39.666,80	100,00	37.238,63	5,840	M	MI1A	0,950	12	FRCC	11/01/2024	267	15,340	01275	00731	00143	49385	00007
012836980519761125	22/10/2001	0519761125	11/01/1999	EUR	61.904,25	100,00	44.837,68	5,010	M	MI1A	0,700	12	FRCC	11/12/2012	134	14,510	01567	00275	00010	19240	00000
012838940519762336	22/10/2001	0519762336	11/01/1999	EUR	180.303,63	100,00	162.872,57	5,060	M	MI1A	0,750	12	FRCC	11/01/2024	267	14,560	03229	00153	00079	7789	00000
012806450519005894	22/10/2001	0519005894	11/01/1999	EUR	180.303,63	100,00	153.794,90	5,890	M	MI1A	1,000	12	FRCC	11/01/2013	135	15,390	00791	00154	00112	8916	00000
012806430510000357	22/10/2001	0510000357	11/01/1999	EUR	66.111,33	100,00	57.471,57	6,140	M	MI1A	1,250	12	FRCC	11/01/2014	147	15,640	00803	00159	00201	23649	00001
012806600519002332	22/10/2001	0519002332	11/01/1999	EUR	21.035,42	100,00	18.188,63	5,640	M	MI1A	0,750	12	FRCC	11/01/2014	147	15,140	01496	00451	00139	37128	00003
012806550519000017	22/10/2001	0519000017	11/01/1999	EUR	32.454,65	100,00	22.630,06	5,640	M	MI1A	0,750	12	FRCC	11/02/2011	112	15,140	01554	01158	00109	93530	00003
012801100510605926	22/10/2001	0510605926	11/01/1999	EUR	84.141,69	100,00	78.856,28	5,590	M	MI1A	0,700	12	FRCC	11/01/2024	267	15,090	00926	00277	00157	24427	00004
012800900510604072	22/10/2001	0510604072	11/01/1999	EUR	72.121,45	100,00	67.745,14	5,640	M	MI1A	0,750	12	FRCC	11/01/2024	267	15,140	00979	00471	00038	32624	00007
012803500510513206	22/10/2001	0510513206	11/01/1999	EUR	60.101,21	100,00	56.281,02	5,540	M	MI1A	0,650	12	FRCC	11/01/2024	267	15,040	01175	00291	00112	2798	00010
012805800510609504	22/10/2001	0510609504	11/01/1999	EUR	51.086,03	100,00	46.580,43	5,640	M	MI1A	0,750	12	FRCC	11/01/2019	207	15,140	05214	01178	00019	1175N	00000
012803120510602474	22/10/2001	0510602474	11/01/1999	EUR	90.151,82	100,00	78.133,08	5,690	M	MI1A	0,800	12	FRCC	11/01/2014	147	15,190	00322	00245	00133	26845	00004

173

NOTARIA DE D. ROBERTO PAREJO GAMIR · MADRID

BANKINTER 3 FONDO DE TITULIZACION HIPOTECARIA

FECHA LISTADO : 22-10-2001
PAGINA : 13

CARTERA DE PARTICIPACIONES HIPOTECARIAS

NUM.PARTICIP.	FEC.EMI.	NUM.PREST.	F.APERT.	DIV.	CAPITAL INIC.	%PART.	CAPITAL PEND.	%NOMIN.	(1)	(2)	DIFERE.	(3)	(4)	F.VENCI.	(5)	%DEMORA	TOMO	LIBRO	FOLIO	FINCA	INSC.
012805330510601064	22/10/2001	0510601064	11/01/1999	EUR	55.293,11	100,00	51.886,85	5,640	M	MIIA	0,750	12	FRCC	11/01/2024	267	15,140	00837	00093	00029	9653	00000
012803000510705712	22/10/2001	0510705712	11/01/1999	EUR	48.080,97	100,00	41.642,51	5,590	M	MIIA	0,700	12	FRCC	11/01/2014	147	15,090	01212	00397	00169	22742	00003
012802400519611577	22/10/2001	0519611577	11/01/1999	EUR	87.146,76	100,00	74.129,27	5,640	M	MIIA	0,750	12	FRCC	11/10/2020	228	15,140	02779	00287	00182	14981	00003
012802400519611542	22/10/2001	0519611542	12/01/1999	EUR	171.288,45	100,00	163.352,41	5,390	M	MIIA	0,500	12	FRCC	12/01/2029	327	14,890	02699	00192	00198	11362	00002
012802800510602785	22/10/2001	0510602785	12/01/1999	EUR	69.116,39	100,00	58.087,98	5,740	M	MIIA	0,850	12	FRCC	12/12/2016	182	15,240	03572	00103	00097	8288	00003
012802010510602923	22/10/2001	0510602923	12/01/1999	EUR	126.212,54	100,00	95.607,55	5,590	M	MIIA	0,700	12	FRCC	12/01/2014	147	15,090	02331	00455	00145	39466-38952	00005
012805320510604164	22/10/2001	0510604164	12/01/1999	EUR	60.101,21	100,00	41.353,94	5,390	M	MIIA	0,500	12	FRCC	12/01/2014	147	14,890	04335	00219	00071	11951	00003
012805800510609595	22/10/2001	0510609595	12/01/1999	EUR	78.131,57	100,00	66.919,52	5,640	M	MIIA	0,750	12	FRCC	12/02/2021	232	15,140	03169	00223	00172	6438	00000
012805030510604016	22/10/2001	0510604016	12/01/1999	EUR	96.161,94	100,00	90.253,00	5,640	M	MIIA	0,750	12	FRCC	12/01/2024	267	15,140	01984	01650	00135	108131	00005
012806000510018465	22/10/2001	0510018465	12/01/1999	EUR	19.232,39	100,00	16.646,30	5,640	M	MIIA	0,750	12	FRCC	12/01/2014	147	15,140	02550	00373	00066	26974	00001
012804010510629226	22/10/2001	0510629226	12/01/1999	EUR	216.364,36	100,00	196.609,94	5,390	M	MIIA	0,500	12	FRCC	12/01/2019	207	14,890	02747	01057	00093	56971	00003
012803540510602306	22/10/2001	0510602306	12/01/1999	EUR	78.131,57	100,00	59.990,03	5,490	M	MIIA	0,600	12	FRCC	12/01/2009	87	14,990	01436	00121	00000	2408-N	00000
012800900510604135	22/10/2001	0510604135	12/01/1999	EUR	51.086,03	100,00	46.622,45	5,640	M	MIIA	0,750	12	FRCC	12/01/2019	207	15,140	01010	00502	00048	34888	00007
012801100510606213	22/10/2001	0510606213	12/01/1999	EUR	60.101,21	100,00	54.595,77	5,490	M	MIIA	0,600	12	FRCC	12/01/2019	207	14,990	01315	00310	00154	3549	00005
012801300510602131	22/10/2001	0510602131	12/01/1999	EUR	96.161,94	100,00	71.943,34	5,540	M	MIIA	0,650	12	FRCC	12/11/2014	157	15,040	01669	00926	00048	59017	00003
012800630519002316	22/10/2001	0519002316	12/01/1999	EUR	102.172,06	100,00	64.501,41	5,540	M	MIIA	0,650	12	FRCC	12/12/2015	170	15,040	01081	00117	00096	4859	00007
012800620519001944	22/10/2001	0519001944	12/01/1999	EUR	78.131,57	100,00	73.269,01	5,640	M	MIIA	0,750	12	FRCC	12/01/2024	267	15,140	01383	00253	00208	2519	00007
012800130510606193	22/10/2001	0510606193	12/01/1999	EUR	60.101,21	100,00	47.864,07	5,640	M	MIIA	0,750	12	FRCC	12/01/2019	207	15,140	02690	02131	00156	29861	00008
012800550510605416	22/10/2001	0510605416	12/01/1999	EUR	40.868,82	100,00	35.325,82	5,590	M	MIIA	0,700	12	FRCC	12/01/2014	147	15,090	01180	00119	00067	8078	00009
012800110512024174	22/10/2001	0512024174	12/01/1999	EUR	84.141,69	100,00	73.414,51	5,590	M	MIIA	0,700	12	FRCC	12/01/2018	195	15,090	01532	01413	00122	39065	00002
012801510510606177	22/10/2001	0510606177	12/01/1999	EUR	54.091,09	100,00	40.595,39	5,690	M	MIIA	0,800	12	FRCC	12/01/2019	207	15,190	00834	00557	00100	35179	00003
012800190510602846	22/10/2001	0510602846	12/01/1999	EUR	75.126,51	100,00	59.329,40	5,640	M	MIIA	0,750	12	FRCC	12/12/2015	170	15,140	01486	01057	00033	46082	00004
012800250510604126	22/10/2001	0510604126	12/01/1999	EUR	126.212,54	100,00	118.218,67	5,590	M	MIIA	0,700	12	FRCC	12/01/2024	267	15,090	00922	00116	00124	7086	00006
012800780510603843	22/10/2001	0510603843	12/01/1999	EUR	186.313,75	100,00	175.008,33	5,640	M	MIIA	0,750	12	FRCC	12/01/2024	267	15,140	02550	00557	00079	31201	00004
012800290519005726	22/10/2001	0519005726	12/01/1999	EUR	93.156,88	100,00	87.310,91	5,540	M	MIIA	0,650	12	FRCC	12/01/2024	267	15,040	02049	02617	00018	7919	00000
012800720510603025	22/10/2001	0510603025	12/01/1999	EUR	72.121,45	100,00	62.714,00	5,640	M	MIIA	0,750	12	FRCC	12/01/2019	207	15,140	37229	00521	00031	3772	00000
012800360519003927	22/10/2001	0519003927	12/01/1999	EUR	42.070,85	100,00	39.517,99	5,640	M	MIIA	0,750	12	FRCC	12/01/2024	267	15,140	01640	00230	00094	12791	00002
012800710510603605	22/10/2001	0510603605	12/01/1999	EUR	165.278,33	100,00	159.842,75	5,490	M	MIIA	0,600	12	FRCC	12/01/2034	387	14,990	00962	00181	00034	9192	00004
012800730512025671	22/10/2001	0512025671	12/01/1999	EUR	42.070,85	100,00	36.404,32	5,690	M	MIIA	0,800	12	FRCC	12/01/2014	147	15,190	00000	00588	00050	2961	00000
012800760510603736	22/10/2001	0510603736	12/01/1999	EUR	90.151,82	100,00	82.125,23	5,640	M	MIIA	0,750	12	FRCC	12/01/2019	207	15,140	02549	01990	00179	23119	00000
012806610519004083	22/10/2001	0519004083	12/01/1999	EUR	30.050,61	100,00	27.425,38	5,790	M	MIIA	0,900	12	FRCC	12/01/2019	207	15,290	01696	00138	00199	12714	00000
012806800510006673	22/10/2001	0510006673	12/01/1999	EUR	138.232,78	100,00	107.021,13	5,640	M	MIIA	0,750	12	FRCC	12/04/2012	126	15,140	00921	00584	00021	54075	00002
012806030510002872	22/10/2001	0510002872	12/01/1999	EUR	60.101,21	100,00	52.023,51	5,640	M	MIIA	0,750	12	FRCC	12/01/2024	267	15,140	02185	00623	00054	51430	00007
012806320519000337	22/10/2001	0519000337	12/01/1999	EUR	21.035,42	100,00	16.367,39	6,640	M	MIIA	1,750	12	FRCC	12/01/2009	87	16,140	01803	01357	00171	106052	00000
012866160510000121	22/10/2001	0510000121	12/01/1999	EUR	15.626,31	100,00	12.073,42	5,890	M	MIIA	1,000	12	FRCC	12/01/2009	87	15,390	02139	00306	00012	14601	00004
012806370519004325	22/10/2001	0519004325	13/01/1999	EUR	22.537,95	100,00	19.699,63	6,390	M	MIIA	1,500	12	FRCC	13/01/2014	147	15,890	02495	01356	00203	96520	00003
012806300510607517	22/10/2001	0510607517	13/01/1999	EUR	33.055,67	100,00	28.582,13	5,640	M	MIIA	0,750	12	FRCC	13/01/2014	147	15,140	01241	00297	00117	23513	00004
012806500519005304	22/10/2001	0519005304	13/01/1999	EUR	45.075,91	100,00	38.986,45	5,740	M	MIIA	0,850	12	FRCC	13/01/2014	147	15,240	03178	00091	00034	7348	00001
012808760519006405	22/10/2001	0519006405	13/01/1999	EUR	45.075,91	100,00	39.014,76	5,640	M	MIIA	0,750	12	FRCC	13/01/2014	147	15,140	00998	00373	00131	34526	00000
012806500519005311	22/10/2001	0519005311	13/01/1999	EUR	69.116,39	100,00	62.958,54	5,690	M	MIIA	0,800	12	FRCC	13/01/2019	207	15,190	01852	00159	00100	10503	00006
012808520519003371	22/10/2001	0519003371	13/01/1999	EUR	84.141,69	100,00	78.905,09	5,640	M	MIIA	0,750	12	FRCC	13/01/2024	267	15,140	00000	00054	00224	4759	00001
012836860519761477	22/10/2001	0519761477	13/01/1999	EUR	31.252,63	100,00	29.300,94	5,310	M	MIIA	1,000	12	FRCC	13/01/2024	267	14,810	01472	00099	00085	7745	00000
012808200519003395	22/10/2001	0519003395	13/01/1999	EUR	120.202,42	100,00	92.393,43	5,490	M	MIIA	0,600	12	FRCC	13/01/2009	87	14,990	01044	00239	00004	30044	00002
012808000510664303	22/10/2001	0510664303	13/01/1999	EUR	54.091,09	100,00	28.368,68	5,640	M	MIIA	0,750	12	FRCC	13/12/2009	98	15,140	02255	00383	00031	38164	00002
012807330519006423	22/10/2001	0519006423	13/01/1999	EUR	24.040,48	100,00	23.102,05	6,390	M	MIIA	1,500	12	FRCC	13/01/2029	327	15,890	00674	00288	00073	11149	00000
012807900519004226	22/10/2001	0519004226	13/01/1999	EUR	78.131,57	100,00	58.342,44	5,890	M	MIIA	1,000	12	FRCC	13/11/2014	157	15,390	01219	00217	00074	17025	00000
012800340510604016	22/10/2001	0510604016	13/01/1999	EUR	48.080,97	100,00	40.206,04	5,640	M	MIIA	0,750	12	FRCC	13/12/2025	290	15,140	01561	00164	00164	9400	00004
012800220510602716	22/10/2001	0510602716	13/01/1999	EUR	60.101,21	100,00	56.351,18	5,640	M	MIIA	0,750	12	FRCC	13/01/2024	267	15,140	01035	01023	00156	30229	00000
012801700510602444	22/10/2001	0510602444	13/01/1999	EUR	39.065,79	100,00	36.655,22	5,590	M	MIIA	0,700	12	FRCC	13/01/2024	267	15,090	01152	00527	00105	45713	00000
012801000510609227	22/10/2001	0510609227	13/01/1999	EUR	96.161,94	100,00	91.775,41	5,540	M	MIIA	0,650	12	FRCC	13/01/2029	327	15,040	00368	00368	00010	30050	00003
012801000510609241	22/10/2001	0510609241	13/01/1999	EUR	61.303,23	100,00	52.898,62	5,490	M	MIIA	0,600	12	FRCC	13/01/2014	147	14,990	00350	00350	00192	29093	00003
012804010510628211	22/10/2001	0510628211	13/01/1999	EUR	48.080,97	100,00	41.460,50	5,390	M	MIIA	0,500	12	FRCC	13/01/2014	147	14,890	02747	01057	00033	56941	00003
012805060510603354	22/10/2001	0510603354	13/01/1999	EUR	84.141,69	100,00	72.234,69	5,640	M	MIIA	0,750	12	FRCC	13/01/2024	267	15,140	02911	00411	00219	2188	00000
012804000510629092	22/10/2001	0510629092	13/01/1999	EUR	138.232,78	100,00	126.010,21	5,390	M	MIIA	0,500	12	FRCC	13/03/2023	257	14,890	02747	01057	00121	56985	00002
012805240510605871	22/10/2001	0510605871	13/01/1999	EUR	54.091,09	100,00	49.265,95	5,640	M	MIIA	0,750	12	FRCC	13/01/2019	207	15,140	03152	00137	00098	8863	00000
012805300510600865	22/10/2001	0510600865	13/01/1999	EUR	114.192,30	100,00	96.313,82	5,440	M	MIIA	0,550	12	FRCC	13/11/2023	265	14,940	01881	00075	00133	4440	00000
012803960510002714	22/10/2001	0510002714	13/01/1999	EUR	54.091,09	100,00	50.724,72	5,640	M	MIIA	0,750	12	FRCC	13/01/2024	267	15,140	01307	00053	00196	6036	00002
012805300510600886	22/10/2001	0510600886	13/01/1999	EUR	51.086,03	100,00	42.597,60	5,440	M	MIIA	0,550	12	FRCC	13/04/2023	258	14,940	01930	00004	00069	209	00000
012803020510603164	22/10/2001	0510603164	13/01/1999	EUR	66.111,33	100,00	54.053,81	5,540	M	MIIA	0,650	12	FRCC	13/01/2011	111	15,040	01858	00398	00022	13016	00004
012801810510602077	22/10/2001	0510602077	13/01/1999	EUR	60.101,21	100,00	51.910,94	5,540	M	MIIA	0,650	12	FRCC	13/01/2014	147	15,040	01812	00861	00044	58002	00002
012802000510608473	22/10/2001	0510608473	13/01/1999	EUR	90.151,82	100,00	69.221,41	5,640	M	MIIA	0,750	12	FRCC	13/01/2009	87	15,140	00921	00000	00122	6310	00007
012802600510605824	22/10/2001	0510605824	13/01/1999	EUR	54.091,09	100,00	46.707,39	5,590	M	MIIA	0,700	12	FRCC	13/01/2014	147	15,090	04223	00711	00173	46928	00001
012802000510608452	22/10/2001	0510608452	14/01/1999	EUR	81.136,63	100,00	65.278,86	5,640	M	MIIA	0,750	12	FRCC	14/12/2010	110	15,140	00817	00009	00118	460	00004
012805260510604956	22/10/2001	0510604956	14/01/1999	EUR	240.404,84	100,00	229.088,20	5,490	M	MIIA	0,600	12	FRCC	14/01/2029	327	14,990	00602	00262	00181	13962	00000
012803960510002707	22/10/2001	0510002707	14/01/1999	EUR	96.161,94	100,00	65.884,58	5,540	M	MIIA	0,650	12	FRCC	14/09/2015	167	15,040	02447	01177	00205	91094	00005
012804000510629155	22/10/2001	0510629155	14/01/1999	EUR	126.212,54	100,00	102.938,34	5,490	M	MIIA	0,600	12	FRCC	14/01/2011	111	14,990	04159	00043	00148	2459	00002
012805070510602382	22/10/2001	0510602382	14/01/1999	EUR	102.172,06	100,00	88.013,05	5,640	M	MIIA	0,750	12	FRCC	14/02/2019	208	15,140	02118	00342	00064	19970	00000
012803550510601222	22/10/2001	0510601222	14/01/1999	EUR	78.131,57	100,00	71.554,39	5,390	M	MIIA	0,500	12	FRCC	14/01/2029	327	14,890	01126	00274	00187	17627	00003
012805950510602113	22/10/2001	0510602113	14/01/1999	EUR	18.030,36	100,00	15.587,15	5,640	M	MIIA	0,750	12	FRCC	14/01/2014	147	15,140	01504	00000	00010	2523	00006
012801000510609276	22/10/2001	0510609276	14/01/1999	EUR	72.121,45	100,00	62.402,24	5,590	M	MIIA	0,700	12	FRCC	14/01/2014	147	15,090	01733	01733	00085	87952	00000
012801100510606241	22/10/2001	0510606241	14/01/1999	EUR	138.232,78	100,00	129.477,62	5,490	M	MIIA	0,600	12	FRCC	14/01/2024	267	14,990	00953	00292	00009	25290	00004
012801100510606262	22/10/2001	0510606262	14/01/1999	EUR	72.121,45	100,00	59.812,11	5,490	M	MIIA	0,600	12	FRCC	14/01/2019	207	14,990	00953	00292	00032	25312	00004
012801100510606276	22/10/2001	0510606276	14/01/1999	EUR	108.182,18	100,00	96.767,65	5,490	M	MIIA	0,600	12	FRCC	14/01/2017	183	14,990	00953	00292	00016	25296	00004
012801700510602451	22/10/2001	0510602451	14/01/1999	EUR	58.899,19	100,00	55.187,68	5,490	M	MIIA	0,600	12	FRCC	14/01/2024	267	14,990	01363	00650	00208	52620	00001
012801700510602325	22/10/2001	0510602325	14/01/1999	EUR	81.136,63	100,00	70.132,21	5,590	M	MIIA	0,700	12	FRCC	14/01/2014	147	15,090	01363	00650	00151	52601	00003
012800900510604156	22/10/2001	0510604156	14/01/1999	EUR	51.086,03	100,00	47.227,92	5,640	M	MIIA	0,750	12	FRCC	14/01/2019	207	15,140	01148	00640	00184	40645	00006
012800550510605395	22/10/2001	0510605395	14/01/1999	EUR	90.151,82	100,00	84.517,81	5,590	M	MIIA	0,700	12	FRCC	14/01/2024	267	15,090	00567	00079	00095	4048	00008
012800500519003731	22/10/2001	0519003731	14/01/1999	EUR	30.050,61	100,00	22.319,14	5,890	M	MIIA	1,000	12	FRCC	14/01/2024	267	15,390	01616	00199	00153	14820	00000
012800640510603367	22/10/2001	0510603367	14/01/1999	EUR	48.080,97	100,00	41.686,44	5,890	M	MIIA	1,000	12	FRCC	14/01/2014	147	15,390	01890	01805	00144	22527	00008
012800550510605402	22/10/2001	0510605402	14/01/1999	EUR	96.161,94	100,00	83.062,55	5,490	M	MIIA	0,600	12	FRCC	14/01/2014	147	14,990	02491	00498	00224	7618	00008
012800330510604022	22/10/2001	0510604022	14/01/1999	EUR	78.131,57	100,00	71.153,33	5,590	M	MIIA	0,700	12	FRCC	14/01/2019	207	15,090	01220	00270	00197	11074	00000
012800750510602377	22/10/2001	0510602377	14/01/1999	EUR	93.156,88	100,00	89.253,11	5,740	M	MIIA	0,850	12	FRCC	14/01/2029	327	15,240	01825	00681	00115	16774	00004
012800780510603822	22/10/2001	0510603822	14/01/1999	EUR	162.273,27	100,00	147.870,01	5,540	M	MIIA	0,650	12	FRCC	14/01/2019	207	15,040	02397	00043	00071	2444	00004
012807900519004177	22/10/2001	0519004177	14/01/1999	EUR	24.040,48	100,00	20.551,79	5,640	M	MIIA	0,750	12	FRCC	14/01/2014	147	15,140	01345	00341	00126	13453	00002
012807340510605052	22/10/2001	0510605052	14/01/1999	EUR	90.151,82	100,00	78.853,55	5,640	M	MIIA	0,750	12	FRCC	14/07/2021	237	15,140	01551	00902	00083	42718	00007
012807940510602872	22/10/2001	0510602872	14/01/1999	EUR	54.091,09	100,00	49.303,95	5,890	M	MIIA	1,000	12	FRCC	14/01/2019	207	15,390	00934	00686	00019	36435	00000
012808520519003413	22/10/2001	0519003413	14/01/1999	EUR	96.161,94	100,00	83.148,16	5,640	M	MIIA	0,750	12	FRCC	14/01/2014	147	15,140	01861	00450	00007	33412	00001
012807940510602886	22/10/2001	0510602886	14/01/1999	EUR	66.111,33	100,00	51.245,00	5,640	M	MIIA	0,750	12	FRCC	14/03/2016	173	15,140	00802	00579	00001	43053	00000
012806500519005325	22/10/2001	0519005325	14/01/1999	EUR	72.121,45	100,00	67.611,48	5,740	M	MIIA	0,850	12	FRCC	14/01/2024	267	15,240	03337	00512	00078	35049	00001
012806510519004052	22/10/2001	0519004052	14/01/1999	EUR	84.141,69	100,00	69.337,91	5,640	M	MIIA	0,750	12	FRCC	14/05/2013	139	15,140	00000	00000	00000	15312-15720	00000
012807200510607873	22/10/2001	0510607873	14/01/1999	EUR	60.101,21	100,00	49.065,80	5,640	M	MIIA	0,750	12	FRCC	14/01/2019	207	15,140	01821	00408	00036	31078	00000
012806030510002865	22/10/2001	0510002865	14/01/1999	EUR	36.060,73	100,00	16.248,55	5,640	M	MIIA	0,750	12	FRCC	14/02/2007	64	15,140	02237	00675	00100	40036	00010
012806390519009521	22/10/2001	0519009521	14/01/1999	EUR	27.947,06	100,00	24.374,62	6,640	M	MIIA	1,750	12	FRCC	14/01/2014	147	16,140	02441	01302	00091	94997	00001
012833070519764045	22/10/2001	0519764045	14/01/1999	EUR	81.136,63	100,00	67.903,21	5,060	M	MIIA	0,750	12	FRCC	14/01/2019	207	14,560	03386	00561	00135	37325	00000
012834950519762952	22/10/2001	0519762952	15/01/1999	EUR	66.111,33	100,00	57.033,78	5,060	M	MIIA	0,750	12	FRCC	15/01/2014	147	14,560	01701	00400	00100	34326	00000
012806370519003814	22/10/2001	0519003814	15/01/1999	EUR	30.050,61	100,00	27.586,72	6,390	M	MIIA	1,500	12	FRCC	15/01/2019	207	15,890	02412	01273	00150	92327	00000
012806010510003465	22/10/2001	0510003465	15/01/1999	EUR	24.040,48	100,00	18.468,40	5,590	M	MIIA	0,700	12	FRCC	15/01/2009	87	15,090	02201	00650	00048	24726	00006
012806900510005521	22/10/2001	0510005521	15/01/1999	EUR	51.086,03	100,00	24.324,79	5,640	M	MIIA	0,750	12	FRCC	15/01/2019	207	15,140	01600	00306	00167	19370	00002
012806500519005346	22/10/2001	0519005346	15/01/1999	EUR	60.101,21	100,00	54.698,77	5,640	M	MIIA	0,750	12	FRCC	15/01/2019	207	15,140	00000	00154	00074	11905	00003
012807530510604343	22/10/2001	0510604343	15/01/1999	EUR	30.050,61	100,00	25.618,26	5,640	M	MIIA	0,750	12	FRCC	15/01/2014	147	15,140	01251	00173	00209	14066	00007
012807810510608025	22/10/2001	0510608025	15/01/1999	EUR	36.060,73	100,00	22.145,22	5,640	M	MIIA	0,750	12	FRCC	15/01/2008	75	15,140	01689	00895	00106	35835	00008
012808100510662227	22/10/2001	0510662227	15/01/1999	EUR	96.161,94	100,00	87.893,49	5,890	M	MIIA	1,000	12	FRCC	15/01/2019	207	15,390	00078	00078	00067	6161	00002
012806450519005971	22/10/2001	0519005971	15/01/1999	EUR	105.177,12	100,00	98.929,10	5,890	M	MIIA	1,000	12	FRCC	15/01/2024	267	15,390	00603	00292	00101	27254	00000
012806400510606022	22/10/2001	0510606022	15/01/1999	EUR	60.101,21	100,00	51.914,86	5,640	M	MIIA	0,750	12	FRCC	15/01/2014	147	15,140	00000	00000	00000	27493	00000
012800820510604757	22/10/2001	0510604757	15/01/1999	EUR	76.929,55	100,00	70.036,94	5,540	M	MIIA	0,650	12	FRCC	15/01/2019	207	15,040	01814	00250	00182	13167	00000
012800330510604071	22/10/2001	0510604071	15/01/1999	EUR	78.131,57	100,00	62.840,97	5,640	M	MIIA	0,750	12	FRCC	15/02/2016	172	15,140	00800	00800	00204	41206	00005
012800820510604764	22/10/2001	0510604764	15/01/1999	EUR	18.030,36	100,00	13.884,60	5,590	M	MIIA	0,700	12	FRCC	15/01/2009	87	15,090	00429	00216	00019	11031N	00006
012800550510605437	22/10/2001	0510605437	15/01/1999	EUR	90.151,82	100,00	84.517,81	5,590	M	MIIA	0,700	12	FRCC	15/01/2024	267	15,090	00000	00475	00216	22149	00004
012800470510602384	22/10/2001	0510602384	15/01/1999	EUR	150.253,03	100,00	140.901,93	5,640	M	MIIA	0,750	12	FRCC	15/01/2024	267	15,140	00435	00231	00159	8994	00012
012800140510604997	22/10/2001	0510604997	15/01/1999	EUR	93.156,88	100,00	87.504,17	5,640	M	MIIA	0,750	12	FRCC	15/01/2024	267	15,140	00000	00000	00132	13151	00000
012800670510602152	22/10/2001	0510602152	15/01/1999	EUR	105.177,12	100,00	94.740,38	5,640	M	MIIA	0,750	12	FRCC	15/09/2018	203	15,140	01973	00482	00198	28869	00007
012800910510602582	22/10/2001	0510602582	15/01/1999	EUR	49.884,00	100,00	46.932,69	5,790	M	MIIA	0,900	12	FRCC	15/01/2024	267	15,290	01243	00735	00012	32803	00010
012800950510602362	22/10/2001	0510602362	15/01/1999	EUR	67.313,36	100,00	65.142,24	5,640	M	MIIA	0,750	12	FRCC	15/01/2034	387	15,140	01982	00927	00225	58389	00004
012801700510602437	22/10/2001	0510602437	15/01/1999	EUR	21.035,42	100,00	19.180,26	5,640	M	MIIA	0,750	12	FRCC	15/01/2019	207	15,140	01401	00669	00032	16621	00004
012801510510606093	22/10/2001	0510606093	15/01/1999	EUR	39.065,79	100,00	37.346,92	5,890	M	MIIA	1,000	12	FRCC	15/01/2029	327	15,390	02188	00557	00135	35189	00002
012801510510606247	22/10/2001	0510606247	15/01/1999	EUR	93.156,88	100,00	87.335,09	5,590	M	MIIA	0,700	12	FRCC	15/01/2024	267	15,090	01098	00763	00108	507	00001
012800950510602446	22/10/2001	0510602446	15/01/1999	EUR	36.060,73	100,00	30.898,81	5,640	M	MIIA	0,750	12	FRCC	15/01/2024	267	15,140	01540	00509	00159	27716	00004
012801100510606283	22/10/2001	0510606283	15/01/1999	EUR	66.111,33	100,00	60.112,81	5,490	M	MIIA	0,600	12	FRCC	15/01/2019	207	14,990	01089	00131	00102	12257	00003
012805820510602751	22/10/2001	0510602751	15/01/1999	EUR	144.242,91	100,00	135.302,93	5,690	M	MIIA	0,800	12	FRCC	15/01/2024	267	15,190	05501	00397	00219	10015N	00000
012805800510609665	22/10/2001	0510609665	15/01/1999	EUR	54.091,09	100,00	46.673,31	5,640	M	MIIA	0,750	12	FRCC	15/01/2014	147	15,140	04025	00409	00196	27094	00000
012805930510602797	22/10/2001	0510602797	15/01/1999	EUR	132.222,66	100,00	115.952,46	5,890	M	MIIA	1,000	12	FRCC	15/01/2015	159	15,390	03185	00311	00015	9968	00000
012803810519002662	22/10/2001	0519002662	15/01/1999	EUR	48.080,97	100,00	34.843,14	5,640	M	MIIA	0,750	12	FRCC	15/01/2019	207	15,140	02346	00726	00133	5983	00005
012805120510602856	22/10/2001	0510602856	15/01/1999	EUR	48.080,97	100,00	35.401,81	5,640	M	MIIA	0,750	12	FRCC	15/01/2024	267	15,140	03144	00318	00069	4213	00000
012805380510607467	22/10/2001	0510607467	15/01/1999	EUR	129.217,60	100,00	123.279,21	5,540	M	MIIA	0,650	12	FRCC	15/01/2029	327	15,040	02323	00733	00060	26422	00015
012805340510606056	22/10/2001	0510606056	15/01/1999	EUR	114.192,30	100,00	106.809,28	5,490	M	MIIA	0,600	12	FRCC	15/01/2024	267	14,990	01039	00521	00144	16241	00001
012802010510602951	22/10/2001	0510602951	15/01/1999	EUR	63.106,27	100,00	37.039,03	5,640	M	MIIA	0,750	12	FRCC	15/02/2007	64	15,140	02292	00424	00094	36970	00001
012802700510602194	22/10/2001	0510602194	15/01/1999	EUR	72.121,45	100,00	61.610,21	5,640	M	MIIA	0,750	12	FRCC	15/01/2024	267	15,140	02027	00690	00077	62345	00001

CARTERA DE PARTICIPACIONES HIPOTECARIAS

NUM.PARTICIP.	FEC.EMI.	NUM.PREST.	F.APERT.	DIV.	CAPITAL INIC.	%PART.	CAPITAL PEND.	%NOMIN.	(1)	(2)	DIFERE.	(3)	(4)	F.VENCI.	(5)	%DEMORA	TOMO	LIBRO	FOLIO	FINCA	INSC.
012802600510605901	22/10/2001	0510605901	15/01/1999	EUR	54.091,09	100,00	49.256,67	5,640	M	MI1A	0,750	12	FRCC	15/01/2019	207	15,140	04118	00214	00136	14762	00004
012802400519611605	22/10/2001	0519611605	15/01/1999	EUR	30.050,61	100,00	28.155,16	5,540	M	MI1A	0,650	12	FRCC	15/01/2024	267	15,040	02085	00057	00104	4008	00004
012803090510600763	22/10/2001	0510600763	15/01/1999	EUR	48.080,97	100,00	43.826,84	5,590	M	MI1A	0,700	12	FRCC	15/01/2019	207	15,090	00483	00104	00065	9361	00004
012802500519003497	22/10/2001	0519003497	15/01/1999	EUR	57.096,15	100,00	41.160,33	5,540	M	MI1A	0,650	12	FRCC	15/01/2019	207	15,040	02759	01126	00168	68572	00003
012802400519611626	22/10/2001	0519611626	15/01/1999	EUR	108.182,18	100,00	43.238,05	5,640	M	MI1A	0,750	12	FRCC	15/01/2024	267	15,140	02574	00185	00016	9475	00003
012804050510629174	22/10/2001	0510629174	15/01/1999	EUR	90.151,82	100,00	57.007,69	5,390	M	MI1A	0,500	12	FRCC	15/08/2008	82	14,890	04417	00299	00045	34736	00003
012805950510602134	22/10/2001	0510602134	16/01/1999	EUR	48.080,97	100,00	41.574,04	5,640	M	MI1A	0,750	12	FRCC	16/01/2014	147	15,140	01583	00000	00157	12169	00000
012805700510605581	22/10/2001	0510605581	18/01/1999	EUR	36.060,73	100,00	27.719,15	5,640	M	MI1A	0,750	12	FRCC	18/01/2009	87	15,140	01550	00696	00144	55120	00005
012805540519002226	22/10/2001	0519002226	18/01/1999	EUR	39.065,79	100,00	35.620,36	5,640	M	MI1A	0,750	12	FRCC	18/01/2019	207	15,140	02977	00061	00023	169	00017
012805000510627911	22/10/2001	0510627911	18/01/1999	EUR	132.222,66	100,00	123.993,71	5,640	M	MI1A	0,750	12	FRCC	18/01/2024	267	15,140	02331	01988	00096	68815	00010
012804030510629396	22/10/2001	0510629396	18/01/1999	EUR	96.161,94	100,00	71.979,12	5,490	M	MI1A	0,600	12	FRCC	18/01/2029	327	14,990	01866	01866	00068	5124	00011
012805810510604346	22/10/2001	0510604346	18/01/1999	EUR	73.924,49	100,00	63.127,17	5,160	M	MI1A	0,850	12	FRCC	18/01/2024	267	14,660	01257	00037	00077	1706	00000
012803930519003542	22/10/2001	0519003542	18/01/1999	EUR	60.101,21	100,00	51.967,56	5,640	M	MI1A	0,750	12	FRCC	18/01/2014	147	15,140	00489	00396	00141	38622	00003
012802400519611675	22/10/2001	0519611675	18/01/1999	EUR	60.101,21	100,00	52.019,62	5,640	M	MI1A	0,750	12	FRCC	18/01/2014	147	15,140	01940	00271	00117	20751	00002
012803000510705726	22/10/2001	0510705726	18/01/1999	EUR	78.131,57	100,00	65.843,74	5,590	M	MI1A	0,700	12	FRCC	18/01/2024	267	15,090	01066	00805	00176	39873	00007
012802000510608515	22/10/2001	0510608515	18/01/1999	EUR	42.070,85	100,00	27.253,96	5,640	M	MI1A	0,750	12	FRCC	18/11/2008	85	15,140	00885	00009	00152	1083	00002
012803000510705775	22/10/2001	0510705775	18/01/1999	EUR	42.070,85	100,00	24.655,23	5,640	M	MI1A	0,750	12	FRCC	18/12/2007	74	15,140	01501	00103	00094	6656	00008
012801810510602063	22/10/2001	0510602063	18/01/1999	EUR	30.050,61	100,00	26.009,83	5,640	M	MI1A	0,750	12	FRCC	18/01/2014	147	15,140	00000	00961	00110	23246	00006
012801800510607151	22/10/2001	0510607151	18/01/1999	EUR	78.131,57	100,00	74.697,54	5,740	M	MI1A	0,850	12	FRCC	18/01/2029	327	15,240	01551	00687	00105	42686	00003
012803560510004074	22/10/2001	0510004074	18/01/1999	EUR	36.060,73	100,00	26.608,58	5,540	M	MI1A	0,650	12	FRCC	18/12/2011	122	15,040	02052	00099	00097	4273	00004
012801100510606297	22/10/2001	0510606297	18/01/1999	EUR	90.151,82	100,00	84.444,86	5,590	M	MI1A	0,700	12	FRCC	18/01/2024	267	15,090	01284	00281	00203	24682	00006
012801510510606261	22/10/2001	0510606261	18/01/1999	EUR	70.618,92	100,00	64.331,37	5,640	M	MI1A	0,750	12	FRCC	18/01/2019	207	15,140	00506	00000	00149	18470	00001
012800670510602145	22/10/2001	0510602145	18/01/1999	EUR	42.070,85	100,00	23.231,74	5,640	M	MI1A	0,750	12	FRCC	18/01/2009	87	15,140	00667	00181	00206	17228	00005
012800490510601756	22/10/2001	0510601756	18/01/1999	EUR	57.096,15	100,00	39.354,57	5,060	M	MI1A	0,750	12	FRCC	18/03/2013	137	14,560	01357	00196	00190	3013	00007
012800490510601763	22/10/2001	0510601763	18/01/1999	EUR	66.111,33	100,00	59.114,21	5,060	M	MI1A	0,750	12	FRCC	18/01/2017	183	14,560	01356	00163	00088	13126	00007
012800570510604991	22/10/2001	0510604991	18/01/1999	EUR	75.126,51	100,00	68.601,62	5,590	M	MI1A	0,700	12	FRCC	18/01/2019	207	15,090	02839	00295	00060	15032	00005
012806400510606064	22/10/2001	0510606064	18/01/1999	EUR	39.065,79	100,00	29.082,51	5,890	M	MI1A	1,000	12	FRCC	18/01/2014	147	15,390	01225	00281	00031	21770	00002
012807940510602893	22/10/2001	0510602893	18/01/1999	EUR	73.323,48	100,00	70.150,82	5,890	M	MI1A	1,000	12	FRCC	18/01/2029	327	15,390	00927	00679	00111	38868	00000
012807840510602883	22/10/2001	0510602883	18/01/1999	EUR	120.202,42	100,00	114.318,04	5,640	M	MI1A	0,750	12	FRCC	18/01/2028	315	15,140	01533	00000	00035	3149A	00000
012807410510701764	22/10/2001	0510701764	18/01/1999	EUR	42.070,85	100,00	31.739,72	5,690	M	MI1A	0,800	12	FRCC	18/01/2015	159	15,190	02082	00967	00131	45727	00000
012806900510005542	22/10/2001	0510005542	18/01/1999	EUR	40.868,82	100,00	30.877,89	5,640	M	MI1A	0,750	12	FRCC	18/01/2024	267	15,140	01355	00811	00136	52269	00012
012806210510004465	22/10/2001	0510004465	18/01/1999	EUR	60.101,21	100,00	54.800,54	5,640	M	MI1A	0,750	12	FRCC	18/01/2019	207	15,140	01615	00170	00001	8572	00003
012832410519761256	22/10/2001	0519761256	18/01/1999	EUR	42.070,85	100,00	38.453,41	5,890	M	MI1A	1,000	12	FRCC	18/01/2019	207	15,390	01962	00397	00029	33585	00000
012833000519763702	22/10/2001	0519763702	19/01/1999	EUR	39.065,79	100,00	35.587,36	5,210	M	MI1A	0,900	12	FRCC	19/01/2019	207	14,710	01382	00615	00132	3810A	00000
012807000510611801	22/10/2001	0510611801	19/01/1999	EUR	39.065,79	100,00	18.552,04	5,060	M	MI1A	0,750	12	FRCC	19/08/2007	70	14,560	01579	00119	00021	9583	00000
012807000510611654	22/10/2001	0510611654	19/01/1999	EUR	75.126,51	100,00	71.632,92	5,060	M	MI1A	0,750	12	FRCC	19/01/2029	327	14,560	01865	00507	00140	24971	00001
012807000510611997	22/10/2001	0510611997	19/01/1999	EUR	90.151,82	100,00	57.981,61	5,640	M	MI1A	0,750	12	FRCC	19/01/2024	267	15,140	01868	00509	00052	25005	00001
012832310519762576	22/10/2001	0519762576	19/01/1999	EUR	103.674,59	100,00	94.316,41	5,160	M	MI1A	0,850	12	FRCC	19/01/2019	207	14,660	01294	00844	00153	44114	00000
012807600510605463	22/10/2001	0510605463	19/01/1999	EUR	73.924,49	100,00	69.225,58	5,540	M	MI1A	0,650	12	FRCC	19/01/2024	267	15,040	01724	00302	00171	6437	00004
012808000510664436	22/10/2001	0510664436	19/01/1999	EUR	72.121,45	100,00	65.860,85	5,890	M	MI1A	1,000	12	FRCC	19/01/2019	207	15,390	02124	00289	00029	29882	00001
012806430510000364	22/10/2001	0510000364	19/01/1999	EUR	90.151,82	100,00	69.709,36	6,140	M	MI1A	1,250	12	FRCC	19/01/2009	87	15,640	00383	00039	00138	6041	00000
012808130510661754	22/10/2001	0510661754	19/01/1999	EUR	47.479,96	100,00	36.684,60	5,890	M	MI1A	1,000	12	FRCC	19/01/2009	87	15,390	01492	00124	00075	13255	00003
012808020510605827	22/10/2001	0510605827	19/01/1999	EUR	102.172,06	100,00	80.990,68	5,890	M	MI1A	1,000	12	FRCC	19/09/2012	131	15,390	01995	00490	00222	38252	00001
012835980519763615	22/10/2001	0519763615	19/01/1999	EUR	102.172,06	100,00	95.813,30	5,640	M	MI1A	0,750	12	FRCC	19/01/2024	267	15,140	02476	01206	00163	100297	00000
012800810519002957	22/10/2001	0519002957	19/01/1999	EUR	48.080,97	100,00	41.544,16	5,390	M	MI1A	0,500	12	FRCC	19/01/2014	147	14,890	02663	00600	00101	10390	00008
012800100510620813	22/10/2001	0510620813	19/01/1999	EUR	105.177,12	100,00	76.798,77	5,640	M	MI1A	0,750	12	FRCC	19/01/2014	147	15,140	00671	00313	00097	14614	00003
012800130510605983	22/10/2001	0510605983	19/01/1999	EUR	48.080,97	100,00	30.474,62	5,590	M	MI1A	0,700	12	FRCC	19/08/2008	82	15,090	00788	00528	00133	33221	00003
012801510510606212	22/10/2001	0510606212	19/01/1999	EUR	33.656,68	100,00	24.449,90	5,690	M	MI1A	0,800	12	FRCC	19/10/2009	96	15,190	02189	00558	00115	32710	00001
012801500510606841	22/10/2001	0510606841	19/01/1999	EUR	54.091,09	100,00	49.395,66	5,890	M	MI1A	1,000	12	FRCC	19/01/2019	207	15,390	00999	00774	00183	12850	00001
012800100510620617	22/10/2001	0510620617	19/01/1999	EUR	84.141,69	100,00	56.537,17	5,640	M	MI1A	0,750	12	FRCC	19/01/2019	207	15,140	00671	00313	00013	14592	00003
012800210510605956	22/10/2001	0510605956	19/01/1999	EUR	54.091,09	100,00	49.290,06	5,540	M	MI1A	0,650	12	FRCC	19/01/2019	207	15,040	00000	00248	00045	18092	00000
012800150510603675	22/10/2001	0510603675	19/01/1999	EUR	72.121,45	100,00	61.953,30	5,640	M	MI1A	0,750	12	FRCC	19/08/2017	190	15,140	02229	01108	00043	41123	00003
012800180510607654	22/10/2001	0510607654	19/01/1999	EUR	96.161,94	100,00	76.908,83	5,490	M	MI1A	0,600	12	FRCC	19/02/2016	172	14,990	00000	02423	00145	75462	00010
012800920510602156	22/10/2001	0510602156	19/01/1999	EUR	60.101,21	100,00	57.342,39	5,640	M	MI1A	0,750	12	FRCC	19/01/2029	327	15,140	01293	00344	00069	12027	00009
012803550510601383	22/10/2001	0510601383	19/01/1999	EUR	156.263,15	100,00	103.918,98	5,390	M	MI1A	0,500	12	FRCC	19/07/2010	105	14,890	01563	00132	00207	8078	00003
012805130510602997	22/10/2001	0510602997	19/01/1999	EUR	30.050,61	100,00	28.156,02	5,640	M	MI1A	0,750	12	FRCC	19/01/2024	267	15,140	01243	00088	00191	2588	00005
012803510510602632	22/10/2001	0510602632	19/01/1999	EUR	72.121,45	100,00	50.085,68	5,490	M	MI1A	0,600	12	FRCC	19/01/2024	267	14,990	01534	00366	00168	19458	00001
012805380510607243	22/10/2001	0510607243	19/01/1999	EUR	66.111,33	100,00	47.149,89	5,540	M	MI1A	0,650	12	FRCC	19/01/2019	207	15,040	01945	01029	00196	41035	00003
012805320510604066	22/10/2001	0510604066	19/01/1999	EUR	48.080,97	100,00	43.785,90	5,740	M	MI1A	0,850	12	FRCC	19/01/2019	207	15,240	02508	01406	00208	86277	00003
012805700510605546	22/10/2001	0510605546	19/01/1999	EUR	33.055,67	100,00	28.582,13	5,640	M	MI1A	0,750	12	FRCC	19/01/2014	147	15,140	00464	00201	00142	13478	00004
012805000510627897	22/10/2001	0510627897	19/01/1999	EUR	72.121,45	100,00	58.842,28	5,640	M	MI1A	0,750	12	FRCC	19/01/2024	267	15,140	01932	00126	00136	6577	00004
012805020510602762	22/10/2001	0510602762	19/01/1999	EUR	72.121,45	100,00	61.897,50	5,640	M	MI1A	0,750	12	FRCC	19/08/2017	190	15,140	03158	00182	00033	6047	00002
012805090519002797	22/10/2001	0519002797	20/01/1999	EUR	112.990,28	100,00	88.615,14	5,290	M	MI1A	0,400	12	FRCC	20/11/2018	205	14,790	01190	00175	00147	5806-N	00007
012805950510602141	22/10/2001	0510602141	20/01/1999	EUR	36.060,73	100,00	32.850,10	5,640	M	MI1A	0,750	12	FRCC	20/01/2019	207	15,140	01687	00000	00185	5936	00003
012805330510600917	22/10/2001	0510600917	20/01/1999	EUR	85.944,73	100,00	60.061,43	5,540	M	MI1A	0,650	12	FRCC	20/11/2013	145	15,040	02180	00385	00087	22205	00000
012806000510018605	22/10/2001	0510018605	20/01/1999	EUR	48.080,97	100,00	35.786,40	5,590	M	MI1A	0,700	12	FRCC	20/03/2017	185	15,090	00666	00275	00046	16764	00010
012803500510513346	22/10/2001	0510513346	20/01/1999	EUR	42.070,85	100,00	36.464,07	5,540	M	MI1A	0,650	12	FRCC	20/01/2024	267	15,040	01213	00917	00058	46152	00002
012801810510602084	22/10/2001	0510602084	20/01/1999	EUR	81.136,63	100,00	70.132,21	5,590	M	MI1A	0,700	12	FRCC	20/01/2014	147	15,090	00773	00000	00164	62907	00004
012802600510605894	22/10/2001	0510605894	20/01/1999	EUR	144.242,91	100,00	85.673,97	5,540	M	MI1A	0,650	12	FRCC	20/05/2012	127	15,040	04229	00717	00154	47215	00000
012802400519611696	22/10/2001	0519611696	20/01/1999	EUR	48.080,97	100,00	37.039,46	5,640	M	MI1A	0,750	12	FRCC	20/01/2009	87	15,140	02299	00020	00152	1036	00003
012800200519002553	22/10/2001	0519002553	20/01/1999	EUR	48.080,97	100,00	43.879,83	5,640	M	MI1A	0,750	12	FRCC	20/01/2019	207	15,140	00974	00333	00077	22069	00004
012801000510609353	22/10/2001	0510609353	20/01/1999	EUR	42.070,85	100,00	13.375,82	5,490	M	MI1A	0,600	12	FRCC	20/08/2004	34	14,990	01375	01375	00167	76620	00001
012800150510603745	22/10/2001	0510603745	20/01/1999	EUR	78.131,57	100,00	73.269,01	5,640	M	MI1A	0,750	12	FRCC	20/01/2024	267	15,140	00393	00000	00029	21379	00003
012800190510602762	22/10/2001	0510602762	20/01/1999	EUR	104.576,11	100,00	97.996,76	5,540	M	MI1A	0,650	12	FRCC	20/01/2024	267	15,040	01678	00187	00015	13630	00007
012800100510620834	22/10/2001	0510620834	20/01/1999	EUR	60.101,21	100,00	54.750,18	5,640	M	MI1A	0,750	12	FRCC	20/01/2019	207	15,140	01692	00291	00145	10198	00002
012801500510606855	22/10/2001	0510606855	20/01/1999	EUR	36.060,73	100,00	17.721,05	5,640	M	MI1A	0,750	12	FRCC	20/11/2008	85	15,140	01376	00000	00248	52070	00000
012800700510602834	22/10/2001	0510602834	20/01/1999	EUR	84.141,69	100,00	76.354,09	5,640	M	MI1A	0,750	12	FRCC	20/01/2019	207	15,140	00349	00279	00223	16519	00008
012801530519005451	22/10/2001	0519005451	20/01/1999	EUR	42.070,85	100,00	35.818,50	5,890	M	MI1A	1,000	12	FRCC	20/08/2020	226	15,390	01947	00215	00067	4894	00008
012801530519005416	22/10/2001	0519005416	20/01/1999	EUR	45.075,91	100,00	38.168,22	5,740	M	MI1A	0,850	12	FRCC	20/01/2019	207	15,240	01784	00164	00041	13247	00004
012800550510605444	22/10/2001	0510605444	20/01/1999	EUR	60.101,21	100,00	54.733,23	5,590	M	MI1A	0,700	12	FRCC	20/01/2019	207	15,090	02316	00323	00077	19457	00005
012800290519005747	22/10/2001	0519005747	20/01/1999	EUR	87.146,76	100,00	79.411,69	5,540	M	MI1A	0,650	12	FRCC	20/01/2019	207	15,040	01098	00106	00157	3746	00010
012808760519006461	22/10/2001	0519006461	20/01/1999	EUR	180.303,63	100,00	139.213,94	5,890	M	MI1A	1,000	12	FRCC	20/01/2029	327	15,390	01535	00157	00156	8703	00000
012807920510605215	22/10/2001	0510605215	20/01/1999	EUR	108.182,18	100,00	98.550,33	5,640	M	MI1A	0,750	12	FRCC	20/01/2019	207	15,140	01519	00044	00136	3324	00000
012806900510005556	22/10/2001	0510005556	20/01/1999	EUR	120.202,42	100,00	95.749,62	5,590	M	MI1A	0,700	12	FRCC	20/05/2018	199	15,090	01894	00371	00189	23761	00003
012806900510005563	22/10/2001	0510005563	20/01/1999	EUR	48.080,97	100,00	41.565,67	5,640	M	MI1A	0,750	12	FRCC	20/01/2014	147	15,140	01774	00206	00189	14744	00006
012806310510602541	22/10/2001	0510602541	20/01/1999	EUR	138.232,78	100,00	126.118,42	5,740	M	MI1A	0,850	12	FRCC	20/01/2019	207	15,240	02686	00419	00029	22348	00000
012806500519005437	22/10/2001	0519005437	20/01/1999	EUR	21.035,42	100,00	19.156,26	5,740	M	MI1A	0,850	12	FRCC	20/01/2019	207	15,240	00518	00131	00241	13598	00003
012806500519005101	22/10/2001	0519005101	20/01/1999	EUR	63.106,27	100,00	54.603,22	5,740	M	MI1A	0,850	12	FRCC	20/01/2014	147	15,240	00000	00507	00001	34747	00001
012806700510011794	22/10/2001	0510011794	20/01/1999	EUR	78.131,57	100,00	61.776,78	5,540	M	MI1A	0,650	12	FRCC	20/01/2014	147	15,040	01066	00356	00164	28258	00001
012806620519003251	22/10/2001	0519003251	20/01/1999	EUR	48.080,97	100,00	41.531,87	5,640	M	MI1A	0,750	12	FRCC	20/01/2014	147	15,140	02207	00000	00145	32151	00005
012806600519002353	22/10/2001	0519002353	20/01/1999	EUR	48.080,97	100,00	43.187,31	5,640	M	MI1A	0,750	12	FRCC	20/01/2019	207	15,140	01859	00056	00014	6615	00000
012806500519004723	22/10/2001	0519004723	21/01/1999	EUR	158.667,20	100,00	95.363,27	5,640	M	MI1A	0,750	12	FRCC	21/07/2009	93	15,140	33890	00555	00076	37005	00001
012807340510605073	22/10/2001	0510605073	21/01/1999	EUR	91.353,84	100,00	79.064,63	5,590	M	MI1A	0,700	12	FRCC	21/01/2014	147	15,090	01538	00889	00211	42380	00004
012868590510600012	22/10/2001	0510600012	21/01/1999	EUR	57.096,15	100,00	49.267,26	5,340	M	MI1A	0,450	12	FRCC	21/01/2014	147	14,840	01440	00107	00000	6956	00000
012808000510664471	22/10/2001	0510664471	21/01/1999	EUR	33.055,67	100,00	30.213,37	5,890	M	MI1A	1,000	12	FRCC	21/01/2019	207	15,390	00000	00109	00155	7148	00003
012807960510604435	22/10/2001	0510604435	21/01/1999	EUR	51.086,03	100,00	44.309,36	5,890	M	MI1A	1,000	12	FRCC	21/01/2014	147	15,390	01474	00844	00108	27256	00007
012807510510603396	22/10/2001	0510603396	21/01/1999	EUR	108.182,18	100,00	86.195,87	5,640	M	MI1A	0,750	12	FRCC	21/01/2024	267	15,140	01885	00098	00129	8081	00002
012806320519000344	22/10/2001	0519000344	21/01/1999	EUR	27.045,54	100,00	21.043,80	6,640	M	MI1A	1,750	12	FRCC	21/01/2009	87	16,140	02292	01127	00000	84985	00001
012806400510606092	22/10/2001	0510606092	21/01/1999	EUR	31.252,63	100,00	21.353,18	5,890	M	MI1A	1,000	12	FRCC	21/01/2014	147	15,390	01222	00287	00222	20190	00001
012806370519004332	22/10/2001	0519004332	21/01/1999	EUR	21.035,42	100,00	18.219,54	5,890	M	MI1A	1,000	12	FRCC	21/01/2014	147	15,390	02461	01322	00133	96837	00001
012806440510603464	22/10/2001	0510603464	21/01/1999	EUR	20.434,41	100,00	17.839,63	6,640	M	MI1A	1,750	12	FRCC	21/01/2014	147	16,140	01043	00253	00123	22188	00003
012800230510610522	22/10/2001	0510610522	21/01/1999	EUR	120.202,42	100,00	91.003,88	5,590	M	MI1A	0,700	12	FRCC	21/01/2013	135	15,090	00000	02724	00070	56751N	00010
012800490510601742	22/10/2001	0510601742	21/01/1999	EUR	39.065,79	100,00	30.029,00	5,640	M	MI1A	0,750	12	FRCC	21/01/2009	87	15,140	03080	00060	00067	3416	00006
012801530519005472	22/10/2001	0519005472	21/01/1999	EUR	24.040,48	100,00	20.822,30	5,890	M	MI1A	1,000	12	FRCC	21/01/2014	147	15,390	02078	00284	00153	25337	00003
012801400519007713	22/10/2001	0519007713	21/01/1999	EUR	51.086,03	100,00	41.658,92	5,640	M	MI1A	0,750	12	FRCC	21/11/2013	145	15,140	01590	00784	00014	58775	00007
012800460510605071	22/10/2001	0510605071	21/01/1999	EUR	42.070,85	100,00	36.388,84	5,540	M	MI1A	0,650	12	FRCC	21/01/2014	147	15,040	03531	00067	00117	5150	00005
012801400519007727	22/10/2001	0519007727	21/01/1999	EUR	90.151,82	100,00	78.029,39	5,640	M	MI1A	0,750	12	FRCC	21/01/2014	147	15,140	01625	00984	00156	11719	00005
012800650510601674	22/10/2001	0510601674	21/01/1999	EUR	66.111,33	100,00	50.945,15	5,540	M	MI1A	0,650	12	FRCC	21/05/2012	127	15,040	00000	00816	00043	51296	00002
012800750510602391	22/10/2001	0510602391	21/01/1999	EUR	100.970,03	100,00	90.524,92	5,640	M	MI1A	0,750	12	FRCC	21/01/2017	183	15,140	01802	01331	00015	35783	00007
012800150510603682	22/10/2001	0510603682	21/01/1999	EUR	60.101,21	100,00	51.967,56	5,640	M	MI1A	0,750	12	FRCC	21/01/2014	147	15,140	00000	01726	00025	61616	00002
012801100510606332	22/10/2001	0510606332	21/01/1999	EUR	60.101,21	100,00	51.893,13	5,490	M	MI1A	0,600	12	FRCC	21/01/2014	147	14,990	00953	00292	00034	25314	00004
012800220510602765	22/10/2001	0510602765	21/01/1999	EUR	133.725,19	100,00	82.507,60	5,640	M	MI1A	0,750	12	FRCC	21/11/2016	181	15,140	01720	00314	00098	18979	00000
012801010510603502	22/10/2001	0510603502	21/01/1999	EUR	28.247,57	100,00	17.327,74	5,640	M	MI1A	0,750	12	FRCC	21/07/2005	45	15,140	00000	00276	00019	25180	00003
012800170510603446	22/10/2001	0510603446	21/01/1999	EUR	47.479,96	100,00	41.205,97	5,890	M	MI1A	1,000	12	FRCC	21/01/2014	147	15,390	00834	00061	00153	7924	00006
012800200519002567	22/10/2001	0519002567	21/01/1999	EUR	75.126,51	100,00	64.839,00	5,290	M	MI1A	0,400	12	FRCC	21/01/2019	207	14,790	00000	01369	00073	83868	00005
012802300510606557	22/10/2001	0510606557	21/01/1999	EUR	120.202,42	100,00	106.842,73	5,540	M	MI1A	0,650	12	FRCC	21/01/2024	267	15,040	03871	00576	00204	39978	00001
012802610510601163	22/10/2001	0510601163	21/01/1999	EUR	48.080,97	100,00	32.797,24	5,640	M	MI1A	0,750	12	FRCC	21/01/2014	147	15,140	04056	00872	00084	13503	00004
012801800510607207	22/10/2001	0510607207	21/01/1999	EUR	72.121,45	100,00	62.233,66	5,490	M	MI1A	0,600	12	FRCC	21/01/2014	147	14,990	00922	00000	00211	21343	00011
012803010510603233	22/10/2001	0510603233	21/01/1999	EUR	72.121,45	100,00	20.653,58	5,490	M	MI1A	0,600	12	FRCC	21/07/2006	57	14,990	00000	00000	00000		00000
012805300510600872	22/10/2001	0510600872	21/01/1999	EUR	66.111,33	100,00	60.138,62	5,290	M	MI1A	0,400	12	FRCC	21/01/2019	207	14,790	02016	00088	00092	1473	00000
012805200519605025	22/10/2001	0519605025	21/01/1999	EUR	42.070,85	100,00	40.202,26	5,640	M	MI1A	0,750	12	FRCC	21/01/2029	327	15,140	03512	00732	00168	31984	00000
012803510510602723	22/10/2001	0510602723	21/01/1999	EUR	72.121,45	100,00	54.034,88	5,540	M	MI1A	0,650	12	FRCC	21/01/2014	147	15,040	01668	00414	00122	22834	00002
012805390510602106	22/10/2001	0510602106	21/01/1999	EUR	138.232,78	100,00	85.713,26	5,640	M	MI1A	0,750	12	FRCC	21/01/2019	207	15,140	02092	00721	00225	35940	00005
012803510510602737	22/10/2001	0510602737	21/01/1999	EUR	66.111,33	100,00	61.962,54	5,540	M	MI1A	0,650	12	FRCC	21/01/2024	267	15,040	01668	00414	00120	22833	00002
012805000510627015	22/10/2001	0510627015	21/01/1999	EUR	78.131,57	100,00	71.153,33	5,590	M	MI1A	0,700	12	FRCC	21/01/2019	207	15,090	02512	00156	00056	10146	00006
012805000510627862	22/10/2001	0510627862	22/01/1999	EUR	93.156,88	100,00	84.783,95	5,490	M	MI1A	0,600	12	FRCC	22/01/2019	207	14,990	02430	00351	00091	22809	00005
012803600510629045	22/10/2001	0510629045	22/01/1999	EUR	45.075,91	100,00	34.609,66	5,490	M	MI1A	0,600	12	FRCC	22/01/2009	87	14,990	01334	00174	00146	9656	00003

CARTERA DE PARTICIPACIONES HIPOTECARIAS

NUM.PARTICIP.	FEC.EMI.	NUM.PREST.	F.APERT.	DIV.	CAPITAL INIC.	%PART.	CAPITAL PEND.	%NOMIN.	(1)	(2)	DIFERE.	(3)	(4)	F.VENCI.	(5)	%DEMORA	TOMO	LIBRO	FOLIO	FINCA	INSC.
012803560510004151	22/10/2001	0510004151	22/01/1999	EUR	156.263,15	100,00	148.657,42	5,390	M	MIIA	0,500	12	FRCC	22/01/2029	327	14,890	00900	00227	00203	12190	00008
012803540510602831	22/10/2001	0510602831	22/01/1999	EUR	138.232,78	100,00	85.830,86	5,640	M	MIIA	0,750	12	FRCC	22/01/2019	207	15,140	01668	00414	00034	4864-N	00005
012804060510629462	22/10/2001	0510629462	22/01/1999	EUR	62.505,26	100,00	58.556,45	5,490	M	MIIA	0,600	12	FRCC	22/01/2024	267	14,990	02541	00679	00082	25607	00000
012805070510602424	22/10/2001	0510602424	22/01/1999	EUR	108.182,18	100,00	98.378,96	5,390	M	MIIA	0,500	12	FRCC	22/01/2019	207	14,890	02137	00171	00184	18140	00000
012805300510600781	22/10/2001	0510600781	22/01/1999	EUR	84.141,69	100,00	68.773,57	5,640	M	MIIA	0,750	12	FRCC	22/01/2011	111	15,140	02462	00211	00049	12262	00000
012801800510605737	22/10/2001	0510605737	22/01/1999	EUR	42.070,85	100,00	32.402,74	5,640	M	MIIA	0,750	12	FRCC	22/01/2014	147	15,140	01110	00000	00018	35569	00004
012802700510602222	22/10/2001	0510602222	22/01/1999	EUR	72.121,45	100,00	58.886,17	5,640	M	MIIA	0,750	12	FRCC	22/01/2011	111	15,140	01826	00489	00165	44591	00004
012802310510601455	22/10/2001	0510601455	22/01/1999	EUR	48.080,97	100,00	43.717,11	5,640	M	MIIA	0,750	12	FRCC	22/01/2019	207	15,140	02484	00085	00236	6094	00005
012800150510603717	22/10/2001	0510603717	22/01/1999	EUR	52.288,05	100,00	33.982,05	5,640	M	MIIA	0,750	12	FRCC	22/07/2012	129	15,140	00627	00341	00009	15759	00000
012800210510606012	22/10/2001	0510606012	22/01/1999	EUR	18.030,36	100,00	13.879,30	5,540	M	MIIA	0,650	12	FRCC	22/01/2009	87	15,040	00870	00267	00026	19204	00000
012801000510609367	22/10/2001	0510609367	22/01/1999	EUR	42.070,85	100,00	40.106,85	5,640	M	MIIA	0,750	12	FRCC	22/01/2029	327	15,140	00660	01217	00047	49049N	00008
012800910510602624	22/10/2001	0510602624	22/01/1999	EUR	48.080,97	100,00	45.224,10	5,740	M	MIIA	0,850	12	FRCC	22/01/2024	267	15,240	01229	00721	00186	49372	00004
012801000510608345	22/10/2001	0510608345	22/01/1999	EUR	150.253,03	100,00	143.465,18	5,390	M	MIIA	0,500	12	FRCC	22/01/2029	327	14,890	01727	01727	00070	88059	00000
012800750510602405	22/10/2001	0510602405	22/01/1999	EUR	72.121,45	100,00	55.559,19	5,640	M	MIIA	0,750	12	FRCC	22/01/2009	87	15,140	00953	00775	00093	32306	00010
012800780510603906	22/10/2001	0510603906	22/01/1999	EUR	51.086,03	100,00	46.537,65	5,640	M	MIIA	0,750	12	FRCC	22/01/2019	207	15,140	00000	01374	00560	86256	00004
012800690519603055	22/10/2001	0519603055	22/01/1999	EUR	120.202,42	100,00	97.751,60	4,710	M	MIIA	0,400	12	FRCC	22/01/2014	147	14,210	01675	00274	00155	19784	00003
012800640510603437	22/10/2001	0510603437	22/01/1999	EUR	138.232,78	100,00	101.572,45	5,590	M	MIIA	0,700	12	FRCC	22/11/2011	121	15,090	01093	00093	00133	6253	00007
012800640510603451	22/10/2001	0510603451	22/01/1999	EUR	128.015,58	100,00	117.108,82	5,640	M	MIIA	0,750	12	FRCC	22/01/2024	267	15,140	01276	00540	00223	26874	00009
012801510510606233	22/10/2001	0510606233	22/01/1999	EUR	78.131,57	100,00	65.400,85	5,640	M	MIIA	0,750	12	FRCC	22/01/2019	207	15,140	01669	00000	00021	4002	00000
012800500519003745	22/10/2001	0519003745	22/01/1999	EUR	54.091,09	100,00	49.364,93	5,640	M	MIIA	0,750	12	FRCC	22/01/2019	207	15,140	00000	00000	00000	32962	00000
012801510510606366	22/10/2001	0510606366	22/01/1999	EUR	54.091,09	100,00	48.449,39	5,640	M	MIIA	0,750	12	FRCC	22/01/2017	183	15,140	00000	00520	00193	30422	00000
012800290519005754	22/10/2001	0519005754	22/01/1999	EUR	36.060,73	100,00	12.154,47	5,640	M	MIIA	0,750	12	FRCC	22/01/2019	207	15,140	02731	02731	00065	46031	00004
012800340510604037	22/10/2001	0510604037	22/01/1999	EUR	48.080,97	100,00	36.353,94	5,590	M	MIIA	0,700	12	FRCC	22/07/2017	189	15,090	00131	00000	00131	10716 BIS	00003
012800350510605963	22/10/2001	0510605963	22/01/1999	EUR	48.080,97	100,00	35.381,28	5,640	M	MIIA	0,750	12	FRCC	22/09/2011	119	15,140	01037	00176	00100	12087	00004
012806400510606134	22/10/2001	0510606134	22/01/1999	EUR	39.065,79	100,00	33.812,75	5,640	M	MIIA	0,750	12	FRCC	22/01/2014	147	15,140	01320	00376	00215	30404	00004
012806450519006062	22/10/2001	0519006062	22/01/1999	EUR	54.091,09	100,00	46.897,22	5,890	M	MIIA	1,000	12	FRCC	22/01/2014	147	15,390	08723	00069	00104	8358	00000
012808030510671747	22/10/2001	0510671747	22/01/1999	EUR	210.354,24	100,00	182.557,84	5,890	M	MIIA	1,000	12	FRCC	22/01/2014	147	15,390	01091	00293	00122	17629	00001
012807600510605477	22/10/2001	0510605477	22/01/1999	EUR	42.070,85	100,00	32.367,43	5,640	M	MIIA	0,750	12	FRCC	22/01/2009	87	15,140	01537	00139	00162	2375	00006
012808030510671726	22/10/2001	0510671726	22/01/1999	EUR	66.111,33	100,00	50.854,90	5,590	M	MIIA	0,700	12	FRCC	22/01/2009	87	15,090	02064	00150	00204	13972	00001
012806900510005584	22/10/2001	0510005584	22/01/1999	EUR	72.121,45	100,00	54.049,16	5,640	M	MIIA	0,750	12	FRCC	22/01/2014	147	15,140	01881	00362	00018	23220	00005
012807020510603655	22/10/2001	0510603655	22/01/1999	EUR	78.131,57	100,00	49.857,17	5,060	M	MIIA	0,750	12	FRCC	22/01/2012	123	14,560	02562	00372	00007	8664	00000
012806500519005507	22/10/2001	0519005507	22/01/1999	EUR	39.065,79	100,00	33.774,54	5,740	M	MIIA	0,850	12	FRCC	22/01/2014	147	15,240	03240	00243	00134	25114	00000
012806480510600892	22/10/2001	0510600892	22/01/1999	EUR	26.444,53	100,00	22.943,03	6,140	M	MIIA	1,250	12	FRCC	22/01/2014	147	15,640	01110	00621	00015	8005-N	00014
012806700510011871	22/10/2001	0510011871	22/01/1999	EUR	78.131,57	100,00	71.082,60	5,490	M	MIIA	0,600	12	FRCC	22/01/2019	207	14,990	01015	00305	00137	25492	00001
012806210510004493	22/10/2001	0510004493	22/01/1999	EUR	96.161,94	100,00	80.964,76	5,640	M	MIIA	0,750	12	FRCC	22/05/2012	127	15,140	01374	00047	00088	5465	00004
012803560510004256	22/10/2001	0510004256	04/02/1999	EUR	78.131,57	100,00	55.665,96	5,210	M	MIIA	0,650	12	FRCC	15/02/2024	268	14,710	00349	00082	00116	4906	00007
012803820510006977	22/10/2001	0510006977	08/02/1999	EUR	78.131,57	100,00	70.190,86	5,310	M	MIIA	0,750	12	FRCC	16/02/2009	88	14,810	01386	00097	00172	10363	00008
012800520510604706	22/10/2001	0510604706	09/02/1999	EUR	72.121,45	100,00	62.629,35	5,310	M	MIIA	0,750	12	FRCC	09/02/2014	148	14,810	00643	00294	00027	876	00008
012800300519006266	22/10/2001	0519006266	09/02/1999	EUR	27.045,54	100,00	23.462,17	5,310	M	MIIA	0,750	12	FRCC	09/02/2014	148	14,810	01512	00111	00162	3838	00006
012800140510605067	22/10/2001	0510605067	09/02/1999	EUR	120.202,42	100,00	104.279,56	5,160	M	MIIA	0,600	12	FRCC	09/02/2014	148	14,660	00823	00093	00111	5975	00005
012800220510603003	22/10/2001	0510603003	09/02/1999	EUR	270.455,45	100,00	106.357,46	5,060	M	MIIA	0,500	12	FRCC	09/10/2014	156	14,560	01918	00020	00163	1220	00004
012800680510003723	22/10/2001	0510003723	09/02/1999	EUR	126.212,54	100,00	65.932,37	5,260	M	MIIA	0,700	12	FRCC	09/02/2024	268	14,760	02206	00000	00021	19529	00000
012800820510604855	22/10/2001	0510604855	09/02/1999	EUR	99.167,00	100,00	86.258,36	5,260	M	MIIA	0,700	12	FRCC	09/02/2014	148	14,760	00390	00177	00130	9709	00007
012800440519002773	22/10/2001	0519002773	09/02/1999	EUR	78.131,57	100,00	58.583,59	5,310	M	MIIA	0,750	12	FRCC	09/02/2011	112	14,810	00845	00003	00077	146	00005
012800750510602447	22/10/2001	0510602447	09/02/1999	EUR	78.131,57	100,00	57.843,56	5,310	M	MIIA	0,750	12	FRCC	09/02/2017	184	14,810	00879	00878	00070	67499	00000
012800380510602725	22/10/2001	0510602725	09/02/1999	EUR	43.873,88	100,00	38.099,56	5,310	M	MIIA	0,750	12	FRCC	09/02/2014	148	14,810	02617	00124	00026	4768	00009
012802440510606193	22/10/2001	0510606193	10/02/1999	EUR	36.060,73	100,00	32.941,70	5,360	M	MIIA	0,800	12	FRCC	10/02/2019	208	14,860	01679	00148	00124	15267	00003
012802400519611815	22/10/2001	0519611815	10/02/1999	EUR	96.161,94	100,00	65.335,28	5,210	M	MIIA	0,650	12	FRCC	10/02/2029	328	14,710	02822	00065	00165	5582	00004
012805240510606004	22/10/2001	0510606004	10/02/1999	EUR	84.141,69	100,00	76.769,41	5,310	M	MIIA	0,750	12	FRCC	10/02/2019	208	14,810	03198	00158	00096	8420	00000
012802300510606683	22/10/2001	0510606683	10/02/1999	EUR	150.253,03	100,00	147.955,10	5,210	M	MIIA	0,650	12	FRCC	10/02/2024	268	14,710	03875	00580	00208	40400	00001
012805000510628443	22/10/2001	0510628443	10/02/1999	EUR	84.141,69	100,00	76.812,83	5,310	M	MIIA	0,750	12	FRCC	10/02/2019	208	14,810	02508	00285	00110	10376	00005
012802300510606697	22/10/2001	0510606697	10/02/1999	EUR	102.172,06	100,00	88.543,59	5,310	M	MIIA	0,750	12	FRCC	10/02/2014	148	14,810	03604	00169	00104	14163	00001
012805000510628303	22/10/2001	0510628303	10/02/1999	EUR	48.080,97	100,00	37.456,34	5,310	M	MIIA	0,750	12	FRCC	10/07/2015	165	14,810	00736	00369	00001	11437	00005
012803960510002791	22/10/2001	0510002791	10/02/1999	EUR	60.101,21	100,00	56.274,85	5,060	M	MIIA	0,500	12	FRCC	10/02/2024	268	14,560	02310	01040	00111	97069	00006
012802800510602911	22/10/2001	0510602911	10/02/1999	EUR	72.121,45	100,00	55.927,13	5,310	M	MIIA	0,750	12	FRCC	10/02/2009	88	14,810	03619	00112	00096	8648	00002
012806080510003612	22/10/2001	0510003612	10/02/1999	EUR	54.091,09	100,00	34.228,33	5,410	M	MIIA	0,850	12	FRCC	10/02/2010	100	14,910	02423	00785	00171	27538	00006
012802800510602925	22/10/2001	0510602925	10/02/1999	EUR	60.101,21	100,00	27.613,21	5,260	M	MIIA	0,700	12	FRCC	10/02/2011	112	14,760	03582	00780	00137	41344	00003
012803400510610622	22/10/2001	0510610622	10/02/1999	EUR	84.141,69	100,00	60.317,16	5,210	M	MIIA	0,650	12	FRCC	10/11/2014	157	14,710	01167	00156	00084	4772	00003
012805320510604255	22/10/2001	0510604255	10/02/1999	EUR	93.156,88	100,00	88.971,96	5,310	M	MIIA	0,750	12	FRCC	10/02/2029	328	14,810	02112	00622	00205	16236	00000
012805320510604206	22/10/2001	0510604206	10/02/1999	EUR	60.101,21	100,00	56.400,21	5,310	M	MIIA	0,750	12	FRCC	10/02/2024	268	14,810	02574	00869	00094	36454	00004
012805800510609777	22/10/2001	0510609777	10/02/1999	EUR	72.121,45	100,00	67.774,44	5,410	M	MIIA	0,850	12	FRCC	10/02/2024	268	14,910	00000	00231	00248	14737	00000
012800690519603125	22/10/2001	0519603125	10/02/1999	EUR	120.202,42	100,00	109.809,81	5,060	M	MIIA	0,500	12	FRCC	10/02/2019	208	14,560	00888	00006	00096	435	00005
012800690519603132	22/10/2001	0519603132	10/02/1999	EUR	66.111,33	100,00	60.395,45	5,060	M	MIIA	0,500	12	FRCC	10/02/2019	208	14,560	01576	00175	00173	958	00010
012800780510603962	22/10/2001	0510603962	10/02/1999	EUR	42.070,85	100,00	39.514,24	5,310	M	MIIA	0,750	12	FRCC	10/02/2024	268	14,810	00796	00000	00032	49853	00004
012801510510606541	22/10/2001	0510606541	10/02/1999	EUR	123.808,49	100,00	116.184,52	5,310	M	MIIA	0,750	12	FRCC	10/02/2024	268	14,810	00864	00041	00129	543-BIS	00000
012801000510609521	22/10/2001	0510609521	10/02/1999	EUR	48.080,97	100,00	32.844,34	5,060	M	MIIA	0,500	12	FRCC	10/06/2015	164	14,560	01290	01290	00043	81015	00001
012800170510603523	22/10/2001	0510603523	10/02/1999	EUR	72.121,45	100,00	66.080,38	5,560	M	MIIA	1,000	12	FRCC	10/02/2019	208	15,060	02104	00997	00111	19611	00010
012800230510610585	22/10/2001	0510610585	10/02/1999	EUR	102.172,06	100,00	70.728,95	5,310	M	MIIA	0,750	12	FRCC	10/07/2013	141	14,810	01926	00854	00063	41185	00006
012800190510602937	22/10/2001	0510602937	10/02/1999	EUR	130.299,42	100,00	115.563,85	5,310	M	MIIA	0,750	12	FRCC	10/02/2029	328	14,810	01857	00366	00082	24325	00004
012800210510606292	22/10/2001	0510606292	10/02/1999	EUR	63.106,27	100,00	30.455,74	5,260	M	MIIA	0,700	12	FRCC	10/04/2009	90	14,760	02571	00809	00203	50780	00000
012807600510605582	22/10/2001	0510605582	10/02/1999	EUR	42.070,85	100,00	20.924,82	5,410	M	MIIA	0,850	12	FRCC	10/01/2009	87	14,910	01508	00086	00090	41533	00009
012806500519005682	22/10/2001	0519005682	10/02/1999	EUR	63.106,27	100,00	49.490,49	5,410	M	MIIA	0,850	12	FRCC	10/02/2019	208	14,910	00000	00277	00170	21391	00001
012807330519006521	22/10/2001	0519006521	10/02/1999	EUR	54.091,09	100,00	51.710,05	5,410	M	MIIA	0,850	12	FRCC	10/02/2029	328	14,910	01160	00819	00132	55634	00001
012807350519008217	22/10/2001	0519008217	10/02/1999	EUR	28.848,58	100,00	27.183,43	5,460	M	MIIA	0,900	12	FRCC	10/02/2024	268	14,960	01076	00000	00096	11307	00006
012807350519008294	22/10/2001	0519008294	11/02/1999	EUR	42.070,85	100,00	39.648,70	5,460	M	MIIA	0,900	12	FRCC	11/02/2024	268	14,960	01359	00188	00162	10639	00005
012863810510600276	22/10/2001	0510600276	11/02/1999	EUR	36.060,73	100,00	25.559,88	5,160	M	MIIA	0,600	12	FRCC	11/02/2014	148	14,660	02351	00731	00023	63245	00003
012808000510664576	22/10/2001	0510664576	11/02/1999	EUR	45.075,91	100,00	34.657,17	5,510	M	MIIA	0,950	12	FRCC	11/02/2014	148	15,010	01004	00030	00008	2302	00004
012807810510608144	22/10/2001	0510608144	11/02/1999	EUR	75.126,51	100,00	45.640,57	5,210	M	MIIA	0,650	12	FRCC	11/02/2019	208	14,710	02385	00200	00188	8598-A	00000
012807350519008364	22/10/2001	0519008364	11/02/1999	EUR	72.121,45	100,00	65.807,68	5,260	M	MIIA	0,700	12	FRCC	11/02/2019	208	14,760	01584	00523	00078	40434	00003
012806700510011976	22/10/2001	0510011976	11/02/1999	EUR	45.075,91	100,00	39.114,71	5,260	M	MIIA	0,700	12	FRCC	11/02/2014	148	14,760	00697	00697	00179	22853	00005
012806370519004661	22/10/2001	0519004661	11/02/1999	EUR	20.434,41	100,00	14.554,84	5,810	M	MIIA	1,500	12	FRCC	11/02/2007	64	15,310	02494	01355	00147	96266	00000
012835570519764715	22/10/2001	0519764715	11/02/1999	EUR	66.111,33	100,00	62.311,46	5,560	M	MIIA	1,250	12	FRCC	11/02/2024	268	15,060	01492	00688	00169	38409	00000
012806320519000372	22/10/2001	0519000372	11/02/1999	EUR	28.548,07	100,00	22.391,64	6,310	M	MIIA	1,750	12	FRCC	11/02/2009	88	15,810	01781	01336	00000	104436	00001
012806360510600103	22/10/2001	0510600103	11/02/1999	EUR	72.121,45	100,00	62.731,05	5,560	M	MIIA	1,000	12	FRCC	11/02/2014	148	15,060	00000	00000	00000	8115	00000
012838200519766112	22/10/2001	0519766112	11/02/1999	EUR	28.848,58	100,00	25.101,61	5,310	M	MIIA	0,750	12	FRCC	11/02/2014	148	14,810	01642	00002	00185	46306	00000
012800210510606313	22/10/2001	0510606313	11/02/1999	EUR	75.126,51	100,00	62.385,29	5,210	M	MIIA	0,650	12	FRCC	11/02/2014	148	14,710	01809	00196	00016	6622	00000
012800170510603551	22/10/2001	0510603551	11/02/1999	EUR	57.096,15	100,00	53.715,50	5,310	M	MIIA	0,750	12	FRCC	11/02/2024	268	14,810	02183	00000	00043	53798	00006
012800150510603815	22/10/2001	0510603815	11/02/1999	EUR	84.141,69	100,00	66.839,47	5,310	M	MIIA	0,750	12	FRCC	11/10/2012	132	14,810	01115	00000	00045	85780	00000
012800150510603822	22/10/2001	0510603822	11/02/1999	EUR	114.192,30	100,00	55.431,54	5,310	M	MIIA	0,750	12	FRCC	11/05/2019	211	14,810	00307	00000	00057	15659	00007
012800230510610592	22/10/2001	0510610592	11/02/1999	EUR	84.141,69	100,00	76.864,08	5,360	M	MIIA	0,800	12	FRCC	11/02/2019	208	14,860	01908	00000	00113	5842	00005
012800500519003871	22/10/2001	0519003871	11/02/1999	EUR	90.151,82	100,00	82.305,83	5,260	M	MIIA	0,700	12	FRCC	11/02/2019	208	14,760	00000	00000	00000	23655	00000
012800310510603453	22/10/2001	0510603453	11/02/1999	EUR	126.212,54	100,00	112.213,79	5,310	M	MIIA	0,750	12	FRCC	11/03/2022	245	14,810	00938	00101	00004	5544	00003
012800620519001937	22/10/2001	0519001937	11/02/1999	EUR	108.182,18	100,00	88.987,35	5,310	M	MIIA	0,750	12	FRCC	11/12/2016	182	14,810	02428	02428	00041	68575	00000
012800850510604102	22/10/2001	0510604102	11/02/1999	EUR	51.086,03	100,00	46.667,42	5,360	M	MIIA	0,800	12	FRCC	11/02/2019	208	14,860	01584	00186	00183	11888	00009
012801010510603607	22/10/2001	0510603607	11/02/1999	EUR	38.380,63	100,00	33.315,77	5,310	M	MIIA	0,750	12	FRCC	11/02/2014	148	14,810	00000	01774	00187	34983 N	00005
012800690519603146	22/10/2001	0519603146	11/02/1999	EUR	24.040,48	100,00	22.026,84	5,560	M	MIIA	1,000	12	FRCC	11/02/2019	208	15,060	02106	00425	00145	19008	00002
012800700510602883	22/10/2001	0510602883	11/02/1999	EUR	84.141,69	100,00	79.095,06	5,310	M	MIIA	0,750	12	FRCC	11/02/2024	268	14,810	01706	00138	00151	6749	00001
012805500519002992	22/10/2001	0519002992	11/02/1999	EUR	144.242,91	100,00	111.917,21	5,310	M	MIIA	0,750	12	FRCC	11/02/2009	88	14,810	02579	00014	00212	386	00010
012805700510605735	22/10/2001	0510605735	11/02/1999	EUR	78.131,57	100,00	65.645,68	5,060	M	MIIA	0,500	12	FRCC	11/02/2019	208	14,560	00682	00288	00134	17888	00005
012805930510602874	22/10/2001	0510602874	11/02/1999	EUR	30.050,61	100,00	26.138,01	5,560	M	MIIA	1,000	12	FRCC	11/02/2014	148	15,060	04343	00202	00202	7416	00000
012803820510006984	22/10/2001	0510006984	11/02/1999	EUR	84.141,69	100,00	79.021,23	5,310	M	MIIA	0,750	12	FRCC	11/02/2024	268	14,810	02190	00920	00204	7969	00057
012803560510004312	22/10/2001	0510004312	11/02/1999	EUR	51.086,03	100,00	44.288,43	5,210	M	MIIA	0,650	12	FRCC	11/02/2014	148	14,710	00198	00121	00141	6910	00007
012803540510602887	22/10/2001	0510602887	11/02/1999	EUR	36.060,73	100,00	33.840,11	5,310	M	MIIA	0,750	12	FRCC	11/02/2024	268	14,810	00907	00465	00216	11851-N	00004
012805040510604206	22/10/2001	0510604206	11/02/1999	EUR	42.070,85	100,00	35.387,72	5,310	M	MIIA	0,750	12	FRCC	11/02/2012	124	14,810	00440	00440	00016	2460	00006
012805070510602487	22/10/2001	0510602487	11/02/1999	EUR	144.242,91	100,00	124.925,98	5,060	M	MIIA	0,500	12	FRCC	11/02/2014	148	14,560	00923	00923	00128	45182	00000
012802020510602763	22/10/2001	0510602763	11/02/1999	EUR	150.253,03	100,00	137.114,10	5,310	M	MIIA	0,750	12	FRCC	11/02/2019	208	14,810	03726	00257	00139	25389	00002
012806230510603905	22/10/2001	0510603905	11/02/1999	EUR	39.065,79	100,00	33.979,32	5,560	M	MIIA	1,000	12	FRCC	11/02/2014	148	15,060	01693	00587	00027	31402	00008
012803930519003857	22/10/2001	0519003857	11/02/1999	EUR	60.101,21	100,00	51.512,39	5,210	M	MIIA	0,650	12	FRCC	11/11/2020	229	14,710	00485	00392	00031	38220	00003
012805000510628205	22/10/2001	0510628205	11/02/1999	EUR	78.131,57	100,00	57.408,55	5,310	M	MIIA	0,750	12	FRCC	11/02/2024	268	14,810	01555	00436	00034	3974	00006
012802500519003553	22/10/2001	0519003553	11/02/1999	EUR	54.091,09	100,00	49.351,70	5,310	M	MIIA	0,750	12	FRCC	11/02/2019	208	14,810	02717	01084	00046	62516	00006
012803010510603303	22/10/2001	0510603303	11/02/1999	EUR	114.192,30	100,00	95.534,46	5,160	M	MIIA	0,600	12	FRCC	11/02/2019	208	14,660	01521	00061	00220	5112	00002
012803150510001415	22/10/2001	0510001415	11/02/1999	EUR	49.282,99	100,00	33.302,18	5,310	M	MIIA	0,750	12	FRCC	11/02/2019	208	14,810	00000	00450	00185	11950-A	00004
012802400519611885	22/10/2001	0519611885	12/02/1999	EUR	48.080,97	100,00	41.752,95	5,310	M	MIIA	0,750	12	FRCC	12/02/2014	148	14,810	01551	00113	00134	5131	00003
012805260510605075	22/10/2001	0510605075	12/02/1999	EUR	39.065,79	100,00	25.640,87	5,310	M	MIIA	0,750	12	FRCC	12/02/2014	148	14,810	02092	00465	00161	31495	00000
012805130510603067	22/10/2001	0510603067	12/02/1999	EUR	156.263,15	100,00	135.331,01	5,210	M	MIIA	0,650	12	FRCC	12/02/2014	148	14,710	02633	00347	00119	14023	00004
012803930519003885	22/10/2001	0519003885	12/02/1999	EUR	114.192,30	100,00	104.025,68	5,210	M	MIIA	0,650	12	FRCC	12/02/2019	208	14,710	00280	00205	00126	21920	00002
012806310510602681	22/10/2001	0510602681	12/02/1999	EUR	30.050,61	100,00	27.533,57	5,560	M	MIIA	1,000	12	FRCC	12/02/2019	208	15,060	00263	00263	00187	16661	00000
012804020510629885	22/10/2001	0510629885	12/02/1999	EUR	54.091,09	100,00	40.351,00	5,210	M	MIIA	0,650	12	FRCC	12/02/2014	148	14,710	02712	00784	00037	21394	00000
012803930519003927	22/10/2001	0519003927	12/02/1999	EUR	51.086,03	100,00	46.667,48	5,360	M	MIIA	0,800	12	FRCC	12/02/2019	208	14,860	00479	00386	00071	24492	00010
012806040510005246	22/10/2001	0510005246	12/02/1999	EUR	33.055,67	100,00	30.231,75	5,560	M	MIIA	1,000	12	FRCC	12/02/2019	208	15,060	02556	00379	00171	27473	00002
012806300510607727	22/10/2001	0510607727	12/02/1999	EUR	30.050,61	100,00	23.378,87	5,310	M	MIIA	0,750	12	FRCC	12/02/2009	88	14,810	01679	00446	00207	39798	00007
012802000510608585	22/10/2001	0510608585	12/02/1999	EUR	60.101,21	100,00	46.211,51	5,310	M	MIIA	0,750	12	FRCC	12/02/2014	148	14,810	01744	00342	00204	13587	00004
012805070510602494	22/10/2001	0510602494	12/02/1999	EUR	108.182,18	100,00	90.150,97	5,310	M	MIIA	0,750	12	FRCC	12/02/2019	208	14,810	03279	00176	00177	6312	00000
012803820510007026	22/10/2001	0510007026	12/02/1999	EUR	87.146,76	100,00	75.584,83	5,310	M	MIIA	0,750	12	FRCC	12/02/2014	148	14,810	02415	00139	00009	13679	00001
012803820510007033	22/10/2001	0510007033	12/02/1999	EUR	57.096,15	100,00	52.179,41	5,560	M	MIIA	1,000	12	FRCC	12/02/2019	208	15,060	01874	00371	00063	36298	00003
012803550510601516	22/10/2001	0510601516	12/02/1999	EUR	72.121,45	100,00	39.056,86	5,060	M	MIIA	0,500	12	FRCC	12/06/2013	140	14,560	01098	00071	00065	3695	00004
012803700510629762	22/10/2001	0510629762	12/02/1999	EUR	84.141,69	100,00	50.197,65	5,060	M	MIIA	0,500	12	FRCC	12/09/2009	95	14,560	02916	00703	00053	33343	00005

74

CARTERA DE PARTICIPACIONES HIPOTECARIAS

NUM.PARTICIP.	FEC.EMI.	NUM.PREST.	F.APERT.	DIV.	CAPITAL INIC.	%PART.	CAPITAL PEND.	%NOMIN.	(1)	(2)	DIFERE.	(3)	(4)	F.VENCI.	(5)	%DEMORA	TOMO	LIBRO	FOLIO	FINCA	INSC.
01280504051060419 2	22/10/2001	0510604192	12/02/1999	EUR	284.344,12	100,00	195.318,84	5,310	M	MI1A	0,750	12	FRCC	12/02/2029	328	14,810	02284	00133	00180	3622	00004
[illegible]	[illegible]	[illegible]	[illegible]	[illegible]	[illegible]	[illegible]	[illegible]	[illegible]	[illegible]	[illegible]	[illegible]	[illegible]	[illegible]	[illegible]	[illegible]	[illegible]	[illegible]	[illegible]	[illegible]	[illegible]	[illegible]
0128008005 10602844	22/10/2001	0510602844	17/02/1999	EUR	180.303,63	100,00	140.303,59	5,310	M	MI1A	0,750	12	FRCC	17/08/2018	202	14,810	01056	00061	00087	2188-N	00006
0128008105 19003027	22/10/2001	0519003027	17/02/1999	EUR	72.121,45	100,00	56.109,26	5,310	M	MI1A	0,750	12	FRCC	17/02/2009	88	14,810	01929	00342	00083	27472	00005
0128055305 19001553	22/10/2001	0519001553	17/02/1999	EUR	96.161,94	100,00	83.334,85	5,060	M	MI1A	0,500	12	FRCC	17/02/2014	148	14,560	01415	00560	00211	21599	00001
0128059505 10602295	22/10/2001	0510602295	17/02/1999	EUR	60.101,21	100,00	54.849,73	5,310	M	MI1A	0,750	12	FRCC	17/02/2019	208	14,810	01552	00000	00144	11564	00001
0128060305 10002956	22/10/2001	0510002956	17/02/1999	EUR	18.030,36	100,00	16.496,08	5,310	M	MI1A	0,750	12	FRCC	17/02/2019	208	14,810	00770	00322	00068	27656	00003
0128020205 10602784	22/10/2001	0510602784	17/02/1999	EUR	60.101,21	100,00	56.448,96	5,310	M	MI1A	0,750	12	FRCC	17/02/2024	268	14,810	01106	00435	00036	29777	00003
0128021005 10602701	22/10/2001	0510602701	17/02/1999	EUR	42.070,85	100,00	36.459,14	5,310	M	MI1A	0,750	12	FRCC	17/02/2014	148	14,810	00520	00143	00124	10204	00000
0128040505 10630644	22/10/2001	0510630644	17/02/1999	EUR	90.151,82	100,00	77.010,12	5,310	M	MI1A	0,750	12	FRCC	17/11/2013	145	14,810	02219	01029	00130	50492	00008
0128039305 19003871	22/10/2001	0519003871	17/02/1999	EUR	36.060,73	100,00	27.932,67	5,310	M	MI1A	0,750	12	FRCC	17/02/2009	88	14,810	00484	00391	00174	38179	00003
0128040105 10630766	22/10/2001	0510630766	17/02/1999	EUR	270.455,45	100,00	249.357,60	5,160	M	MI1A	0,600	12	FRCC	17/02/2029	328	14,660	04212	00096	00203	5644/B	00000
0128039705 19002083	22/10/2001	0519002083	17/02/1999	EUR	72.121,45	100,00	67.620,29	5,310	M	MI1A	0,750	12	FRCC	17/02/2024	268	14,810	00829	00417	00099	31337N	00002
0128024005 19611906	22/10/2001	0519611906	17/02/1999	EUR	60.101,21	100,00	40.185,56	5,310	M	MI1A	0,750	12	FRCC	17/02/2013	136	14,810	02723	00114	00057	13773	00003
0128050005 10628562	22/10/2001	0510628562	18/02/1999	EUR	30.050,61	100,00	23.302,89	5,310	M	MI1A	0,750	12	FRCC	18/02/2009	88	14,810	02524	00817	00106	48321	00004
0128050005 10628807	22/10/2001	0510628807	18/02/1999	EUR	61.152,98	100,00	46.799,03	5,260	M	MI1A	0,700	12	FRCC	18/04/2012	126	14,760	02334	00320	00179	17240	00004
0128062105 10004724	22/10/2001	0510004724	18/02/1999	EUR	135.227,72	100,00	127.175,87	5,560	M	MI1A	1,000	12	FRCC	18/02/2024	268	15,060	02525	00590	00048	36831	00011
0128062105 10004654	22/10/2001	0510004654	18/02/1999	EUR	36.060,73	100,00	32.980,17	5,560	M	MI1A	1,000	12	FRCC	18/02/2019	208	15,060	01287	00033	00074	800	00006
0128035405 10602894	22/10/2001	0510602894	18/02/1999	EUR	78.131,57	100,00	70.829,97	5,160	M	MI1A	0,600	12	FRCC	18/08/2026	298	14,660	00711	00370	00107	17131	00006
0128060805 10003647	22/10/2001	0510003647	18/02/1999	EUR	75.126,51	100,00	57.352,41	5,310	M	MI1A	0,750	12	FRCC	18/02/2019	208	14,810	01596	00273	00096	16950	00005
0128050305 10604142	22/10/2001	0510604142	18/02/1999	EUR	48.080,97	100,00	43.829,19	5,160	M	MI1A	0,600	12	FRCC	18/02/2019	208	14,660	00904	00608	00041	29135	00002
0128008105 19003034	22/10/2001	0519003034	18/02/1999	EUR	66.111,33	100,00	60.503,25	5,360	M	MI1A	0,800	12	FRCC	18/02/2019	208	14,860	01534	01415	00024	24297-N	00008
0128014005 19007356	22/10/2001	0519007356	18/02/1999	EUR	72.121,45	100,00	16.788,04	5,310	M	MI1A	0,750	12	FRCC	18/12/2006	62	14,810	03051	02184	00055	9614	00003
0128014005 19008063	22/10/2001	0519008063	18/02/1999	EUR	108.182,18	100,00	82.077,81	5,310	M	MI1A	0,750	12	FRCC	18/02/2019	208	14,810	01817	02138	00001	9364	00002
0128007805 10604081	22/10/2001	0510604081	18/02/1999	EUR	111.187,24	100,00	106.389,54	5,310	M	MI1A	0,750	12	FRCC	18/02/2029	328	14,810	02881	00764	00167	30542	00010
0128003005 19006231	22/10/2001	0519006231	18/02/1999	EUR	150.253,03	100,00	58.414,14	5,310	M	MI1A	0,750	12	FRCC	18/09/2019	215	14,810	02672	02113	00199	62260	00005
0128009005 10604233	22/10/2001	0510604233	18/02/1999	EUR	36.060,73	100,00	31.437,52	5,310	M	MI1A	0,750	12	FRCC	18/02/2014	148	14,810	01183	00675	00223	9943	00007
0128009105 10602785	22/10/2001	0510602785	18/02/1999	EUR	27.045,54	100,00	17.757,44	4,960	M	MI1A	0,400	12	FRCC	18/02/2006	52	14,460	01255	00747	00138	12504	00009
0128002705 10603176	22/10/2001	0510603176	18/02/1999	EUR	90.151,82	100,00	82.429,93	5,060	M	MI1A	0,500	12	FRCC	18/02/2019	208	14,560	00665	00066	00166	4340	00005
0128005605 10602883	22/10/2001	0510602883	18/02/1999	EUR	54.091,09	100,00	46.971,98	5,310	M	MI1A	0,750	12	FRCC	18/02/2014	148	14,810	01076	00243	00049	15898	00000
0128006405 10603542	22/10/2001	0510603542	18/02/1999	EUR	90.151,82	100,00	78.126,74	5,310	M	MI1A	0,750	12	FRCC	18/02/2014	148	14,810	01653	00162	00123	11661	00009
0128006405 10603584	22/10/2001	0510603584	18/02/1999	EUR	132.222,66	100,00	37.851,53	5,310	M	MI1A	0,750	12	FRCC	18/02/2019	208	14,810	01902	01817	00045	35460	00004
0128002605 10604862	22/10/2001	0510604862	18/02/1999	EUR	60.101,21	100,00	52.033,27	5,160	M	MI1A	0,600	12	FRCC	18/02/2014	148	14,660	00640	00290	00014	5199N	00005
0128002305 10610627	22/10/2001	0510610627	18/02/1999	EUR	66.111,33	100,00	57.428,98	5,360	M	MI1A	0,800	12	FRCC	18/02/2014	148	14,860	01664	00263	00021	6930	00007
0128001305 10606354	22/10/2001	0510606354	18/02/1999	EUR	84.141,69	100,00	78.994,95	5,360	M	MI1A	0,800	12	FRCC	18/02/2024	268	14,860	01864	00878	00199	49137	00004
0128003405 10604135	22/10/2001	0510604135	18/02/1999	EUR	150.253,03	100,00	140.925,76	5,210	M	MI1A	0,650	12	FRCC	18/02/2024	268	14,710	02721	00726	00164	2757	00010
0128003605 19004137	22/10/2001	0519004137	18/02/1999	EUR	72.121,45	100,00	58.983,21	5,310	M	MI1A	0,750	12	FRCC	18/02/2014	148	14,810	01143	01081	00037	37638	00004
0128005205 10604762	22/10/2001	0510604762	18/02/1999	EUR	60.101,21	100,00	54.886,76	5,310	M	MI1A	0,750	12	FRCC	18/02/2019	208	14,810	00806	00675	00004	37016	00003
0128005305 10603832	22/10/2001	0510603832	18/02/1999	EUR	228.384,60	100,00	172.256,12	5,310	M	MI1A	0,750	12	FRCC	18/02/2029	328	14,810	00455	00203	00157	5166N	00008
0128002205 10603115	22/10/2001	0510603115	18/02/1999	EUR	48.080,97	100,00	43.868,20	5,310	M	MI1A	0,750	12	FRCC	18/02/2019	208	14,810	02107	01000	00002	43555	00000
0128001505 10603885	22/10/2001	0510603885	18/02/1999	EUR	42.070,85	100,00	20.270,00	5,060	M	MI1A	0,750	12	FRCC	18/09/2006	59	14,560	00393	00000	00049	89391	00003

CARTERA DE PARTICIPACIONES HIPOTECARIAS

NUM.PARTICIP.	FEC.EMI.	NUM.PREST.	F.APERT.	DIV.	CAPITAL INIC.	%PART.	CAPITAL PEND.	%NOMIN.	(1)	(2)	DIFERE.	(3)	(4)	F.VENCI.	(5)	%DEMORA	TOMO	LIBRO	FOLIO	FINCA	INSC.
012800150510603892	22/10/2001	0510603892	18/02/1999	EUR	60.101,21	100,00	54.886,76	5,310	M	MIIA	0,750	12	FRCC	18/02/2019	208	14,810	00393	00000	00021	21375	00003
012800150510603906	22/10/2001	0510603906	18/02/1999	EUR	81.136,63	100,00	77.553,08	5,310	M	MIIA	0,750	12	FRCC	18/02/2029	328	14,810	00393	00000	00017	21373	00000
012800170510603544	22/10/2001	0510603544	18/02/1999	EUR	96.161,94	100,00	90.610,21	5,310	M	MIIA	0,750	12	FRCC	18/02/2024	268	14,810	02132	00000	00075	17754	00004
012800210510606334	22/10/2001	0510606334	18/02/1999	EUR	78.131,57	100,00	71.264,79	5,260	M	MIIA	0,700	12	FRCC	18/02/2019	208	14,760	01692	00291	00181	20856	00001
012800190510603021	22/10/2001	0510603021	18/02/1999	EUR	54.091,09	100,00	46.105,38	5,310	M	MIIA	0,750	12	FRCC	18/06/2017	188	14,810	00983	00000	00037	39011	00000
012800460510605841	22/10/2001	0510605841	18/02/1999	EUR	168.283,39	100,00	145.746,92	5,060	M	MIIA	0,500	12	FRCC	18/02/2014	148	14,560	03503	00164	00052	14198	00004
012807200510607992	22/10/2001	0510607992	18/02/1999	EUR	42.070,85	100,00	36.642,12	5,460	M	MIIA	0,900	12	FRCC	18/02/2014	148	14,960	01518	00801	00166	44937	00001
012807350519008462	22/10/2001	0519008462	18/02/1999	EUR	25.242,51	100,00	23.797,77	5,560	M	MIIA	1,000	12	FRCC	18/02/2024	268	15,060	01785	01136	00022	5003	00006
012807350519008392	22/10/2001	0519008392	18/02/1999	EUR	49.282,99	100,00	19.659,57	5,310	M	MIIA	0,750	12	FRCC	18/02/2014	148	14,810	01189	00578	00066	26385	00004
012806470519991027	22/10/2001	0519991027	18/02/1999	EUR	30.050,61	100,00	26.164,12	5,560	M	MIIA	1,000	12	FRCC	18/02/2014	148	15,060	00303	00090	00157	12543	00005
012806610519004286	22/10/2001	0519004286	18/02/1999	EUR	50.485,02	100,00	47.457,01	5,310	M	MIIA	0,750	12	FRCC	18/02/2024	268	14,810	00000	00000	00000		00000
012806370519004696	22/10/2001	0519004696	18/02/1999	EUR	30.050,61	100,00	26.281,79	5,810	M	MIIA	1,500	12	FRCC	18/02/2014	148	15,310	02486	01347	00043	95236	00007
012808500510609746	22/10/2001	0510609746	18/02/1999	EUR	72.121,45	100,00	67.738,79	5,310	M	MIIA	0,750	12	FRCC	18/02/2024	268	14,810	00000	00000	00000	3287	00000
012835680519761667	22/10/2001	0519761667	18/02/1999	EUR	84.141,69	100,00	70.450,92	5,110	M	MIIA	0,800	12	FRCC	18/02/2014	148	14,610	00892	00679	00114	35155	00011
012836920519765942	22/10/2001	0519765942	18/02/1999	EUR	60.101,21	100,00	43.652,99	5,310	M	MIIA	1,000	12	FRCC	18/08/2008	82	14,810	03163	00141	00214	7844	00000
012838620519767071	22/10/2001	0519767071	18/02/1999	EUR	210.354,24	100,00	186.771,60	4,910	M	MIIA	0,600	12	FRCC	18/02/2029	328	14,410	01579	00039	00098	93	00000
012806390519009955	22/10/2001	0519009955	19/02/1999	EUR	21.696,54	100,00	16.903,45	5,810	M	MIIA	1,250	12	FRCC	19/02/2009	88	15,310	02463	01324	00050	90960	00000
012806500519005766	22/10/2001	0519005766	19/02/1999	EUR	37.863,76	100,00	29.350,42	5,410	M	MIIA	0,850	12	FRCC	19/02/2009	88	14,910	00000	00364	00167	29741	00000
012806450519006342	22/10/2001	0519006342	19/02/1999	EUR	120.202,42	100,00	99.127,03	5,460	M	MIIA	0,900	12	FRCC	19/04/2013	138	14,960	02986	00147	00030	5570	00000
012806510519004234	22/10/2001	0519004234	19/02/1999	EUR	42.070,85	100,00	26.811,37	5,310	M	MIIA	0,750	12	FRCC	19/09/2007	71	14,810	03120	00327	00158	24664	00003
012807500510609765	22/10/2001	0510609765	19/02/1999	EUR	78.131,57	100,00	71.285,87	5,310	M	MIIA	0,750	12	FRCC	19/02/2019	208	14,810	01685	01020	00116	53183	00000
012807300519009031	22/10/2001	0519009031	19/02/1999	EUR	60.101,21	100,00	56.400,21	5,310	M	MIIA	0,750	12	FRCC	19/02/2024	268	14,810	01226	00168	00190	11869	00003
012806900510005801	22/10/2001	0510005801	19/02/1999	EUR	27.045,54	100,00	23.481,25	5,310	M	MIIA	0,750	12	FRCC	19/02/2014	148	14,810	02061	00491	00049	29034	00004
012833940519764272	22/10/2001	0519764272	19/02/1999	EUR	48.080,97	100,00	38.424,10	5,460	M	MIIA	0,900	12	FRCC	19/12/2018	206	14,960	03544	00742	00027	18249	00000
012807600510605617	22/10/2001	0510605617	19/02/1999	EUR	33.055,67	100,00	29.923,57	5,510	M	MIIA	0,950	12	FRCC	19/02/2019	208	15,010	01768	00346	00071	25503	00006
012807810510608235	22/10/2001	0510608235	19/02/1999	EUR	72.121,45	100,00	25.799,54	5,310	M	MIIA	0,750	12	FRCC	19/02/2011	112	14,810	01808	01014	00049	36116	00008
012806400510606365	22/10/2001	0510606365	19/02/1999	EUR	30.050,61	100,00	23.411,92	5,810	M	MIIA	1,250	12	FRCC	19/02/2009	88	15,310	01318	00047	00085	3797-10559	00003
012800540510602804	22/10/2001	0510602804	19/02/1999	EUR	162.273,27	100,00	38.780,13	5,310	M	MIIA	0,750	12	FRCC	19/03/2006	53	14,810	01628	00366	00133	11011	00000
012800550510605682	22/10/2001	0510605682	19/02/1999	EUR	51.086,03	100,00	47.968,98	5,260	M	MIIA	0,700	12	FRCC	19/02/2024	268	14,760	00853	00117	00204	8792	00003
012800210510606075	22/10/2001	0510606075	19/02/1999	EUR	30.050,61	100,00	23.328,51	5,160	M	MIIA	0,600	12	FRCC	19/02/2009	88	14,660	00000	02727	00039	60399	00000
012800200519002581	22/10/2001	0519002581	19/02/1999	EUR	66.111,33	100,00	58.946,04	5,410	M	MIIA	0,850	12	FRCC	19/02/2024	268	14,910	01498	00117	00070	6056	00005
012800360519004053	22/10/2001	0519004053	19/02/1999	EUR	57.096,15	100,00	52.142,39	5,310	M	MIIA	0,750	12	FRCC	19/02/2019	208	14,810	02358	01220	00024	44245	00003
012800230510610655	22/10/2001	0510610655	19/02/1999	EUR	150.253,03	100,00	36.120,21	5,360	M	MIIA	0,800	12	FRCC	19/02/2019	208	14,860	00517	00510	00067	27578	00007
012800420510602911	22/10/2001	0510602911	19/02/1999	EUR	48.080,97	100,00	43.909,41	5,310	M	MIIA	0,750	12	FRCC	19/02/2019	208	14,810	00314	00314	00028	24509	00003
012800650510601765	22/10/2001	0510601765	19/02/1999	EUR	39.065,79	100,00	30.271,99	5,210	M	MIIA	0,650	12	FRCC	19/02/2009	88	14,710	00821	00389	00034	9051	00003
012800910510602743	22/10/2001	0510602743	19/02/1999	EUR	69.116,39	100,00	63.214,91	5,410	M	MIIA	0,850	12	FRCC	19/02/2019	208	14,910	01016	00508	00096	35348	00005
012800710510603864	22/10/2001	0510603864	19/02/1999	EUR	150.253,03	100,00	138.056,11	5,310	M	MIIA	0,750	12	FRCC	19/02/2024	268	14,810	02334	00398	00022	20608	00004
012800950510602635	22/10/2001	0510602635	19/02/1999	EUR	36.060,73	100,00	23.611,45	5,310	M	MIIA	0,750	12	FRCC	19/02/2014	148	14,810	01957	00902	00015	11776-N	00009
012801510510606597	22/10/2001	0510606597	19/02/1999	EUR	108.182,18	100,00	101.546,39	5,260	M	MIIA	0,700	12	FRCC	19/02/2024	268	14,760	02170	00111	00171	8550	00000
012801000510609822	22/10/2001	0510609822	19/02/1999	EUR	42.070,85	100,00	30.693,42	5,460	M	MIIA	0,900	12	FRCC	19/02/2024	268	14,960	01617	01617	00059	21592N	00008
012801000510609857	22/10/2001	0510609857	19/02/1999	EUR	42.070,85	100,00	39.409,96	5,210	M	MIIA	0,650	12	FRCC	19/02/2024	268	14,710	00368	00368	00052	30064	00003
012801100510606486	22/10/2001	0510606486	19/02/1999	EUR	57.096,15	100,00	36.168,73	5,210	M	MIIA	0,650	12	FRCC	19/02/2019	208	14,710	01746	01746	00211	88176	00004
012801100510606507	22/10/2001	0510606507	19/02/1999	EUR	138.232,78	100,00	72.081,57	5,310	M	MIIA	0,750	12	FRCC	19/01/2010	99	14,810	01311	00306	00121	28995	00003
012801200519003087	22/10/2001	0519003087	19/02/1999	EUR	120.202,42	100,00	110.617,11	5,260	M	MIIA	0,700	12	FRCC	19/02/2034	388	14,760	00054	00000	00091	3622	00006
012801010510603635	22/10/2001	0510603635	19/02/1999	EUR	48.080,97	100,00	41.667,57	5,310	M	MIIA	0,750	12	FRCC	19/02/2014	148	14,810	01075	01075	00030	76163 N	00007
012806000510019172	22/10/2001	0510019172	19/02/1999	EUR	54.091,09	100,00	30.771,21	5,310	M	MIIA	0,750	12	FRCC	19/02/2009	88	14,810	01252	00460	00103	38507	00005
012805700510605742	22/10/2001	0510605742	19/02/1999	EUR	72.121,45	100,00	38.259,20	5,310	M	MIIA	0,750	12	FRCC	19/08/2006	58	14,810	00235	00020	00225	1685	00003
012803420510604926	22/10/2001	0510604926	19/02/1999	EUR	48.080,97	100,00	45.096,32	5,210	M	MIIA	0,650	12	FRCC	19/02/2024	268	14,710	01139	00015	00015	302	00004
012803810519002886	22/10/2001	0519002886	19/02/1999	EUR	48.080,97	100,00	41.751,58	5,260	M	MIIA	0,700	12	FRCC	19/02/2014	148	14,760	02167	00547	00060	49458	00006
012803810519002893	22/10/2001	0519002893	19/02/1999	EUR	72.121,45	100,00	51.967,04	5,560	M	MIIA	1,000	12	FRCC	19/07/2016	177	15,060	00000	00131	00072	12739	00005
012803820510007005	22/10/2001	0510007005	19/02/1999	EUR	48.080,97	100,00	31.000,64	5,310	M	MIIA	0,750	12	FRCC	19/10/2012	132	14,810	02185	00565	00147	9946	00010
012803510510602751	22/10/2001	0510602751	19/02/1999	EUR	106.679,65	100,00	72.655,85	5,310	M	MIIA	0,750	12	FRCC	19/02/2029	328	14,810	01672	00416	00009	7676N	00004
012805120510602926	22/10/2001	0510602926	19/02/1999	EUR	96.161,94	100,00	80.091,17	5,260	M	MIIA	0,700	12	FRCC	19/02/2029	328	14,760	01004	00600	00123	35166	00003
012802700510602306	22/10/2001	0510602306	19/02/1999	EUR	33.055,67	100,00	30.194,15	5,410	M	MIIA	0,850	12	FRCC	19/02/2019	208	14,910	00450	00014	00002	1921	00004
012802400519611913	22/10/2001	0519611913	19/02/1999	EUR	66.111,33	100,00	61.952,32	5,210	M	MIIA	0,650	12	FRCC	19/02/2024	268	14,710	02860	00282	00147	19276	00003
012802400519611843	22/10/2001	0519611843	19/02/1999	EUR	33.055,67	100,00	28.084,73	5,310	M	MIIA	0,750	12	FRCC	19/02/2029	328	14,810	02860	00282	00129	19270	00003
012802400519611857	22/10/2001	0519611857	19/02/1999	EUR	60.101,21	100,00	56.400,21	5,310	M	MIIA	0,750	12	FRCC	19/02/2024	268	14,810	02860	00282	00159	19280	00003
012801800510607431	22/10/2001	0510607431	19/02/1999	EUR	42.070,85	100,00	32.624,07	5,310	M	MIIA	0,750	12	FRCC	19/02/2009	88	14,810	00988	00000	00083	68794	00006
012804000510630317	22/10/2001	0510630317	19/02/1999	EUR	102.172,06	100,00	80.142,97	5,310	M	MIIA	0,750	12	FRCC	19/02/2014	148	14,810	04354	00232	00048	14169	00003
012803190510601543	22/10/2001	0510601543	19/02/1999	EUR	132.222,66	100,00	115.035,52	5,210	M	MIIA	0,650	12	FRCC	19/03/2022	245	14,710	00000	00071	00199	4027	00002
012803120510602544	22/10/2001	0510602544	19/02/1999	EUR	96.161,94	100,00	93.082,13	5,360	M	MIIA	0,800	12	FRCC	19/02/2034	388	14,860	01583	00028	00115	3081	00006
012806210510004731	22/10/2001	0510004731	20/02/1999	EUR	54.091,09	100,00	46.971,98	5,310	M	MIIA	0,750	12	FRCC	20/02/2014	148	14,810	01559	00681	00028	48050	00000
012806210510004745	22/10/2001	0510004745	20/02/1999	EUR	51.086,03	100,00	44.362,52	5,310	M	MIIA	0,750	12	FRCC	20/02/2014	148	14,810	01509	00636	00088	46344	00000
012806000510018794	22/10/2001	0510018794	22/02/1999	EUR	30.050,61	100,00	27.611,69	6,060	M	MIIA	1,500	12	FRCC	22/02/2019	208	15,560	01272	00394	00161	30155	00010
012805400510603794	22/10/2001	0510603794	22/02/1999	EUR	78.131,57	100,00	65.255,58	5,310	M	MIIA	0,750	12	FRCC	22/04/2023	258	14,810	01492	00673	00191	32397	00000
012805820510602842	22/10/2001	0510602842	22/02/1999	EUR	42.070,85	100,00	39.524,67	5,360	M	MIIA	0,800	12	FRCC	22/02/2024	268	14,860	00858	00194	00009	6105	00000
012804010510630787	22/10/2001	0510630787	22/02/1999	EUR	42.070,85	100,00	38.955,95	5,310	M	MIIA	0,750	12	FRCC	22/02/2024	268	14,810	02712	01178	00111	4415	00000
012802400519611934	22/10/2001	0519611934	22/02/1999	EUR	81.136,63	100,00	73.939,63	5,110	M	MIIA	0,550	12	FRCC	22/02/2019	208	14,610	02864	00352	00187	18098	00006
012802340510606932	22/10/2001	0510606932	22/02/1999	EUR	27.045,54	100,00	12.867,04	5,310	M	MIIA	0,750	12	FRCC	22/06/2004	32	14,810	01585	00401	00064	29645	00000
012803960510003015	22/10/2001	0510003015	22/02/1999	EUR	96.161,94	100,00	91.657,15	5,060	M	MIIA	0,500	12	FRCC	22/02/2029	328	14,560	02501	01231	00116	40383	00007
012802800510602967	22/10/2001	0510602967	22/02/1999	EUR	61.603,74	100,00	56.189,55	5,260	M	MIIA	0,700	12	FRCC	22/02/2019	208	14,760	03582	00780	00171	41361	00003
012804010510630927	22/10/2001	0510630927	22/02/1999	EUR	240.404,84	100,00	221.948,54	5,210	M	MIIA	0,650	12	FRCC	22/02/2024	268	14,710	02323	00682	00013	43416	00001
012805300510600991	22/10/2001	0510600991	22/02/1999	EUR	36.060,73	100,00	25.907,65	5,310	M	MIIA	0,750	12	FRCC	22/09/2009	95	14,810	01023	00245	00085	10360	00000
012805000510628926	22/10/2001	0510628926	22/02/1999	EUR	114.192,30	100,00	101.460,35	5,260	M	MIIA	0,700	12	FRCC	22/02/2016	172	14,760	02570	00863	00205	26996	00004
012805130510603074	22/10/2001	0510603074	22/02/1999	EUR	120.202,42	100,00	92.122,89	5,310	M	MIIA	0,750	12	FRCC	22/02/2019	208	14,810	03297	00087	00085	4210	00003
012803530510601696	22/10/2001	0510601696	22/02/1999	EUR	54.091,09	100,00	50.715,19	5,310	M	MIIA	0,750	12	FRCC	22/02/2024	268	14,810	01144	00033	00116	3676	00005
012803560510004123	22/10/2001	0510004123	22/02/1999	EUR	54.091,09	100,00	44.827,85	5,210	M	MIIA	0,650	12	FRCC	22/02/2024	268	14,710	00429	00288	00195	16772	00001
012805130510603053	22/10/2001	0510603053	22/02/1999	EUR	78.131,57	100,00	61.734,33	5,310	M	MIIA	0,750	12	FRCC	22/09/2012	131	14,810	01068	00078	00121	2126	00010
012803500510513822	22/10/2001	0510513822	22/02/1999	EUR	102.172,06	100,00	92.543,84	5,310	M	MIIA	0,750	12	FRCC	22/11/2029	337	14,810	01077	00813	00149	42989	00005
012801400519008091	22/10/2001	0519008091	22/02/1999	EUR	81.136,63	100,00	77.612,44	5,310	M	MIIA	0,750	12	FRCC	22/02/2029	328	14,810	02855	02110	00099	10393	00004
012800730510601976	22/10/2001	0510601976	22/02/1999	EUR	41.795,50	100,00	38.204,36	5,310	M	MIIA	0,750	12	FRCC	22/02/2019	208	14,810	02111	00000	00063	52158	00006
012800570510000016	22/10/2001	0510000016	22/02/1999	EUR	60.101,21	100,00	52.191,18	5,310	M	MIIA	0,750	12	FRCC	22/02/2014	148	14,810	02855	00738	00069	32522	00000
012800260510604925	22/10/2001	0510604925	22/02/1999	EUR	137.631,77	100,00	117.116,60	5,210	M	MIIA	0,650	12	FRCC	22/02/2019	208	14,710	01670	00106	00082	4973	00002
012800530510603846	22/10/2001	0510603846	22/02/1999	EUR	54.091,09	100,00	49.351,70	5,310	M	MIIA	0,750	12	FRCC	22/02/2019	208	14,810	00000	02398	00041	68561	00007
012800530510603895	22/10/2001	0510603895	22/02/1999	EUR	141.237,84	100,00	119.344,61	5,310	M	MIIA	0,750	12	FRCC	22/02/2023	256	14,810	01345	00212	00075	3518	00009
012806400510606351	22/10/2001	0510606351	22/02/1999	EUR	28.247,57	100,00	18.712,67	5,310	M	MIIA	0,750	12	FRCC	22/12/2007	74	14,810	01400	01009	00007	71915	00003
012807300519009024	22/10/2001	0519009024	22/02/1999	EUR	30.050,61	100,00	28.366,62	5,810	M	MIIA	1,250	12	FRCC	22/02/2024	268	15,310	01273	00101	00148	5769	00000
012807340510605311	22/10/2001	0510605311	22/02/1999	EUR	66.111,33	100,00	29.980,23	5,310	M	MIIA	0,750	12	FRCC	22/02/2019	208	14,810	01416	00767	00152	37321	00006
012807340510605332	22/10/2001	0510605332	22/02/1999	EUR	63.106,27	100,00	19.367,31	5,310	M	MIIA	0,750	12	FRCC	22/02/2029	328	14,810	00000	00000	00000	35413	00000
012806510519004437	22/10/2001	0519004437	22/02/1999	EUR	27.045,54	100,00	23.433,14	5,310	M	MIIA	0,750	12	FRCC	22/02/2014	148	14,810	02095	00066	00103	4988	00001
012807000510612424	22/10/2001	0510612424	05/03/1999	EUR	162.273,27	100,00	140.354,62	5,280	M	MIIA	0,700	12	FRCC	12/03/2021	233	14,780	01004	01003	00187	66496	00001
012800660510602291	22/10/2001	0510602291	09/03/1999	EUR	54.091,09	100,00	36.860,88	5,330	M	MIIA	0,750	12	FRCC	09/02/2008	76	14,830	01469	00068	00114	3801	00007
012800650510601807	22/10/2001	0510601807	09/03/1999	EUR	78.131,57	100,00	71.474,64	5,330	M	MIIA	0,750	12	FRCC	09/03/2019	209	14,830	03169	00154	00095	5878	00010
012800540510602881	22/10/2001	0510602881	09/03/1999	EUR	252.425,08	100,00	237.892,21	5,330	M	MIIA	0,750	12	FRCC	09/03/2024	269	14,830	02340	00403	00147	20798	00000
012800900510604457	22/10/2001	0510604457	09/03/1999	EUR	66.111,33	100,00	62.356,00	5,330	M	MIIA	0,750	12	FRCC	09/03/2024	269	14,830	01148	00041	00158	2474	00006
012800340510604184	22/10/2001	0510604184	09/03/1999	EUR	54.091,09	100,00	32.136,33	5,330	M	MIIA	0,750	12	FRCC	09/03/2018	197	14,830	00000	00882	00237	76108	00005
012800300519006406	22/10/2001	0519006406	09/03/1999	EUR	66.111,33	100,00	60.593,31	5,330	M	MIIA	0,750	12	FRCC	09/03/2019	209	14,830	01379	01367	00215	57343	00007
012800680510003695	22/10/2001	0510003695	09/03/1999	EUR	54.091,09	100,00	51.018,59	5,330	M	MIIA	0,750	12	FRCC	09/03/2024	269	14,830	02563	00165	00053	8580	00000
012800240510604076	22/10/2001	0510604076	09/03/1999	EUR	60.101,21	100,00	48.990,19	5,330	M	MIIA	0,750	12	FRCC	09/03/2014	149	14,830	00649	00642	00016	25686	00009
012800270510603421	22/10/2001	0510603421	09/03/1999	EUR	96.161,94	100,00	87.398,18	5,330	M	MIIA	0,750	12	FRCC	09/11/2022	253	14,830	00557	00000	00026	30309	00002
012806550519010111	22/10/2001	0519010111	10/03/1999	EUR	49.282,99	100,00	39.072,20	6,330	M	MIIA	1,750	12	FRCC	10/03/2009	89	15,830	01810	01363	00159	109731	00000
012806400510606631	22/10/2001	0510606631	10/03/1999	EUR	30.050,61	100,00	26.280,26	5,580	M	MIIA	1,000	12	FRCC	10/03/2014	149	15,080	00927	00246	00120	17342	00002
012806550519000073	22/10/2001	0519000073	10/03/1999	EUR	63.106,27	100,00	30.003,71	6,330	M	MIIA	1,750	12	FRCC	10/05/2007	67	15,830	01823	01375	00129	107450	00000
012801530519005535	22/10/2001	0519005535	10/03/1999	EUR	36.060,73	100,00	31.536,28	5,580	M	MIIA	1,000	12	FRCC	10/03/2014	149	15,080	02108	00305	00068	25940	00003
012801530519005766	22/10/2001	0519005766	10/03/1999	EUR	67.914,37	100,00	63.895,35	5,330	M	MIIA	0,750	12	FRCC	10/03/2024	269	14,830	02218	00526	00033	28956	00006
012800700510602946	22/10/2001	0510602946	10/03/1999	EUR	99.167,00	100,00	91.466,12	5,280	M	MIIA	0,700	12	FRCC	10/03/2020	221	14,780	01976	01976	00061	89505	00007
012801530519005892	22/10/2001	0519005892	10/03/1999	EUR	63.466,88	100,00	59.711,08	5,330	M	MIIA	0,750	12	FRCC	10/03/2024	269	14,830	02110	00307	00200	7717	00004
012800220510603241	22/10/2001	0510603241	10/03/1999	EUR	60.101,21	100,00	55.064,36	5,330	M	MIIA	0,750	12	FRCC	10/03/2019	209	14,830	01125	00133	00061	76037	00000
012800340510604177	22/10/2001	0510604177	10/03/1999	EUR	78.131,57	100,00	61.210,58	5,280	M	MIIA	0,700	12	FRCC	10/03/2019	209	14,780	03173	00538	00190	40049	00007
012800210510606593	22/10/2001	0510606593	10/03/1999	EUR	84.141,69	100,00	67.142,97	5,280	M	MIIA	0,700	12	FRCC	10/11/2012	133	14,780	01689	01604	00001	76339	00005
012800840510600076	22/10/2001	0510600076	10/03/1999	EUR	60.101,21	100,00	55.033,24	5,330	M	MIIA	0,750	12	FRCC	10/03/2019	209	14,830	01491	00061	00143	4963	00004
012800480519007432	22/10/2001	0519007432	10/03/1999	EUR	48.080,97	100,00	41.983,98	5,330	M	MIIA	0,750	12	FRCC	10/03/2014	149	14,830	03143	00516	00048	9414	00011
012801010510603712	22/10/2001	0510603712	10/03/1999	EUR	69.116,39	100,00	60.228,67	5,330	M	MIIA	0,750	12	FRCC	10/03/2014	149	14,830	00000	01399	00158	47813N	00009
012801010510603726	22/10/2001	0510603726	10/03/1999	EUR	60.101,21	100,00	38.693,18	5,280	M	MIIA	0,700	12	FRCC	10/04/2010	102	14,780	00000	01376	00073	76706 N	00003
012802600510606195	22/10/2001	0510606195	10/03/1999	EUR	114.192,30	100,00	109.131,96	5,230	M	MIIA	0,650	12	FRCC	10/03/2029	329	14,730	03390	00474	00071	36173	00003
012803000510706013	22/10/2001	0510706013	10/03/1999	EUR	36.060,73	100,00	29.932,51	5,380	M	MIIA	0,800	12	FRCC	10/03/2011	113	14,880	00369	00287	00085	29341	00005
012805810510604675	22/10/2001	0510604675	10/03/1999	EUR	72.121,45	100,00	59.129,86	5,330	M	MIIA	0,750	12	FRCC	10/03/2013	137	14,830	02150	00258	00034	14882	00000
012805540519002394	22/10/2001	0519002394	10/03/1999	EUR	81.136,63	100,00	76.348,46	5,330	M	MIIA	0,750	12	FRCC	10/03/2024	269	14,830	02959	00056	00217	2943	00000
012805300510601054	22/10/2001	0510601054	10/03/1999	EUR	48.080,97	100,00	44.026,62	5,330	M	MIIA	0,750	12	FRCC	10/03/2019	209	14,830	01260	00149	00025	10029	00000
012806070510003296	22/10/2001	0510003296	10/03/1999	EUR	60.101,21	100,00	31.686,25	5,330	M	MIIA	0,750	12	FRCC	10/03/2019	209	14,830	02137	00095	00193	8150	00002
012805000510629073	22/10/2001	0510629073	10/03/1999	EUR	84.141,69	100,00	80.514,47	5,330	M	MIIA	0,750	12	FRCC	10/03/2029	329	14,830	02205	00191	00058	4759	00006
012805110510605571	22/10/2001	0510605571	10/03/1999	EUR	102.172,06	100,00	92.452,11	5,330	M	MIIA	0,750	12	FRCC	10/03/2024	269	14,830	03128	00241	00181	8789	00003
012805000510628814	22/10/2001	0510628814	10/03/1999	EUR	61.303,23	100,00	58.660,57	5,330	M	MIIA	0,750	12	FRCC	10/03/2029	329	14,830	01394	00805	00069	18090	00005
012803500510513696	22/10/2001	0510513696	10/03/1999	EUR	30.050,61	100,00	22.690,15	5,280	M	MIIA	0,700	12	FRCC	10/09/2021	239	14,780	01215	00919	00029	19225	00007
012803010510603352	22/10/2001	0510603352	10/03/1999	EUR	120.202,42	100,00	81.673,42	5,180	M	MIIA	0,600	12	FRCC	10/03/2019	209	14,680	00000	00058	00030	3243	00004
012803090510600742	22/10/2001	0510600742	10/03/1999	EUR	96.161,94	100,00	90.590,94	4,760	M	MIIA	0,650	12	FRCC	10/03/2024	269	14,260	01152	00496	00043	29151	00003
012803410510604421	22/10/2001	0510604421	10/03/1999	EUR	57.096,15	100,00	52.373,95	5,480	M	MIIA	0,900	12	FRCC	10/03/2019	209	14,980	01773	01051	00084	56714	00004

CARTERA DE PARTICIPACIONES HIPOTECARIAS

NUM.PARTICIP.	FEC.EMI.	NUM.PREST.	F.APERT.	DIV.	CAPITAL INIC.	%PART.	CAPITAL PEND.	%NOMIN.	(1)	(2)	DIFERE.	(3)	(4)	F.VENCI.	(5)	%DEMORA	TOMO	LIBRO	FOLIO	FINCA	INSC.
012803430510603275	22/10/2001	0510603275	10/03/1999	EUR	90.151,82	100,00	74.605,18	5,080	M	MI1A	0,500	12	FRCC	10/03/2011	113	14,580	01489	00247	00161	6649	00004
012802400519612172	22/10/2001	0519612172	10/03/1999	EUR	48.080,97	100,00	45.301,53	5,280	M	MI1A	0,700	12	FRCC	10/03/2024	269	14,780	02831	00256	00136	13508	00003
012805400510603906	22/10/2001	0510603906	10/03/1999	EUR	180.303,63	100,00	137.473,74	5,330	M	MI1A	0,750	12	FRCC	10/03/2029	329	14,830	02009	00221	00072	7993	00000
012805330510601155	22/10/2001	0510601155	10/03/1999	EUR	132.222,66	100,00	121.051,33	5,230	M	MI1A	0,650	12	FRCC	10/03/2019	209	14,730	02086	00088	00154	3378	00004
012805400510603843	22/10/2001	0510603843	11/03/1999	EUR	70.168,16	100,00	67.247,91	5,330	M	MI1A	0,750	12	FRCC	11/03/2029	329	14,830	00943	00943	00199	59036	00000
012805380510607845	22/10/2001	0510607845	11/03/1999	EUR	138.232,78	100,00	126.505,89	5,230	M	MI1A	0,650	12	FRCC	11/03/2019	209	14,730	02026	01072	00091	17717-N	00010
012802400519612095	22/10/2001	0519612095	11/03/1999	EUR	120.202,42	100,00	107.363,48	5,280	M	MI1A	0,700	12	FRCC	11/04/2022	246	14,780	02856	00067	00130	5684	00003
012803820510007173	22/10/2001	0510007173	11/03/1999	EUR	102.172,06	100,00	97.783,24	5,330	M	MI1A	0,750	12	FRCC	11/03/2029	329	5,330	02332	00352	00010	36331	00005
012803400510610734	22/10/2001	0510610734	11/03/1999	EUR	108.182,18	100,00	94.463,93	5,330	M	MI1A	0,750	12	FRCC	11/03/2014	149	14,830	00825	00225	00136	9377	00008
012805000510628912	22/10/2001	0510628912	11/03/1999	EUR	162.273,27	100,00	155.243,70	5,280	M	MI1A	0,700	12	FRCC	11/03/2029	329	14,780	01865	00090	00042	5579	00004
012805070510602585	22/10/2001	0510602585	11/03/1999	EUR	138.232,78	100,00	83.938,99	5,280	M	MI1A	0,700	12	FRCC	11/03/2029	329	14,780	02293	02050	00132	81401	00000
012805090519003056	22/10/2001	0519003056	11/03/1999	EUR	186.313,75	100,00	178.057,32	5,230	M	MI1A	0,650	12	FRCC	11/03/2029	329	14,730	03294	00419	00091	19323	00004
012805000510628954	22/10/2001	0510628954	11/03/1999	EUR	147.247,97	100,00	135.469,25	5,330	M	MI1A	0,750	12	FRCC	11/03/2024	269	14,830	02109	00333	00163	19798	00004
012806050510004057	22/10/2001	0510004057	11/03/1999	EUR	150.253,03	100,00	137.583,02	5,330	M	MI1A	0,750	12	FRCC	11/03/2019	209	14,830	00000	00000	00000	57096-57078	00000
012802010510603175	22/10/2001	0510603175	11/03/1999	EUR	48.080,97	100,00	41.872,24	5,230	M	MI1A	0,650	12	FRCC	11/03/2014	149	14,730	02401	00512	00139	43366	00002
012805280512026861	22/10/2001	0512026861	11/03/1999	EUR	60.101,21	100,00	46.972,89	5,330	M	MI1A	0,750	12	FRCC	11/03/2009	89	14,830	02124	00336	00066	28849	00003
012802020510602812	22/10/2001	0510602812	11/03/1999	EUR	55.293,11	100,00	50.678,10	5,330	M	MI1A	0,750	12	FRCC	11/03/2019	209	14,830	01451	00148	00022	15559	00009
012803970519002132	22/10/2001	0519002132	11/03/1999	EUR	18.030,36	100,00	14.123,17	5,330	M	MI1A	0,750	12	FRCC	11/03/2009	89	14,830	00724	00361	00009	6083	00004
012802010510603035	22/10/2001	0510603035	11/03/1999	EUR	90.151,82	100,00	69.583,69	5,080	M	MI1A	0,500	12	FRCC	11/09/2015	167	14,580	00635	00471	00195	32380	00003
012803000510706027	22/10/2001	0510706027	11/03/1999	EUR	42.070,85	100,00	39.696,61	5,280	M	MI1A	0,700	12	FRCC	11/03/2024	269	14,780	01521	00061	00168	1991/B	00004
012802610510601247	22/10/2001	0510601247	11/03/1999	EUR	54.091,09	100,00	50.934,12	5,330	M	MI1A	0,750	12	FRCC	11/03/2024	269	14,830	03098	00067	00001	4056	00001
012803000510706041	22/10/2001	0510706041	11/03/1999	EUR	75.126,51	100,00	68.962,35	5,280	M	MI1A	0,700	12	FRCC	11/03/2019	209	14,780	02185	00725	00181	24297	00002
012800490510601952	22/10/2001	0510601952	11/03/1999	EUR	66.111,33	100,00	50.857,39	4,860	M	MI1A	0,750	12	FRCC	11/05/2015	163	14,360	01328	00135	00035	4140	00009
012800620519002063	22/10/2001	0519002063	11/03/1999	EUR	102.172,06	100,00	88.346,38	5,330	M	MI1A	0,750	12	FRCC	11/03/2014	149	14,830	01785	01314	00144	32422	00000
012800900510604443	22/10/2001	0510604443	11/03/1999	EUR	42.070,85	100,00	36.808,99	5,330	M	MI1A	0,750	12	FRCC	11/03/2014	149	14,830	01258	00750	00101	14846	00005
012800210510606656	22/10/2001	0510606656	11/03/1999	EUR	120.202,42	100,00	107.325,55	5,330	M	MI1A	0,750	12	FRCC	11/03/2016	173	14,830	02724	00727	00125	5760	00001
012800210510606677	22/10/2001	0510606677	11/03/1999	EUR	81.136,63	100,00	71.301,67	5,260	M	MI1A	0,680	12	FRCC	11/03/2018	197	14,760	00992	00147	00868	19917	00006
012800900510604485	22/10/2001	0510604485	11/03/1999	EUR	79.333,60	100,00	63.844,56	5,330	M	MI1A	0,750	12	FRCC	11/03/2014	149	14,830	01082	00574	00130	40668	00006
012800180510607864	22/10/2001	0510607864	11/03/1999	EUR	150.253,03	100,00	55.070,47	5,180	M	MI1A	0,600	12	FRCC	11/03/2012	125	14,680	02460	02460	00003	69668	00009
012800180510607871	22/10/2001	0510607871	11/03/1999	EUR	126.212,54	100,00	98.753,05	5,330	M	MI1A	0,750	12	FRCC	11/03/2009	89	14,830	03252	00456	00044	13140	00006
012800330510604246	22/10/2001	0510604246	11/03/1999	EUR	90.151,82	100,00	84.961,42	5,330	M	MI1A	0,750	12	FRCC	11/03/2024	269	14,830	01785	00351	00152	21597	00002
012801700510602626	22/10/2001	0510602626	11/03/1999	EUR	63.106,27	100,00	53.419,72	5,180	M	MI1A	0,600	12	FRCC	11/04/2017	186	14,680	01364	00651	00046	52641	00003
012800100510621093	22/10/2001	0510621093	11/03/1999	EUR	84.442,20	100,00	73.808,21	5,330	M	MI1A	0,750	12	FRCC	11/03/2014	149	14,830	02709	00719	00178	24203	00003
012800780510604221	22/10/2001	0510604221	11/03/1999	EUR	168.283,39	100,00	123.642,60	5,330	M	MI1A	0,750	12	FRCC	11/05/2014	151	14,830	01094	00056	00054	2434	00005
012800750510602496	22/10/2001	0510602496	11/03/1999	EUR	34.858,70	100,00	25.870,11	5,330	M	MI1A	0,750	12	FRCC	11/01/2010	99	14,830	01355	00014	00141	859	00003
012834910519767323	22/10/2001	0519767323	11/03/1999	EUR	132.222,66	100,00	124.194,53	5,180	M	MI1A	0,600	12	FRCC	11/03/2024	269	14,680	02288	00070	00175	2577	00000
012808520519003553	22/10/2001	0519003553	11/03/1999	EUR	141.237,84	100,00	118.057,68	5,060	M	MI1A	0,480	12	FRCC	11/03/2019	209	14,560	00000	00359	00131	23803	00000
012807340519008657	22/10/2001	0519008657	11/03/1999	EUR	60.101,21	100,00	54.262,30	5,480	M	MI1A	0,900	12	FRCC	11/03/2017	185	14,980	01280	00631	00063	29440	00004
012807600510605806	22/10/2001	0510605806	11/03/1999	EUR	84.141,69	100,00	77.104,43	5,330	M	MI1A	0,750	12	FRCC	11/03/2019	209	14,830	01699	00061	00200	5592	00003
012806510519004675	22/10/2001	0519004675	11/03/1999	EUR	60.101,21	100,00	55.056,12	5,580	M	MI1A	1,000	12	FRCC	11/03/2019	209	15,080	02153	01806	00102	31199	00002
012806900510006004	22/10/2001	0510006004	11/03/1999	EUR	63.106,27	100,00	44.113,48	5,330	M	MI1A	0,750	12	FRCC	11/03/2011	113	14,830	01771	00298	00040	15771	00008
012807200510608055	22/10/2001	0510608055	12/03/1999	EUR	120.202,42	100,00	113.214,83	5,380	M	MI1A	0,800	12	FRCC	12/03/2024	269	14,880	01603	00886	00101	60167	00000
012807920510605432	22/10/2001	0510605432	12/03/1999	EUR	58.298,17	100,00	53.529,64	5,330	M	MI1A	0,750	12	FRCC	12/03/2019	209	14,830	01516	00041	00139	3102	00000
012808010510604125	22/10/2001	0510604125	12/03/1999	EUR	45.075,91	100,00	42.652,06	5,830	M	MI1A	1,250	12	FRCC	12/03/2024	269	15,330	01220	00354	00140	30307	00001
012807940510603012	22/10/2001	0510603012	12/03/1999	EUR	42.070,85	100,00	38.545,01	5,330	M	MI1A	0,750	12	FRCC	12/03/2019	209	14,830	01028	00780	00020	29342	00004
012806370519004857	22/10/2001	0519004857	12/03/1999	EUR	35.459,71	100,00	31.195,95	5,610	M	MI1A	1,500	12	FRCC	12/03/2014	149	15,110	02494	01355	00073	96192	00003
012806370519004906	22/10/2001	0519004906	12/03/1999	EUR	18.811,68	100,00	14.875,49	5,610	M	MI1A	1,500	12	FRCC	12/03/2009	89	15,110	02495	01356	00213	96530	00003
012808000510664744	22/10/2001	0510664744	12/03/1999	EUR	51.086,03	100,00	42.193,33	5,080	M	MI1A	0,500	12	FRCC	12/03/2011	113	14,580	01164	00407	00912	28891	00001
012806430510000427	22/10/2001	0510000427	12/03/1999	EUR	60.101,21	100,00	47.339,48	5,830	M	MI1A	1,250	12	FRCC	12/03/2009	89	15,330	00628	00000	00005	16846	00000
012800810519003167	22/10/2001	0519003167	12/03/1999	EUR	132.222,66	100,00	121.196,60	5,180	M	MI1A	0,600	12	FRCC	12/03/2019	209	14,680	01249	00000	00105	59725	00000
012801400519008231	22/10/2001	0519008231	12/03/1999	EUR	45.075,91	100,00	40.258,95	5,330	M	MI1A	0,750	12	FRCC	12/03/2029	329	14,830	02909	02184	00058	24402	00003
012801500510607303	22/10/2001	0510607303	12/03/1999	EUR	24.040,48	100,00	14.560,80	5,580	M	MI1A	1,000	12	FRCC	12/03/2005	41	15,080	00056	01805	00144	4559	00000
012800120510604162	22/10/2001	0510604162	12/03/1999	EUR	30.050,61	100,00	24.882,93	5,330	M	MI1A	0,750	12	FRCC	12/03/2011	113	14,830	04025	00214	00162	12668	00005
012800360519004165	22/10/2001	0519004165	12/03/1999	EUR	42.070,85	100,00	29.423,11	5,330	M	MI1A	0,750	12	FRCC	12/03/2009	89	14,830	00000	02619	00036	6725	00010
012800950510602866	22/10/2001	0510602866	12/03/1999	EUR	81.136,63	100,00	60.233,94	5,330	M	MI1A	0,750	12	FRCC	12/05/2017	187	14,830	02090	01035	00098	50082	00005
012800210510605774	22/10/2001	0510605774	12/03/1999	EUR	51.086,03	100,00	43.950,68	5,080	M	MI1A	0,500	12	FRCC	12/03/2019	209	14,580	00261	00000	00146	17450	00000
012800910510602932	22/10/2001	0510602932	12/03/1999	EUR	63.106,27	100,00	59.565,64	5,480	M	MI1A	0,900	12	FRCC	12/03/2024	269	14,980	01054	00069	00006	4869	00008
012800660510602305	22/10/2001	0510602305	12/03/1999	EUR	36.060,73	100,00	22.380,97	5,330	M	MI1A	0,750	12	FRCC	12/03/2008	77	14,830	01787	00353	00202	21692	00001
012800460510606037	22/10/2001	0510606037	12/03/1999	EUR	54.091,09	100,00	26.575,17	5,330	M	MI1A	0,750	12	FRCC	12/03/2019	209	14,830	03779	00307	00192	29101	00002
012800540510602874	22/10/2001	0510602874	12/03/1999	EUR	48.080,97	100,00	36.708,62	5,330	M	MI1A	0,750	12	FRCC	12/03/2012	125	14,830	01630	00189	00077	10741	00000
012801100510606633	22/10/2001	0510606633	12/03/1999	EUR	111.187,24	100,00	101.840,69	5,280	M	MI1A	0,700	12	FRCC	12/03/2019	209	14,780	00637	00214	00112	18397	00008
012800540519005905	22/10/2001	0519005905	12/03/1999	EUR	84.160,89	100,00	71.483,60	5,580	M	MI1A	1,000	12	FRCC	22/06/2012	128	15,080	02437	00489	00073	23959	00000
012802610510601212	22/10/2001	0510601212	12/03/1999	EUR	45.075,91	100,00	34.733,09	5,330	M	MI1A	0,750	12	FRCC	12/03/2014	149	14,830	04236	00724	00101	47486	00002
012802020510602805	22/10/2001	0510602805	12/03/1999	EUR	49.282,99	100,00	43.033,56	5,330	M	MI1A	0,750	12	FRCC	12/03/2014	149	14,830	02186	00480	00006	22705	00008
012802600510606167	22/10/2001	0510606167	12/03/1999	EUR	60.101,21	100,00	56.564,21	5,330	M	MI1A	0,750	12	FRCC	12/03/2024	269	14,830	03069	00066	00220	4054	00002
012805540519002387	22/10/2001	0519002387	12/03/1999	EUR	54.091,09	100,00	49.534,91	5,220	M	MI1A	0,750	12	FRCC	15/03/2019	209	14,720	02821	00050	00187	363	00011
012803960510003064	22/10/2001	0510003064	12/03/1999	EUR	54.091,09	100,00	49.482,47	5,330	M	MI1A	0,750	12	FRCC	12/03/2019	209	14,830	01496	00116	00097	15113	00005
012805800510609952	22/10/2001	0510609952	12/03/1999	EUR	73.323,48	100,00	60.835,77	5,330	M	MI1A	0,750	12	FRCC	12/12/2016	182	14,830	03725	00550	00194	36028	00000
012805410519002157	22/10/2001	0519002157	12/03/1999	EUR	96.161,94	100,00	86.184,21	5,330	M	MI1A	0,750	12	FRCC	12/09/2018	203	14,830	00444	00444	00061	21087-N	00002
012805220510605064	22/10/2001	0510605064	12/03/1999	EUR	58.598,68	100,00	46.965,74	5,330	M	MI1A	0,750	12	FRCC	12/03/2034	389	14,830	01654	00333	00037	13553	00006
012806300510608014	22/10/2001	0510608014	12/03/1999	EUR	48.080,97	100,00	37.784,43	5,330	M	MI1A	0,750	12	FRCC	12/03/2009	89	14,830	02491	00235	00224	12951	00006
012805000510629213	22/10/2001	0510629213	12/03/1999	EUR	69.116,39	100,00	58.998,99	5,080	M	MI1A	0,500	12	FRCC	12/03/2019	209	14,580	03285	00305	00057	12612	00004
012803410510604365	22/10/2001	0510604365	12/03/1999	EUR	90.151,82	100,00	61.653,60	5,230	M	MI1A	0,650	12	FRCC	12/03/2014	149	14,730	02061	00064	00140	2518	00002
012803510510602856	22/10/2001	0510602856	12/03/1999	EUR	180.303,63	100,00	46.783,49	5,230	M	MI1A	0,650	12	FRCC	12/03/2019	209	14,730	01220	00267	00012	13910	00007
012803120510602607	22/10/2001	0510602607	12/03/1999	EUR	48.080,97	100,00	16.900,57	4,960	M	MI1A	0,850	12	FRCC	12/03/2019	209	14,460	01589	00127	00175	19451	00003
012803550510601586	22/10/2001	0510601586	12/03/1999	EUR	57.697,16	100,00	45.047,89	5,180	M	MI1A	0,600	12	FRCC	12/03/2009	89	14,680	01132	00302	00213	21043	00002
012802310510600713	22/10/2001	0510600713	12/03/1999	EUR	48.080,97	100,00	45.229,41	5,280	M	MI1A	0,700	12	FRCC	12/03/2024	269	14,780	03986	00653	00044	3358 BIS	00007
012802440510606291	22/10/2001	0510606291	12/03/1999	EUR	63.106,27	100,00	27.754,00	5,330	M	MI1A	0,750	12	FRCC	12/04/2008	78	14,830	01533	00032	00013	5516	00002
012803800519003291	22/10/2001	0519003291	12/03/1999	EUR	57.096,15	100,00	41.468,70	5,330	M	MI1A	0,750	12	FRCC	12/03/2014	149	14,830	02419	00378	00183	40229	00002
012805400510603857	22/10/2001	0510603857	12/03/1999	EUR	60.101,21	100,00	53.107,71	5,330	M	MI1A	0,750	12	FRCC	12/03/2021	233	14,830	02509	00371	00057	43074	00000
012803810519002984	22/10/2001	0519002984	12/03/1999	EUR	60.101,21	100,00	57.593,53	5,480	M	MI1A	0,900	12	FRCC	12/03/2029	329	14,980	02423	00142	00179	6743	00008
012800850510604172	22/10/2001	0510604172	13/03/1999	EUR	54.091,09	100,00	37.915,23	5,330	M	MI1A	0,750	12	FRCC	13/02/2011	112	14,830	02687	00725	00063	51997	00007
012801400519008175	22/10/2001	0519008175	15/03/1999	EUR	42.070,85	100,00	36.736,02	5,330	M	MI1A	0,750	12	FRCC	15/03/2014	149	14,830	00898	00223	00034	29007	00003
012806400510606673	22/10/2001	0510606673	15/03/1999	EUR	45.075,91	100,00	39.380,28	5,580	M	MI1A	1,000	12	FRCC	15/03/2014	149	15,080	01558	01014	00125	61878	00003
012807510510603501	22/10/2001	0510603501	15/03/1999	EUR	90.151,82	100,00	78.567,26	5,280	M	MI1A	0,700	12	FRCC	15/03/2014	149	14,780	02146	00185	00172	7546	00005
012807960510604701	22/10/2001	0510604701	15/03/1999	EUR	90.151,82	100,00	79.116,85	5,830	M	MI1A	1,250	12	FRCC	15/03/2014	149	15,330	01315	00685	00009	368-A	00007
012806550519000094	22/10/2001	0519000094	15/03/1999	EUR	84.141,69	100,00	74.061,31	6,330	M	MI1A	1,750	12	FRCC	15/03/2014	149	15,830	01838	01388	00127	108928	00002
012806360510600166	22/10/2001	0510600166	15/03/1999	EUR	90.151,82	100,00	70.813,03	5,580	M	MI1A	1,000	12	FRCC	15/03/2009	89	15,080	00000	00000	00000	12539	00000
012806510519004703	22/10/2001	0519004703	15/03/1999	EUR	48.080,97	100,00	24.729,03	5,330	M	MI1A	0,750	12	FRCC	15/03/2014	149	14,830	00000	00000	00000	19212,19201	00000
012807350519008385	22/10/2001	0519008385	15/03/1999	EUR	45.075,91	100,00	39.535,72	5,480	M	MI1A	0,900	12	FRCC	15/03/2014	149	14,980	01394	00176	00095	3887	00000
012807350519008623	22/10/2001	0519008623	15/03/1999	EUR	40.267,81	100,00	35.211,59	5,470	M	MI1A	1,000	12	FRCC	15/03/2014	149	14,970	01789	01140	00040	17488	00005
012803620510632036	22/10/2001	0510632036	15/03/1999	EUR	60.101,21	100,00	53.416,36	5,230	M	MI1A	0,650	12	FRCC	15/06/2018	200	14,730	03235	00172	00007	10625	00000
012802310510601763	22/10/2001	0510601763	15/03/1999	EUR	60.101,21	100,00	25.577,57	5,230	M	MI1A	0,650	12	FRCC	15/07/2005	45	14,730	03852	00519	00070	45148	00005
012803100510602325	22/10/2001	0510602325	15/03/1999	EUR	132.222,66	100,00	65.673,87	5,180	M	MI1A	0,600	12	FRCC	15/03/2019	209	14,680	00000	00343	00005	16881	00004
012802500519003707	22/10/2001	0519003707	15/03/1999	EUR	45.075,91	100,00	25.524,47	5,080	M	MI1A	0,500	12	FRCC	15/03/2008	77	14,580	02778	01145	00131	71102	00003
012805000510629276	22/10/2001	0510629276	15/03/1999	EUR	87.146,76	100,00	29.008,19	5,330	M	MI1A	0,750	12	FRCC	15/12/2005	50	14,830	00749	00749	00200	48034N	00005
012805000510628583	22/10/2001	0510628583	15/03/1999	EUR	99.768,01	100,00	95.403,61	5,180	M	MI1A	0,600	12	FRCC	15/03/2029	329	14,680	00437	00437	00036	10263N	00007
012805040510604262	22/10/2001	0510604262	15/03/1999	EUR	81.136,63	100,00	74.979,94	5,330	M	MI1A	0,750	12	FRCC	15/03/2019	209	14,830	01161	00146	00007	1410	00009
012804300510632195	22/10/2001	0510632195	15/03/1999	EUR	48.080,97	100,00	41.928,36	5,280	M	MI1A	0,700	12	FRCC	15/03/2014	149	14,780	01094	01094	00073	10031	00006
012805300510601026	22/10/2001	0510601026	15/03/1999	EUR	90.151,82	100,00	41.070,29	5,330	M	MI1A	0,750	12	FRCC	15/03/2014	149	14,830	02443	00495	00169	12259	00000
012805700510606001	22/10/2001	0510606001	15/03/1999	EUR	72.121,45	100,00	55.028,04	5,330	M	MI1A	0,750	12	FRCC	15/03/2019	209	14,830	01851	00764	00147	54551	00003
012805540519002422	22/10/2001	0519002422	15/03/1999	EUR	36.060,73	100,00	33.026,13	5,330	M	MI1A	0,750	12	FRCC	15/03/2019	209	14,830	02943	00413	00056	8073	00011
012805240510606333	22/10/2001	0510606333	15/03/1999	EUR	90.151,82	100,00	86.358,91	5,580	M	MI1A	1,000	12	FRCC	15/03/2029	329	15,080	02401	00876	00066	41914/V	00000
012803960510003155	22/10/2001	0510003155	15/03/1999	EUR	228.384,60	100,00	214.409,16	5,080	M	MI1A	0,500	12	FRCC	15/03/2024	269	14,580	02499	01229	00079	4	00000
012803960510003162	22/10/2001	0510003162	15/03/1999	EUR	66.111,33	100,00	55.016,58	5,080	M	MI1A	0,500	12	FRCC	15/03/2024	269	14,580	02197	00577	00159	51888	00108
012804000510632375	22/10/2001	0510632375	16/03/1999	EUR	90.151,82	100,00	82.503,85	5,230	M	MI1A	0,650	12	FRCC	16/03/2019	209	14,730	04401	00283	00006	15270	00001
012805500519003111	22/10/2001	0519003111	16/03/1999	EUR	47.780,46	100,00	41.692,13	5,380	M	MI1A	0,800	12	FRCC	16/03/2014	149	14,880	02570	00088	00144	5562	00007
012805820510602912	22/10/2001	0510602912	16/03/1999	EUR	138.232,78	100,00	133.905,51	5,380	M	MI1A	0,800	12	FRCC	16/03/2034	389	14,880	05038	00324	00049	14888	00000
012804020510632041	22/10/2001	0510632041	16/03/1999	EUR	42.070,85	100,00	37.921,26	5,330	M	MI1A	0,750	12	FRCC	16/03/2017	185	14,830	04285	00152	00157	9978	00000
012802700510602425	22/10/2001	0510602425	16/03/1999	EUR	51.086,03	100,00	43.605,50	5,330	M	MI1A	0,750	12	FRCC	16/03/2024	269	14,830	02030	00693	00198	63070	00001
012802000510608816	22/10/2001	0510608816	16/03/1999	EUR	60.101,21	100,00	40.739,50	5,280	M	MI1A	0,700	12	FRCC	16/02/2008	76	14,780	02402	00513	00086	43551	00001
012805000510629626	22/10/2001	0510629626	16/03/1999	EUR	72.121,45	100,00	62.847,28	5,330	M	MI1A	0,750	12	FRCC	16/03/2014	149	14,830	02765	00591	00029	53942	00003
012805030510604212	22/10/2001	0510604212	16/03/1999	EUR	72.121,45	100,00	63.107,70	5,330	M	MI1A	0,750	12	FRCC	16/03/2024	269	14,830	01829	00023	00018	1228	00000
012802440510606312	22/10/2001	0510606312	16/03/1999	EUR	48.080,97	100,00	44.067,96	5,330	M	MI1A	0,750	12	FRCC	16/03/2019	209	14,830	01814	00241	00051	20581	00002
012805010519001732	22/10/2001	0519001732	16/03/1999	EUR	90.151,82	100,00	82.627,37	5,330	M	MI1A	0,750	12	FRCC	16/03/2019	209	14,830	03019	00305	00017	9165	00000
012803600510632237	22/10/2001	0510632237	16/03/1999	EUR	36.060,73	100,00	17.071,94	5,230	M	MI1A	0,650	12	FRCC	16/11/2009	97	14,730	00971	00243	00171	12923	00003
012805330510601134	22/10/2001	0510601134	16/03/1999	EUR	90.151,82	100,00	70.567,64	5,230	M	MI1A	0,650	12	FRCC	16/03/2009	89	14,730	01313	00798	00017	41837	00000
012805320510604451	22/10/2001	0510604451	16/03/1999	EUR	81.136,63	100,00	55.141,04	4,860	M	MI1A	0,750	12	FRCC	16/05/2018	199	14,360	02419	00791	00061	32267	00003
012807350519008693	22/10/2001	0519008693	16/03/1999	EUR	35.519,82	100,00	23.802,69	5,380	M	MI1A	0,800	12	FRCC	16/03/2012	125	14,880	00000	00000	00000	23451	00000
012838780510600034	22/10/2001	0510600034	16/03/1999	EUR	144.242,91	100,00	73.228,54	5,230	M	MI1A	0,650	12	FRCC	16/02/2011	112	14,730	01835	00338	00153	13853	00000
012837850519769836	22/10/2001	0519769836	16/03/1999	EUR	102.172,06	100,00	93.620,67	4,710	M	MI1A	0,600	12	FRCC	16/03/2019	209	14,210	01645	00161	00069	9007	00000
012807360519009282	22/10/2001	0519009282	16/03/1999	EUR	48.080,97	100,00	45.330,17	5,580	M	MI1A	1,000	12	FRCC	16/03/2024	269	15,080	01470	00805	00225	46091	00006
012806900510006025	22/10/2001	0510006025	16/03/1999	EUR	26.444,53	100,00	23.091,20	5,330	M	MI1A	0,750	12	FRCC	16/03/2014	149	14,830	02070	00497	00071	193- N	00004
012833710519768631	22/10/2001	0519768631	16/03/1999	EUR	54.091,09	100,00	50.918,63	4,710	M	MI1A	0,600	12	FRCC	16/03/2024	269	14,210	04158	00254	00085	17338	00000
012807810510608333	22/10/2001	0510608333	16/03/1999	EUR	36.060,73	100,00	33.044,72	5,330	M	MI1A	0,750	12	FRCC	16/03/2019	209	14,830	00548	00277	00204	15582	00007
012801500510607212	22/10/2001	0510607212	16/03/1999	EUR	72.121,45	100,00	66.101,82	5,330	M	MI1A	0,750	12	FRCC	16/03/2019	209	14,830	01762	00043	00116	2862	00001
012801510510605442	22/10/2001	0510605442	16/03/1999	EUR	21.035,42	100,00	20.188,09	5,480	M	MI1A	0,900	12	FRCC	16/03/2029	329	14,980	01626	00074	00129	5519	00000

BANKINTER 3 FONDO DE TITULIZACION HIPOTECARIA

FECHA LISTADO : 22-10-2001
PAGINA : 19

CARTERA DE PARTICIPACIONES HIPOTECARIAS

NUM.PARTICIP.	FEC.EMI.	NUM.PREST.	F.APERT.	DIV.	CAPITAL INIC.	%PART.	CAPITAL PEND.	%NOMIN.	(1)	(2)	DIFERE.	(3)	(4)	F.VENCI.	(5)	%DEMORA	TOMO	LIBRO	FOLIO	FINCA	INSC.
012801500510607345	22/10/2001	0510607345	16/03/1999	EUR	42.070,85	100,00	21.282,66	5,330	M	MIIA	0,750	12	FRCC	16/03/2019	209	14,830	00918	00000	00126	3974	00002
012800110510606765	22/10/2001	0510606765	16/03/1999	EUR	96.161,94	100,00	75.354,52	5,230	M	MIIA	0,650	12	FRCC	16/03/2009	89	14,730	01689	00958	00113	46945	00000
012800280510605914	22/10/2001	0510605914	16/03/1999	EUR	45.075,91	100,00	35.370,59	5,430	M	MIIA	0,850	12	FRCC	16/03/2009	89	14,930	02020	00000	00153	103616	00009
012800250510604462	22/10/2001	0510604462	16/03/1999	EUR	81.136,63	100,00	38.019,94	5,330	M	MIIA	0,750	12	FRCC	16/03/2009	89	14,830	02686	00184	00141	8799	00003
012800130510606445	22/10/2001	0510606445	16/03/1999	EUR	114.192,30	100,00	113.344,72	5,330	M	MIIA	0,750	12	FRCC	16/03/2024	269	14,830	02523	00530	00049	12130	00011
012800470510602552	22/10/2001	0510602552	16/03/1999	EUR	174.293,51	100,00	164.002,08	5,330	M	MIIA	0,750	12	FRCC	16/03/2024	269	14,830	00686	00349	00172	16292	00004
012801010510603733	22/10/2001	0510603733	16/03/1999	EUR	30.050,61	100,00	27.580,30	5,580	M	MIIA	1,000	12	FRCC	16/03/2019	209	15,080	01485	00211	00123	17222	00004
012800610510602643	22/10/2001	0510602643	16/03/1999	EUR	54.091,09	100,00	49.576,44	5,330	M	MIIA	0,750	12	FRCC	16/03/2019	209	14,830	00000	00000	00241	76148	00000
012800610510602573	22/10/2001	0510602573	16/03/1999	EUR	330.556,66	100,00	249.711,27	5,230	M	MIIA	0,650	12	FRCC	16/03/2029	329	14,730	02541	00583	00092	10111	00000
012800580510606882	22/10/2001	0510606882	16/03/1999	EUR	96.161,94	100,00	79.005,59	5,230	M	MIIA	0,650	12	FRCC	16/10/2016	180	14,730	00829	00283	00081	13901	00002
012801000510610046	22/10/2001	0510610046	16/03/1999	EUR	210.354,24	100,00	138.776,89	5,180	M	MIIA	0,600	12	FRCC	16/03/2024	269	14,680	01629	00486	00042	15903	00005
012800140510605193	22/10/2001	0510605193	16/03/1999	EUR	75.126,51	100,00	62.419,24	5,070	M	MIIA	0,600	12	FRCC	16/11/2016	181	14,570	00692	00075	00189	5217	00004
012801000510610095	22/10/2001	0510610095	16/03/1999	EUR	96.161,94	100,00	87.953,73	5,230	M	MIIA	0,650	12	FRCC	16/03/2019	209	14,730	01289	01289	00081	80953	00001
012800150510603703	22/10/2001	0510603703	16/03/1999	EUR	66.111,33	100,00	60.593,31	5,330	M	MIIA	0,750	12	FRCC	16/03/2019	209	14,830	00548	00128	00025	9479	00000
012800380510602865	22/10/2001	0510602865	16/03/1999	EUR	56.134,53	100,00	40.120,26	5,330	M	MIIA	0,750	12	FRCC	16/03/2014	149	14,830	02734	00734	00112	12095	00000
012800440519002801	22/10/2001	0519002801	16/03/1999	EUR	45.075,91	100,00	39.009,33	5,330	M	MIIA	0,750	12	FRCC	16/03/2008	77	14,830	00850	00008	00155	558	00005
012800380510602893	22/10/2001	0510602893	17/03/1999	EUR	90.151,82	100,00	84.816,79	5,330	M	MIIA	0,750	12	FRCC	17/03/2024	269	14,830	02710	02151	00055	13279	00005
012801000510610074	22/10/2001	0510610074	17/03/1999	EUR	55.293,11	100,00	50.696,37	5,230	M	MIIA	0,650	12	FRCC	17/03/2019	209	14,730	00245	00245	00208	23388	00004
012801010510603747	22/10/2001	0510603747	17/03/1999	EUR	60.101,21	100,00	56.494,40	5,330	M	MIIA	0,750	12	FRCC	17/03/2024	269	14,830	00875	00875	00221	62277	00007
012800610510602601	22/10/2001	0510602601	17/03/1999	EUR	60.101,21	100,00	54.980,53	5,330	M	MIIA	0,750	12	FRCC	17/03/2019	209	14,830	00000	00000	00000	16642	00000
012800530510603986	22/10/2001	0510603986	17/03/1999	EUR	93.156,88	100,00	87.566,27	5,330	M	MIIA	0,750	12	FRCC	17/03/2024	269	14,830	00739	00732	00169	16968	00009
012800300519006385	22/10/2001	0519006385	17/03/1999	EUR	55.293,11	100,00	52.020,99	5,330	M	MIIA	0,750	12	FRCC	17/03/2024	269	14,830	02361	01223	00119	58656	00002
012800810519003181	22/10/2001	0519003181	17/03/1999	EUR	72.121,45	100,00	68.024,76	5,330	M	MIIA	0,750	12	FRCC	17/03/2024	269	14,830	01637	01221	00200	17124	00000
012800680510003926	22/10/2001	0510003926	17/03/1999	EUR	102.172,06	100,00	88.913,15	5,280	M	MIIA	0,700	12	FRCC	17/03/2014	149	14,780	02024	00000	00121	91960	00005
012800820510604995	22/10/2001	0510604995	17/03/1999	EUR	42.070,85	100,00	38.512,57	5,280	M	MIIA	0,700	12	FRCC	17/03/2019	209	14,780	02175	00000	00073	21296	00007
012800800510602956	22/10/2001	0510602956	17/03/1999	EUR	72.121,45	100,00	62.827,87	5,280	M	MIIA	0,700	12	FRCC	17/03/2014	149	14,780	01820	00000	00159	12084	00002
012800720510603242	22/10/2001	0510603242	17/03/1999	EUR	72.121,45	100,00	66.101,82	5,330	M	MIIA	0,750	12	FRCC	17/03/2019	209	14,830	01527	01408	00224	48420	00000
012801530519005976	22/10/2001	0519005976	17/03/1999	EUR	34.257,69	100,00	25.287,43	5,330	M	MIIA	0,750	12	FRCC	17/06/2014	152	14,830	02059	00269	00189	21118	00005
012801530519005157	22/10/2001	0519005157	17/03/1999	EUR	52.588,56	100,00	48.216,74	5,230	M	MIIA	0,650	12	FRCC	17/03/2019	209	14,730	02214	00525	00033	31479N	00007
012800900510604527	22/10/2001	0510604527	17/03/1999	EUR	28.247,57	100,00	24.714,62	5,330	M	MIIA	0,750	12	FRCC	17/03/2014	149	14,830	01122	00614	00081	10184	00008
012801530519005955	22/10/2001	0519005955	17/03/1999	EUR	43.272,87	100,00	40.757,31	5,380	M	MIIA	0,800	12	FRCC	17/03/2024	269	14,880	02113	00308	00028	1030	00007
012801400519008217	22/10/2001	0519008217	17/03/1999	EUR	108.182,18	100,00	101.780,14	5,330	M	MIIA	0,750	12	FRCC	17/03/2024	269	14,830	00946	00047	00139	3875	00001
012807530510604525	22/10/2001	0510604525	17/03/1999	EUR	60.101,21	100,00	49.610,47	5,330	M	MIIA	0,750	12	FRCC	17/03/2014	149	14,830	01390	01407	00007	84334	00004
012807800510618741	22/10/2001	0510618741	17/03/1999	EUR	48.080,97	100,00	38.519,80	5,380	M	MIIA	0,800	12	FRCC	17/03/2019	209	14,880	01339	00166	00125	10005	00000
012808520519003574	22/10/2001	0519003574	17/03/1999	EUR	81.136,63	100,00	57.977,13	5,380	M	MIIA	0,800	12	FRCC	17/03/2009	89	14,880	00732	00145	00185	9363	00000
012806370519004934	22/10/2001	0519004934	17/03/1999	EUR	30.651,62	100,00	24.238,08	5,610	M	MIIA	1,500	12	FRCC	17/03/2009	89	15,110	01847	00358	00119	29932	00003
012806370519004941	22/10/2001	0519004941	17/03/1999	EUR	22.838,46	100,00	20.092,35	5,610	M	MIIA	1,500	12	FRCC	17/03/2014	149	15,110	01847	00358	00157	29970	00003
012806370519004955	22/10/2001	0519004955	17/03/1999	EUR	33.055,67	100,00	29.081,03	5,610	M	MIIA	1,500	12	FRCC	17/03/2014	149	15,110	01847	00358	00051	29864	00003
012806370519004962	22/10/2001	0519004962	17/03/1999	EUR	24.040,48	100,00	19.010,25	5,610	M	MIIA	1,500	12	FRCC	17/03/2009	89	15,110	01847	00358	00103	29916	00003
012806370519004976	22/10/2001	0519004976	17/03/1999	EUR	34.257,69	100,00	30.138,53	5,610	M	MIIA	1,500	12	FRCC	17/03/2014	149	15,110	01847	00358	00077	29890	00003
012806370519004983	22/10/2001	0519004983	17/03/1999	EUR	45.075,91	100,00	39.655,91	5,610	M	MIIA	1,500	12	FRCC	17/03/2014	149	15,110	01847	00358	00117	29930	00003
012806370519004815	22/10/2001	0519004815	17/03/1999	EUR	32.003,89	100,00	25.307,38	5,610	M	MIIA	1,500	12	FRCC	17/03/2009	89	15,110	00000	00000	00000		00000
012808640510604314	22/10/2001	0510604314	17/03/1999	EUR	132.222,66	100,00	69.218,85	5,330	M	MIIA	0,750	12	FRCC	17/07/2023	261	14,830	01026	00454	00037	27508	00000
012806390519010193	22/10/2001	0519010193	17/03/1999	EUR	24.040,48	100,00	13.067,55	5,830	M	MIIA	1,250	12	FRCC	17/03/2009	89	15,330	02551	01412	00189	99548	00001
012806450519006615	22/10/2001	0519006615	17/03/1999	EUR	19.232,39	100,00	15.081,24	5,330	M	MIIA	0,750	12	FRCC	17/03/2009	89	14,830	00743	00257	00086	21290	00000
012806470519991097	22/10/2001	0519991097	17/03/1999	EUR	39.065,79	100,00	32.607,34	6,080	M	MIIA	1,500	12	FRCC	17/03/2011	113	15,580	01228	00441	00068	35568	00009
012806480510600997	22/10/2001	0510600997	17/03/1999	EUR	51.086,03	100,00	44.544,20	5,430	M	MIIA	0,850	12	FRCC	17/03/2014	149	14,930	01554	00895	00150	23977	00002
012806380510601701	22/10/2001	0510601701	17/03/1999	EUR	33.055,67	100,00	18.555,04	5,580	M	MIIA	1,000	12	FRCC	17/03/2019	209	15,080	01333	00498	00042	23102	00000
012805400510603612	22/10/2001	0510603612	17/03/1999	EUR	60.101,21	100,00	55.185,18	5,330	M	MIIA	0,750	12	FRCC	17/03/2019	209	14,830	02009	00226	00063	13229	00000
012805400510603955	22/10/2001	0510603955	17/03/1999	EUR	59.500,20	100,00	54.503,49	5,330	M	MIIA	0,750	12	FRCC	17/03/2019	209	14,830	02198	00481	00101	31204	00000
012805400510603913	22/10/2001	0510603913	17/03/1999	EUR	60.101,21	100,00	52.479,93	5,330	M	MIIA	0,750	12	FRCC	17/03/2014	149	14,830	02003	00220	00114	12977	00000
012803810519003012	22/10/2001	0519003012	17/03/1999	EUR	174.293,51	100,00	159.399,19	5,280	M	MIIA	0,700	12	FRCC	17/03/2019	209	14,780	02157	00111	00209	12140	00006
012803510510602814	22/10/2001	0510602814	17/03/1999	EUR	114.192,30	100,00	104.475,56	5,180	M	MIIA	0,600	12	FRCC	17/03/2019	209	14,680	01674	00417	00214	23085	00002
012805080510604126	22/10/2001	0510604126	17/03/1999	EUR	108.182,18	100,00	99.078,49	5,330	M	MIIA	0,750	12	FRCC	17/03/2019	209	14,830	00806	00806	00151	39877	00004
012805110510605634	22/10/2001	0510605634	17/03/1999	EUR	132.222,66	100,00	116.288,14	5,330	M	MIIA	0,750	12	FRCC	17/10/2027	312	14,830	03131	00242	00031	8820	00003
012803400510610902	22/10/2001	0510610902	17/03/1999	EUR	132.222,66	100,00	105.107,22	5,130	M	MIIA	0,550	12	FRCC	17/05/2019	211	14,630	02067	00321	00060	1370	00005
012803300510601085	22/10/2001	0510601085	17/03/1999	EUR	36.060,73	100,00	33.111,09	5,330	M	MIIA	0,750	12	FRCC	17/03/2019	209	14,830	00000	00437	00001	8563	00006
012802500519003714	22/10/2001	0519003714	17/03/1999	EUR	90.151,82	100,00	82.351,04	5,280	M	MIIA	0,700	12	FRCC	17/03/2019	209	14,780	02787	01154	00130	31183	00005
012805000510629374	22/10/2001	0510629374	17/03/1999	EUR	102.172,06	100,00	88.995,10	5,260	M	MIIA	0,680	12	FRCC	17/03/2014	149	14,760	02452	00503	00103	18117	00005
012804030510632525	22/10/2001	0510632525	17/03/1999	EUR	69.116,39	100,00	65.010,07	5,280	M	MIIA	0,700	12	FRCC	17/03/2024	269	14,780	00000	00343	00171	15977	00000
012802310510601791	22/10/2001	0510601791	18/03/1999	EUR	100.970,03	100,00	94.824,16	5,330	M	MIIA	0,750	12	FRCC	18/03/2024	269	14,830	03934	00601	00159	13445	00007
012803400510610972	22/10/2001	0510610972	18/03/1999	EUR	42.070,85	100,00	32.953,28	5,230	M	MIIA	0,650	12	FRCC	18/03/2009	89	14,730	02037	00358	00217	16189	00003
012801700510602654	22/10/2001	0510602654	18/03/1999	EUR	60.101,21	100,00	53.494,53	5,330	M	MIIA	0,750	12	FRCC	18/01/2022	243	14,830	01085	00487	00120	44040	00003
012803400510611161	22/10/2001	0510611161	18/03/1999	EUR	78.131,57	100,00	75.671,07	5,330	M	MIIA	0,750	12	FRCC	18/03/2034	389	14,830	01413	00356	00182	9536	00005
012802600510606314	22/10/2001	0510606314	18/03/1999	EUR	120.202,42	100,00	112.988,79	5,330	M	MIIA	0,750	12	FRCC	18/03/2024	269	14,830	03369	00247	00031	19826	00002
012802800510603002	22/10/2001	0510603002	18/03/1999	EUR	48.080,97	100,00	41.941,28	5,330	M	MIIA	0,750	12	FRCC	18/03/2014	149	14,830	03493	00278	00180	16708	00003
012803500510514137	22/10/2001	0510514137	18/03/1999	EUR	39.065,79	100,00	35.795,23	5,280	M	MIIA	0,700	12	FRCC	18/03/2019	209	14,780	01219	00522	00012	19742/2	00004
012805410519002185	22/10/2001	0519002185	18/03/1999	EUR	87.146,76	100,00	78.551,23	5,330	M	MIIA	0,750	12	FRCC	18/03/2017	185	14,830	02115	00146	00024	3317	00010
012803130510700832	22/10/2001	0510700832	18/03/1999	EUR	102.172,06	100,00	96.279,84	5,480	M	MIIA	0,900	12	FRCC	18/03/2024	269	14,980	01590	00342	00007	21529	00003
012803810519003005	22/10/2001	0519003005	18/03/1999	EUR	39.065,79	100,00	28.251,46	5,330	M	MIIA	0,750	12	FRCC	18/03/2015	161	14,830	02312	00345	00050	37393	00004
012803800519003263	22/10/2001	0519003263	18/03/1999	EUR	120.202,42	100,00	21.719,25	5,330	M	MIIA	0,750	12	FRCC	18/07/2003	21	14,830	02189	00919	00096	71952	00007
012805340510606574	22/10/2001	0510606574	18/03/1999	EUR	48.080,97	100,00	37.942,70	5,280	M	MIIA	0,700	12	FRCC	18/09/2015	167	14,780	02595	00103	00123	5865	00002
012805340510606546	22/10/2001	0510606546	18/03/1999	EUR	96.161,94	100,00	62.603,66	5,180	M	MIIA	0,600	12	FRCC	18/03/2011	113	14,680	01950	00064	00169	4144	00003
012806370519005004	22/10/2001	0519005004	18/03/1999	EUR	19.923,55	100,00	17.527,93	5,610	M	MIIA	1,500	12	FRCC	18/03/2014	149	15,110	02464	01325	00151	93926	00003
012806470519991111	22/10/2001	0519991111	18/03/1999	EUR	100.970,03	100,00	84.069,59	5,830	M	MIIA	1,250	12	FRCC	18/03/2011	113	15,330	01535	00497	00037	33202	00001
012806320519000477	22/10/2001	0519000477	18/03/1999	EUR	21.035,42	100,00	18.515,33	6,330	M	MIIA	1,750	12	FRCC	18/03/2014	149	15,830	01752	01310	00099	105977	00001
012806450519006447	22/10/2001	0519006447	18/03/1999	EUR	47.131,54	100,00	41.218,00	5,580	M	MIIA	1,000	12	FRCC	18/03/2014	149	15,080	00870	00478	00013	40620	00003
012838960519767217	22/10/2001	0519767217	18/03/1999	EUR	60.101,21	100,00	55.131,72	4,860	M	MIIA	0,750	12	FRCC	18/03/2019	209	14,360	01795	00050	00088	2562	00000
012808520519003581	22/10/2001	0519003581	18/03/1999	EUR	72.121,45	100,00	66.039,81	5,330	M	MIIA	0,750	12	FRCC	18/03/2019	209	14,830	01431	00157	00133	15988	00000
012836980519768223	22/10/2001	0519768223	18/03/1999	EUR	42.070,85	100,00	25.166,21	4,860	M	MIIA	0,750	12	FRCC	18/03/2011	113	14,360	02423	00143	00142	4597	00000
012808010510604167	22/10/2001	0510604167	18/03/1999	EUR	60.101,21	100,00	56.801,79	5,580	M	MIIA	1,000	12	FRCC	18/03/2024	269	15,080	01957	00459	00080	29535	00001
012807920510605502	22/10/2001	0510605502	18/03/1999	EUR	84.141,69	100,00	73.492,64	5,330	M	MIIA	0,750	12	FRCC	19/03/2014	149	14,830	01593	00110	00224	8309	00000
012807300519009423	22/10/2001	0519009423	18/03/1999	EUR	78.131,57	100,00	73.569,74	5,430	M	MIIA	0,850	12	FRCC	18/03/2024	269	14,930	01411	00353	00132	4556	00002
012807300519009465	22/10/2001	0519009465	18/03/1999	EUR	60.101,21	100,00	31.588,58	5,480	M	MIIA	0,900	12	FRCC	18/03/2014	149	14,980	01161	00028	00138	1405	00005
012807900519004373	22/10/2001	0519004373	18/03/1999	EUR	24.040,48	100,00	18.883,50	5,580	M	MIIA	1,000	12	FRCC	18/03/2009	89	15,080	00480	00413	00151	99/A	00000
012806400510606701	22/10/2001	0510606701	18/03/1999	EUR	78.131,57	100,00	44.361,97	5,330	M	MIIA	0,750	12	FRCC	18/10/2007	72	14,830	01400	01009	00199	72087	00003
012806400510606603	22/10/2001	0510606603	18/03/1999	EUR	66.111,33	100,00	60.704,92	5,580	M	MIIA	1,000	12	FRCC	18/03/2019	209	15,080	01329	00385	00114	30902	00006
012801400519008196	22/10/2001	0519008196	18/03/1999	EUR	72.121,45	100,00	56.193,63	5,330	M	MIIA	0,750	12	FRCC	18/03/2024	269	14,830	02892	02143	00083	12080	00003
012801500510607352	22/10/2001	0510607352	18/03/1999	EUR	54.091,09	100,00	42.297,24	5,330	M	MIIA	0,750	12	FRCC	18/03/2014	149	14,830	01908	00298	00064	28289	00004
012800950510602845	22/10/2001	0510602845	18/03/1999	EUR	72.121,45	100,00	69.171,07	5,330	M	MIIA	0,750	12	FRCC	18/03/2029	329	14,830	01982	00927	00122	58370	00004
012800950510602964	22/10/2001	0510602964	18/03/1999	EUR	54.091,09	100,00	50.934,12	5,330	M	MIIA	0,750	12	FRCC	18/03/2024	269	14,830	01936	00881	00023	24083N	00009
012801400519008322	22/10/2001	0519008322	18/03/1999	EUR	78.131,57	100,00	71.682,05	5,580	M	MIIA	1,000	12	FRCC	18/03/2019	209	15,080	00857	00733	00092	90174	00004
012801700510602535	22/10/2001	0510602535	18/03/1999	EUR	30.050,61	100,00	23.564,36	5,330	M	MIIA	0,750	12	FRCC	18/03/2009	89	14,830	00752	00226	00085	20412	00004
012800760510603911	22/10/2001	0510603911	18/03/1999	EUR	54.091,09	100,00	50.934,12	5,330	M	MIIA	0,750	12	FRCC	18/03/2024	269	14,830	03567	00040	00217	4481	00003
012800700510603023	22/10/2001	0510603023	18/03/1999	EUR	134.025,70	100,00	128.248,12	5,330	M	MIIA	0,750	12	FRCC	18/03/2029	329	14,830	01094	00056	00164	2454	00004
012800250510604336	22/10/2001	0510604336	18/03/1999	EUR	120.202,42	100,00	94.122,32	5,280	M	MIIA	0,700	12	FRCC	18/03/2009	89	14,780	01015	00147	00186	2947	00005
012800280510605977	22/10/2001	0510605977	18/03/1999	EUR	90.151,82	100,00	66.739,36	5,230	M	MIIA	0,650	12	FRCC	18/01/2010	99	14,730	01642	00419	00215	16918	00003
012800290519005915	22/10/2001	0519005915	18/03/1999	EUR	120.202,42	100,00	113.186,79	5,330	M	MIIA	0,750	12	FRCC	18/03/2024	269	14,830	03436	00065	00168	4564	00003
012800530510604007	22/10/2001	0510604007	18/03/1999	EUR	30.050,61	100,00	14.137,64	5,330	M	MIIA	0,750	12	FRCC	18/03/2014	149	14,830	01016	00428	00118	25834	00003
012800530510603972	22/10/2001	0510603972	18/03/1999	EUR	108.182,18	100,00	95.456,15	5,330	M	MIIA	0,750	12	FRCC	18/03/2015	161	14,830	02287	02287	00038	61178	00007
012800530510603244	22/10/2001	0510603244	18/03/1999	EUR	96.161,94	100,00	87.882,94	5,330	M	MIIA	0,750	12	FRCC	18/03/2019	209	14,830	01336	00324	00149	6284	00008
012800490510605886	22/10/2001	0510605886	18/03/1999	EUR	39.065,79	100,00	34.111,97	5,330	M	MIIA	0,750	12	FRCC	18/03/2014	149	14,830	01363	00169	00099	11592	00002
012800460510606051	22/10/2001	0510606051	18/03/1999	EUR	90.151,82	100,00	84.961,42	5,330	M	MIIA	0,750	12	FRCC	18/03/2024	269	14,830	03604	00211	00102	16050	00000
012800460510606072	22/10/2001	0510606072	18/03/1999	EUR	90.151,82	100,00	84.890,09	5,330	M	MIIA	0,750	12	FRCC	18/03/2024	269	14,830	03598	00133	00042	8906	00005
012800520510604916	22/10/2001	0510604916	18/03/1999	EUR	48.080,97	100,00	41.941,28	5,330	M	MIIA	0,750	12	FRCC	18/03/2014	149	14,830	00776	00677	00191	10469	00006
012800480519007481	22/10/2001	0519007481	18/03/1999	EUR	93.156,88	100,00	80.654,54	5,580	M	MIIA	1,000	12	FRCC	18/09/2017	191	15,080	03338	00666	00168	47231	00007
012800260510605023	22/10/2001	0510605023	18/03/1999	EUR	126.212,54	100,00	115.438,37	5,180	M	MIIA	0,600	12	FRCC	18/03/2024	269	14,680	00000	00000	00000	47962	00000
012800260510605135	22/10/2001	0510605135	18/03/1999	EUR	45.075,91	100,00	33.994,34	5,330	M	MIIA	0,750	12	FRCC	18/03/2008	77	14,830	00000	00062	00138	8572	00000
012800650510601835	22/10/2001	0510601835	18/03/1999	EUR	90.151,82	100,00	84.750,88	5,280	M	MIIA	0,700	12	FRCC	18/03/2024	269	14,780	01767	00199	00146	9558	00004
012801000510609892	22/10/2001	0510609892	18/03/1999	EUR	72.121,45	100,00	62.012,37	5,280	M	MIIA	0,700	12	FRCC	18/03/2024	269	14,780	01762	01762	00190	88494	00002
012800110510606786	22/10/2001	0510606786	18/03/1999	EUR	96.161,94	100,00	88.135,82	5,330	M	MIIA	0,750	12	FRCC	18/03/2019	209	14,830	02568	00597	00061	12127	00000
012800120510604183	22/10/2001	0510604183	18/03/1999	EUR	144.242,91	100,00	117.471,98	5,330	M	MIIA	0,750	12	FRCC	18/02/2017	184	14,830	02170	00000	00195	38234	00006
012801000510610123	22/10/2001	0510610123	18/03/1999	EUR	69.116,39	100,00	59.269,07	5,280	M	MIIA	0,700	12	FRCC	18/03/2019	209	14,780	01683	01683	00175	87535	00001
012800360519004172	22/10/2001	0519004172	18/03/1999	EUR	276.465,57	100,00	125.023,24	5,330	M	MIIA	0,750	12	FRCC	18/05/2020	223	14,830	02106	00000	00029	10901	00012
012800360519004116	22/10/2001	0519004116	18/03/1999	EUR	120.202,42	100,00	103.885,19	5,330	M	MIIA	0,750	12	FRCC	18/09/2017	191	14,830	02506	00513	00141	8015	00006
012800150510604046	22/10/2001	0510604046	18/03/1999	EUR	105.177,12	100,00	99.038,52	5,330	M	MIIA	0,750	12	FRCC	18/03/2024	269	14,830	00543	00000	00183	42380	00002
012800210510606726	22/10/2001	0510606726	18/03/1999	EUR	72.121,45	100,00	67.836,57	5,280	M	MIIA	0,700	12	FRCC	18/03/2024	269	14,780	00934	00119	00081	5131	00011
012800180510607934	22/10/2001	0510607934	18/03/1999	EUR	42.070,85	100,00	39.591,94	5,280	M	MIIA	0,700	12	FRCC	18/03/2024	269	14,780	01696	00295	00034	47863	00001
012800640510603717	22/10/2001	0510603717	19/03/1999	EUR	60.101,21	100,00	43.417,75	5,330	M	MIIA	0,750	12	FRCC	19/10/2009	96	14,830	01383	00119	00208	3167	00007
012801510510606723	22/10/2001	0510606723	19/03/1999	EUR	96.161,94	100,00	83.882,74	5,330	M	MIIA	0,750	12	FRCC	19/03/2014	149	14,830	01347	00522	00087	18990	00000
012801510510606492	22/10/2001	0510606492	19/03/1999	EUR	48.080,97	100,00	46.120,02	5,530	M	MIIA	0,950	12	FRCC	19/03/2029	329	15,030	01576	00050	00000	4236	00000
012807600510605792	22/10/2001	0510605792	19/03/1999	EUR	48.080,97	100,00	45.368,21	5,580	M	MIIA	1,000	12	FRCC	19/03/2024	269	15,080	01764	00150	00212	13160	00004
012807300519009045	22/10/2001	0519009045	19/03/1999	EUR	48.080,97	100,00	44.043,22	5,330	M	MIIA	0,750	12	FRCC	19/03/2019	209	14,830	00000	00000	00000	8916	00000
012808020510606261	22/10/2001	0510606261	19/03/1999	EUR	174.293,51	100,00	159.136,54	5,330	M	MIIA	0,750	12	FRCC	19/03/2029	329	14,830	01245	00184	00178	11123	00001
012807330519006682	22/10/2001	0519006682	19/03/1999	EUR	34.858,70	100,00	30.591,88	5,830	M	MIIA	1,250	12	FRCC	19/03/2014	149	15,330	00052	00261	00000	18645N	00000
012803020510603486	22/10/2001	0510603486	19/03/1999	EUR	120.202,42	100,00	113.158,67	5,280	M	MIIA	0,700	12	FRCC	19/03/2024	269	14,780	01501	00496	00017	41467	00005
012805000510629542	22/10/2001	0510629542	19/03/1999	EUR	108.182,18	100,00	80.377,23	5,330	M	MIIA	0,750	12	FRCC	19/08/2014	154	14,830	00799	00799	00210	26999N	00007

NOTARIA DE D. ROBERTO PAREJO GAMIR · MADRID

176

CARTERA DE PARTICIPACIONES HIPOTECARIAS

NUM.PARTICIP.	FEC.EMI.	NUM.PREST.	F.APERT.	DIV.	CAPITAL INIC.	%PART.	CAPITAL PEND.	%NOMIN.	(1)	(2)	DIFERE.	(3)	(4)	F.VENCI.	(5)	%DEMORA	TOMO	LIBRO	FOLIO	FINCA	INSC.
012805000510629367	22/10/2001	0510629367	22/03/1999	EUR	75.727,53	100,00	28.772,14	5,330	M	MI1A	0,750	12	FRCC	22/03/2019	209	14,830	00190	00190	00060	8863	00006
012801700510602647	22/10/2001	0510602647	22/03/1999	EUR	120.202,42	100,00	113.101,97	5,180	M	MI1A	0,600	12	FRCC	22/03/2024	269	14,680	01364	00651	00070	52649	00001
012806030510003096	22/10/2001	0510003096	22/03/1999	EUR	36.060,73	100,00	34.528,17	5,330	M	MI1A	0,750	12	FRCC	22/03/2029	329	14,830	02151	00589	00013	25154	00007
012803420510604961	22/10/2001	0510604961	22/03/1999	EUR	84.141,69	100,00	77.748,37	5,230	M	MI1A	0,650	12	FRCC	22/10/2030	348	14,730	01978	00438	00032	22678	00004
012803900519604223	22/10/2001	0519604223	22/03/1999	EUR	60.101,21	100,00	30.194,00	5,330	M	MI1A	0,750	12	FRCC	22/03/2024	269	14,830	00113	00095	00153	12486BIS	00003
012805400510603962	22/10/2001	0510603962	22/03/1999	EUR	72.121,45	100,00	66.101,82	5,330	M	MI1A	0,750	12	FRCC	22/03/2019	209	14,830	00490	00490	00242	29813	00000
012805400510602751	22/10/2001	0510602751	22/03/1999	EUR	78.131,57	100,00	74.879,98	5,330	M	MI1A	0,750	12	FRCC	22/03/2029	329	14,830	02925	00061	00092	3350	00000
012805380510607873	22/10/2001	0510607873	22/03/1999	EUR	162.273,27	100,00	129.482,98	5,230	M	MI1A	0,650	12	FRCC	22/04/2022	246	14,730	01091	00545	00180	12702-N	00005
012805700510606092	22/10/2001	0510606092	22/03/1999	EUR	36.060,73	100,00	33.020,00	5,330	M	MI1A	0,750	12	FRCC	22/03/2019	209	14,830	00000	00000	00000		00000
012805070510602536	22/10/2001	0510602536	22/03/1999	EUR	90.151,82	100,00	86.227,39	5,230	M	MI1A	0,650	12	FRCC	22/03/2029	329	14,730	02957	00235	00167	6836	00000
012805040510604367	22/10/2001	0510604367	22/03/1999	EUR	102.172,06	100,00	97.845,04	5,330	M	MI1A	0,750	12	FRCC	22/03/2029	329	14,830	01291	01291	00142	28947	00006
012807350519008742	22/10/2001	0519008742	22/03/1999	EUR	24.641,50	100,00	19.355,51	5,580	M	MI1A	1,000	12	FRCC	22/03/2009	89	15,080	01429	00368	00089	2057 N	00011
012807340510605206	22/10/2001	0510605206	22/03/1999	EUR	90.151,82	100,00	70.840,04	5,330	M	MI1A	0,750	12	FRCC	22/03/2019	209	14,830	01568	00919	00047	33108	00011
012808760519006783	22/10/2001	0519006783	22/03/1999	EUR	24.040,48	100,00	21.707,95	5,830	M	MI1A	1,250	12	FRCC	22/11/2016	181	15,330	01814	00297	00059	22665	00006
012807340519008587	22/10/2001	0519008587	22/03/1999	EUR	24.040,48	100,00	18.924,33	5,580	M	MI1A	1,000	12	FRCC	22/03/2009	89	15,080	01788	01139	00011	5835	00008
012806450519006636	22/10/2001	0519006636	22/03/1999	EUR	24.040,48	100,00	22.084,61	5,580	M	MI1A	1,000	12	FRCC	22/03/2019	209	15,080	00638	00124	00141	15680	00003
012806370519005011	22/10/2001	0519005011	22/03/1999	EUR	37.863,76	100,00	29.941,15	5,610	M	MI1A	1,500	12	FRCC	22/03/2009	89	15,110	02494	01355	00143	96262	00003
012806510519004822	22/10/2001	0519004822	22/03/1999	EUR	30.050,61	100,00	23.486,41	5,330	M	MI1A	0,750	12	FRCC	22/03/2009	89	14,830	01671	00541	00042	43739	00001
012806340510000152	22/10/2001	0510000152	22/03/1999	EUR	37.863,76	100,00	33.079,45	5,580	M	MI1A	1,000	12	FRCC	22/03/2014	149	15,080	01335	00027	00054	2256	00006
012806500519006116	22/10/2001	0519006116	22/03/1999	EUR	30.050,61	100,00	26.274,95	5,580	M	MI1A	1,000	12	FRCC	22/03/2014	149	15,080	02939	00177	00025	8085	00002
012807300519009486	22/10/2001	0519009486	22/03/1999	EUR	54.091,09	100,00	44.284,46	5,330	M	MI1A	0,750	12	FRCC	22/04/2013	138	14,830	00129	00080	00223	6457	00000
012807810510608403	22/10/2001	0510608403	22/03/1999	EUR	72.121,45	100,00	66.144,28	5,280	M	MI1A	0,700	12	FRCC	20/03/2019	209	14,780	02119	00337	00191	12195	00003
012807040510606324	22/10/2001	0510606324	22/03/1999	EUR	108.182,18	100,00	86.932,20	5,330	M	MI1A	0,750	12	FRCC	22/01/2016	171	14,830	01420	00074	00068	5159	00004
012806600519002444	22/10/2001	0519002444	22/03/1999	EUR	27.045,54	100,00	23.616,02	5,330	M	MI1A	0,750	12	FRCC	22/03/2014	149	14,830	02517	00520	00078	42697	00000
012807000510612466	22/10/2001	0510612466	22/03/1999	EUR	36.060,73	100,00	31.488,02	5,330	M	MI1A	0,750	12	FRCC	22/03/2014	149	14,830	00000	00438	00032	33615	00000
012801400519008252	22/10/2001	0519008252	22/03/1999	EUR	84.141,69	100,00	68.298,72	5,330	M	MI1A	0,750	12	FRCC	22/03/2019	209	14,830	03070	02271	00189	19580	00002
012800570510605243	22/10/2001	0510605243	22/03/1999	EUR	90.151,82	100,00	82.672,18	5,230	M	MI1A	0,650	12	FRCC	22/03/2019	209	14,730	00964	00196	00216	12413	00004
012800630519002547	22/10/2001	0519002547	22/03/1999	EUR	66.111,33	100,00	45.553,87	5,230	M	MI1A	0,650	12	FRCC	22/03/2024	269	14,730	00000	02728	00046	20480	00008
012800570510605306	22/10/2001	0510605306	22/03/1999	EUR	90.151,82	100,00	78.672,16	5,330	M	MI1A	0,750	12	FRCC	22/03/2014	149	14,830	02671	00113	00090	5547	00008
012800570510605264	22/10/2001	0510605264	22/03/1999	EUR	28.848,58	100,00	22.226,20	5,330	M	MI1A	0,750	12	FRCC	22/03/2012	125	14,830	02791	00674	00070	23459	00009
012800570510605285	22/10/2001	0510605285	22/03/1999	EUR	102.172,06	100,00	96.289,73	5,330	M	MI1A	0,750	12	FRCC	22/03/2024	269	14,830	02801	00686	00117	22937	00012
012800540510602937	22/10/2001	0510602937	22/03/1999	EUR	114.192,30	100,00	107.527,45	5,330	M	MI1A	0,750	12	FRCC	22/03/2024	269	14,830	02908	00221	00000	4135	00000
012800310510603537	22/10/2001	0510603537	22/03/1999	EUR	105.177,12	100,00	96.398,51	5,330	M	MI1A	0,750	12	FRCC	22/03/2019	209	14,830	01318	03241	00047	13132	00006
012800540510602951	22/10/2001	0510602951	22/03/1999	EUR	48.080,97	100,00	37.673,36	5,330	M	MI1A	0,750	12	FRCC	22/03/2009	89	14,830	00986	00514	00144	30936	00000
012802100510602736	22/10/2001	0510602736	22/03/1999	EUR	147.247,97	100,00	138.411,24	5,330	M	MI1A	0,750	12	FRCC	22/03/2024	269	14,830	01262	00156	00075	9402	00006
012801000510609815	22/10/2001	0510609815	22/03/1999	EUR	84.141,69	100,00	76.929,87	5,230	M	MI1A	0,650	12	FRCC	22/03/2019	209	14,730	01344	01344	00007	75362	00000
012803210510601076	22/10/2001	0510601076	29/03/1999	EUR	57.096,15	100,00	52.301,46	5,230	M	MI1A	0,650	12	FRCC	15/03/2019	209	14,730	03875	00254	00120	10435	00004
012800380510602977	22/10/2001	0510602977	09/04/1999	EUR	18.030,36	100,00	14.252,41	5,220	M	MI1A	0,750	12	FRCC	09/04/2009	90	14,720	01055	00071	00091	1716	00009
012800220510603535	22/10/2001	0510603535	09/04/1999	EUR	54.692,10	100,00	51.598,84	5,220	M	MI1A	0,750	12	FRCC	09/04/2024	270	14,720	02112	00083	00000	20199	00000
012800220510603556	22/10/2001	0510603556	09/04/1999	EUR	76.929,55	100,00	65.589,33	5,220	M	MI1A	0,750	12	FRCC	09/04/2014	150	14,720	01192	01180	00192	107363	00000
012800550510606032	22/10/2001	0510606032	09/04/1999	EUR	54.091,09	100,00	42.748,63	5,120	M	MI1A	0,650	12	FRCC	09/04/2009	90	14,620	00700	00130	00028	6995	00003
012800520510604951	22/10/2001	0510604951	09/04/1999	EUR	30.050,61	100,00	26.355,68	5,270	M	MI1A	0,800	12	FRCC	09/04/2014	150	14,770	00796	00698	00159	19434	00008
012800580510607015	22/10/2001	0510607015	09/04/1999	EUR	48.080,97	100,00	42.175,09	5,120	M	MI1A	0,650	12	FRCC	09/04/2014	150	14,620	00741	00504	00039	25513-N	00008
012802800510602764	22/10/2001	0510602764	10/04/1999	EUR	60.101,21	100,00	52.749,63	5,220	M	MI1A	0,750	12	FRCC	10/04/2014	150	14,720	03590	00788	00047	41953	00003
012803400510611273	22/10/2001	0510611273	12/04/1999	EUR	30.050,61	100,00	25.967,40	5,120	M	MI1A	0,650	12	FRCC	12/04/2013	138	14,620	01797	00049	00142	2167	00005
012803400510610727	22/10/2001	0510610727	12/04/1999	EUR	96.161,94	100,00	93.023,78	4,970	M	MI1A	0,500	12	FRCC	12/04/2034	390	14,470	01698	00154	00051	7445	00004
012803410510604554	22/10/2001	0510604554	12/04/1999	EUR	90.151,82	100,00	78.949,32	5,120	M	MI1A	0,650	12	FRCC	12/04/2014	150	14,620	01596	00120	00149	4983	00004
012805110510605823	22/10/2001	0510605823	12/04/1999	EUR	36.060,73	100,00	33.096,20	5,220	M	MI1A	0,750	12	FRCC	12/04/2019	210	14,720	03128	00241	00191	8790	00003
012805400510604151	22/10/2001	0510604151	12/04/1999	EUR	84.141,69	100,00	71.307,18	5,120	M	MI1A	0,650	12	FRCC	12/04/2019	210	14,620	02125	00337	00151	28906	00000
012804010510633181	22/10/2001	0510633181	12/04/1999	EUR	60.101,21	100,00	56.672,41	5,220	M	MI1A	0,750	12	FRCC	12/04/2024	270	14,720	02774	01083	00154	39295	00003
012803560510004522	22/10/2001	0510004522	12/04/1999	EUR	79.333,60	100,00	72.949,93	5,220	M	MI1A	0,750	12	FRCC	12/04/2019	210	14,720	00860	00548	00220	23576	00005
012803610510633337	22/10/2001	0510633337	12/04/1999	EUR	36.060,73	100,00	26.158,49	5,120	M	MI1A	0,650	12	FRCC	12/09/2018	203	14,620	01177	00449	00102	20751	00002
012803800519003375	22/10/2001	0519003375	12/04/1999	EUR	90.151,82	100,00	86.420,82	5,220	M	MI1A	0,750	12	FRCC	12/04/2029	330	14,720	01597	00119	00007	11937	00002
012803960510003281	22/10/2001	0510003281	12/04/1999	EUR	48.080,97	100,00	41.138,00	5,220	M	MI1A	0,750	12	FRCC	12/04/2024	270	14,720	01602	00125	00038	4259	00004
012805700510606232	22/10/2001	0510606232	12/04/1999	EUR	60.101,21	100,00	55.213,19	5,220	M	MI1A	0,750	12	FRCC	12/04/2019	210	14,720	00881	00563	00115	39336	00004
012805000510629836	22/10/2001	0510629836	12/04/1999	EUR	102.172,06	100,00	75.059,40	5,070	M	MI1A	0,600	12	FRCC	12/03/2011	113	14,570	00723	00723	00002	35786N	00004
012801800510607823	22/10/2001	0510607823	12/04/1999	EUR	84.141,69	100,00	80.710,41	5,220	M	MI1A	0,750	12	FRCC	12/04/2029	330	14,720	00000	00856	00066	56931	00003
012802010510603322	22/10/2001	0510603322	12/04/1999	EUR	144.242,91	100,00	135.610,75	5,170	M	MI1A	0,700	12	FRCC	12/04/2024	270	14,670	02120	00288	00173	26484	00004
012800840510600174	22/10/2001	0510600174	12/04/1999	EUR	18.030,36	100,00	12.195,42	5,220	M	MI1A	0,750	12	FRCC	12/04/2006	54	14,720	00921	00316	00076	14895	00012
012800480519007712	22/10/2001	0519007712	12/04/1999	EUR	60.101,21	100,00	57.795,59	5,470	M	MI1A	1,000	12	FRCC	12/04/2029	330	14,970	03625	00874	00070	17251	00007
012801010510603824	22/10/2001	0510603824	12/04/1999	EUR	57.649,08	100,00	47.641,41	5,220	M	MI1A	0,750	12	FRCC	12/04/2024	270	14,720	00000	00337	00049	28387	00003
012801300510602222	22/10/2001	0510602222	12/04/1999	EUR	60.101,21	100,00	52.764,97	5,270	M	MI1A	0,800	12	FRCC	12/04/2014	150	14,770	01697	00954	00037	60090	00003
012806510519004297	22/10/2001	0519004297	12/04/1999	EUR	36.060,73	100,00	31.570,44	5,320	M	MI1A	0,850	12	FRCC	12/04/2014	150	14,820	02889	00247	00130	17925	00002
012837040510600014	22/10/2001	0510600014	12/04/1999	EUR	75.126,51	100,00	70.983,30	5,470	M	MI1A	1,000	12	FRCC	12/04/2024	270	14,970	01325	00676	00103	10568	00000
012806360510600194	22/10/2001	0510600194	13/04/1999	EUR	39.065,79	100,00	34.434,18	5,970	M	MI1A	1,500	12	FRCC	13/04/2014	150	15,470	00000	00000	00000	14582	00000
012806800510007415	22/10/2001	0510007415	13/04/1999	EUR	61.303,23	100,00	58.803,29	5,220	M	MI1A	0,750	12	FRCC	13/04/2029	330	14,720	00916	00580	00110	53890	00006
012808000510664912	22/10/2001	0510664912	13/04/1999	EUR	180.303,63	100,00	170.386,31	5,320	M	MI1A	0,850	12	FRCC	13/04/2024	270	14,820	01228	00039	00185	3345	00002
012807920510605635	22/10/2001	0510605635	13/04/1999	EUR	93.156,88	100,00	81.962,18	5,470	M	MI1A	1,000	12	FRCC	13/04/2014	150	14,970	00994	00745	00047	40505	00000
012801300510602327	22/10/2001	0510602327	13/04/1999	EUR	45.075,91	100,00	38.394,34	5,220	M	MI1A	0,750	12	FRCC	13/04/2019	210	14,720	01707	00964	00025	60397	00003
012801800510607494	22/10/2001	0510607494	13/04/1999	EUR	60.101,21	100,00	58.311,22	5,370	M	MI1A	0,900	12	FRCC	13/04/2034	390	14,870	00898	00000	00054	16614	00009
012801700510602752	22/10/2001	0510602752	13/04/1999	EUR	54.091,09	100,00	38.075,34	5,070	M	MI1A	0,600	12	FRCC	13/04/2011	114	14,570	01364	00651	00043	52640	00003
012801000510610382	22/10/2001	0510610382	13/04/1999	EUR	96.161,94	100,00	88.318,09	5,170	M	MI1A	0,700	12	FRCC	13/04/2019	210	14,670	01053	01053	00006	66826	00000
012800640510603857	22/10/2001	0510603857	13/04/1999	EUR	60.101,21	100,00	40.518,45	5,220	M	MI1A	0,750	12	FRCC	13/04/2014	150	14,720	01707	01622	00177	27139	00007
012800650510601884	22/10/2001	0510601884	13/04/1999	EUR	140.636,83	100,00	105.648,54	5,170	M	MI1A	0,700	12	FRCC	13/03/2017	185	14,670	01706	00720	00120	40961	00005
012800210510606831	22/10/2001	0510606831	13/04/1999	EUR	48.080,97	100,00	42.156,86	5,220	M	MI1A	0,750	12	FRCC	13/04/2014	150	14,720	00462	00360	00152	8098	00006
012800210510607013	22/10/2001	0510607013	13/04/1999	EUR	71.640,64	100,00	62.654,13	5,170	M	MI1A	0,700	12	FRCC	13/01/2018	195	14,670	00000	00312	00061	12785	00003
012800210510607055	22/10/2001	0510607055	13/04/1999	EUR	78.131,57	100,00	73.656,94	5,170	M	MI1A	0,700	12	FRCC	13/04/2024	270	14,670	00000	00831	00036	52416	00002
012800260510605121	22/10/2001	0510605121	13/04/1999	EUR	120.202,42	100,00	110.430,93	5,120	M	MI1A	0,650	12	FRCC	13/04/2019	210	14,620	02649	00656	00093	36086	00003
012801510510606891	22/10/2001	0510606891	13/04/1999	EUR	46.878,94	100,00	43.202,29	5,470	M	MI1A	1,000	12	FRCC	13/04/2019	210	14,970	01716	00132	00174	10099	00000
012800710510604053	22/10/2001	0510604053	13/04/1999	EUR	15.025,30	100,00	13.187,41	5,220	M	MI1A	0,750	12	FRCC	13/04/2014	150	14,720	02659	00047	00134	5161	00003
012806230510604192	22/10/2001	0510604192	13/04/1999	EUR	54.091,09	100,00	49.708,65	5,470	M	MI1A	1,000	12	FRCC	13/04/2019	210	14,970	01908	00692	00148	39939	00005
012805300510601166	22/10/2001	0510601166	13/04/1999	EUR	99.167,00	100,00	95.001,28	5,220	M	MI1A	0,750	12	FRCC	13/04/2029	330	14,720	02091	00315	00027	18951	00000
012806290510503734	22/10/2001	0510503734	13/04/1999	EUR	45.075,91	100,00	43.237,65	5,220	M	MI1A	0,750	12	FRCC	13/04/2029	330	14,720	02173	00108	00199	8941	00004
012803930519004123	22/10/2001	0519004123	13/04/1999	EUR	90.151,82	100,00	84.933,25	5,220	M	MI1A	0,750	12	FRCC	13/04/2024	270	14,720	00376	00294	00154	26507	00008
012805400510604165	22/10/2001	0510604165	13/04/1999	EUR	108.182,18	100,00	99.383,85	5,220	M	MI1A	0,750	12	FRCC	13/04/2019	210	14,720	03171	00259	00011	9316	00000
012805330510601274	22/10/2001	0510601274	13/04/1999	EUR	67.613,86	100,00	64.836,22	5,220	M	MI1A	0,750	12	FRCC	13/04/2029	330	14,720	02075	00010	00137	604	00003
012805070510602655	22/10/2001	0510602655	13/04/1999	EUR	87.146,76	100,00	82.175,04	5,220	M	MI1A	0,750	12	FRCC	13/04/2024	270	14,720	01139	01133	00040	6321V	00000
012805400510604172	22/10/2001	0510604172	13/04/1999	EUR	117.197,36	100,00	110.511,15	5,220	M	MI1A	0,750	12	FRCC	13/04/2024	270	14,720	03165	00258	00211	9311	00000
012805400510604186	22/10/2001	0510604186	13/04/1999	EUR	120.202,42	100,00	93.435,02	5,220	M	MI1A	0,750	12	FRCC	13/04/2019	210	14,720	03171	00259	00025	9319	00000
012805400510604214	22/10/2001	0510604214	13/04/1999	EUR	114.192,30	100,00	104.905,11	5,220	M	MI1A	0,750	12	FRCC	13/04/2019	210	14,720	03171	00259	00031	9320	00000
012805320510604423	22/10/2001	0510604423	14/04/1999	EUR	63.106,27	100,00	59.557,45	5,220	M	MI1A	0,750	12	FRCC	14/04/2024	270	14,720	01404	00352	00077	18137	00004
012805110510605746	22/10/2001	0510605746	14/04/1999	EUR	48.080,97	100,00	12.173,69	5,220	M	MI1A	0,750	12	FRCC	14/07/2007	69	14,720	03131	00243	00021	8819	00003
012805050519003787	22/10/2001	0519003787	14/04/1999	EUR	78.131,57	100,00	73.659,89	5,370	M	MI1A	0,900	12	FRCC	14/04/2024	270	14,870	00971	00971	00117	4833	00003
012802600510606405	22/10/2001	0510606405	14/04/1999	EUR	78.131,57	100,00	71.670,85	5,120	M	MI1A	0,650	12	FRCC	14/04/2019	210	14,620	03720	00631	00008	42154	00004
012803970519002174	22/10/2001	0519002174	14/04/1999	EUR	81.136,63	100,00	20.865,39	5,220	M	MI1A	0,750	12	FRCC	14/04/2024	270	14,720	00829	00417	00091	31335	00008
012806060510002294	22/10/2001	0510002294	14/04/1999	EUR	39.967,30	100,00	35.078,49	5,220	M	MI1A	0,750	12	FRCC	14/04/2014	150	14,720	02341	00091	00075	10662	00007
012805220510605134	22/10/2001	0510605134	14/04/1999	EUR	45.676,92	100,00	33.103,23	5,220	M	MI1A	0,750	12	FRCC	14/04/2007	66	14,720	01860	00436	00098	15233	00010
012804600510632876	22/10/2001	0510632876	14/04/1999	EUR	66.111,33	100,00	57.973,75	5,070	M	MI1A	0,600	12	FRCC	14/04/2014	150	14,570	01839	00370	00370	23385	00007
012806000510019725	22/10/2001	0510019725	14/04/1999	EUR	72.121,45	100,00	21.086,48	5,220	M	MI1A	0,750	12	FRCC	14/04/2004	30	14,720	00909	00199	00195	14709	00005
012800760510603946	22/10/2001	0510603946	14/04/1999	EUR	90.151,82	100,00	69.080,52	5,220	M	MI1A	0,750	12	FRCC	14/03/2012	125	14,720	00139	00000	00122	13310	00004
012801610510602904	22/10/2001	0510602904	14/04/1999	EUR	57.096,15	100,00	50.061,30	5,220	M	MI1A	0,750	12	FRCC	14/04/2014	150	14,720	00000	00000	00000	55498	00000
012800800510603026	22/10/2001	0510603026	14/04/1999	EUR	102.172,06	100,00	96.257,64	5,220	M	MI1A	0,750	12	FRCC	14/04/2024	270	14,720	00000	02619	00051	3366	00009
012800180510608095	22/10/2001	0510608095	14/04/1999	EUR	104.576,11	100,00	85.762,82	5,220	M	MI1A	0,750	12	FRCC	14/04/2019	210	14,720	01545	01426	00156	49091	00001
012800670510602432	22/10/2001	0510602432	14/04/1999	EUR	30.050,61	100,00	23.764,52	5,220	M	MI1A	0,750	12	FRCC	14/04/2009	90	14,720	00548	00047	00041	3436N	00004
012800130510606564	22/10/2001	0510606564	14/04/1999	EUR	132.222,66	100,00	104.007,15	5,270	M	MI1A	0,800	12	FRCC	14/04/2019	210	14,770	00691	00024	00051	1236	00006
012801000510610466	22/10/2001	0510610466	14/04/1999	EUR	42.070,85	100,00	38.699,85	5,220	M	MI1A	0,750	12	FRCC	14/04/2019	210	14,720	01595	00213	00060	21981	00004
012802000510609026	22/10/2001	0510609026	14/04/1999	EUR	54.091,09	100,00	47.328,19	5,220	M	MI1A	0,750	12	FRCC	14/04/2014	150	14,720	01701	00110	00024	12424	00004
012802100510602904	22/10/2001	0510602904	14/04/1999	EUR	72.121,45	100,00	46.411,13	5,120	M	MI1A	0,650	12	FRCC	14/10/2008	84	14,620	02766	00649	00102	30526	00001
012800910510603051	22/10/2001	0510603051	14/04/1999	EUR	21.035,42	100,00	20.177,58	5,220	M	MI1A	0,750	12	FRCC	14/04/2029	330	14,720	01215	00707	00051	7414	00012
012800910510603114	22/10/2001	0510603114	14/04/1999	EUR	28.247,57	100,00	20.554,69	5,320	M	MI1A	0,850	12	FRCC	14/04/2007	66	14,820	01150	00131	00066	9373	00002
012800910510603121	22/10/2001	0510603121	14/04/1999	EUR	27.045,54	100,00	21.478,46	5,370	M	MI1A	0,900	12	FRCC	14/04/2009	90	14,870	00950	00442	00075	19701	00010
012807810510608501	22/10/2001	0510608501	14/04/1999	EUR	33.055,67	100,00	20.561,56	5,470	M	MI1A	1,000	12	FRCC	14/04/2008	78	14,970	01794	01000	00076	42322-A	00004
012806900510006186	22/10/2001	0510006186	14/04/1999	EUR	36.060,73	100,00	31.184,49	5,220	M	MI1A	0,750	12	FRCC	14/04/2014	150	14,720	02072	00244	00156	2901	00008
012807020510603844	22/10/2001	0510603844	14/04/1999	EUR	70.618,92	100,00	48.386,68	5,220	M	MI1A	0,750	12	FRCC	14/03/2008	77	14,720	01404	00346	00161	22.161	00000
012807810510608305	22/10/2001	0510608305	14/04/1999	EUR	264.445,33	100,00	219.723,71	5,070	M	MI1A	0,600	12	FRCC	14/04/2019	210	14,570	01722	00928	00183	30218	00000
012806700510012382	22/10/2001	0510012382	14/04/1999	EUR	147.247,97	100,00	118.604,10	4,970	M	MI1A	0,500	12	FRCC	14/09/2017	191	14,470	10733	00357	00076	25748	00001
012808500510610096	22/10/2001	0510610096	14/04/1999	EUR	15.025,30	100,00	13.219,69	5,470	M	MI1A	1,000	12	FRCC	14/04/2014	150	14,970	01524	00124	00095	10560	00003
012806450519006825	22/10/2001	0519006825	14/04/1999	EUR	54.091,09	100,00	34.082,40	5,720	M	MI1A	1,250	12	FRCC	14/04/2019	210	15,220	00673	00187	00083	16117	00000
012808600510604926	22/10/2001	0510604926	14/04/1999	EUR	72.121,45	100,00	63.391,11	5,470	M	MI1A	1,000	12	FRCC	14/04/2014	150	14,970	01516	00687	00005	36453	00000
012806500519006256	22/10/2001	0519006256	14/04/1999	EUR	60.101,21	100,00	55.189,14	5,320	M	MI1A	0,850	12	FRCC	14/04/2019	210	14,820	00000	00103	00078	8350	00001
012806440510603842	22/10/2001	0510603842	14/04/1999	EUR	45.075,91	100,00	39.754,96	5,720	M	MI1A	1,250	12	FRCC	14/04/2014	150	15,220	01245	00353	00151	34415	00005
012831500519769684	22/10/2001	0519769684	14/04/1999	EUR	66.111,33	100,00	62.416,19	4,520	M	MI1A	0,750	12	FRCC	14/04/2024	270	14,020	02181	00370	00020	36679	00000
012806390519010431	22/10/2001	0519010431	14/04/1999	EUR	39.065,79	100,00	19.834,92	6,220	M	MI1A	1,750	12	FRCC	14/04/2009	90	15,720	01807	01361	00186	106652	00001
012868030519770544	22/10/2001	0519770544	15/04/1999	EUR	76.689,14	100,00	67.308,54	5,220	M	MI1A	0,750	12	FRCC	15/04/2014	150	14,720	01051	01265	00129	20432	00001
012806450519006846	22/10/2001	0519006846	15/04/1999	EUR	27.045,54	100,00	23.829,35	5,720	M	MI1A	1,250	12	FRCC	15/04/2014	150	15,220	00339	00022	00234	2061	00002
012806450519006804	22/10/2001	0519006804	15/04/1999	EUR	24.040,48	100,00	21.181,73	5,720	M	MI1A	1,250	12	FRCC	15/04/2014	150	15,220	00705	00057	00060	4110	00005
012806510519005053	22/10/2001	0519005053	15/04/1999	EUR	84.141,69	100,00	63.333,53	5,220	M	MI1A	0,750	12	FRCC	15/04/2014	150	14,720	02422	00020	00051	1650	00003

177

BANKINTER 3 FONDO DE TITULIZACION HIPOTECARIA

FECHA LISTADO : 22-10-2001
PAGINA : 21

CARTERA DE PARTICIPACIONES HIPOTECARIAS

NOTARIA DE D. ROBERTO PAREJO GAMIR · MADRID

NUM.PARTICIP.	FEC.EMI.	NUM.PREST.	F.APERT.	DIV.	CAPITAL INIC.	%PART.	CAPITAL PEND.	%NOMIN.	(1)	(2)	DIFERE.	(3)	(4)	F.VENCI.	(5)	%DEMORA	TOMO	LIBRO	FOLIO	FINCA	INSC.
012808010510604265	22/10/2001	0510604265	15/04/1999	EUR	42.070,85	100,00	40.379,91	5,370	M	MIIA	0,900	12	FRCC	15/04/2029	330	14,870	12240	00369	00113	38341	00000
012808020510606464	22/10/2001	0510606464	15/04/1999	EUR	111.187,24	100,00	102.251,75	5,220	M	MIIA	0,750	12	FRCC	15/04/2019	210	14,720	01022	00250	00097	19435	00001
012807920510605621	22/10/2001	0510605621	15/04/1999	EUR	21.035,42	100,00	16.733,90	5,470	M	MIIA	1,000	12	FRCC	15/04/2009	90	14,970	00588	00407	00049	30114	00000
012807960510604827	22/10/2001	0510604827	15/04/1999	EUR	45.075,91	100,00	29.909,65	5,620	M	MIIA	1,150	12	FRCC	15/04/2014	150	15,120	01215	00585	00173	30793	00006
012807200510608293	22/10/2001	0510608293	15/04/1999	EUR	24.040,48	100,00	21.114,50	5,270	M	MIIA	0,800	12	FRCC	15/04/2014	150	14,770	01151	00548	00110	13471	00003
012806370519005165	22/10/2001	0519005165	15/04/1999	EUR	30.952,12	100,00	27.552,75	5,370	M	MIIA	1,500	12	FRCC	15/04/2014	150	14,770	01847	00358	00063	29876	00001
012807350519008707	22/10/2001	0519008707	15/04/1999	EUR	54.091,09	100,00	51.049,30	5,220	M	MIIA	0,750	12	FRCC	15/04/2024	270	14,720	01563	00000	00105	33687 33653	00005
012807410510702037	22/10/2001	0510702037	15/04/1999	EUR	30.050,61	100,00	15.142,73	5,220	M	MIIA	0,750	12	FRCC	15/04/2019	210	14,720	01473	00593	00177	1125	00003
012802100510602862	22/10/2001	0510602862	15/04/1999	EUR	48.080,97	100,00	38.168,09	5,170	M	MIIA	0,700	12	FRCC	15/11/2015	169	14,670	01397	00263	00164	17801	00006
012801010510603866	22/10/2001	0510603866	15/04/1999	EUR	42.070,85	100,00	38.659,40	5,270	M	MIIA	0,800	12	FRCC	15/04/2019	210	14,770	00000	00282	00104	22273	00003
012800100510621716	22/10/2001	0510621716	15/04/1999	EUR	117.197,36	100,00	70.958,90	5,220	M	MIIA	0,750	12	FRCC	15/04/2024	270	14,720	01694	00550	00022	26504	00008
012800610510602783	22/10/2001	0510602783	15/04/1999	EUR	36.060,73	100,00	33.127,99	5,220	M	MIIA	0,750	12	FRCC	15/04/2019	210	14,720	00000	00000	00000	6470	00000
012800700510603044	22/10/2001	0510603044	15/04/1999	EUR	204.344,12	100,00	113.434,76	5,220	M	MIIA	0,750	12	FRCC	15/01/2014	147	14,720	03595	00207	00033	10402	00000
012800350510606516	22/10/2001	0510606516	15/04/1999	EUR	36.060,73	100,00	31.552,10	5,220	M	MIIA	0,750	12	FRCC	15/04/2014	150	14,720	02267	01142	00052	57030	00002
012801510510606912	22/10/2001	0510606912	15/04/1999	EUR	42.070,85	100,00	39.670,70	5,220	M	MIIA	0,750	12	FRCC	15/04/2024	270	14,720	01075	00848	00049	19605	00000
012801400519008602	22/10/2001	0519008602	15/04/1999	EUR	54.091,09	100,00	15.758,93	5,220	M	MIIA	0,750	12	FRCC	15/04/2024	270	14,720	03029	02160	00022	11061	00002
012800350510606544	22/10/2001	0510606544	15/04/1999	EUR	132.222,66	100,00	83.413,23	5,220	M	MIIA	0,750	12	FRCC	15/03/2015	161	14,720	01181	00243	00018	9999	00006
012800420510603401	22/10/2001	0510603401	15/04/1999	EUR	138.232,78	100,00	114.639,53	5,220	M	MIIA	0,750	12	FRCC	15/09/2014	155	14,720	01148	00147	00156	8466	00005
012801530519006165	22/10/2001	0519006165	15/04/1999	EUR	57.096,15	100,00	54.779,07	5,270	M	MIIA	0,800	12	FRCC	15/04/2029	330	14,770	02104	00292	00113	22328	00006
012800310510603523	22/10/2001	0510603523	15/04/1999	EUR	90.151,82	100,00	76.936,20	5,120	M	MIIA	0,650	12	FRCC	15/04/2019	210	14,620	01735	00244	00056	17694	00007
012800310510603614	22/10/2001	0510603614	15/04/1999	EUR	51.086,03	100,00	41.280,52	5,220	M	MIIA	0,750	12	FRCC	15/04/2019	210	14,720	00840	00122	00041	7011	00006
012805500519003356	22/10/2001	0519003356	15/04/1999	EUR	78.131,57	100,00	57.548,56	4,970	M	MIIA	0,500	12	FRCC	15/04/2017	186	14,470	02935	00612	00208	22851	00008
012805000510628485	22/10/2001	0510628485	15/04/1999	EUR	84.141,69	100,00	58.402,13	5,220	M	MIIA	0,750	12	FRCC	15/04/2024	270	14,720	03117	00271	00066	11344	00003
012805800510610127	22/10/2001	0510610127	15/04/1999	EUR	105.177,12	100,00	83.168,64	5,220	M	MIIA	0,750	12	FRCC	15/05/2021	235	14,720	02215	00728	00213	38819	00000
012805820510603031	22/10/2001	0510603031	15/04/1999	EUR	120.202,42	100,00	115.238,81	5,220	M	MIIA	0,750	12	FRCC	15/04/2029	330	14,720	03889	01293	00126	74255	00000
012805240510606242	22/10/2001	0510606242	15/04/1999	EUR	72.121,45	100,00	69.125,59	5,220	M	MIIA	0,750	12	FRCC	15/04/2029	330	14,720	03111	00114	00143	7475	00000
012806230510604185	22/10/2001	0510604185	15/04/1999	EUR	39.065,79	100,00	35.865,58	5,470	M	MIIA	1,000	12	FRCC	15/04/2019	210	14,970	01477	00325	00046	13961	00012
012806050510004197	22/10/2001	0510004197	15/04/1999	EUR	114.192,30	100,00	67.738,02	5,220	M	MIIA	0,750	12	FRCC	15/04/2029	330	14,720	02540	00871	00108	53678	00003
012803560510004515	22/10/2001	0510004515	15/04/1999	EUR	36.060,73	100,00	31.518,66	5,220	M	MIIA	0,750	12	FRCC	15/04/2014	150	14,720	00898	00574	00152	10849	00007
012803810519003131	22/10/2001	0519003131	15/04/1999	EUR	48.080,97	100,00	40.100,86	5,220	M	MIIA	0,750	12	FRCC	15/04/2011	114	14,720	02183	00563	00140	51078	00006
012803600510633567	22/10/2001	0510633567	15/04/1999	EUR	120.202,42	100,00	93.280,77	5,120	M	MIIA	0,650	12	FRCC	15/04/2019	210	14,620	02528	00308	00107	20535	00009
012802610510601303	22/10/2001	0510601303	15/04/1999	EUR	60.101,21	100,00	52.696,12	5,220	M	MIIA	0,750	12	FRCC	15/04/2014	150	14,720	04026	00514	00164	35208	00006
012802400519612466	22/10/2001	0519612466	15/04/1999	EUR	48.080,97	100,00	39.075,66	5,220	M	MIIA	0,750	12	FRCC	15/08/2019	214	14,720	02521	00154	00060	9298	00008
012805070510602725	22/10/2001	0510602725	15/04/1999	EUR	84.141,69	100,00	79.341,43	5,220	M	MIIA	0,750	12	FRCC	15/04/2024	270	14,720	02004	00001	00023	21	00000
012805030510604394	22/10/2001	0510604394	15/04/1999	EUR	144.242,91	100,00	126.460,32	5,220	M	MIIA	0,750	12	FRCC	15/04/2019	210	14,720	00971	00490	00110	24639	00006
012803190510601872	22/10/2001	0510601872	15/04/1999	EUR	66.111,33	100,00	58.014,04	5,120	M	MIIA	0,650	12	FRCC	15/04/2014	150	14,620	00000	00168	00120	5772	00003
012803020510603605	22/10/2001	0510603605	16/04/1999	EUR	180.303,63	100,00	170.124,40	5,170	M	MIIA	0,700	12	FRCC	16/04/2024	270	14,670	00000	00347	00169	17065	00002
012803100510602416	22/10/2001	0510602416	16/04/1999	EUR	78.131,57	100,00	71.777,28	5,220	M	MIIA	0,750	12	FRCC	16/04/2019	210	14,720	01150	00494	00151	20452/A	00004
012805010510000033	22/10/2001	0510000033	16/04/1999	EUR	73.924,49	100,00	70.853,70	5,220	M	MIIA	0,750	12	FRCC	16/04/2029	330	14,720	00959	00959	00157	34101	00000
012805320510604584	22/10/2001	0510604584	16/04/1999	EUR	48.080,97	100,00	44.128,31	5,220	M	MIIA	0,750	12	FRCC	16/04/2019	210	14,720	02542	01440	00014	88700	00004
012802400519612494	22/10/2001	0519612494	16/04/1999	EUR	18.030,36	100,00	15.834,02	5,320	M	MIIA	0,850	12	FRCC	16/04/2014	150	14,820	01550	00122	00005	13690	00004
012805400510604046	22/10/2001	0510604046	16/04/1999	EUR	99.167,00	100,00	80.713,33	5,120	M	MIIA	0,650	12	FRCC	16/04/2010	102	14,620	02664	00192	00100	8480	00000
012803400510611301	22/10/2001	0510611301	16/04/1999	EUR	78.131,57	100,00	73.669,79	5,170	M	MIIA	0,700	12	FRCC	16/04/2024	270	14,670	02070	00323	00046	14853	00002
012803420510605087	22/10/2001	0510605087	16/04/1999	EUR	36.060,73	100,00	32.357,37	5,220	M	MIIA	0,750	12	FRCC	16/04/2024	270	14,720	01577	00521	00066	14580/S	00007
012805340510606763	22/10/2001	0510606763	16/04/1999	EUR	69.116,39	100,00	63.269,44	5,170	M	MIIA	0,700	12	FRCC	16/04/2019	210	14,670	03380	01172	00049	61343	00001
012805360510602712	22/10/2001	0510602712	16/04/1999	EUR	27.045,54	100,00	24.901,46	5,470	M	MIIA	1,000	12	FRCC	16/04/2019	210	14,970	01416	00250	00049	6344N	00008
012803820510007376	22/10/2001	0510007376	16/04/1999	EUR	36.060,73	100,00	30.075,63	5,220	M	MIIA	0,750	12	FRCC	16/04/2011	114	14,720	01874	00371	00023	36258	00003
012803540510603237	22/10/2001	0510603237	16/04/1999	EUR	78.131,57	100,00	61.739,42	5,170	M	MIIA	0,700	12	FRCC	16/06/2022	248	14,670	01470	00124	00129	5847	00004
012806030510003166	22/10/2001	0510003166	16/04/1999	EUR	75.126,51	100,00	70.889,64	5,220	M	MIIA	0,750	12	FRCC	16/04/2024	270	14,720	01618	00320	00178	23329	00004
012806210510005116	22/10/2001	0510005116	16/04/1999	EUR	48.080,97	100,00	40.143,51	5,220	M	MIIA	0,750	12	FRCC	16/04/2011	114	14,720	01786	01014	00077	62944	00004
012803540510603153	22/10/2001	0510603153	16/04/1999	EUR	51.086,03	100,00	40.628,12	5,120	M	MIIA	0,650	12	FRCC	16/11/2015	169	14,620	00914	00469	00031	11965-N	00004
012806080510003822	22/10/2001	0510003822	16/04/1999	EUR	39.065,79	100,00	28.453,83	5,220	M	MIIA	0,750	12	FRCC	16/04/2014	150	14,720	01774	00379	00089	21749	00006
012805220510605141	22/10/2001	0510605141	16/04/1999	EUR	180.303,63	100,00	158.847,76	4,970	M	MIIA	0,500	12	FRCC	16/04/2018	198	14,470	02085	00543	00069	16648	00008
012805950510602442	22/10/2001	0510602442	16/04/1999	EUR	75.126,51	100,00	69.016,53	5,220	M	MIIA	0,750	12	FRCC	16/04/2019	210	14,720	01265	00429	00013	9839	00003
012805000510629045	22/10/2001	0510629045	16/04/1999	EUR	48.080,97	100,00	45.343,12	5,170	M	MIIA	0,700	12	FRCC	16/04/2024	270	14,670	03169	00328	00198	7062	00005
012805000510628884	22/10/2001	0510628884	16/04/1999	EUR	198.333,99	100,00	152.443,38	5,150	M	MIIA	0,680	12	FRCC	16/04/2024	270	14,650	00953	00953	00033	45514	00003
012804030510633806	22/10/2001	0510633806	16/04/1999	EUR	24.040,48	100,00	15.384,30	5,320	M	MIIA	0,850	12	FRCC	16/08/2011	118	14,820	01318	00374	00023	29764	00005
012805410519002192	22/10/2001	0519002192	16/04/1999	EUR	87.146,76	100,00	76.686,30	5,220	M	MIIA	0,750	12	FRCC	16/08/2021	238	14,720	03065	00249	00031	10713	00003
012800300519006476	22/10/2001	0519006476	16/04/1999	EUR	48.080,97	100,00	40.046,46	5,220	M	MIIA	0,750	12	FRCC	16/11/2016	181	14,720	01067	00000	00049	83414	00003
012801400519008497	22/10/2001	0519008497	16/04/1999	EUR	78.131,57	100,00	73.618,00	5,170	M	MIIA	0,700	12	FRCC	16/04/2024	270	14,670	02953	02186	00048	14988	00003
012800420510603415	22/10/2001	0510603415	16/04/1999	EUR	57.697,16	100,00	53.219,97	5,470	M	MIIA	1,000	12	FRCC	16/04/2019	210	14,970	00770	00034	00004	2607	00005
012800340510604303	22/10/2001	0510604303	16/04/1999	EUR	219.970,43	100,00	24.953,96	5,170	M	MIIA	0,700	12	FRCC	16/02/2011	112	14,670	00480	00424	00194	27794	00000
012800420510603422	22/10/2001	0510603422	16/04/1999	EUR	72.121,45	100,00	60.611,51	5,220	M	MIIA	0,750	12	FRCC	16/04/2019	210	14,720	01183	00107	00224	14582	00006
012801400519008413	22/10/2001	0519008413	16/04/1999	EUR	80.535,62	100,00	73.985,71	5,220	M	MIIA	0,750	12	FRCC	16/04/2019	210	14,720	03029	02241	00034	18141	00005
012800630519002582	22/10/2001	0519002582	16/04/1999	EUR	30.050,61	100,00	23.772,54	5,170	M	MIIA	0,700	12	FRCC	16/04/2009	90	14,670	03633	00173	00090	15073	00005
012801510510606961	22/10/2001	0510606961	16/04/1999	EUR	54.091,09	100,00	49.691,88	5,220	M	MIIA	0,750	12	FRCC	16/04/2019	210	14,720	01995	00332	00040	30435	00001
012800120510604316	22/10/2001	0510604316	16/04/1999	EUR	39.065,79	100,00	35.809,82	5,170	M	MIIA	0,700	12	FRCC	16/04/2019	210	14,670	01341	00658	00142	28188	00008
012801000510610445	22/10/2001	0510610445	16/04/1999	EUR	96.161,94	100,00	84.399,41	5,220	M	MIIA	0,750	12	FRCC	16/04/2014	150	14,720	00000	01743	00060	88078	00003
012800840510600202	22/10/2001	0510600202	16/04/1999	EUR	42.070,85	100,00	33.286,92	5,470	M	MIIA	1,000	12	FRCC	16/04/2009	90	14,970	01246	00407	00174	10688	00006
012800920510602457	22/10/2001	0510602457	16/04/1999	EUR	66.111,33	100,00	52.160,76	5,220	M	MIIA	0,750	12	FRCC	16/04/2017	186	14,720	01456	00423	00101	31942	00006
012801300510602103	22/10/2001	0510602103	16/04/1999	EUR	72.121,45	100,00	50.890,45	5,170	M	MIIA	0,700	12	FRCC	16/04/2024	270	14,670	01705	00962	00181	60349	00003
012800520510604972	22/10/2001	0510604972	16/04/1999	EUR	105.177,12	100,00	90.152,46	5,220	M	MIIA	0,750	12	FRCC	16/08/2017	190	14,720	03343	00235	00185	5512	00003
012807200510608342	22/10/2001	0510608342	16/04/1999	EUR	96.161,94	100,00	82.255,82	5,220	M	MIIA	0,750	12	FRCC	16/04/2024	270	14,720	01960	00408	00139	31319	00002
012807800510619294	22/10/2001	0510619294	16/04/1999	EUR	36.060,73	100,00	28.579,60	5,220	M	MIIA	0,750	12	FRCC	16/04/2009	90	14,720	01311	00000	00020	37875	00000
012806800510007513	22/10/2001	0510007513	16/04/1999	EUR	42.070,85	100,00	36.935,48	5,270	M	MIIA	0,800	12	FRCC	16/04/2014	150	14,770	01375	00542	00220	34093	00008
012806500519006347	22/10/2001	0519006347	16/04/1999	EUR	60.101,21	100,00	55.149,72	5,220	M	MIIA	0,750	12	FRCC	16/04/2019	210	14,720	02907	00265	00168	18489	00000
012806500519006375	22/10/2001	0519006375	16/04/1999	EUR	84.141,69	100,00	77.264,82	5,320	M	MIIA	0,850	12	FRCC	16/04/2019	210	14,820	00000	00000	00000	3528	00000
012806900510006284	22/10/2001	0510006284	16/04/1999	EUR	39.065,79	100,00	15.461,56	5,220	M	MIIA	0,750	12	FRCC	16/03/2005	41	14,720	02500	01361	00001	75752	00007
012807040510603601	22/10/2001	0510603601	16/04/1999	EUR	63.106,27	100,00	58.028,39	5,220	M	MIIA	0,750	12	FRCC	16/04/2019	210	14,720	00811	00165	00118	10876	00003
012807300519009703	22/10/2001	0519009703	16/04/1999	EUR	72.121,45	100,00	63.151,82	5,170	M	MIIA	0,700	12	FRCC	16/04/2014	150	14,670	01693	01044	00204	48851	00000
012835040519769422	22/10/2001	0519769422	16/04/1999	EUR	72.121,45	100,00	63.036,40	4,370	M	MIIA	0,600	12	FRCC	16/01/2018	195	13,870	04326	00210	00072	11531	00000
012837750519770036	22/10/2001	0519770036	16/04/1999	EUR	42.070,85	100,00	36.990,77	4,670	M	MIIA	0,900	12	FRCC	16/04/2014	150	14,170	02189	00729	00166	8494/B	00000
012806600519002514	22/10/2001	0519002514	19/04/1999	EUR	126.212,54	100,00	120.870,72	5,220	M	MIIA	0,750	12	FRCC	19/04/2029	330	14,720	00342	00000	00094	4578	00002
012806390519010487	22/10/2001	0519010487	19/04/1999	EUR	18.030,36	100,00	14.358,09	5,970	M	MIIA	1,500	12	FRCC	19/04/2009	90	15,470	02491	01352	00184	95950	00000
012808520519003665	22/10/2001	0519003665	19/04/1999	EUR	66.111,33	100,00	36.092,89	5,270	M	MIIA	0,800	12	FRCC	19/09/2008	83	14,770	00000	00536	00119	21165	00004
012806440510603835	22/10/2001	0510603835	19/04/1999	EUR	39.065,79	100,00	36.124,91	5,970	M	MIIA	1,500	12	FRCC	19/04/2019	210	15,470	01291	00203	00011	18212	00000
012807330519006815	22/10/2001	0519006815	19/04/1999	EUR	48.080,97	100,00	42.278,70	5,370	M	MIIA	0,900	12	FRCC	19/04/2014	150	14,870	00000	00000	00000	12895	00000
012801000510610221	22/10/2001	0510610221	19/04/1999	EUR	33.055,67	100,00	30.435,12	5,470	M	MIIA	1,000	12	FRCC	19/04/2019	210	14,970	02378	00337	00213	21008	00005
012801800510607837	22/10/2001	0510607837	19/04/1999	EUR	60.101,21	100,00	43.674,59	5,320	M	MIIA	0,850	12	FRCC	19/04/2019	210	14,820	01734	00791	00063	53268	00008
012805500519003377	22/10/2001	0519003377	19/04/1999	EUR	150.253,03	100,00	144.011,58	5,220	M	MIIA	0,750	12	FRCC	19/04/2029	330	14,720	03096	00109	00147	41	00009
012804300510633546	22/10/2001	0510633546	19/04/1999	EUR	83.024,02	100,00	76.171,12	4,970	M	MIIA	0,500	12	FRCC	19/04/2019	210	14,470	01125	01125	00156	10742	00004
012805000510630081	22/10/2001	0510630081	19/04/1999	EUR	30.050,61	100,00	23.764,52	5,220	M	MIIA	0,750	12	FRCC	19/04/2009	90	14,720	01336	01336	00055	23929N	00003
012805120510602996	22/10/2001	0510602996	19/04/1999	EUR	18.030,36	100,00	13.105,38	5,320	M	MIIA	0,850	12	FRCC	19/04/2007	66	14,820	01310	00320	00174	6402N	00005
012806210510005172	22/10/2001	0510005172	19/04/1999	EUR	60.101,21	100,00	55.336,70	5,470	M	MIIA	1,000	12	FRCC	19/04/2019	210	14,970	01691	00919	00163	21725	00009
012805320510604465	22/10/2001	0510604465	19/04/1999	EUR	84.141,69	100,00	60.268,56	5,220	M	MIIA	0,750	12	FRCC	19/04/2029	330	14,720	02262	00167	00000	7055	00006
012803000510706167	22/10/2001	0510706167	19/04/1999	EUR	120.202,42	100,00	94.427,01	4,970	M	MIIA	0,500	12	FRCC	19/04/2019	210	14,470	01873	01819	00192	14758	00006
012805380510608076	22/10/2001	0510608076	19/04/1999	EUR	81.136,63	100,00	40.570,78	4,970	M	MIIA	0,500	12	FRCC	19/08/2017	190	14,470	02299	00137	00007	4909	00007
012802400519612501	22/10/2001	0519612501	19/04/1999	EUR	99.167,00	100,00	78.540,48	5,070	M	MIIA	0,600	12	FRCC	19/04/2019	210	14,570	02782	00289	00093	15049	00002
012802500519003777	22/10/2001	0519003777	19/04/1999	EUR	48.080,97	100,00	44.128,31	5,220	M	MIIA	0,750	12	FRCC	19/04/2019	210	14,720	02486	00853	00084	54395	00008
012805110510605774	22/10/2001	0510605774	19/04/1999	EUR	150.253,03	100,00	117.451,36	5,220	M	MIIA	0,750	12	FRCC	19/08/2012	130	14,720	01043	00633	00176	6026	00005
012806210510005186	22/10/2001	0510005186	20/04/1999	EUR	84.141,69	100,00	19.676,69	5,220	M	MIIA	0,750	12	FRCC	20/02/2005	40	14,720	01315	00056	00139	6837	00003
012806300510608182	22/10/2001	0510608182	20/04/1999	EUR	66.111,33	100,00	57.965,77	5,220	M	MIIA	0,750	12	FRCC	20/04/2014	150	14,720	01419	00475	00077	35674	00000
012803540510603272	22/10/2001	0510603272	20/04/1999	EUR	78.131,57	100,00	73.656,94	5,170	M	MIIA	0,700	12	FRCC	20/04/2024	270	14,670	00915	00012	00003	783	00003
012803540510603286	22/10/2001	0510603286	20/04/1999	EUR	102.172,06	100,00	96.320,59	5,170	M	MIIA	0,700	12	FRCC	20/04/2024	270	14,670	00915	00012	00007	784	00003
012803960510003036	22/10/2001	0510003036	20/04/1999	EUR	72.121,45	100,00	68.065,73	5,220	M	MIIA	0,750	12	FRCC	20/04/2024	270	14,720	01550	00027	00186	3574	00004
012804010510633923	22/10/2001	0510633923	20/04/1999	EUR	120.202,42	100,00	110.426,45	5,220	M	MIIA	0,750	12	FRCC	20/04/2019	210	14,720	02645	01111	00142	54290	00000
012803820510007397	22/10/2001	0510007397	20/04/1999	EUR	66.111,33	100,00	60.676,36	5,220	M	MIIA	0,750	12	FRCC	20/04/2019	210	14,720	02507	01237	00156	43754	00004
012803810519003124	22/10/2001	0519003124	20/04/1999	EUR	48.080,97	100,00	32.808,01	5,220	M	MIIA	0,750	12	FRCC	20/04/2014	150	14,720	02399	00371	00179	39467	00005
012803510510603003	22/10/2001	0510603003	20/04/1999	EUR	132.222,66	100,00	128.168,71	5,120	M	MIIA	0,650	12	FRCC	20/04/2034	390	14,620	01693	00397	00095	21584	00003
012805000510630396	22/10/2001	0510630396	20/04/1999	EUR	66.111,33	100,00	58.983,43	5,220	M	MIIA	0,750	12	FRCC	20/04/2019	210	14,720	00782	00388	00202	10642	00008
012805000510629717	22/10/2001	0510629717	20/04/1999	EUR	129.217,60	100,00	107.465,33	5,170	M	MIIA	0,700	12	FRCC	20/04/2014	150	14,670	02951	00138	00110	5445	00006
012801810510602203	22/10/2001	0510602203	20/04/1999	EUR	72.121,45	100,00	69.158,67	5,220	M	MIIA	0,750	12	FRCC	20/04/2029	330	14,720	01985	00984	00107	11254	00008
012800820510605086	22/10/2001	0510605086	20/04/1999	EUR	57.096,15	100,00	40.874,96	5,120	M	MIIA	0,650	12	FRCC	20/04/2010	102	14,620	02471	00000	00158	69827	00002
012800140510605403	22/10/2001	0510605403	20/04/1999	EUR	102.172,06	100,00	67.772,04	5,070	M	MIIA	0,600	12	FRCC	20/04/2011	114	14,570	00823	00093	00150	5983	00005
012800690519603335	22/10/2001	0519603335	20/04/1999	EUR	54.091,09	100,00	47.467,16	5,860	M	MIIA	0,650	12	FRCC	20/04/2014	150	15,360	01476	00075	00112	3948	00005
012800360519004235	22/10/2001	0519004235	20/04/1999	EUR	210.354,24	100,00	187.170,02	5,170	M	MIIA	0,700	12	FRCC	20/06/2018	200	14,670	00000	02332	00113	86938	00004
012800360519004256	22/10/2001	0519004256	20/04/1999	EUR	102.172,06	100,00	96.426,39	5,220	M	MIIA	0,750	12	FRCC	20/04/2024	270	14,720	00000	02730	00021	23133	00006
012800300519006637	22/10/2001	0519006637	20/04/1999	EUR	48.080,97	100,00	28.876,48	5,220	M	MIIA	0,750	12	FRCC	20/05/2013	139	14,720	00000	00260	00068	9508	00006
012806440510603891	22/10/2001	0510603891	20/04/1999	EUR	21.636,44	100,00	17.219,17	6,220	M	MIIA	1,750	12	FRCC	20/04/2009	90	15,720	01263	00365	00100	35418	00003
012808020510606492	22/10/2001	0510606492	20/04/1999	EUR	60.101,21	100,00	55.425,13	4,970	M	MIIA	0,500	12	FRCC	20/04/2014	150	14,470	01363	00617	00044	27391	00001
012808760519006965	22/10/2001	0519006965	20/04/1999	EUR	87.146,76	100,00	80.702,01	5,220	M	MIIA	0,750	12	FRCC	20/04/2029	330	14,720	01726	00069	00179	5737	00000
012806390519010473	22/10/2001	0519010473	20/04/1999	EUR	64.067,89	100,00	59.209,21	6,220	M	MIIA	1,750	12	FRCC	20/04/2019	210	15,720	01802	01356	00167	109537	00001
012807960510604456	22/10/2001	0510604456	20/04/1999	EUR	30.050,61	100,00	26.503,25	5,720	M	MIIA	1,250	12	FRCC	20/04/2014	150	15,220	01494	00716	00008	19495	00005
012806700510012452	22/10/2001	0510012452	20/04/1999	EUR	72.121,45	100,00	68.065,73	5,220	M	MIIA	0,750	12	FRCC	20/04/2024	270	14,720	00750	00207	00177	19837	00003
012807300519009731	22/10/2001	0519009731	20/04/1999	EUR	45.075,91	100,00	42.589,98	5,470	M	MIIA	1,000	12	FRCC	20/04/2024	270	14,970	01453	00000	00074	12301	00001
012806510519005172	22/10/2001	0519005172	20/04/1999	EUR	48.080,97	100,00	44.085,15	5,220	M	MIIA	0,750	12	FRCC	20/04/2019	210	14,720	01751	00193	00077	16543	00001
012806490510606836	22/10/2001	0510606836	20/04/1999	EUR	48.080,97	100,00	33.894,70	5,220	M	MIIA	0,750	12	FRCC	20/04/2019	210	14,720	01347	00403	00183	32457	00000

CARTERA DE PARTICIPACIONES HIPOTECARIAS

NUM.PARTICIP.	FEC.EMI.	NUM.PREST.	F.APERT.	DIV.	CAPITAL INIC.	%PART.	CAPITAL PEND.	%NOMIN.	(1)	(2)	DIFERE.	(3)	(4)	F.VENCI.	(5)	%DEMORA	TOMO	LIBRO	FOLIO	FINCA	INSC.
012806490510606843	22/10/2001	0510606843	20/04/1999	EUR	51.986,03	100,00	46.931,23	5,220	M	MI1A	0,750	12	FRCC	20/04/2019	210	14,720	01347	00403	00181	32455	00003
012806610519004734	22/10/2001	0519004734	20/04/1999	EUR	66.111,33	100,00	63.479,71	5,470	M	MI1A	1,000	12	FRCC	20/04/2029	330	14,970	00000	00000	00000	37834	00000
012806510519005116	22/10/2001	0519005116	21/04/1999	EUR	66.111,33	100,00	62.302,04	5,320	M	MI1A	0,850	12	FRCC	21/04/2024	270	14,820	02290	00096	00143	7237	00001
012806620519003426	22/10/2001	0519003426	21/04/1999	EUR	15.025,30	100,00	12.269,46	5,470	M	MI1A	1,000	12	FRCC	21/04/2010	102	14,970	02136	01789	00093	18958	00008
012808760519007007	22/10/2001	0519007007	21/04/1999	EUR	54.091,09	100,00	51.084,67	5,370	M	MI1A	0,900	12	FRCC	21/04/2024	270	14,870	01902	00094	00155	7413	00000
012808010510604335	22/10/2001	0510604335	21/04/1999	EUR	24.040,48	100,00	16.378,20	5,270	M	MI1A	0,800	12	FRCC	21/04/2006	54	14,770	00057	00057	00096	4542	00002
012808100510662535	22/10/2001	0510662535	21/04/1999	EUR	78.131,57	100,00	73.822,68	5,470	M	MI1A	1,000	12	FRCC	21/04/2024	270	14,970	01545	00095	00172	6763	00005
012807350519009057	22/10/2001	0519009057	21/04/1999	EUR	39.065,79	100,00	35.968,81	5,470	M	MI1A	1,000	12	FRCC	21/04/2019	210	14,970	01848	01110	00079	31451	00010
012806370519005186	22/10/2001	0519005186	21/04/1999	EUR	30.050,61	100,00	23.973,77	6,710	M	MI1A	1,500	12	FRCC	21/04/2009	90	16,210	01840	00355	00208	29796	00001
012806370519005207	22/10/2001	0519005207	21/04/1999	EUR	24.040,48	100,00	17.602,57	6,710	M	MI1A	1,500	12	FRCC	21/04/2007	66	16,210	01840	00355	00190	29778	00001
012806370519005214	22/10/2001	0519005214	21/04/1999	EUR	40.568,32	100,00	35.850,68	6,710	M	MI1A	1,500	12	FRCC	21/04/2014	150	16,210	01840	00355	00188	29776	00001
012806370519005137	22/10/2001	0519005137	21/04/1999	EUR	26.144,03	100,00	13.948,05	6,710	M	MI1A	1,500	12	FRCC	21/04/2004	30	16,210	01847	00358	00149	29962	00003
012800240510604237	22/10/2001	0510604237	21/04/1999	EUR	78.131,57	100,00	71.777,28	5,220	M	MI1A	0,750	12	FRCC	21/04/2019	210	14,720	00666	00659	00085	32962	00005
012800720510603333	22/10/2001	0510603333	21/04/1999	EUR	45.075,91	100,00	42.546,15	5,320	M	MI1A	0,850	12	FRCC	21/04/2024	270	14,820	00000	00991	00179	23157	00000
012800180510608137	22/10/2001	0510608137	21/04/1999	EUR	21.636,44	100,00	19.882,81	5,170	M	MI1A	0,700	12	FRCC	21/04/2019	210	14,670	00906	00749	00157	25122	00002
012800210510606705	22/10/2001	0510606705	21/04/1999	EUR	138.232,78	100,00	121.190,02	5,170	M	MI1A	0,700	12	FRCC	21/04/2019	210	14,670	01785	00641	00067	32986	00004
012800630519002596	22/10/2001	0519002596	21/04/1999	EUR	72.121,45	100,00	66.258,54	5,120	M	MI1A	0,650	12	FRCC	21/04/2019	210	14,620	00000	01180	00166	107311	00003
012800200519002756	22/10/2001	0519002756	21/04/1999	EUR	33.055,67	100,00	29.012,25	5,220	M	MI1A	0,750	12	FRCC	21/04/2014	150	14,720	01465	00087	00084	4126	00006
012801510510607017	22/10/2001	0510607017	21/04/1999	EUR	48.080,97	100,00	45.348,49	5,270	M	MI1A	0,800	12	FRCC	21/04/2024	270	14,770	01788	00194	00002	13372	00006
012801400519008637	22/10/2001	0519008637	21/04/1999	EUR	27.045,54	100,00	25.502,54	5,220	M	MI1A	0,750	12	FRCC	21/04/2024	270	14,720	01846	00421	00143	33681	00005
012800200519002812	22/10/2001	0519002812	21/04/1999	EUR	156.263,15	100,00	143.591,84	5,270	M	MI1A	0,800	12	FRCC	21/04/2019	210	14,770	00666	00060	00095	4193	00005
012801800510607844	22/10/2001	0510607844	21/04/1999	EUR	90.151,82	100,00	73.494,26	5,220	M	MI1A	0,750	12	FRCC	21/04/2022	246	14,720	00000	00960	00061	60493	00003
012801800510607473	22/10/2001	0510607473	21/04/1999	EUR	72.121,45	100,00	66.255,89	5,220	M	MI1A	0,750	12	FRCC	21/04/2019	210	14,720	00000	00960	00171	60537	00001
012800550510606102	22/10/2001	0510606102	21/04/1999	EUR	72.121,45	100,00	63.547,26	5,220	M	MI1A	0,750	12	FRCC	21/04/2024	270	14,720	02470	00477	00067	14382	00012
012800550510606116	22/10/2001	0510606116	21/04/1999	EUR	60.101,21	100,00	56.721,35	5,220	M	MI1A	0,750	12	FRCC	21/04/2024	270	14,720	02618	00625	00163	34676	00003
012805000510629353	22/10/2001	0510629353	21/04/1999	EUR	78.131,57	100,00	64.246,50	5,220	M	MI1A	0,750	12	FRCC	21/08/2016	178	14,720	01742	00411	00069	21639	00004
012803010510603394	22/10/2001	0510603394	21/04/1999	EUR	84.141,69	100,00	55.591,32	4,970	M	MI1A	0,500	12	FRCC	21/04/2024	270	14,470	01624	00560	00100	27406/A	00002
012804030510634072	22/10/2001	0510634072	21/04/1999	EUR	54.091,09	100,00	37.263,92	5,120	M	MI1A	0,650	12	FRCC	21/04/2019	210	14,620	01628	00108	00104	5811	00002
012805400510604067	22/10/2001	0510604067	21/04/1999	EUR	60.101,21	100,00	47.549,89	5,220	M	MI1A	0,750	12	FRCC	21/04/2009	90	14,720	02122	00419	00075	30143	00000
012803200510601257	22/10/2001	0510601257	21/04/1999	EUR	72.121,45	100,00	63.235,30	5,220	M	MI1A	0,750	12	FRCC	21/04/2014	150	14,720	01618	00632	00109	37030	00003
012803300510601141	22/10/2001	0510601141	22/04/1999	EUR	48.080,97	100,00	38.463,12	5,170	M	MI1A	0,700	12	FRCC	22/05/2018	199	14,670	00894	00181	00195	5487	00005
012803500510513157	22/10/2001	0510513157	22/04/1999	EUR	36.060,73	100,00	34.061,42	5,220	M	MI1A	0,750	12	FRCC	22/04/2024	270	14,720	01101	00829	00057	18130	00009
012805000510630431	22/10/2001	0510630431	22/04/1999	EUR	120.202,42	100,00	115.185,42	5,170	M	MI1A	0,700	12	FRCC	22/04/2029	330	14,670	01951	01033	00051	41067	00003
012803150510001534	22/10/2001	0510001534	22/04/1999	EUR	48.080,97	100,00	42.154,23	5,070	M	MI1A	0,600	12	FRCC	22/04/2014	150	14,570	00000	00259	00098	16834	00005
012805000510630333	22/10/2001	0510630333	22/04/1999	EUR	81.136,63	100,00	68.797,34	5,220	M	MI1A	0,750	12	FRCC	22/04/2019	210	14,720	02302	00309	00037	29157	00006
012802400519612515	22/10/2001	0519612515	22/04/1999	EUR	126.212,54	100,00	87.712,12	5,220	M	MI1A	0,750	12	FRCC	22/12/2015	170	14,720	02881	00156	00119	11178	00007
012805300510601124	22/10/2001	0510601124	22/04/1999	EUR	162.273,27	100,00	148.736,48	4,970	M	MI1A	0,500	12	FRCC	22/04/2019	210	14,470	00691	00691	00050	33920N	00000
012805500519003412	22/10/2001	0519003412	22/04/1999	EUR	57.096,15	100,00	50.061,30	5,220	M	MI1A	0,750	12	FRCC	22/04/2014	150	14,720	02698	00182	00207	13115	00004
012806000510019795	22/10/2001	0510019795	22/04/1999	EUR	48.080,97	100,00	42.181,34	5,320	M	MI1A	0,850	12	FRCC	22/04/2014	150	14,820	01177	00162	00093	12205	00007
012803900519604356	22/10/2001	0519604356	22/04/1999	EUR	66.111,33	100,00	51.737,53	5,220	M	MI1A	0,750	12	FRCC	22/01/2022	243	14,720	01129	00182	00052	22505	00005
012806210510005165	22/10/2001	0510005165	22/04/1999	EUR	39.666,80	100,00	36.522,18	5,470	M	MI1A	1,000	12	FRCC	22/04/2019	210	14,970	01269	00522	00165	48285	00009
012805030510604513	22/10/2001	0510604513	22/04/1999	EUR	90.151,82	100,00	54.930,57	5,070	M	MI1A	0,600	12	FRCC	22/06/2013	140	14,570	01329	01329	00013	55680	00000
012802800510603142	22/10/2001	0510603142	22/04/1999	EUR	72.121,45	100,00	54.149,50	5,170	M	MI1A	0,700	12	FRCC	22/04/2014	150	14,670	03592	00790	00072	8320	00006
012802000510609012	22/10/2001	0510609012	22/04/1999	EUR	156.263,15	100,00	121.220,48	5,170	M	MI1A	0,700	12	FRCC	22/03/2016	173	14,670	02151	00311	00216	5394	00007
012802000510609096	22/10/2001	0510609096	22/04/1999	EUR	42.070,85	100,00	29.403,54	5,220	M	MI1A	0,750	12	FRCC	22/11/2013	145	14,720	02201	00353	00093	32788	00002
012801010510603887	22/10/2001	0510603887	22/04/1999	EUR	40.868,82	100,00	39.329,08	5,470	M	MI1A	1,000	12	FRCC	22/04/2029	330	14,970	01350	00000	00055	30368	00003
012800110510606821	22/10/2001	0510606821	22/04/1999	EUR	42.070,85	100,00	40.256,18	5,220	M	MI1A	0,750	12	FRCC	22/04/2029	330	14,720	01742	00000	00090	69561	00007
012801010510603894	22/10/2001	0510603894	22/04/1999	EUR	78.131,57	100,00	68.362,90	5,220	M	MI1A	0,750	12	FRCC	22/04/2014	150	14,720	00000	00102	00141	1034	00006
012801530519006221	22/10/2001	0519006221	22/04/1999	EUR	72.121,45	100,00	63.599,51	5,470	M	MI1A	1,000	12	FRCC	22/04/2024	270	14,970	02119	00313	00128	6665	00007
012800660510602361	22/10/2001	0510602361	22/04/1999	EUR	57.096,15	100,00	42.200,94	5,220	M	MI1A	0,750	12	FRCC	22/04/2009	90	14,720	02043	01057	00187	12711	00003
012801500510607814	22/10/2001	0510607814	22/04/1999	EUR	72.121,45	100,00	67.946,59	5,220	M	MI1A	0,750	12	FRCC	22/04/2024	270	14,720	01760	00099	00066	6908	00003
012800710510604165	22/10/2001	0510604165	22/04/1999	EUR	27.045,54	100,00	23.713,24	5,220	M	MI1A	0,750	12	FRCC	22/04/2014	150	14,720	01343	00660	00040	6026	00008
012800780510604452	22/10/2001	0510604452	22/04/1999	EUR	115.394,32	100,00	34.755,37	5,220	M	MI1A	0,750	12	FRCC	22/08/2014	154	14,720	00992	00142	00014	8675	00006
012807400510609342	22/10/2001	0510609342	22/04/1999	EUR	48.080,97	100,00	44.252,73	5,220	M	MI1A	0,750	12	FRCC	22/04/2019	210	14,720	01445	00035	00057	2124	00002
012808760519007035	22/10/2001	0519007035	22/04/1999	EUR	54.091,09	100,00	49.691,88	5,220	M	MI1A	0,750	12	FRCC	22/04/2019	210	14,720	01773	00373	00176	43891	00002
012806510519005144	22/10/2001	0519005144	22/04/1999	EUR	26.745,04	100,00	21.758,19	5,220	M	MI1A	0,750	12	FRCC	22/04/2010	102	14,720	00000	02804	00122	9741	00000
012806400510606855	22/10/2001	0510606855	22/04/1999	EUR	36.060,73	100,00	31.663,39	5,470	M	MI1A	1,000	12	FRCC	22/04/2014	150	14,970	01483	00212	00007	14710	00002
012806400510606827	22/10/2001	0510606827	22/04/1999	EUR	21.035,42	100,00	16.680,09	5,470	M	MI1A	1,000	12	FRCC	22/04/2009	90	14,970	00961	00586	00153	52715	00000
012807300519008982	22/10/2001	0519008982	22/04/1999	EUR	62.505,26	100,00	58.939,28	5,220	M	MI1A	0,750	12	FRCC	22/04/2024	270	14,720	00000	00183	00083	11312	00002
012807960510604834	22/10/2001	0510604834	22/04/1999	EUR	96.161,94	100,00	84.642,07	5,720	M	MI1A	1,250	12	FRCC	22/04/2014	150	15,220	01068	00357	00134	25225	00005
012807840510603044	22/10/2001	0510603044	22/04/1999	EUR	42.070,85	100,00	22.254,79	5,220	M	MI1A	0,750	12	FRCC	22/04/2004	30	14,720	01221	00000	00222	17688	00004
012807510510603606	22/10/2001	0510603606	22/04/1999	EUR	84.141,69	100,00	55.861,44	5,220	M	MI1A	0,750	12	FRCC	22/05/2009	91	14,720	00673	00185	00021	20859	00004
012807600510605981	22/10/2001	0510605981	22/04/1999	EUR	48.080,97	100,00	32.998,17	5,170	M	MI1A	0,700	12	FRCC	22/04/2014	150	14,670	01603	00181	00068	55359	00002
012806080510003934	22/10/2001	0510003934	10/05/1999	EUR	57.096,15	100,00	35.955,46	5,200	M	MI1A	0,750	12	FRCC	10/05/2005	43	14,700	01741	00782	00175	62584	00005
012806020510001695	22/10/2001	0510001695	10/05/1999	EUR	96.161,94	100,00	92.313,41	5,200	M	MI1A	0,750	12	FRCC	10/05/2029	331	14,700	01461	00327	00123	37916	00004
012802400519612655	22/10/2001	0519612655	10/05/1999	EUR	60.101,21	100,00	56.826,55	5,200	M	MI1A	0,750	12	FRCC	10/05/2024	271	14,700	02799	00264	00068	13046	00007
012805000510630536	22/10/2001	0510630536	10/05/1999	EUR	30.050,61	100,00	28.398,45	5,200	M	MI1A	0,750	12	FRCC	10/05/2024	271	14,700	01724	00380	00069	14381N	00006
012804030510634856	22/10/2001	0510634856	10/05/1999	EUR	78.131,57	100,00	65.569,26	5,050	M	MI1A	0,600	12	FRCC	10/05/2011	115	14,550	01521	00630	00070	29275	00000
012802400519612697	22/10/2001	0519612697	10/05/1999	EUR	39.065,79	100,00	31.488,14	5,200	M	MI1A	0,750	12	FRCC	10/05/2014	151	14,700	02826	00309	00009	15705	00003
012805000510630543	22/10/2001	0510630543	10/05/1999	EUR	108.182,18	100,00	88.399,05	4,950	M	MI1A	0,500	12	FRCC	10/05/2016	175	14,450	02461	00272	00043	22642	00003
012803000510706265	22/10/2001	0510706265	10/05/1999	EUR	84.141,69	100,00	69.809,81	4,950	M	MI1A	0,500	12	FRCC	10/08/2015	166	14,450	01064	00022	00111	978	00003
012802700510602635	22/10/2001	0510602635	10/05/1999	EUR	66.111,33	100,00	58.136,88	5,200	M	MI1A	0,750	12	FRCC	10/05/2014	151	14,700	01925	00061	00150	5530	00002
012805000510630501	22/10/2001	0510630501	10/05/1999	EUR	168.283,39	100,00	161.184,86	5,050	M	MI1A	0,600	12	FRCC	10/05/2029	331	14,550	01899	00035	00172	2336	00003
012805360510602761	22/10/2001	0510602761	10/05/1999	EUR	48.080,97	100,00	35.803,87	5,200	M	MI1A	0,750	12	FRCC	10/05/2006	55	14,700	00532	00350	00040	25031	00000
012804300510634904	22/10/2001	0510634904	10/05/1999	EUR	108.182,18	100,00	99.581,39	5,150	M	MI1A	0,700	12	FRCC	10/05/2019	211	14,650	01132	00063	00033	5587	00003
012806370519005396	22/10/2001	0519005396	10/05/1999	EUR	36.962,24	100,00	32.850,95	6,710	M	MI1A	1,500	12	FRCC	10/05/2014	151	16,210	01820	01372	00139	107028	00001
012805220510605183	22/10/2001	0510605183	10/05/1999	EUR	75.126,51	100,00	62.588,13	5,200	M	MI1A	0,750	12	FRCC	10/02/2018	196	14,700	02061	00025	00220	543	00004
012805070510602704	22/10/2001	0510602704	10/05/1999	EUR	117.197,36	100,00	104.433,53	5,150	M	MI1A	0,700	12	FRCC	10/02/2022	244	14,650	01208	00193	00035	13783-N	00000
012805020510602944	22/10/2001	0510602944	10/05/1999	EUR	84.141,69	100,00	77.545,53	5,200	M	MI1A	0,750	12	FRCC	10/05/2019	211	14,700	01322	01322	00134	14897-N	00005
012800920510602534	22/10/2001	0510602534	10/05/1999	EUR	36.060,73	100,00	33.201,92	5,200	M	MI1A	0,750	12	FRCC	10/05/2019	211	14,700	01461	00426	00023	10125	00011
012801000510610634	22/10/2001	0510610634	10/05/1999	EUR	90.151,82	100,00	81.456,14	5,100	M	MI1A	0,650	12	FRCC	10/05/2019	211	14,600	02882	00367	00075	29997	00002
012800570510605516	22/10/2001	0510605516	10/05/1999	EUR	120.202,42	100,00	105.951,04	5,100	M	MI1A	0,650	12	FRCC	10/05/2014	151	14,600	02672	00238	00075	4144	00005
012800240510604293	22/10/2001	0510604293	10/05/1999	EUR	42.070,85	100,00	32.880,37	5,200	M	MI1A	0,750	12	FRCC	10/05/2014	151	14,700	01725	01267	00128	13643-N	00007
012800560510603156	22/10/2001	0510603156	10/05/1999	EUR	186.313,75	100,00	164.090,60	5,100	M	MI1A	0,650	12	FRCC	10/05/2014	151	14,600	01559	00474	00076	19096	00000
012838800510600001	22/10/2001	0510600001	10/05/1999	EUR	36.060,73	100,00	26.514,99	5,200	M	MI1A	0,750	12	FRCC	10/05/2007	67	14,700	01316	00910	00137	47245	00000
012808760519007266	22/10/2001	0519007266	10/05/1999	EUR	144.242,91	100,00	118.951,22	5,100	M	MI1A	0,650	12	FRCC	10/05/2014	151	14,600	01720	00320	00088	39164	00000
012807340510605927	22/10/2001	0510605927	10/05/1999	EUR	30.050,61	100,00	27.813,17	5,700	M	MI1A	1,250	12	FRCC	10/05/2019	211	15,200	01796	01147	00011	19441	00004
012806900510006613	22/10/2001	0510006613	10/05/1999	EUR	132.222,66	100,00	121.621,69	5,200	M	MI1A	0,750	12	FRCC	10/05/2019	211	14,700	01511	00077	00073	4819	00001
012806500519006592	22/10/2001	0519006592	10/05/1999	EUR	72.121,45	100,00	66.272,94	5,200	M	MI1A	0,750	12	FRCC	10/05/2019	211	14,700	00000	00116	00021	8853-8837	00000
012807300519009934	22/10/2001	0519009934	10/05/1999	EUR	43.272,87	100,00	39.803,42	5,200	M	MI1A	0,750	12	FRCC	10/05/2019	211	14,700	01417	00000	00170	11869	00002
012807200510608447	22/10/2001	0510608447	10/05/1999	EUR	33.055,67	100,00	27.804,91	5,300	M	MI1A	0,850	12	FRCC	10/05/2011	115	14,800	01093	00441	00170	25007	00003
012806510519005277	22/10/2001	0519005277	10/05/1999	EUR	36.060,73	100,00	31.711,08	5,200	M	MI1A	0,750	12	FRCC	10/05/2014	151	14,700	02193	00091	00118	6207	00003
012806610519003845	22/10/2001	0519003845	10/05/1999	EUR	60.101,21	100,00	53.015,34	5,200	M	MI1A	0,750	12	FRCC	10/05/2014	151	14,700	03325	00500	00107	34331	00002
012806400510606897	22/10/2001	0510606897	10/05/1999	EUR	54.091,09	100,00	47.778,68	5,450	M	MI1A	1,000	12	FRCC	10/05/2014	151	14,950	01351	00807	00109	33333	00007
012806610519004853	22/10/2001	0519004853	10/05/1999	EUR	75.126,51	100,00	72.176,87	5,200	M	MI1A	0,750	12	FRCC	10/05/2029	331	14,700	00000	00000	00000	47225	00000
012807800510619483	22/10/2001	0510619483	10/05/1999	EUR	51.086,03	100,00	47.159,95	5,350	M	MI1A	0,900	12	FRCC	10/05/2019	211	14,850	01532	00738	00112	28153N	00000
012806700510012557	22/10/2001	0510012557	11/05/1999	EUR	30.050,61	100,00	25.201,41	5,250	M	MI1A	0,800	12	FRCC	11/08/2020	226	14,750	00940	00230	00154	20113	00003
012807400510609503	22/10/2001	0510609503	11/05/1999	EUR	294.495,93	100,00	196.532,21	5,050	M	MI1A	0,600	12	FRCC	11/05/2017	187	14,550	02100	00995	00040	81213	00002
012801010510604027	22/10/2001	0510604027	11/05/1999	EUR	60.101,21	100,00	41.624,52	5,200	M	MI1A	0,750	12	FRCC	11/04/2008	78	14,700	00544	00544	00169	41222 V	00004
012800690519603433	22/10/2001	0519603433	11/05/1999	EUR	114.192,30	100,00	109.278,82	4,950	M	MI1A	0,500	12	FRCC	11/05/2029	331	14,450	01722	01251	00018	56390N	00009
012800140510605522	22/10/2001	0510605522	11/05/1999	EUR	45.075,91	100,00	42.634,52	5,200	M	MI1A	0,750	12	FRCC	11/05/2024	271	14,700	00803	00062	00088	4306	00007
012800150510608087	22/10/2001	0510608087	11/05/1999	EUR	90.151,82	100,00	46.982,86	5,100	M	MI1A	0,650	12	FRCC	11/05/2009	91	14,600	01347	00522	00102	19000	00001
012800160510605692	22/10/2001	0510605692	11/05/1999	EUR	58.298,17	100,00	39.810,24	5,200	M	MI1A	0,750	12	FRCC	11/05/2008	79	14,700	00911	00159	00108	7688	00000
012800420510603632	22/10/2001	0510603632	11/05/1999	EUR	34.858,70	100,00	27.917,08	5,200	M	MI1A	0,750	12	FRCC	11/05/2009	91	14,700	01151	00087	00207	11182	00004
012805110510605914	22/10/2001	0510605914	11/05/1999	EUR	165.278,33	100,00	155.949,88	5,050	M	MI1A	0,600	12	FRCC	11/05/2024	271	14,550	00935	00541	00047	8260	00007
012803210510601174	22/10/2001	0510601174	11/05/1999	EUR	36.060,73	100,00	28.826,13	5,250	M	MI1A	0,800	12	FRCC	11/05/2009	91	14,750	02891	00051	00042	2417	00005
012805380510608181	22/10/2001	0510608181	11/05/1999	EUR	90.151,82	100,00	79.251,16	4,950	M	MI1A	0,500	12	FRCC	11/05/2014	151	14,450	02119	00164	00129	17778	00006
012806070510003387	22/10/2001	0510003387	11/05/1999	EUR	66.111,33	100,00	49.428,20	5,050	M	MI1A	0,600	12	FRCC	11/05/2019	211	14,550	02571	00394	00119	28546	00002
012806310510603031	22/10/2001	0510603031	12/05/1999	EUR	45.075,91	100,00	39.761,49	5,200	M	MI1A	0,750	12	FRCC	12/05/2014	151	14,700	00646	00646	00031	40659	00000
012806370519005445	22/10/2001	0519005445	12/05/1999	EUR	40.267,81	100,00	35.788,85	6,710	M	MI1A	1,500	12	FRCC	12/05/2014	151	16,210	01806	01360	00143	106404	00001
012804020510634575	22/10/2001	0510634575	12/05/1999	EUR	24.040,48	100,00	17.785,18	5,200	M	MI1A	0,750	12	FRCC	12/05/2009	91	14,700	03711	00232	00039	18175	00000
012804050510634753	22/10/2001	0510634753	12/05/1999	EUR	48.080,97	100,00	30.628,78	5,100	M	MI1A	0,650	12	FRCC	12/05/2009	91	14,600	02106	00244	00061	12054	00003
012805110510605935	22/10/2001	0510605935	12/05/1999	EUR	171.288,45	100,00	80.389,64	5,200	M	MI1A	0,750	12	FRCC	12/05/2029	331	14,700	03130	00242	00051	8799	00003
012805110510605942	22/10/2001	0510605942	12/05/1999	EUR	156.263,15	100,00	145.004,81	5,200	M	MI1A	0,750	12	FRCC	12/05/2021	235	14,700	01282	00163	00113	13483	00004
012805810510604976	22/10/2001	0510604976	12/05/1999	EUR	99.167,00	100,00	85.918,07	5,200	M	MI1A	0,750	12	FRCC	12/05/2029	331	14,700	02277	00463	00007	28611	00000
012805820510603094	22/10/2001	0510603094	12/05/1999	EUR	30.050,61	100,00	28.429,22	5,250	M	MI1A	0,800	12	FRCC	12/05/2024	271	14,750	05077	01041	00045	4873N	00000
012805070510602683	22/10/2001	0510602683	12/05/1999	EUR	150.253,03	100,00	141.834,90	4,950	M	MI1A	0,500	12	FRCC	12/05/2024	271	14,450	03318	00088	00221	4356	00000
012800350510606733	22/10/2001	0510606733	12/05/1999	EUR	137.030,76	100,00	69.616,91	5,200	M	MI1A	0,750	12	FRCC	12/05/2024	271	14,700	02061	00302	00193	24548	00000
012800440519002871	22/10/2001	0519002871	12/05/1999	EUR	48.080,97	100,00	38.423,21	5,200	M	MI1A	0,750	12	FRCC	12/05/2009	91	14,700	02254	01130	00131	39254	00012
012800210510607454	22/10/2001	0510607454	12/05/1999	EUR	210.354,24	100,00	146.819,38	5,170	M	MI1A	0,720	12	FRCC	12/05/2019	211	14,670	01522	00146	00091	7996	00008
012802010510603462	22/10/2001	0510603462	12/05/1999	EUR	78.131,57	100,00	69.683,74	5,200	M	MI1A	0,750	12	FRCC	12/05/2023	259	14,700	02251	00545	00099	42653	00002
012801400519008833	22/10/2001	0519008833	12/05/1999	EUR	72.121,45	100,00	63.453,56	5,100	M	MI1A	0,650	12	FRCC	12/05/2014	151	14,600	02752	02007	00143	3012	00005
012800470519003007	22/10/2001	0519003007	12/05/1999	EUR	90.151,82	100,00	79.360,56	5,200	M	MI1A	0,750	12	FRCC	12/05/2014	151	14,700	01162	00320	00136	24685	00008
012800260510605394	22/10/2001	0510605394	12/05/1999	EUR	132.222,66	100,00	101.023,00	5,070	M	MI1A	0,620	12	FRCC	12/05/2014	151	14,570	01765	01646	00000	57758	00000
012800910510603212	22/10/2001	0510603212	12/05/1999	EUR	51.086,03	100,00	48.319,14	5,200	M	MI1A	0,750	12	FRCC	12/05/2024	271	14,700	01260	00752	00045	14391	00004
012807400510609545	22/10/2001	0510609545	12/05/1999	EUR	108.182,18	100,00	95.330,75	5,200	M	MI1A	0,750	12	FRCC	12/05/2014	151	14,700	02177	00106	00107	53405	00006
012866160510000254	22/10/2001	0510000254	12/05/1999	EUR	66.111,33	100,00	52.911,70	5,450	M	MI1A	1,000	12	FRCC	12/05/2009	91	14,950	02108	00302	00184	14399	00006

CARTERA DE PARTICIPACIONES HIPOTECARIAS

NUM.PARTICIP.	FEC.EMI.	NUM.PREST.	F.APERT.	DIV.	CAPITAL INIC.	%PART.	CAPITAL PEND.	%NOMIN.	(1)	(2)	DIFERE.	(3)	(4)	F.VENCI.	(5)	%DEMORA	TOMO	LIBRO	FOLIO	FINCA	INSC.
012843520510606941	22/10/2001	0510606941	12/05/1999	EUR	78.131,57	100,00	65.777,90	5,450	M	MIIA	1,000	12	FRCC	12/05/2011	115	14,950	00000	00000	00000	64789-64779	00000
012806610519004923	22/10/2001	0519004923	12/05/1999	EUR	51.086,03	100,00	47.182,74	5,450	M	MIIA	1,000	12	FRCC	12/05/2019	211	14,950	00550	00135	00173	17901	00004
012808200519003654	22/10/2001	0519003654	12/05/1999	EUR	30.050,61	100,00	18.998,66	5,450	M	MIIA	1,000	12	FRCC	12/05/2005	43	14,950	01325	00147	00110	17520	00001
012835570519771652	22/10/2001	0519771652	12/05/1999	EUR	96.161,94	100,00	92.715,61	6,460	M	MIIA	1,250	12	FRCC	12/05/2029	331	15,960	01599	00190	00190	14543	00000
012831230519003346	22/10/2001	0519003346	12/05/1999	EUR	72.121,45	100,00	58.323,84	5,960	M	MIIA	0,750	12	FRCC	12/05/2014	151	15,460	02153	00099	00113	11077	00000
012834780519772126	22/10/2001	0519772126	12/05/1999	EUR	102.172,06	100,00	69.033,83	5,960	M	MIIA	0,750	12	FRCC	12/05/2019	211	15,460	00000	00332	00091	21415	00003
012836410510000016	22/10/2001	0510000016	13/05/1999	EUR	66.111,33	100,00	58.273,62	5,250	M	MIIA	0,800	12	FRCC	13/05/2014	151	14,750	02745	00957	00089	57973	00003
012835980519772274	22/10/2001	0519772274	13/05/1999	EUR	48.080,97	100,00	41.694,69	5,960	M	MIIA	0,750	12	FRCC	13/02/2014	148	15,460	01424	00079	00096	11125	00000
012838310519773704	22/10/2001	0519773704	13/05/1999	EUR	72.121,45	100,00	68.402,23	5,450	M	MIIA	1,000	12	FRCC	13/05/2024	271	14,950	05560	01524	00097	86202	00000
012808130510601701	22/10/2001	0510601701	13/05/1999	EUR	144.843,92	100,00	127.367,10	4,950	M	MIIA	0,500	12	FRCC	13/05/2014	151	14,450	01549	00623	00051	50712	00003
012806400510606967	22/10/2001	0510606967	13/05/1999	EUR	54.091,09	100,00	49.862,87	5,250	M	MIIA	0,800	12	FRCC	13/05/2019	211	14,750	01375	00831	00018	41279	00009
012807400510609412	22/10/2001	0510609412	13/05/1999	EUR	93.156,88	100,00	73.295,91	4,880	M	EU1A	0,400	12	FRCC	13/05/2014	151	4,880	01197	00462	00107	29579	00004
012806390519010767	22/10/2001	0519010767	13/05/1999	EUR	36.060,73	100,00	31.969,46	5,950	M	MIIA	1,500	12	FRCC	13/05/2014	151	15,450	01540	01004	00031	62237	00003
012806500519006662	22/10/2001	0519006662	13/05/1999	EUR	30.050,61	100,00	25.221,29	5,250	M	MIIA	0,800	12	FRCC	13/05/2011	115	14,750	02233	00090	00076	7261	00000
012806390519010732	22/10/2001	0519010732	13/05/1999	EUR	39.065,79	100,00	31.540,21	6,200	M	MIIA	1,750	12	FRCC	13/05/2009	91	15,700	01815	01367	00197	106862	00000
012806390519010704	22/10/2001	0519010704	13/05/1999	EUR	43.873,88	100,00	38.239,94	5,450	M	MIIA	1,000	12	FRCC	13/05/2013	139	14,950	01706	00607	00136	34878	00000
012807300519010004	22/10/2001	0519010004	13/05/1999	EUR	42.070,85	100,00	33.556,68	5,250	M	MIIA	0,800	12	FRCC	13/05/2009	91	14,750	01340	00364	00082	10684	00003
012800310510603684	22/10/2001	0510603684	13/05/1999	EUR	168.283,39	100,00	145.260,22	4,850	M	MIIA	0,400	12	FRCC	13/05/2019	211	14,350	02685	00692	00182	6491	00010
012800550510606256	22/10/2001	0510606256	13/05/1999	EUR	66.111,33	100,00	58.300,82	5,150	M	MIIA	0,700	12	FRCC	13/05/2014	151	14,650	02176	00214	00063	12335	00003
012801000510610802	22/10/2001	0510610802	13/05/1999	EUR	60.101,21	100,00	57.648,63	5,200	M	MIIA	0,750	12	FRCC	13/05/2029	331	14,700	02908	00486	00063	34909	00001
012800210510607524	22/10/2001	0510607524	13/05/1999	EUR	37.863,76	100,00	31.794,42	5,150	M	MIIA	0,700	12	FRCC	13/05/2011	115	14,650	01827	01094	00190	58571	00003
012800190510602972	22/10/2001	0510602972	13/05/1999	EUR	51.086,03	100,00	45.063,08	5,200	M	MIIA	0,750	12	FRCC	13/05/2014	151	14,700	00311	00083	00045	5639	00001
012800170510603866	22/10/2001	0510603866	13/05/1999	EUR	111.187,24	100,00	51.927,19	5,300	M	MIIA	0,850	12	FRCC	13/01/2020	219	14,800	01208	00153	00136	17063	00005
012800380510603096	22/10/2001	0510603096	13/05/1999	EUR	99.167,00	100,00	59.293,94	5,200	M	MIIA	0,750	12	FRCC	13/05/2029	331	14,700	00345	00000	00181	18379	00003
012800210510607426	22/10/2001	0510607426	13/05/1999	EUR	96.161,94	100,00	88.516,76	5,150	M	MIIA	0,700	12	FRCC	13/05/2019	211	14,650	01105	00090	00211	7459	00009
012800210510607251	22/10/2001	0510607251	13/05/1999	EUR	93.588,15	100,00	88.423,42	5,150	M	MIIA	0,700	12	FRCC	13/05/2024	271	14,650	00118	00445	00129	40596	00001
012805040510604535	22/10/2001	0510604535	13/05/1999	EUR	90.151,82	100,00	83.084,45	5,200	M	MIIA	0,750	12	FRCC	13/05/2019	211	14,700	02577	00870	00211	21215	00008
012805820510603052	22/10/2001	0510603052	13/05/1999	EUR	66.111,33	100,00	61.000,76	5,250	M	MIIA	0,800	12	FRCC	13/05/2019	211	14,750	04239	00509	00125	30033	00000
012805500519003475	22/10/2001	0519003475	13/05/1999	EUR	69.116,39	100,00	65.316,47	5,200	M	MIIA	0,750	12	FRCC	13/05/2024	271	14,700	30850	00701	00101	30728	00004
012805700510606463	22/10/2001	0510606463	13/05/1999	EUR	60.101,21	100,00	52.917,90	5,050	M	MIIA	0,600	12	FRCC	13/05/2014	151	14,550	01720	00866	00164	63563	00006
012805280510604867	22/10/2001	0510604867	13/05/1999	EUR	33.055,67	100,00	30.435,13	5,200	M	MIIA	0,750	12	FRCC	13/05/2019	211	14,700	01101	00287	00169	16884	00004
012805000510631243	22/10/2001	0510631243	13/05/1999	EUR	80.535,62	100,00	68.265,74	5,150	M	MIIA	0,700	12	FRCC	13/05/2019	211	14,650	03210	00515	00021	17714	00003
012803930519004263	22/10/2001	0519004263	13/05/1999	EUR	66.111,33	100,00	63.359,80	5,200	M	MIIA	0,750	12	FRCC	13/05/2029	331	14,700	00189	00126	00050	12663	00001
012806380510601883	22/10/2001	0510601883	13/05/1999	EUR	30.050,61	100,00	26.543,80	5,450	M	MIIA	1,000	12	FRCC	13/05/2014	151	14,950	01135	00421	00012	30985	00004
012803500510514865	22/10/2001	0510514865	13/05/1999	EUR	72.121,45	100,00	67.741,61	4,950	M	MIIA	0,500	12	FRCC	13/05/2023	259	14,450	01247	00093	00099	2468	00003
012803540510603314	22/10/2001	0510603314	13/05/1999	EUR	108.182,18	100,00	102.050,80	5,200	M	MIIA	0,750	12	FRCC	13/05/2024	271	14,700	01677	00138	00134	6646	00002
012803510510603087	22/10/2001	0510603087	13/05/1999	EUR	90.151,82	100,00	86.526,93	5,150	M	MIIA	0,700	12	FRCC	13/05/2029	331	14,650	01675	00418	00198	10063DUPLIC	00004
012806310510603045	22/10/2001	0510603045	13/05/1999	EUR	57.096,15	100,00	53.957,15	5,200	M	MIIA	0,750	12	FRCC	13/05/2024	271	14,700	01792	00762	00035	22161	00002
012802700510602663	22/10/2001	0510602663	13/05/1999	EUR	58.899,19	100,00	55.685,24	5,300	M	MIIA	0,850	12	FRCC	13/05/2024	271	14,800	01925	00061	00118	5514	00003
012806300510608385	22/10/2001	0510608385	13/05/1999	EUR	36.060,73	100,00	33.274,24	5,450	M	MIIA	1,000	12	FRCC	13/05/2019	211	14,950	02322	00071	00049	3684	00003
012806230510604325	22/10/2001	0510604325	13/05/1999	EUR	24.040,48	100,00	21.191,64	5,450	M	MIIA	1,000	12	FRCC	13/05/2014	151	14,950	01976	00728	00089	24440	00006
012803000510706307	22/10/2001	0510706307	13/05/1999	EUR	90.151,82	100,00	81.301,09	5,000	M	MIIA	0,550	12	FRCC	13/09/2022	251	14,500	01620	00556	00167	27151	00003
012802440510606431	22/10/2001	0510606431	13/05/1999	EUR	48.080,97	100,00	45.486,68	5,450	M	MIIA	1,000	12	FRCC	13/05/2024	271	14,950	01589	00087	00158	10496	00003
012802310510602281	22/10/2001	0510602281	13/05/1999	EUR	81.136,63	100,00	68.567,25	5,200	M	MIIA	0,750	12	FRCC	13/05/2024	271	14,700	04001	00668	00103	4579	00005
012802600510606447	22/10/2001	0510606447	13/05/1999	EUR	150.253,03	100,00	120.706,90	5,150	M	MIIA	0,700	12	FRCC	13/05/2019	211	14,650	04220	01036	00198	17839	00004
012803000510706244	22/10/2001	0510706244	14/05/1999	EUR	111.187,24	100,00	99.505,38	5,000	M	MIIA	0,550	12	FRCC	14/05/2019	211	14,500	01575	00149	00034	2229	00010
012802800510603184	22/10/2001	0510603184	14/05/1999	EUR	135.227,72	100,00	116.965,32	5,200	M	MIIA	0,750	12	FRCC	14/05/2017	187	14,700	03511	00709	00223	38167	00006
012802310510602267	22/10/2001	0510602267	14/05/1999	EUR	61.303,23	100,00	56.251,58	5,200	M	MIIA	0,750	12	FRCC	14/05/2019	211	14,700	04001	00668	00100	20535	00003
012806040510005603	22/10/2001	0510005603	14/05/1999	EUR	18.030,36	100,00	15.927,46	5,500	M	MIIA	1,000	12	FRCC	14/05/2014	151	15,000	02572	00395	00049	28595	00001
012803560510004704	22/10/2001	0510004704	14/05/1999	EUR	48.080,97	100,00	16.064,93	5,050	M	MIIA	0,600	12	FRCC	14/05/2024	271	14,550	00903	00577	00136	7068	00016
012805340510607085	22/10/2001	0510607085	14/05/1999	EUR	45.075,91	100,00	41.502,48	5,200	M	MIIA	0,750	12	FRCC	14/05/2019	211	14,700	00639	00302	00001	18254	00001
012803930519003794	22/10/2001	0519003794	14/05/1999	EUR	39.065,79	100,00	30.581,98	5,150	M	MIIA	0,700	12	FRCC	14/11/2011	121	14,650	00428	00341	00051	35209	00004
012804020510634911	22/10/2001	0510634911	14/05/1999	EUR	84.141,69	100,00	66.207,52	5,100	M	MIIA	0,650	12	FRCC	14/05/2024	271	14,600	02690	01005	00147	38398	00000
012805000510630963	22/10/2001	0510630963	14/05/1999	EUR	90.151,82	100,00	79.212,22	5,050	M	MIIA	0,600	12	FRCC	14/05/2014	151	14,550	02943	00203	00053	10076	00003
012804030510635017	22/10/2001	0510635017	14/05/1999	EUR	33.055,67	100,00	30.501,35	5,450	M	MIIA	1,000	12	FRCC	14/05/2019	211	14,950	01972	00915	00159	45578	00006
012803930519004256	22/10/2001	0519004256	14/05/1999	EUR	66.111,33	100,00	62.364,35	5,200	M	MIIA	0,750	12	FRCC	14/05/2024	271	14,700	00428	00341	00044	35205	00004
012803970519002216	22/10/2001	0519002216	14/05/1999	EUR	42.070,85	100,00	39.705,08	5,100	M	MIIA	0,650	12	FRCC	14/05/2024	271	14,600	00686	00342	00178	19472	00007
012805220510605274	22/10/2001	0510605274	14/05/1999	EUR	90.151,82	100,00	85.119,85	5,200	M	MIIA	0,750	12	FRCC	14/05/2024	271	14,700	02098	00548	00083	22030	00003
012805040510604486	22/10/2001	0510604486	14/05/1999	EUR	72.121,45	100,00	66.467,56	5,200	M	MIIA	0,750	12	FRCC	14/05/2019	211	14,700	01433	01433	00136	8156-A	00005
012803080510601091	22/10/2001	0510601091	14/05/1999	EUR	71.520,44	100,00	65.913,65	5,200	M	MIIA	0,750	12	FRCC	14/05/2019	211	14,700	00628	00128	00134	3735	00007
012803100510602563	22/10/2001	0510602563	14/05/1999	EUR	144.242,91	100,00	124.095,94	5,080	M	MIIA	0,630	12	FRCC	14/09/2017	191	14,580	00000	00682	00186	42210	00006
012803090510600882	22/10/2001	0510600882	14/05/1999	EUR	132.222,66	100,00	118.694,17	4,950	M	MIIA	0,500	12	FRCC	14/09/2022	251	14,450	00884	00015	00073	1093	00006
012805070510602823	22/10/2001	0510602823	14/05/1999	EUR	210.354,24	100,00	128.352,89	5,050	M	MIIA	0,600	12	FRCC	14/05/2029	331	14,550	02442	00168	00153	10063	00000
012805070510602851	22/10/2001	0510602851	14/05/1999	EUR	75.126,51	100,00	72.060,73	5,200	M	MIIA	0,750	12	FRCC	14/05/2029	331	14,700	02450	00436	00142	22370	00000
012805030510604352	22/10/2001	0510604352	14/05/1999	EUR	99.167,00	100,00	89.591,14	5,050	M	MIIA	0,600	12	FRCC	14/12/2018	206	14,550	01723	00379	00007	9795	00000
012805030510604583	22/10/2001	0510604583	14/05/1999	EUR	150.253,03	100,00	133.753,98	4,950	M	MIIA	0,500	12	FRCC	14/05/2024	271	14,450	03238	00127	00073	4442	00000
012805010519001802	22/10/2001	0519001802	14/05/1999	EUR	90.151,82	100,00	85.004,93	5,100	M	MIIA	0,650	12	FRCC	14/05/2024	271	14,600	02536	00319	00073	12673	00000
012800200519002924	22/10/2001	0519002924	14/05/1999	EUR	144.242,91	100,00	103.038,51	5,200	M	MIIA	0,750	12	FRCC	14/09/2021	239	14,700	01166	01104	00050	35093	00006
012800380510603117	22/10/2001	0510603117	14/05/1999	EUR	60.101,21	100,00	51.458,22	5,100	M	MIIA	0,650	12	FRCC	14/05/2019	211	14,600	02367	01228	00057	8106	00005
012800420510603653	22/10/2001	0510603653	14/05/1999	EUR	42.070,85	100,00	33.650,76	5,350	M	MIIA	0,900	12	FRCC	14/05/2009	91	14,850	00821	00085	00156	6571	00003
012800420510603702	22/10/2001	0510603702	14/05/1999	EUR	60.101,21	100,00	48.029,03	5,200	M	MIIA	0,750	12	FRCC	14/05/2009	91	14,700	01562	01165	00037	94324	00004
012800210510607475	22/10/2001	0510607475	14/05/1999	EUR	141.237,84	100,00	85.309,92	5,150	M	MIIA	0,700	12	FRCC	14/12/2011	122	14,650	00000	00235	00125	8821	00005
012800160510605734	22/10/2001	0510605734	14/05/1999	EUR	117.197,36	100,00	106.272,83	5,200	M	MIIA	0,750	12	FRCC	14/04/2026	294	14,700	01640	00230	00019	12755	00005
012801010510604034	22/10/2001	0510604034	14/05/1999	EUR	60.101,21	100,00	56.746,62	5,200	M	MIIA	0,750	12	FRCC	14/05/2024	271	14,700	01405	01405	00206	78438	00003
012801010510604041	22/10/2001	0510604041	14/05/1999	EUR	69.116,39	100,00	55.136,57	5,200	M	MIIA	0,750	12	FRCC	14/05/2009	91	14,700	00000	01422	00050	38398	00006
012801700510602843	22/10/2001	0510602843	14/05/1999	EUR	72.121,45	100,00	63.851,54	5,150	M	MIIA	0,700	12	FRCC	14/11/2021	241	14,650	01771	00952	00216	59784	00003
012802100510603016	22/10/2001	0510603016	14/05/1999	EUR	180.303,63	100,00	97.848,31	5,200	M	MIIA	0,750	12	FRCC	14/10/2016	180	14,700	03103	00083	05407	5407	00001
012800490513270016	22/10/2001	0513270016	14/05/1999	EUR	48.080,97	100,00	46.118,82	5,200	M	MIIA	0,750	12	FRCC	14/05/2029	331	14,700	01220	00059	00134	4948	00004
012800460510606464	22/10/2001	0510606464	14/05/1999	EUR	42.070,85	100,00	37.103,25	5,200	M	MIIA	0,750	12	FRCC	14/05/2014	151	14,700	03589	00132	00151	16239	00000
012801400519008756	22/10/2001	0519008756	14/05/1999	EUR	72.121,45	100,00	53.781,04	5,200	M	MIIA	0,750	12	FRCC	14/11/2014	157	14,700	02991	02145	00158	10382	00004
012800130510606732	22/10/2001	0510606732	14/05/1999	EUR	120.202,42	100,00	105.864,93	5,100	M	MIIA	0,650	12	FRCC	14/05/2014	151	14,600	01836	01751	00111	23194	00005
012801400519008805	22/10/2001	0519008805	14/05/1999	EUR	60.101,21	100,00	55.389,59	5,200	M	MIIA	0,750	12	FRCC	14/05/2019	211	14,700	02991	02145	00133	10375	00003
012807340510605962	22/10/2001	0510605962	14/05/1999	EUR	138.232,78	100,00	126.119,64	5,200	M	MIIA	0,750	12	FRCC	14/03/2027	305	14,700	01794	01145	00204	10063	00007
012808020510606751	22/10/2001	0510606751	14/05/1999	EUR	60.101,21	100,00	53.130,33	5,600	M	MIIA	1,150	12	FRCC	14/05/2014	151	15,100	02060	00236	00154	7396	00001
012807350519009386	22/10/2001	0519009386	14/05/1999	EUR	75.126,51	100,00	69.123,11	4,980	M	EU1A	0,500	12	FRCC	14/05/2019	211	14,480	01856	00268	00161	14577	00003
012807350519590071	22/10/2001	0519590071	14/05/1999	EUR	33.055,67	100,00	31.299,08	5,450	M	MIIA	1,000	12	FRCC	14/05/2024	271	14,950	00000	00000	00000	39154	00000
012807600510606933	22/10/2001	0510606933	14/05/1999	EUR	75.126,51	100,00	70.996,26	5,200	M	MIIA	0,750	12	FRCC	14/05/2024	271	14,700	01784	00074	00058	6399	00004
012807810510608571	22/10/2001	0510608571	14/05/1999	EUR	24.040,48	100,00	17.724,38	5,450	M	MIIA	1,000	12	FRCC	14/05/2007	67	14,950	01794	01000	00073	42320-A	00000
012835780519773143	22/10/2001	0519773143	14/05/1999	EUR	108.182,18	100,00	95.580,58	5,960	M	MIIA	0,750	12	FRCC	14/05/2014	151	15,460	03479	00774	00108	53303	00000
012806510519005382	22/10/2001	0519005382	14/05/1999	EUR	36.060,73	100,00	22.593,62	5,200	M	MIIA	0,750	12	FRCC	14/07/2007	69	14,700	00349	00286	00104	21222	00002
012806620519003496	22/10/2001	0519003496	17/05/1999	EUR	42.070,85	100,00	36.996,18	5,200	M	MIIA	0,750	12	FRCC	17/05/2014	151	14,700	02042	00000	00067	36716	00003
012808600510605045	22/10/2001	0510605045	17/05/1999	EUR	57.096,15	100,00	52.090,28	5,700	M	MIIA	1,250	12	FRCC	17/05/2017	187	15,200	01214	00303	00181	19490	00000
012806620519003545	22/10/2001	0519003545	17/05/1999	EUR	33.055,67	100,00	14.972,90	5,200	M	MIIA	0,750	12	FRCC	17/05/2014	151	14,700	02042	00000	00068	36718	00003
012808500510610313	22/10/2001	0510610313	17/05/1999	EUR	120.202,42	100,00	112.226,19	5,300	M	MIIA	0,850	12	FRCC	17/05/2021	235	14,800	00336	00021	00218	2157	00000
012806620519003524	22/10/2001	0519003524	17/05/1999	EUR	40.267,81	100,00	18.925,51	5,200	M	MIIA	0,750	12	FRCC	17/05/2014	151	14,700	02042	00349	00066	36714	00003
012807020510603956	22/10/2001	0510603956	17/05/1999	EUR	87.146,76	100,00	62.180,58	5,200	M	MIIA	0,750	12	FRCC	17/10/2013	144	14,700	02587	00281	00205	13.416	00000
012806500519006725	22/10/2001	0519006725	17/05/1999	EUR	57.096,15	100,00	31.636,29	5,200	M	MIIA	0,750	12	FRCC	17/05/2019	211	14,700	00334	00519	00197	35602	00000
012806500519006732	22/10/2001	0519006732	17/05/1999	EUR	36.060,73	100,00	31.677,44	5,200	M	MIIA	0,750	12	FRCC	17/05/2014	151	14,700	01242	00089	00169	7350	00002
012807040510603797	22/10/2001	0510603797	17/05/1999	EUR	150.253,03	100,00	116.412,35	5,200	M	MIIA	0,750	12	FRCC	17/04/2018	198	14,700	02592	00389	00067	18.289	00005
012806500519006564	22/10/2001	0519006564	17/05/1999	EUR	72.121,45	100,00	63.389,46	5,300	M	MIIA	0,850	12	FRCC	17/05/2014	151	14,800	00000	00186	00048	8826-N	00002
012800600519002866	22/10/2001	0519002866	17/05/1999	EUR	51.086,03	100,00	45.020,09	5,220	M	MIIA	0,750	12	FRCC	16/04/2014	150	14,720	02046	00577	00193	32230	00005
012800220510603801	22/10/2001	0510603801	17/05/1999	EUR	96.161,94	100,00	78.120,65	4,950	M	MIIA	0,500	12	FRCC	17/09/2019	215	14,450	03076	00397	00065	19487	00000
012800380510602921	22/10/2001	0510602921	17/05/1999	EUR	84.141,69	100,00	17.171,14	5,200	M	MIIA	0,750	12	FRCC	17/06/2006	56	14,700	00753	00746	00131	30933	00008
012805200519605214	22/10/2001	0519605214	17/05/1999	EUR	60.101,21	100,00	56.746,62	5,200	M	MIIA	0,750	12	FRCC	17/05/2024	271	14,700	02862	00100	00130	6862	00003
012805130510603634	22/10/2001	0510603634	17/05/1999	EUR	60.101,21	100,00	52.253,33	5,200	M	MIIA	0,750	12	FRCC	17/11/2017	193	14,700	00564	00225	00127	15496	00007
012805810510605116	22/10/2001	0510605116	17/05/1999	EUR	60.101,21	100,00	56.838,98	5,250	M	MIIA	0,800	12	FRCC	17/05/2024	271	14,750	02325	00784	00025	41255	00000
012805000510631026	22/10/2001	0510631026	17/05/1999	EUR	66.111,33	100,00	45.504,73	5,150	M	MIIA	0,700	12	FRCC	17/05/2006	55	14,650	01503	00775	00033	35003	00003
012803430510603485	22/10/2001	0510603485	17/05/1999	EUR	81.136,63	100,00	74.631,47	5,200	M	MIIA	0,750	12	FRCC	17/05/2019	211	14,700	01561	00505	00131	15797-S	00003
012803600510633581	22/10/2001	0510633581	17/05/1999	EUR	150.253,03	100,00	55.841,43	4,950	M	MIIA	0,500	12	FRCC	17/05/2024	271	14,450	02435	00282	00023	19109	00013
012806310510603087	22/10/2001	0510603087	17/05/1999	EUR	60.101,21	100,00	52.921,33	5,250	M	MIIA	0,750	12	FRCC	17/05/2014	151	14,750	01739	00245	00122	12374	00000
012806060510002364	22/10/2001	0510002364	18/05/1999	EUR	48.080,97	100,00	38.649,11	5,200	M	MIIA	0,750	12	FRCC	18/02/2016	172	14,700	02330	00080	00167	9900	00003
012803600510635331	22/10/2001	0510635331	18/05/1999	EUR	66.111,33	100,00	58.141,57	5,100	M	MIIA	0,650	12	FRCC	18/05/2014	151	14,600	01005	00477	00003	847-N	00011
012806300510608392	22/10/2001	0510608392	18/05/1999	EUR	48.080,97	100,00	17.987,87	5,450	M	MIIA	1,000	12	FRCC	18/06/2006	56	14,950	00434	00434	00154	31470	00001
012802340510607163	22/10/2001	0510607163	18/05/1999	EUR	90.151,82	100,00	82.000,23	5,200	M	MIIA	0,750	12	FRCC	18/12/2022	254	14,700	01333	00045	00133	4350	00000
012802700510602691	22/10/2001	0510602691	18/05/1999	EUR	54.091,09	100,00	49.742,05	5,150	M	MIIA	0,700	12	FRCC	18/05/2019	211	14,650	01953	00616	00069	58569	00003
012806370519005452	22/10/2001	0519005452	18/05/1999	EUR	39.065,79	100,00	35.959,98	5,150	M	MIIA	0,700	12	FRCC	18/05/2019	211	14,650	02507	01368	00011	97612	00002
012805810510605081	22/10/2001	0510605081	18/05/1999	EUR	48.080,97	100,00	12.578,79	5,250	M	MIIA	0,800	12	FRCC	18/05/2011	115	14,750	05471	00027	00089	206	00000
012805400510604326	22/10/2001	0510604326	18/05/1999	EUR	60.101,21	100,00	54.113,12	5,200	M	MIIA	0,750	12	FRCC	18/05/2016	175	14,700	02161	00117	00191	10246	00000
012805400510604403	22/10/2001	0510604403	18/05/1999	EUR	72.722,46	100,00	66.891,85	5,200	M	MIIA	0,750	12	FRCC	18/05/2019	211	14,700	02126	00338	00071	28930	00000
012805280510604972	22/10/2001	0510604972	18/05/1999	EUR	108.182,18	100,00	98.883,54	5,200	M	MIIA	0,750	12	FRCC	18/03/2019	209	14,700	01657	00208	00162	8520	00005
012805070510602767	22/10/2001	0510602767	18/05/1999	EUR	48.080,97	100,00	28.307,11	5,200	M	MIIA	0,750	12	FRCC	18/05/2014	151	14,700	01786	00253	00144	20397	00000
012805090519003252	22/10/2001	0519003252	18/05/1999	EUR	72.121,45	100,00	69.119,80	5,200	M	MIIA	0,750	12	FRCC	18/05/2029	331	14,700	02528	00225	00155	7025N	00006
012800380510603131	22/10/2001	0510603131	18/05/1999	EUR	57.096,15	100,00	54.766,20	5,200	M	MIIA	0,750	12	FRCC	18/05/2029	331	14,700	00175	00000	00052	17710	00003
012800350510606803	22/10/2001	0510606803	18/05/1999	EUR	92.555,86	100,00	13.146,19	5,200	M	MIIA	0,750	12	FRCC	18/09/2003	23	14,700	01344	00661	00044	17347	00004
012800660510602424	22/10/2001	0510602424	18/05/1999	EUR	84.141,69	100,00	77.452,20	5,150	M	MIIA	0,700	12	FRCC	18/05/2019	211	14,650	01770	00338	00217	20776	00003
012800350510606817	22/10/2001	0510606817	18/05/1999	EUR	66.111,33	100,00	60.890,38	5,150	M	MIIA	0,700	12	FRCC	18/05/2019	211	14,650	00000	01394	00092	77481N	00007
012800780512410031	22/10/2001	0512410031	18/05/1999	EUR	126.212,54	100,00	122.350,69	5,200	M	MIIA	0,750	12	FRCC	18/05/2034	391	14,700	01689	00198	00183	14575	00004

178

CARTERA DE PARTICIPACIONES HIPOTECARIAS

NUM.PARTICIP.	FEC.EMI.	NUM.PREST.	F.APERT.	DIV.	CAPITAL INIC.	%PART.	CAPITAL PEND.	%NOMIN.	(1)	(2)	DIFERE.	(3)	(4)	F.VENCI.	(5)	%DEMORA	TOMO	LIBRO	FOLIO	FINCA	INSC.
012800780510605124	22/10/2001	0510605124	18/05/1999	EUR	108.182,18	100,00	81.306,86	5,200	M	MI1A	0,750	12	FRCC	18/05/2029	331	14,700	03039	00102	00108	1635	00004
012800270510603631	22/10/2001	0510603631	18/05/1999	EUR	96.161,94	100,00	88.430,37	5,150	M	MI1A	0,700	12	FRCC	18/05/2019	211	14,650	02648	00688	00174	23788	00005
012800130510606746	22/10/2001	0510606746	18/05/1999	EUR	204.344,12	100,00	131.573,77	5,200	M	MI1A	0,750	12	FRCC	18/04/2012	126	14,700	01039	00044	00118	619	00010
012800290519005992	22/10/2001	0519005992	18/05/1999	EUR	105.177,12	100,00	99.346,19	5,050	M	MI1A	0,600	12	FRCC	18/05/2024	271	14,550	01089	00179	00091	7527	00005
012800920510602562	22/10/2001	0510602562	18/05/1999	EUR	60.101,21	100,00	49.347,28	4,950	M	MI1A	0,500	12	FRCC	18/05/2014	151	14,450	00717	00161	00001	20231	00005
012800850510604627	22/10/2001	0510604627	18/05/1999	EUR	76.328,54	100,00	72.225,87	5,300	M	MI1A	0,850	12	FRCC	18/05/2024	271	14,800	01599	00190	00220	14558	00003
012800920510602527	22/10/2001	0510602527	18/05/1999	EUR	49.884,00	100,00	43.912,80	5,200	M	MI1A	0,750	12	FRCC	18/05/2014	151	14,700	00717	00161	00013	20236	00003
012800480519008146	22/10/2001	0519008146	18/05/1999	EUR	55.293,11	100,00	52.398,86	5,450	M	MI1A	1,000	12	FRCC	18/05/2024	271	14,950	03620	00872	00013	11413-N	00005
012800470519003014	22/10/2001	0519003014	18/05/1999	EUR	51.086,03	100,00	47.182,74	5,450	M	MI1A	1,000	12	FRCC	18/05/2019	211	14,950	00704	00356	00183	3891	00005
012806500519006711	22/10/2001	0519006711	18/05/1999	EUR	60.101,21	100,00	55.227,45	5,200	M	MI1A	0,750	12	FRCC	18/05/2019	211	14,700	03344	00519	00018	35494	00000
012807300519010011	22/10/2001	0519010011	18/05/1999	EUR	41.469,84	100,00	39.266,11	5,450	M	MI1A	1,000	12	FRCC	18/05/2024	271	14,950	01164	00225	00070	10439	00004
012806390519010823	22/10/2001	0519010823	18/05/1999	EUR	35.760,22	100,00	21.377,05	5,450	M	MI1A	1,000	12	FRCC	18/05/2019	211	14,950	01560	01016	00088	62152	00001
012808600510605024	22/10/2001	0510605024	18/05/1999	EUR	150.253,03	100,00	132.412,93	5,250	M	MI1A	0,800	12	FRCC	18/05/2014	151	14,750	00896	00284	00023	16254	00000
012808520519003903	22/10/2001	0519003903	18/05/1999	EUR	75.126,51	100,00	71.024,08	5,250	M	MI1A	0,800	12	FRCC	18/05/2024	271	14,750	00000	00535	00043	40802	00002
012808760519007294	22/10/2001	0519007294	18/05/1999	EUR	48.080,97	100,00	42.369,19	5,200	M	MI1A	0,750	12	FRCC	18/05/2014	151	14,700	00760	00130	00117	10861	00000
012808030510672034	22/10/2001	0510672034	18/05/1999	EUR	24.040,48	100,00	19.269,46	5,700	M	MI1A	1,250	12	FRCC	18/05/2009	91	15,200	01003	00041	00070	4354	00002
012837750519773305	22/10/2001	0519773305	18/05/1999	EUR	48.080,97	100,00	42.480,20	5,960	M	MI1A	0,750	12	FRCC	18/05/2014	151	15,460	01472	00059	00127	1946	00000
012807940510603271	22/10/2001	0510603271	18/05/1999	EUR	63.707,28	100,00	35.247,53	5,450	M	MI1A	1,000	12	FRCC	18/05/2019	211	14,950	00953	00704	00211	27205	00004
012831740519774811	22/10/2001	0519774811	18/05/1999	EUR	48.080,97	100,00	31.570,07	5,960	M	MI1A	0,750	12	FRCC	18/03/2013	137	15,460	00576	00115	00169	17120	00000
012807940510603236	22/10/2001	0510603236	19/05/1999	EUR	39.065,79	100,00	34.436,39	5,450	M	MI1A	1,000	12	FRCC	19/05/2014	151	14,950	00984	00735	00151	24557	00000
012836510510000005	22/10/2001	0510000005	19/05/1999	EUR	60.101,21	100,00	55.519,22	5,960	M	MI1A	0,750	12	FRCC	19/05/2019	211	15,460	00395	00203	00040	18778	00003
012808520519003763	22/10/2001	0519003763	19/05/1999	EUR	135.227,72	100,00	84.931,29	4,950	M	MI1A	0,500	12	FRCC	19/05/2005	43	14,450	00000	00007	00049	447	00005
012806390519010844	22/10/2001	0519010844	19/05/1999	EUR	18.030,36	100,00	14.557,02	6,200	M	MI1A	1,750	12	FRCC	19/05/2009	91	15,700	01426	00085	00061	9950	00000
012807350519009407	22/10/2001	0519009407	19/05/1999	EUR	26.444,53	100,00	25.039,23	5,450	M	MI1A	1,000	12	FRCC	19/05/2024	271	14,950	01852	01113	00217	23351	00004
012806400510606904	22/10/2001	0510606904	19/05/1999	EUR	40.868,82	100,00	36.099,47	5,450	M	MI1A	1,000	12	FRCC	19/05/2014	151	14,950	01575	00631	00025	40271	00003
012807010510606482	22/10/2001	0510606482	19/05/1999	EUR	102.172,06	100,00	93.336,27	5,200	M	MI1A	0,750	12	FRCC	19/05/2018	199	14,700	01901	00266	00036	13.917	00001
012800500519004165	22/10/2001	0519004165	19/05/1999	EUR	60.101,21	100,00	46.940,46	5,150	M	MI1A	0,700	12	FRCC	19/05/2019	211	14,650	00908	00141	00000	19746	00000
012800460510606044	22/10/2001	0510606044	19/05/1999	EUR	54.091,09	100,00	51.204,47	5,200	M	MI1A	0,750	12	FRCC	19/05/2024	271	14,700	00424	00040	00016	5487	00005
012800460510606534	22/10/2001	0510606534	19/05/1999	EUR	96.161,94	100,00	92.386,42	5,200	M	MI1A	0,750	12	FRCC	19/05/2029	331	14,700	03719	00000	00180	22823	00004
012802000510609341	22/10/2001	0510609341	19/05/1999	EUR	36.060,73	100,00	34.589,10	5,200	M	MI1A	0,750	12	FRCC	19/05/2029	331	14,700	00000	00000	00000		00000
012800240510604265	22/10/2001	0510604265	19/05/1999	EUR	78.131,57	100,00	70.347,04	5,200	M	MI1A	0,750	12	FRCC	19/05/2016	175	14,700	01901	01816	00130	24397-N	00008
012800110510606933	22/10/2001	0510606933	19/05/1999	EUR	61.603,74	100,00	59.718,79	5,200	M	MI1A	0,750	12	FRCC	19/05/2034	391	14,700	02413	00000	00005	40399	00007
012800680510004192	22/10/2001	0510004192	19/05/1999	EUR	336.566,78	100,00	280.684,08	5,910	M	MI1A	0,700	12	FRCC	19/03/2014	149	15,410	01682	00114	00000	5243	00000
012801500510608003	22/10/2001	0510608003	19/05/1999	EUR	30.050,61	100,00	23.988,22	5,200	M	MI1A	0,750	12	FRCC	19/05/2009	91	14,700	00823	00823	00097	21500	00004
012800640510603997	22/10/2001	0510603997	19/05/1999	EUR	138.232,78	100,00	83.511,10	5,100	M	MI1A	0,650	12	FRCC	19/10/2012	132	14,600	02359	01221	00050	33993	00008
012800200519002875	22/10/2001	0519002875	19/05/1999	EUR	198.333,99	100,00	89.541,15	5,200	M	MI1A	0,750	12	FRCC	19/05/2014	151	14,700	01825	00257	00029	12476	00002
012800640510604004	22/10/2001	0510604004	19/05/1999	EUR	48.080,97	100,00	40.242,52	5,150	M	MI1A	0,700	12	FRCC	19/05/2011	115	14,650	00000	00319	00043	12824	00003
012805090519003343	22/10/2001	0519003343	19/05/1999	EUR	84.141,69	100,00	77.666,34	5,200	M	MI1A	0,750	12	FRCC	19/05/2029	331	14,700	02579	00872	00115	27094	00008
012805300510600732	22/10/2001	0510600732	19/05/1999	EUR	120.202,42	100,00	110.591,17	5,050	M	MI1A	0,600	12	FRCC	19/05/2019	211	14,550	02426	00349	00142	22676	00000
012803090510600861	22/10/2001	0510600861	19/05/1999	EUR	72.121,45	100,00	68.259,72	5,350	M	MI1A	0,900	12	FRCC	19/05/2024	271	14,850	00522	00084	00193	5893	00004
012805400510604417	22/10/2001	0510604417	19/05/1999	EUR	36.060,73	100,00	33.169,50	5,200	M	MI1A	0,750	12	FRCC	19/05/2019	211	14,700	00127	00079	00216	6173	00000
012803150510001632	22/10/2001	0510001632	19/05/1999	EUR	102.172,06	100,00	89.855,09	4,950	M	MI1A	0,500	12	FRCC	19/05/2014	151	14,450	00000	00349	00124	2207	00005
012806000510031135	22/10/2001	0510031135	19/05/1999	EUR	66.111,33	100,00	60.767,27	5,200	M	MI1A	0,750	12	FRCC	19/05/2019	211	14,700	00993	00091	00180	9527	00003
012802950510606545	22/10/2001	0510606545	19/05/1999	EUR	60.101,21	100,00	55.389,59	5,200	M	MI1A	0,750	12	FRCC	19/05/2019	211	14,700	01720	00065	00143	5787	00000
012804030510635374	22/10/2001	0510635374	19/05/1999	EUR	54.091,09	100,00	49.719,92	5,100	M	MI1A	0,650	12	FRCC	19/05/2019	211	14,600	02454	00791	00206	39045-N	00007
012806070510003464	22/10/2001	0510003464	19/05/1999	EUR	150.253,03	100,00	123.765,19	5,200	M	MI1A	0,750	12	FRCC	19/02/2018	196	14,700	02340	00789	00071	51507	00008
012803510510603101	22/10/2001	0510603101	19/05/1999	EUR	84.141,69	100,00	77.507,24	5,100	M	MI1A	0,650	12	FRCC	19/05/2019	211	14,600	01523	00362	00146	16315	00010
012806080510004067	22/10/2001	0510004067	19/05/1999	EUR	48.080,97	100,00	34.521,19	5,200	M	MI1A	0,750	12	FRCC	19/05/2014	151	14,700	02460	00822	00040	43361	00006
012803810519003432	22/10/2001	0519003432	20/05/1999	EUR	60.101,21	100,00	35.754,69	5,200	M	MI1A	0,750	12	FRCC	20/10/2011	120	14,700	02298	00678	00121	11638	00006
012805000510630921	22/10/2001	0510630921	20/05/1999	EUR	72.121,45	100,00	38.705,56	5,200	M	MI1A	0,750	12	FRCC	20/08/2006	58	14,700	00963	00963	00082	45774-N	00003
012803000510706335	22/10/2001	0510706335	20/05/1999	EUR	81.136,63	100,00	73.560,58	5,000	M	MI1A	0,550	12	FRCC	20/05/2017	187	14,500	01209	00152	00084	7031	00012
012805540519002723	22/10/2001	0519002723	20/05/1999	EUR	31.853,64	100,00	28.040,68	5,200	M	MI1A	0,750	12	FRCC	20/05/2014	151	14,700	02810	00310	00170	13529	00010
012805700510606631	22/10/2001	0510606631	20/05/1999	EUR	36.060,73	100,00	31.744,19	5,200	M	MI1A	0,750	12	FRCC	20/05/2014	151	14,700	01478	00651	00071	52830	00004
012802600512310051	22/10/2001	0512310051	20/05/1999	EUR	30.050,61	100,00	28.870,70	5,200	M	MI1A	0,750	12	FRCC	20/05/2029	331	14,700	03277	00179	00089	3277	00000
012803100510602591	22/10/2001	0510602591	20/05/1999	EUR	39.065,79	100,00	34.298,35	5,100	M	MI1A	0,650	12	FRCC	20/05/2014	151	14,600	01096	00243	00145	20627	00002
012806370519005571	22/10/2001	0519005571	20/05/1999	EUR	21.035,42	100,00	18.695,65	6,710	M	MI1A	1,500	12	FRCC	20/05/2014	151	16,210	02558	01419	00067	101519	00003
012806320519000547	22/10/2001	0519000547	20/05/1999	EUR	39.065,79	100,00	31.473,50	6,200	M	MI1A	1,750	12	FRCC	20/05/2009	91	15,700	01682	01248	00074	100409	00002
012805400510604354	22/10/2001	0510604354	20/05/1999	EUR	48.080,97	100,00	42.325,54	5,200	M	MI1A	0,750	12	FRCC	20/05/2014	151	14,700	01670	01141	00111	74808	00000
012805340510607092	22/10/2001	0510607092	20/05/1999	EUR	66.111,33	100,00	35.779,01	5,150	M	MI1A	0,700	12	FRCC	20/07/2010	105	14,650	03010	01032	00001	41993	00003
012803900519604461	22/10/2001	0519604461	20/05/1999	EUR	60.101,21	100,00	29.962,94	5,200	M	MI1A	0,750	12	FRCC	20/05/2014	151	14,700	01294	00606	00009	55867	00003
012803910510002737	22/10/2001	0510002737	20/05/1999	EUR	36.060,73	100,00	28.722,15	5,200	M	MI1A	0,750	12	FRCC	20/05/2009	91	14,700	01598	00095	00130	7899	00007
012800670510602495	22/10/2001	0510602495	20/05/1999	EUR	84.141,69	100,00	79.716,44	5,200	M	MI1A	0,750	12	FRCC	20/05/2024	271	14,700	01266	00308	00211	7131	00009
012800210510607503	22/10/2001	0510607503	20/05/1999	EUR	90.151,82	100,00	79.398,66	5,100	M	MI1A	0,650	12	FRCC	20/05/2014	151	14,600	01677	00186	00224	13624	00007
012800170510603915	22/10/2001	0510603915	20/05/1999	EUR	60.101,21	100,00	56.977,46	5,350	M	MI1A	0,900	12	FRCC	20/05/2024	271	14,850	01137	00023	00119	2240	00003
012800720510603375	22/10/2001	0510603375	20/05/1999	EUR	72.121,45	100,00	68.095,85	5,200	M	MI1A	0,750	12	FRCC	20/05/2024	271	14,700	01696	00710	00009	40707	00000
012800760510604163	22/10/2001	0510604163	20/05/1999	EUR	35.820,32	100,00	25.644,56	5,200	M	MI1A	0,750	12	FRCC	20/06/2008	80	14,700	02706	02147	00041	20149	00007
012800260510605317	22/10/2001	0510605317	20/05/1999	EUR	120.202,42	100,00	56.065,43	5,100	M	MI1A	0,650	12	FRCC	20/07/2007	69	14,600	01354	01023	00035	42827	00000
012800280510606334	22/10/2001	0510606334	20/05/1999	EUR	120.202,42	100,00	73.454,76	5,100	M	MI1A	0,650	12	FRCC	20/05/2014	151	14,600	01730	01645	00104	71828	00009
012801800510607984	22/10/2001	0510607984	20/05/1999	EUR	66.111,33	100,00	60.985,80	5,200	M	MI1A	0,750	12	FRCC	20/05/2019	211	14,700	00000	00813	00001	55561	00007
012802010510603546	22/10/2001	0510603546	20/05/1999	EUR	48.080,97	100,00	38.338,86	5,200	M	MI1A	0,750	12	FRCC	20/05/2009	91	14,700	02257	00078	00185	2968	00006
012800260510605436	22/10/2001	0510605436	20/05/1999	EUR	186.313,75	100,00	171.623,23	5,100	M	MI1A	0,650	12	FRCC	20/05/2019	211	14,600	01775	00211	00112	11472	00000
012800260510605443	22/10/2001	0510605443	20/05/1999	EUR	180.303,63	100,00	151.769,16	5,100	M	MI1A	0,650	12	FRCC	20/05/2014	151	14,600	02419	02419	00155	10801	00007
012800840510600314	22/10/2001	0510600314	20/05/1999	EUR	60.101,21	100,00	55.227,45	5,200	M	MI1A	0,750	12	FRCC	20/05/2019	211	14,700	01251	00408	00121	11435	00004
012800910510603275	22/10/2001	0510603275	20/05/1999	EUR	54.091,09	100,00	49.897,49	5,200	M	MI1A	0,750	12	FRCC	20/05/2019	211	14,700	01261	00753	00120	7557	00005
012800550510606263	22/10/2001	0510606263	20/05/1999	EUR	180.303,63	100,00	147.038,07	5,050	M	MI1A	0,600	12	FRCC	20/05/2019	211	14,550	02686	00693	00090	24512	00008
012807020510603977	22/10/2001	0510603977	20/05/1999	EUR	39.065,79	100,00	35.968,81	5,200	M	MI1A	0,750	12	FRCC	20/05/2019	211	14,700	00924	00923	00153	62.017	00000
012806900510006725	22/10/2001	0510006725	20/05/1999	EUR	36.060,73	100,00	20.326,54	5,200	M	MI1A	0,750	12	FRCC	20/05/2019	211	14,700	01980	00435	00149	26853	00003
012806420510601481	22/10/2001	0510601481	20/05/1999	EUR	42.070,85	100,00	26.205,60	5,300	M	MI1A	0,850	12	FRCC	20/05/2024	271	14,800	01414	00269	00043	17701	00000
012868590519775206	22/10/2001	0519775206	20/05/1999	EUR	150.253,03	100,00	128.990,62	4,950	M	MI1A	0,500	12	FRCC	20/03/2018	197	14,450	01978	00528	00000	40222	00000
012808520519003791	22/10/2001	0519003791	20/05/1999	EUR	84.141,69	100,00	70.669,00	5,200	M	MI1A	0,750	12	FRCC	20/05/2024	271	14,700	00000	00623	00173	44190	00000
012867010519774516	22/10/2001	0519774516	20/05/1999	EUR	42.070,85	100,00	37.153,74	5,450	M	MI1A	1,000	12	FRCC	20/05/2014	151	14,950	00000	00484	00062	21738	00000
012838310519772787	22/10/2001	0519772787	20/05/1999	EUR	84.141,69	100,00	79.768,43	5,350	M	MI1A	0,900	12	FRCC	20/05/2024	271	14,850	05560	01524	00091	86200	00000
012833410519774572	22/10/2001	0519774572	21/05/1999	EUR	48.080,97	100,00	38.502,26	5,200	M	MI1A	0,750	6	FRCC	21/05/2009	91	14,700	00623	00162	00038	13812	00000
012808010510604391	22/10/2001	0510604391	21/05/1999	EUR	138.232,78	100,00	79.300,72	5,450	M	MI1A	1,000	12	FRCC	21/05/2019	211	14,950	02420	01042	00101	50433	00001
012806900510006746	22/10/2001	0510006746	21/05/1999	EUR	58.899,19	100,00	55.699,56	5,200	M	MI1A	0,750	12	FRCC	21/05/2024	271	14,700	01600	00306	00169	19371	00004
012806900510006767	22/10/2001	0510006767	21/05/1999	EUR	36.060,73	100,00	34.617,50	5,200	M	MI1A	0,750	12	FRCC	21/05/2029	331	14,700	01720	00262	00211	8711-N	00009
012806450519007385	22/10/2001	0519007385	21/05/1999	EUR	48.080,97	100,00	45.446,31	5,450	M	MI1A	1,000	12	FRCC	21/05/2024	271	14,950	01025	00172	00050	3315	00000
012806510519005424	22/10/2001	0519005424	21/05/1999	EUR	63.106,27	100,00	58.075,10	5,300	M	MI1A	0,850	12	FRCC	21/05/2019	211	14,800	00000	00070	00016	7214	00004
012806610519005014	22/10/2001	0519005014	21/05/1999	EUR	36.060,73	100,00	21.404,02	5,200	M	MI1A	0,750	12	FRCC	21/05/2019	211	14,700	01175	00430	00030	11490 N	00000
012806450519007245	22/10/2001	0519007245	21/05/1999	EUR	75.126,51	100,00	70.868,60	5,200	M	MI1A	0,750	12	FRCC	21/05/2024	271	14,700	01793	00763	00068	39106	00000
012806700510012445	22/10/2001	0510012445	21/05/1999	EUR	120.202,42	100,00	110.730,97	5,150	M	MI1A	0,700	12	FRCC	21/05/2019	211	14,650	01087	00366	00123	25995	00001
012800540510603105	22/10/2001	0510603105	21/05/1999	EUR	132.222,66	100,00	113.794,98	5,200	M	MI1A	0,750	12	FRCC	21/05/2014	151	14,700	00444	00301	00000	23708	00000
012800500519004144	22/10/2001	0519004144	21/05/1999	EUR	49.282,99	100,00	45.419,49	5,200	M	MI1A	0,750	12	FRCC	21/05/2019	211	14,700	00445	00445	00130	32198	00000
012800540510603112	22/10/2001	0510603112	21/05/1999	EUR	180.303,63	100,00	173.224,53	5,200	M	MI1A	0,750	12	FRCC	21/05/2029	331	14,700	02360	00422	00139	11295	00000
012800280510606341	22/10/2001	0510606341	21/05/1999	EUR	54.091,09	100,00	42.240,99	5,100	M	MI1A	0,650	12	FRCC	21/05/2011	115	14,600	00340	00000	00021	18143	00004
012802010510603434	22/10/2001	0510603434	21/05/1999	EUR	96.161,94	100,00	71.941,32	5,200	M	MI1A	0,750	12	FRCC	21/12/2011	122	14,700	01979	00013	00147	1072	00002
012801800510608047	22/10/2001	0510608047	21/05/1999	EUR	96.161,94	100,00	88.516,76	5,150	M	MI1A	0,700	12	FRCC	21/05/2019	211	14,650	01294	00611	00100	31738N	00002
012801800510608054	22/10/2001	0510608054	21/05/1999	EUR	126.212,54	100,00	119.315,15	5,200	M	MI1A	0,750	12	FRCC	21/05/2024	271	14,700	01087	01087	00207	71698	00000
012802000510609222	22/10/2001	0510609222	21/05/1999	EUR	42.070,85	100,00	28.290,31	5,200	M	MI1A	0,750	12	FRCC	21/03/2009	89	14,700	01537	00063	00058	3967	00001
012802100510602995	22/10/2001	0510602995	21/05/1999	EUR	68.515,38	100,00	64.662,66	5,100	M	MI1A	0,650	12	FRCC	21/05/2024	271	14,600	02089	00000	00053	2951	00000
012800230510610963	22/10/2001	0510610963	21/05/1999	EUR	120.202,42	100,00	110.752,02	5,150	M	MI1A	0,700	12	FRCC	21/05/2019	211	14,650	02725	00101	00083	4988	00009
012800080510603257	22/10/2001	0510603257	21/05/1999	EUR	72.121,45	100,00	66.403,98	5,200	M	MI1A	0,750	12	FRCC	21/05/2019	211	14,700	00372	00000	00076	20073	00002
012800250510604777	22/10/2001	0510604777	21/05/1999	EUR	45.075,91	100,00	39.761,49	5,200	M	MI1A	0,750	12	FRCC	21/05/2014	151	14,700	02197	00000	00174	81542	00008
012800670512580121	22/10/2001	0512580121	21/05/1999	EUR	108.182,18	100,00	99.712,67	5,200	M	MI1A	0,750	12	FRCC	21/05/2019	211	14,700	01986	00495	00126	29547	00007
012800580510607155	22/10/2001	0510607155	21/05/1999	EUR	168.283,39	100,00	144.661,40	5,100	M	MI1A	0,650	12	FRCC	21/09/2023	263	14,600	00000	02527	00090	91411	00006
012800310510603677	22/10/2001	0510603677	21/05/1999	EUR	57.096,15	100,00	53.957,15	5,200	M	MI1A	0,750	12	FRCC	21/05/2024	271	14,700	00323	00000	00025	24607	00000
012800340510604436	22/10/2001	0510604436	21/05/1999	EUR	63.106,27	100,00	55.609,63	5,200	M	MI1A	0,750	12	FRCC	21/05/2014	151	14,700	02156	01043	00120	53826	00006
012801300510602537	22/10/2001	0510602537	21/05/1999	EUR	72.121,45	100,00	66.299,59	5,200	M	MI1A	0,750	12	FRCC	21/05/2019	211	14,700	00336	00081	00039	10303	00004
012804000510635364	22/10/2001	0510635364	21/05/1999	EUR	84.141,69	100,00	77.433,05	5,100	M	MI1A	0,650	12	FRCC	21/05/2019	211	14,600	04258	00062	00220	2493	00003
012805810510605123	22/10/2001	0510605123	21/05/1999	EUR	87.146,76	100,00	83.804,83	5,450	M	MI1A	1,000	12	FRCC	21/05/2029	331	14,950	05348	01312	00116	76451	00000
012804400510635187	22/10/2001	0510635187	21/05/1999	EUR	96.161,94	100,00	84.426,78	5,100	M	MI1A	0,650	12	FRCC	21/05/2014	151	14,600	02505	00225	00137	11424	00005
012805820510603115	22/10/2001	0510603115	21/05/1999	EUR	42.070,85	100,00	31.835,23	5,250	M	MI1A	0,800	12	FRCC	21/05/2012	127	14,750	02264	00453	00007	27698	00000
012803820510007467	22/10/2001	0510007467	21/05/1999	EUR	90.151,82	100,00	82.923,87	5,200	M	MI1A	0,750	12	FRCC	21/05/2019	211	14,700	02437	00381	00219	40685	00003
012803820510007481	22/10/2001	0510007481	21/05/1999	EUR	54.091,09	100,00	36.687,77	5,200	M	MI1A	0,750	12	FRCC	21/01/2008	75	14,700	01081	00107	00021	6913	00006
012803520510603095	22/10/2001	0510603095	21/05/1999	EUR	72.121,45	100,00	65.899,77	5,050	M	MI1A	0,600	12	FRCC	21/05/2018	199	14,550	01681	00249	00021	12665	00002
012806040510005645	22/10/2001	0510005645	21/05/1999	EUR	90.151,82	100,00	77.337,93	5,250	M	MI1A	0,750	12	FRCC	21/05/2019	211	14,750	02447	00712	00160	47387	00004
012806230510604367	22/10/2001	0510604367	21/05/1999	EUR	54.091,09	100,00	49.863,62	5,450	M	MI1A	1,000	12	FRCC	21/05/2019	211	14,950	01918	00698	00042	25817	00009
012806060510002392	22/10/2001	0510002392	21/05/1999	EUR	36.060,73	100,00	33.128,34	5,150	M	MI1A	0,700	12	FRCC	21/05/2019	211	14,650	01575	00101	00063	8021	00003
012806290510503874	22/10/2001	0510503874	21/05/1999	EUR	42.070,85	100,00	33.583,52	5,200	M	MI1A	0,750	12	FRCC	21/05/2009	91	14,700	02549	00823	00176	44835	00007
012801500510608276	22/10/2001	0510608276	04/06/1999	EUR	52.993,14	100,00	48.455,81	5,330	M	MI1A	0,750	12	FRCC	17/03/2018	197	14,830	01921	00158	00132	10786	00000
012800640510604186	22/10/2001	0510604186	09/06/1999	EUR	60.101,21	100,00	55.619,06	5,350	M	MI1A	0,850	12	FRCC	09/06/2019	212	14,850	02058	01072	00187	14151	00006
012800800510603334	22/10/2001	0510603334	09/06/1999	EUR	33.055,67	100,00	30.545,16	5,200	M	MI1A	0,700	12	FRCC	09/06/2019	212	14,700	00705	00078	00011	6856	00005
012800820510605324	22/10/2001	0510605324	09/06/1999	EUR	96.161,94	100,00	88.890,62	5,100	M	MI1A	0,600	12	FRCC	09/06/2019	212	14,600	01795	00651	00022	6690	00005
012806420510601516	22/10/2001	0510601516	10/06/1999	EUR	37.863,76	100,00	35.823,15	5,350	M	MI1A	0,850	12	FRCC	10/06/2024	272	14,850	00688	00418	00037	21534	00003
012806500519007005	22/10/2001	0519007005	10/06/1999	EUR	54.091,09	100,00	35.109,32	5,250	M	MI1A	0,750	12	FRCC	10/02/2010	100	14,750	01068	00218	00220	18834	00002
012806800510007982	22/10/2001	0510007982	10/06/1999	EUR	63.106,27	100,00	54.285,23	5,250	M	MI1A	0,750	12	FRCC	10/02/2016	172	14,750	01257	00849	00144	21440	00010
012807920510605831	22/10/2001	0510605831	10/06/1999	EUR	102.172,06	100,00	79.035,69	5,250	M	MI1A	0,750	12	FRCC	10/06/2014	152	14,750	01244	00242	00195	19122	00000

CARTERA DE PARTICIPACIONES HIPOTECARIAS

NUM.PARTICIP.	FEC.EMI.	NUM.PREST.	F.APERT.	DIV.	CAPITAL INIC.	%PART.	CAPITAL PEND.	%NOMIN.	(1)	(2)	DIFERE.	(3)	(4)	F.VENCI.	(5)	%DEMORA	TOMO	LIBRO	FOLIO	FINCA	INSC.
012807810510608767	22/10/2001	0510608767	10/06/1999	EUR	48.080,97	100,00	38.817,99	5,250	H	MIIA	0,750	12	FRCC	10/06/2009	92	14,750	02064	00094	00037	5470	00008
012834910510635235	22/10/2001	0510635235	10/06/1999	EUR	54.091,09	100,00	50.099,62	5,990	H	MIIA	0,800	12	FRCC	10/06/2019	212	15,490	02076	00022	00107	188	00006
012808020510606947	22/10/2001	0510606947	10/06/1999	EUR	45.075,91	100,00	42.920,66	5,650	H	MIIA	1,150	12	FRCC	10/06/2024	272	15,150	01880	00137	00062	12154	00002
012806700510012963	22/10/2001	0510012963	10/06/1999	EUR	87.146,76	100,00	76.006,74	5,200	H	MIIA	0,700	12	FRCC	10/02/2025	280	14,700	00909	00267	00096	10670	00007
012846900512420062	22/10/2001	0512420062	10/06/1999	EUR	39.666,80	100,00	36.727,28	5,250	H	MIIA	0,750	12	FRCC	10/06/2019	212	14,750	00000	00000	00000		00000
012844980519003552	22/10/2001	0519003552	10/06/1999	EUR	84.141,69	100,00	77.979,70	5,250	H	MIIA	0,750	12	FRCC	10/06/2019	212	14,750	01054	00318	00128	30024	00000
012800900510604912	22/10/2001	0510604912	10/06/1999	EUR	90.151,82	100,00	83.626,46	5,250	H	MIIA	0,750	12	FRCC	10/06/2019	212	14,750	01126	00866	00028	15683	00007
012800180510608326	22/10/2001	0510608326	10/06/1999	EUR	259.637,23	100,00	124.519,92	5,150	H	MIIA	0,650	12	FRCC	10/06/2021	236	14,650	00805	00798	00162	16192	00005
012800380510603187	22/10/2001	0510603187	10/06/1999	EUR	45.075,91	100,00	39.857,39	5,150	H	MIIA	0,650	12	FRCC	10/06/2014	152	14,650	00699	00068	00070	9220	00003
012800330510604561	22/10/2001	0510604561	10/06/1999	EUR	120.202,42	100,00	26.331,19	5,200	H	MIIA	0,700	12	FRCC	10/06/2019	212	14,700	01366	00074	00017	4306	00006
012801100510607046	22/10/2001	0510607046	10/06/1999	EUR	48.080,97	100,00	45.573,70	5,350	H	MIIA	0,850	12	FRCC	10/06/2024	272	14,850	01322	00316	00222	4562	00004
012800460510606793	22/10/2001	0510606793	10/06/1999	EUR	36.060,73	100,00	28.879,95	5,250	H	MIIA	0,750	12	FRCC	10/10/2012	132	14,750	03779	00307	05524	1372	00004
012800780510605334	22/10/2001	0510605334	10/06/1999	EUR	60.101,21	100,00	48.574,42	5,250	H	MIIA	0,750	12	FRCC	10/06/2014	152	14,750	00000	00850	00166	44498	00002
012800720510603487	22/10/2001	0510603487	10/06/1999	EUR	75.126,51	100,00	63.604,18	5,100	H	MIIA	0,600	12	FRCC	10/06/2014	152	14,600	02688	02129	00193	54037	00000
012800290519006034	22/10/2001	0519006034	10/06/1999	EUR	138.232,78	100,00	116.987,52	5,200	H	MIIA	0,700	12	FRCC	10/06/2029	332	14,700	00620	00081	00074	6019	00005
012800600519002943	22/10/2001	0519002943	10/06/1999	EUR	72.121,45	100,00	63.977,15	5,250	H	MIIA	0,750	12	FRCC	10/06/2014	152	14,750	01922	00458	00136	26795	00007
012801530519006466	22/10/2001	0519006466	10/06/1999	EUR	102.172,06	100,00	81.923,85	5,250	H	MIIA	0,750	12	FRCC	10/06/2024	272	14,750	02221	00527	00154	30857	00005
012805040510604703	22/10/2001	0510604703	10/06/1999	EUR	102.172,06	100,00	96.806,11	5,250	H	MIIA	0,750	12	FRCC	10/06/2024	272	14,750	02748	00292	00195	18957	00003
012805260510605481	22/10/2001	0510605481	10/06/1999	EUR	45.075,91	100,00	39.944,59	5,250	H	MIIA	0,750	12	FRCC	10/06/2014	152	14,750	02139	00109	00190	3523	00000
012805010519001816	22/10/2001	0519001816	10/06/1999	EUR	78.131,57	100,00	65.629,68	5,250	H	MIIA	0,750	12	FRCC	10/06/2014	152	14,750	00554	00554	00216	7411	00000
012805000510631565	22/10/2001	0510631565	10/06/1999	EUR	50.485,02	100,00	47.750,75	5,250	H	MIIA	0,750	12	FRCC	10/06/2024	272	14,750	02834	00480	00131	20823	00006
012805000510631327	22/10/2001	0510631327	10/06/1999	EUR	114.192,30	100,00	105.516,58	5,100	H	MIIA	0,600	12	FRCC	10/06/2019	212	14,600	02106	00101	00130	6430	00005
012805390510602477	22/10/2001	0510602477	10/06/1999	EUR	120.202,42	100,00	111.340,94	5,300	H	MIIA	0,800	12	FRCC	10/06/2019	212	14,800	02535	00114	00173	2123	00005
012803400510611777	22/10/2001	0510611777	10/06/1999	EUR	120.202,42	100,00	111.022,95	5,180	H	MIIA	0,680	12	FRCC	10/06/2019	212	14,680	01863	00399	00158		00009
012805330510601414	22/10/2001	0510601414	10/06/1999	EUR	90.151,82	100,00	85.305,55	5,150	H	MIIA	0,650	12	FRCC	10/06/2024	272	14,650	01986	00272	00119	18521	00000
012805340510607225	22/10/2001	0510607225	10/06/1999	EUR	66.111,33	100,00	58.585,40	5,250	H	MIIA	0,750	12	FRCC	10/06/2014	152	14,750	00902	00157	00061	3741	00004
012803400510611567	22/10/2001	0510611567	10/06/1999	EUR	120.202,42	100,00	82.029,82	5,000	H	MIIA	0,500	12	FRCC	10/06/2019	212	14,500	01479	00237	00057	6063	00002
012805330510601435	22/10/2001	0510601435	10/06/1999	EUR	39.065,79	100,00	36.170,83	5,250	H	MIIA	0,750	12	FRCC	10/06/2019	212	14,750	01955	00099	00207	6644	00000
012806370519005802	22/10/2001	0519005802	10/06/1999	EUR	18.030,36	100,00	13.862,92	6,690	H	MIIA	1,500	12	FRCC	10/06/2014	152	16,190	02514	01375	00039	98146	00003
012806370519005711	22/10/2001	0519005711	10/06/1999	EUR	21.035,42	100,00	17.068,72	6,000	H	MIIA	1,500	12	FRCC	10/06/2009	92	15,500	02558	01419	00059	101511	00003
012806370519005844	22/10/2001	0519005844	10/06/1999	EUR	27.826,86	100,00	24.838,98	6,690	H	MIIA	1,500	12	FRCC	10/06/2014	152	16,190	02514	01375	00059	98166	00003
012803820510007572	22/10/2001	0510007572	10/06/1999	EUR	24.040,48	100,00	15.500,99	5,500	H	MIIA	1,000	12	FRCC	10/06/2005	44	15,000	00000	00034	00074	2610	00000
012803930519004396	22/10/2001	0519004396	10/06/1999	EUR	60.101,21	100,00	55.539,92	5,250	H	MIIA	0,750	12	FRCC	10/06/2019	212	14,750	00425	00338	00080	34980	00005
012803800519003515	22/10/2001	0519003515	10/06/1999	EUR	72.121,45	100,00	63.911,30	5,250	H	MIIA	0,750	12	FRCC	10/06/2014	152	14,750	00000	00594	00075	41021	00007
012803910510002807	22/10/2001	0510002807	10/06/1999	EUR	60.101,21	100,00	45.549,71	5,000	H	MIIA	0,500	12	FRCC	10/06/2009	92	14,500	02237	00617	00217	10675	00010
012803820510007593	22/10/2001	0510007593	10/06/1999	EUR	102.172,06	100,00	90.541,04	5,250	H	MIIA	0,750	12	FRCC	10/06/2014	152	14,750	00000	00168	00203	13133	00001
012803820510007621	22/10/2001	0510007621	11/06/1999	EUR	72.121,45	100,00	55.000,97	5,250	H	MIIA	0,750	12	FRCC	11/04/2010	102	14,750	01874	00371	00022	36256	00005
012803800519003522	22/10/2001	0519003522	11/06/1999	EUR	210.354,24	100,00	195.877,48	4,900	H	MIIA	0,400	12	FRCC	11/10/2027	312	14,400	02510	01240	00077	72667	00007
012803620510636215	22/10/2001	0510636215	11/06/1999	EUR	60.101,21	100,00	43.402,23	5,100	H	MIIA	0,600	12	FRCC	11/08/2008	82	14,600	00442	00172	00001	11914	00000
012806010510003885	22/10/2001	0510003885	11/06/1999	EUR	66.111,33	100,00	51.081,49	5,350	H	MIIA	0,850	12	FRCC	11/07/2015	165	14,850	01742	00363	00021	21131	00007
012806060510002455	22/10/2001	0510002455	11/06/1999	EUR	42.070,85	100,00	35.610,56	5,250	H	MIIA	0,750	12	FRCC	11/06/2011	116	14,750	00000	00000	00000	19587	00000
012806020510001646	22/10/2001	0510001646	11/06/1999	EUR	72.121,45	100,00	68.453,54	5,250	H	MIIA	0,750	12	FRCC	11/06/2024	272	14,750	02441	00191	00195	16427	00003
012802700510602761	22/10/2001	0510602761	11/06/1999	EUR	150.253,03	100,00	127.113,70	5,150	H	MIIA	0,650	12	FRCC	11/06/2014	152	14,650	03165	00161	00019	4924	00009
012806350510601775	22/10/2001	0510601775	11/06/1999	EUR	24.040,48	100,00	19.426,56	5,450	H	MIIA	0,950	12	FRCC	11/06/2009	92	14,950	00000	00000	00000	22606	00000
012803000510706475	22/10/2001	0510706475	11/06/1999	EUR	90.151,82	100,00	87.622,09	5,150	H	MIIA	0,650	12	FRCC	11/06/2034	392	14,650	01625	00561	00073	14151	00004
012803400510611756	22/10/2001	0510611756	11/06/1999	EUR	75.126,51	100,00	71.152,72	5,150	H	MIIA	0,650	12	FRCC	11/06/2024	272	14,650	01839	00242	00098	11013	00006
012802610510601485	22/10/2001	0510601485	11/06/1999	EUR	60.101,21	100,00	56.995,33	5,250	H	MIIA	0,750	12	FRCC	11/06/2024	272	14,750	04286	00774	00112	50101	00002
012805000510631264	22/10/2001	0510631264	11/06/1999	EUR	81.136,63	100,00	71.900,25	5,250	H	MIIA	0,750	12	FRCC	11/06/2014	152	14,750	02882	00081	00089	6733	00006
012802440510606347	22/10/2001	0510606347	11/06/1999	EUR	48.080,97	100,00	44.518,04	5,250	H	MIIA	0,750	12	FRCC	11/06/2019	212	14,750	01786	00222	00068	19806	00003
012802440510606354	22/10/2001	0510606354	11/06/1999	EUR	48.080,97	100,00	44.518,04	5,250	H	MIIA	0,750	12	FRCC	11/06/2019	212	14,750	01786	02222	00073	19808	00000
012805000510631782	22/10/2001	0510631782	11/06/1999	EUR	90.151,82	100,00	86.678,05	5,150	H	MIIA	0,650	12	FRCC	11/06/2029	332	14,650	02280	00286	00174	20349	00005
012805040510604801	22/10/2001	0510604801	11/06/1999	EUR	78.131,57	100,00	72.625,34	5,250	H	MIIA	0,750	12	FRCC	11/05/2027	307	14,750	02612	00343	00099	13873	00004
012805070510602907	22/10/2001	0510602907	11/06/1999	EUR	195.328,93	100,00	53.463,77	5,100	H	MIIA	0,600	12	FRCC	11/01/2008	75	14,600	03324	00518	00046	21377	00000
012801510510607241	22/10/2001	0510607241	11/06/1999	EUR	138.232,78	100,00	133.061,36	5,250	H	MIIA	0,750	12	FRCC	11/06/2029	332	14,750	00504	00131	00115	14253	00000
012800640510604165	22/10/2001	0510604165	11/06/1999	EUR	27.045,54	100,00	25.020,69	5,500	H	MIIA	1,000	12	FRCC	11/06/2019	212	15,000	01332	00064	00203	2347	00005
012800260510605555	22/10/2001	0510605555	11/06/1999	EUR	45.075,91	100,00	35.688,59	5,200	H	MIIA	0,700	12	FRCC	11/06/2029	332	14,700	01887	00000	00084	5567	00000
012800220510604116	22/10/2001	0510604116	11/06/1999	EUR	93.757,89	100,00	71.986,35	5,200	H	MIIA	0,700	12	FRCC	11/04/2022	246	14,700	00971	00038	00069	2794	00005
012800570510605761	22/10/2001	0510605761	11/06/1999	EUR	96.161,94	100,00	85.215,04	5,250	H	MIIA	0,750	12	FRCC	11/06/2014	152	14,750	03016	00239	00163	6318	00004
012800690519603531	22/10/2001	0519603531	11/06/1999	EUR	76.929,55	100,00	68.137,58	5,150	H	MIIA	0,650	12	FRCC	11/06/2014	152	14,650	01699	00298	00187	22145	00001
012801100510607067	22/10/2001	0510607067	11/06/1999	EUR	120.202,42	100,00	101.183,62	5,150	H	MIIA	0,650	12	FRCC	11/11/2020	229	14,650	01331	00324	00008	32296	00004
012800360519004375	22/10/2001	0519004375	11/06/1999	EUR	168.283,39	100,00	145.343,52	5,250	H	MIIA	0,750	12	FRCC	11/06/2019	212	14,750	01752	00076	00000	5724	00004
012801100510607102	22/10/2001	0510607102	11/06/1999	EUR	19.232,39	100,00	17.790,08	5,250	H	MIIA	0,750	12	FRCC	11/06/2019	212	14,750	00695	00105	00016	7831	00005
012800160510605895	22/10/2001	0510605895	11/06/1999	EUR	180.303,63	100,00	92.019,95	5,150	H	MIIA	0,650	12	FRCC	11/03/2013	137	14,650	02519	01960	00129	11807N	00015
012800210510607783	22/10/2001	0510607783	11/06/1999	EUR	87.146,76	100,00	77.207,68	5,000	H	MIIA	0,500	12	FRCC	11/06/2014	152	14,500	02244	00495	00216	25000	00000
012800200519003057	22/10/2001	0519003057	11/06/1999	EUR	96.161,94	100,00	88.775,32	5,250	H	MIIA	0,750	12	FRCC	11/06/2019	212	14,750	00000	01448	00050	103494	00003
012800840510600475	22/10/2001	0510600475	11/06/1999	EUR	66.111,33	100,00	55.564,93	5,250	H	MIIA	0,750	12	FRCC	11/07/2013	141	14,750	01261	00419	00049	31284	00002
012800210510607552	22/10/2001	0510607552	11/06/1999	EUR	150.253,03	100,00	124.192,55	5,100	H	MIIA	0,600	12	FRCC	11/06/2019	212	14,600	03186	00095	00057	7526	00004
012802010510603686	22/10/2001	0510603686	11/06/1999	EUR	66.111,33	100,00	58.407,64	5,150	H	MIIA	0,650	12	FRCC	11/06/2014	152	14,650	02410	00518	00045	43660	00001
012801700510602906	22/10/2001	0510602906	11/06/1999	EUR	66.111,33	100,00	62.748,98	5,250	H	MIIA	0,750	12	FRCC	11/06/2024	272	14,750	01262	00594	00085	18780	00011
012801700510602913	22/10/2001	0510602913	11/06/1999	EUR	45.075,91	100,00	40.010,11	5,250	H	MIIA	0,750	12	FRCC	11/06/2014	152	14,750	01353	00044	00040	4142	00002
012801800510608222	22/10/2001	0510608222	11/06/1999	EUR	49.282,99	100,00	39.607,35	5,450	H	MIIA	0,950	12	FRCC	11/06/2024	272	14,950	01118	00000	00063	72499	00001
012860060519774857	22/10/2001	0519774857	11/06/1999	EUR	156.263,15	100,00	29.711,01	5,250	H	MIIA	0,750	12	FRCC	11/06/2029	332	14,750	02438	01879	00001	66399	00000
012806510519005704	22/10/2001	0519005704	11/06/1999	EUR	90.151,82	100,00	79.805,68	5,250	H	MIIA	0,750	12	FRCC	11/06/2014	152	14,750	01751	00193	00074	16541	00001
012808600510605122	22/10/2001	0510605122	11/06/1999	EUR	70.318,42	100,00	65.136,64	5,350	H	MIIA	0,850	12	FRCC	11/06/2019	212	14,850	01332	00358	00011	17266	00000
012834780519771804	22/10/2001	0519771804	11/06/1999	EUR	42.070,85	100,00	38.984,95	5,990	H	MIIA	0,800	12	FRCC	11/06/2019	212	15,490	01073	00043	00182	2872	00002
012807530510604812	22/10/2001	0510604812	11/06/1999	EUR	69.116,39	100,00	65.588,26	5,200	H	MIIA	0,700	12	FRCC	11/06/2024	272	14,700	01321	00235	00001	21713	00001
012807600510607031	22/10/2001	0510607031	11/06/1999	EUR	51.086,03	100,00	47.342,34	5,450	H	MIIA	0,950	12	FRCC	11/06/2019	212	14,950	01680	00258	00095	61335	00004
012834480519773636	22/10/2001	0519773636	11/06/1999	EUR	54.091,09	100,00	50.107,60	5,940	H	MIIA	0,750	12	FRCC	11/06/2019	212	15,440	01935	00964	00205	51236	00000
012807600510607122	22/10/2001	0510607122	11/06/1999	EUR	63.106,27	100,00	15.719,76	5,450	H	MIIA	0,950	12	FRCC	11/07/2005	45	14,950	01511	00089	00040	45924	00006
012807200510608545	22/10/2001	0510608545	11/06/1999	EUR	57.096,15	100,00	44.425,99	5,300	H	MIIA	0,800	12	FRCC	11/05/2012	127	14,800	01699	00982	00137	63876	00002
012806500519006606	22/10/2001	0519006606	11/06/1999	EUR	39.065,79	100,00	34.608,54	5,400	H	MIIA	0,900	12	FRCC	11/06/2014	152	14,900	02135	00219	00086	16271	00000
012806390519011131	22/10/2001	0519011131	11/06/1999	EUR	16.828,34	100,00	13.673,66	6,250	H	MIIA	1,750	12	FRCC	11/06/2009	92	15,750	01830	01382	00133	107862	00000
012806450519007504	22/10/2001	0519007504	11/06/1999	EUR	27.045,54	100,00	21.915,31	5,750	H	MIIA	1,250	12	FRCC	11/06/2009	92	15,250	02558	01827	00048	5946	00002
012807000510613033	22/10/2001	0510613033	14/06/1999	EUR	50.485,02	100,00	45.054,96	5,250	H	MIIA	0,750	12	FRCC	14/06/2019	212	14,750	01029	00001	00116	40	00005
012806900513080054	22/10/2001	0513080054	14/06/1999	EUR	144.242,91	100,00	133.492,45	5,790	H	MIIA	0,600	12	FRCC	14/06/2019	212	15,290	00000	00000	00000		00000
012807340510606235	22/10/2001	0510606235	14/06/1999	EUR	60.101,21	100,00	50.968,00	5,400	H	MIIA	0,900	12	FRCC	14/06/2011	116	14,900	01338	00689	00000	32916 32908	00005
012807340510606256	22/10/2001	0510606256	14/06/1999	EUR	48.080,97	100,00	42.655,57	5,450	H	MIIA	0,950	12	FRCC	14/06/2014	152	14,950	01625	00976	00222	45898	00004
012806700510011661	22/10/2001	0510011661	14/06/1999	EUR	24.040,48	100,00	20.367,56	5,300	H	MIIA	0,800	12	FRCC	14/06/2011	116	14,800	00959	00249	00168	21761	00004
012800840510600482	22/10/2001	0510600482	14/06/1999	EUR	46.277,93	100,00	42.855,00	5,500	H	MIIA	1,000	12	FRCC	14/06/2019	212	15,000	01257	00409	00028	9709	00005
012801100510607116	22/10/2001	0510607116	14/06/1999	EUR	48.080,97	100,00	34.928,62	5,200	H	MIIA	0,700	12	FRCC	14/12/2009	98	14,700	00955	00294	00013	25508	00003
012800950510603433	22/10/2001	0510603433	14/06/1999	EUR	36.060,73	100,00	33.388,55	5,250	H	MIIA	0,750	12	FRCC	14/06/2019	212	14,750	00514	00107	00057	8609	00001
012801000510611166	22/10/2001	0510611166	14/06/1999	EUR	96.161,94	100,00	73.384,66	5,150	H	MIIA	0,650	12	FRCC	14/06/2024	272	14,650	01749	01749	00101	88222-N	00001
012802310510602463	22/10/2001	0510602463	14/06/1999	EUR	60.101,21	100,00	37.538,09	5,250	H	MIIA	0,750	12	FRCC	14/05/2020	223	14,750	03499	00254	00136	24299	00007
012800600519002845	22/10/2001	0519002845	14/06/1999	EUR	51.086,03	100,00	48.418,20	5,250	H	MIIA	0,750	12	FRCC	14/06/2024	272	14,750	01415	00005	00000	266	00000
012800480519008545	22/10/2001	0519008545	14/06/1999	EUR	114.192,30	100,00	58.980,99	5,100	H	MIIA	0,600	12	FRCC	14/06/2019	212	14,600	01851	01732	00200	9829	00006
012801510510607304	22/10/2001	0510607304	14/06/1999	EUR	78.131,57	100,00	65.771,16	5,250	H	MIIA	0,750	12	FRCC	14/06/2029	332	14,750	00826	00826	00010	18337	00003
012801510510607332	22/10/2001	0510607332	14/06/1999	EUR	60.101,21	100,00	45.234,85	5,250	H	MIIA	0,750	12	FRCC	14/06/2024	272	14,750	00000	00168	00216	12072	00000
012805330510601456	22/10/2001	0510601456	14/06/1999	EUR	48.080,97	100,00	32.401,28	5,250	H	MIIA	0,750	12	FRCC	14/01/2008	75	14,750	02661	00868	00137	38180	00000
012802610510601492	22/10/2001	0510601492	14/06/1999	EUR	30.050,61	100,00	21.252,07	5,250	H	MIIA	0,750	12	FRCC	14/06/2009	92	14,750	03599	00579	00091	40965	00004
012803400510611847	22/10/2001	0510611847	14/06/1999	EUR	81.737,65	100,00	79.444,06	5,150	H	MIIA	0,650	12	FRCC	14/06/2034	392	14,650	02076	00383	00220	17536	00002
012803400510611546	22/10/2001	0510611546	14/06/1999	EUR	39.065,79	100,00	36.999,37	5,150	H	MIIA	0,650	12	FRCC	14/06/2024	272	14,650	01880	00186	00060	3308	00003
012803000510706517	22/10/2001	0510706517	14/06/1999	EUR	78.131,57	100,00	53.652,66	5,050	H	MIIA	0,550	12	FRCC	14/06/2019	212	14,550	01882	01828	00068	15175	00004
012806370519005837	22/10/2001	0519005837	14/06/1999	EUR	33.055,67	100,00	24.645,64	5,250	H	MIIA	0,750	12	FRCC	14/06/2007	68	14,750	01848	00085	00179	8155	00003
012802800510603233	22/10/2001	0510603233	14/06/1999	EUR	120.202,42	100,00	106.385,17	5,250	H	MIIA	0,750	12	FRCC	14/06/2014	152	14,750	03602	00800	00042	42375	00002
012806370519005851	22/10/2001	0519005851	14/06/1999	EUR	58.298,17	100,00	54.279,93	6,690	H	MIIA	1,500	12	FRCC	14/06/2019	212	16,190	01843	00294	00073	23915	00000
012803130510700965	22/10/2001	0510700965	14/06/1999	EUR	42.070,85	100,00	38.742,11	5,150	H	MIIA	0,650	12	FRCC	14/06/2019	212	14,650	01592	00343	00164	21566	00003
012803800519003536	22/10/2001	0519003536	14/06/1999	EUR	66.111,33	100,00	63.598,65	5,250	H	MIIA	0,750	12	FRCC	14/06/2029	332	14,750	01431	00133	00041	14557	00003
012805700510606827	22/10/2001	0510606827	14/06/1999	EUR	39.065,79	100,00	37.014,06	5,250	H	MIIA	0,750	12	FRCC	14/06/2024	272	14,750	01606	00752	00141	9805	00014
012803540510603587	22/10/2001	0510603587	14/06/1999	EUR	102.172,06	100,00	90.335,70	5,050	H	MIIA	0,550	12	FRCC	14/06/2014	152	14,550	00907	00465	00058	21113	00003
012803550510601936	22/10/2001	0510601936	14/06/1999	EUR	32.064,00	100,00	29.639,43	5,100	H	MIIA	0,600	12	FRCC	14/06/2019	212	14,600	01480	00350	00119	4243-N	00007
012803540510603034	22/10/2001	0510603034	15/06/1999	EUR	54.091,09	100,00	52.508,33	5,250	H	MIIA	0,750	12	FRCC	15/06/2034	392	14,750	00907	00465	00022	7100-N	00006
012805800510610575	22/10/2001	0510610575	15/06/1999	EUR	168.283,39	100,00	159.325,95	5,000	H	MIIA	0,500	12	FRCC	15/06/2024	272	14,500	03863	00665	00184	44380	00000
012803540510603503	22/10/2001	0510603503	15/06/1999	EUR	36.060,73	100,00	33.323,96	5,250	H	MIIA	0,750	12	FRCC	15/06/2019	212	14,750	00921	00474	00148	10353-N	00002
012803930519004382	22/10/2001	0519004382	15/06/1999	EUR	78.131,57	100,00	69.294,53	5,150	H	MIIA	0,650	12	FRCC	15/06/2019	212	14,650	01272	00170	00223	11320	00006
012804000510636456	22/10/2001	0510636456	15/06/1999	EUR	92.555,86	100,00	87.772,80	5,250	H	MIIA	0,750	12	FRCC	15/06/2024	272	14,750	02781	01089	00145	23440	00004
012803020510603794	22/10/2001	0510603794	15/06/1999	EUR	51.086,03	100,00	45.236,20	5,100	H	MIIA	0,600	12	FRCC	15/06/2014	152	14,600	00938	00918	00143	34523	00004
012806310510603227	22/10/2001	0510603227	15/06/1999	EUR	42.070,85	100,00	15.613,92	5,250	H	MIIA	0,750	12	FRCC	15/12/2004	38	14,750	00020	00020	00080	1145	00000
012803100510602542	22/10/2001	0510602542	15/06/1999	EUR	120.202,42	100,00	107.831,65	5,100	H	MIIA	0,600	12	FRCC	15/06/2024	272	14,600	00000	00343	00143	16914	00003
012803000510706524	22/10/2001	0510706524	15/06/1999	EUR	162.273,27	100,00	100.886,83	5,100	H	MIIA	0,600	12	FRCC	15/06/2014	152	14,600	02207	00747	00202	26960	00008
012805050519003913	22/10/2001	0519003913	15/06/1999	EUR	102.172,06	100,00	20.855,91	5,250	H	MIIA	0,750	12	FRCC	15/06/2019	212	14,750	01759	01425	00239	97438	00000
012803000510706552	22/10/2001	0510706552	15/06/1999	EUR	84.141,69	100,00	73.913,59	5,150	H	MIIA	0,650	12	FRCC	15/06/2024	272	14,650	00000	00326	00044	3221	00007
012802600510606027	22/10/2001	0510606027	15/06/1999	EUR	27.045,54	100,00	19.008,55	5,250	H	MIIA	0,750	12	FRCC	15/06/2006	56	14,750	04145	00961	00207	50619	00002
012805080510604462	22/10/2001	0510604462	15/06/1999	EUR	108.182,18	100,00	81.059,52	5,200	H	MIIA	0,700	12	FRCC	15/07/2014	153	14,700	02747	00071	00173	2973	00000
012804030510636522	22/10/2001	0510636522	15/06/1999	EUR	60.101,21	100,00	46.612,55	5,200	H	MIIA	0,700	12	FRCC	15/03/2015	161	14,700	01002	01002	00141	6109	00001
012805300510601264	22/10/2001	0510601264	15/06/1999	EUR	66.111,33	100,00	62.694,87	5,250	H	MIIA	0,750	12	FRCC	15/06/2024	272	14,750	01467	00041	00103	2465	00000
012800500519004235	22/10/2001	0519004235	15/06/1999	EUR	40.267,81	100,00	29.176,38	5,250	H	MIIA	0,750	12	FRCC	15/09/2009	95	14,750	00795	00027	00020	4126	00000
012800650510602087	22/10/2001	0510602087	15/06/1999	EUR	120.202,42	100,00	106.393,74	5,100	H	MIIA	0,600	12	FRCC	15/06/2014	152	14,600	01138	00216	00192	8639	00002

NOTARIA DE D. ROBERTO PAREJO GAMIR
MADRID

79

CARTERA DE PARTICIPACIONES HIPOTECARIAS

NUM.PARTICIP.	FEC.EMI.	MUM.PREST.	F.APERT.	DIV.	CAPITAL INIC.	%PART.	CAPITAL PEND.	%NOMIN.	(1)	(2)	DIFERE.	(3)	(4)	F.VENCI.	(5)	%DEMORA	TOMO	LIBRO	FOLIO	FINCA	INSC.
012802400519612872	22/10/2001	0519612872	15/06/1999	EUR	66.111,33	100,00	52.365,16	5,200	M	MIIA	0,700	12	FRCC	15/07/2013	141	14,700	02648	00224	00062	12990	00003
012801000510611243	22/10/2001	0510611243	15/06/1999	EUR	108.182,18	100,00	84.788,86	5,100	M	MIIA	0,600	12	FRCC	15/09/2016	179	14,600	00000	00973	00204	57670	00000
012802400519612886	22/10/2001	0519612886	15/06/1999	EUR	84.141,69	100,00	67.220,24	5,200	M	MIIA	0,700	12	FRCC	15/12/2022	254	14,700	02680	00191	00129	7471	00009
012801300510602572	22/10/2001	0510602572	15/06/1999	EUR	105.177,12	100,00	81.800,48	5,150	M	MIIA	0,650	12	FRCC	15/07/2010	105	14,650	01441	00698	00121	49306	00011
012800750510602797	22/10/2001	0510602797	15/06/1999	EUR	120.202,42	100,00	82.235,76	5,250	M	MIIA	0,750	12	FRCC	15/10/2010	108	14,750	02178	00120	00211	60597	00006
012800440519002864	22/10/2001	0519002864	15/06/1999	EUR	78.131,57	100,00	69.346,43	5,940	M	MIIA	0,750	12	FRCC	15/06/2014	152	15,440	01076	00234	00033	19409	00006
012800370510605643	22/10/2001	0510605643	15/06/1999	EUR	228.384,60	100,00	210.975,16	5,000	M	MIIA	0,500	12	FRCC	15/06/2019	212	14,500	01893	00826	00055	44015	00007
012800780510605362	22/10/2001	0510605362	15/06/1999	EUR	30.050,61	100,00	24.275,61	5,200	M	MIIA	0,700	12	FRCC	15/06/2009	92	14,700	03396	00219	00216	14780	00008
012800900510604933	22/10/2001	0510604933	15/06/1999	EUR	30.050,61	100,00	24.229,12	5,250	M	MIIA	0,750	12	FRCC	15/06/2009	92	14,750	01028	00107	00049	8374	00009
012800900510604947	22/10/2001	0510604947	15/06/1999	EUR	36.060,73	100,00	33.480,67	5,250	M	MIIA	0,750	12	FRCC	15/06/2019	212	14,750	01191	00139	00137	6202	00004
012801800510608264	22/10/2001	0510608264	15/06/1999	EUR	174.293,51	100,00	165.286,36	5,250	M	MIIA	0,750	12	FRCC	15/06/2024	272	14,750	00000	00787	00019	55064	00005
012801810510602476	22/10/2001	0510602476	15/06/1999	EUR	99.167,00	100,00	92.235,51	5,250	M	MIIA	0,750	12	FRCC	15/09/2023	263	14,750	00925	00925	00139	61323	00014
012800150510604424	22/10/2001	0510604424	15/06/1999	EUR	39.065,79	100,00	37.079,00	5,250	M	MIIA	0,750	12	FRCC	15/06/2024	272	14,750	00304	00000	00053	15459	00004
012801800510608313	22/10/2001	0510608313	15/06/1999	EUR	111.187,24	100,00	84.502,24	5,250	M	MIIA	0,750	12	FRCC	15/06/2024	272	14,750	00000	00751	00126	53556	00005
012806510519005683	22/10/2001	0519005683	15/06/1999	EUR	54.091,09	100,00	51.203,67	5,250	M	MIIA	0,750	12	FRCC	15/06/2024	272	14,750	00000	00160	00005	11694	00001
012806700510012977	22/10/2001	0510012977	15/06/1999	EUR	24.040,48	100,00	16.582,18	5,350	M	MIIA	0,850	12	FRCC	15/06/2011	116	14,850	00874	00143	00015	13069	00006
012806510519005732	22/10/2001	0519005732	15/06/1999	EUR	42.070,85	100,00	39.861,35	5,250	M	MIIA	0,750	12	FRCC	15/06/2024	272	14,750	00502	00061	00063	5912	00000
012807410510702163	22/10/2001	0510702163	15/06/1999	EUR	60.101,21	100,00	44.516,10	5,200	M	MIIA	0,700	12	FRCC	15/01/2010	99	14,700	00000	01112	00145	60417	00000
012837040510600007	22/10/2001	0510600007	15/06/1999	EUR	180.303,63	100,00	113.842,16	5,100	M	MIIA	0,600	12	FRCC	15/06/2029	332	14,600	01429	01429	00172	10885	00000
012867320519775156	22/10/2001	0519775156	15/06/1999	EUR	102.172,06	100,00	86.461,10	5,100	M	MIIA	0,600	12	FRCC	15/06/2019	212	14,600	00961	00620	00220	36016	00000
012806900510006046	22/10/2001	0510006046	15/06/1999	EUR	66.111,33	100,00	40.727,15	5,250	M	MIIA	0,750	12	FRCC	15/05/2008	79	14,750	02055	00487	00204	28923	00001
012806470519991293	22/10/2001	0519991293	15/06/1999	EUR	18.030,36	100,00	14.646,65	6,020	M	EU1A	1,500	12	FRCC	15/06/2009	92	15,520	00956	00324	00006	32175	00000
012808000510665297	22/10/2001	0510665297	15/06/1999	EUR	90.151,82	100,00	83.605,43	5,400	M	MIIA	0,900	12	FRCC	15/06/2019	212	14,900	02107	00156	00090	12448	00002
012834570510000084	22/10/2001	0510000084	15/06/1999	EUR	48.080,97	100,00	28.586,07	5,940	M	MIIA	0,750	12	FRCC	15/06/2014	152	15,440	01646	00166	00225	3414N	00004
012832890519770866	22/10/2001	0519770866	15/06/1999	EUR	138.232,78	100,00	125.235,75	5,940	M	MIIA	0,750	12	FRCC	15/06/2016	176	15,440	01218	00312	00158	18973	00000
012808520519003826	22/10/2001	0519003826	15/06/1999	EUR	90.151,82	100,00	83.408,34	5,000	M	MIIA	0,500	12	FRCC	15/06/2019	212	14,500	00000	00541	00097	14817	00007
012808030510672153	22/10/2001	0510672153	16/06/1999	EUR	66.111,33	100,00	58.660,56	5,300	M	MIIA	0,800	12	FRCC	16/06/2014	152	14,800	01725	00203	00042	19876	00001
012834770510700013	22/10/2001	0510700013	16/06/1999	EUR	102.172,06	100,00	96.660,24	5,100	M	MIIA	0,600	12	FRCC	16/06/2024	272	14,600	00845	00047	00175	6247N	00003
012835050510636873	22/10/2001	0510636873	16/06/1999	EUR	108.182,18	100,00	95.921,88	5,200	M	MIIA	0,700	12	FRCC	16/06/2014	152	14,700	02617	01253	00134	55262	00003
012807810510608802	22/10/2001	0510608802	16/06/1999	EUR	81.136,63	100,00	75.124,08	5,250	M	MIIA	0,750	12	FRCC	16/06/2019	212	14,750	00989	00095	00131	7143	00007
012806450519007595	22/10/2001	0519007595	16/06/1999	EUR	51.086,03	100,00	47.286,65	5,400	M	MIIA	0,900	12	FRCC	16/06/2019	212	14,900	01897	00550	00093	43211	00000
012807200510608566	22/10/2001	0510608566	16/06/1999	EUR	72.121,45	100,00	68.395,81	5,300	M	MIIA	0,800	12	FRCC	16/06/2024	272	14,800	02068	00915	00099	6596	00000
012838650513000097	22/10/2001	0513000097	16/06/1999	EUR	90.151,82	100,00	86.779,19	5,250	M	MIIA	0,750	12	FRCC	16/06/2029	332	14,750	00808	00000	00105	31644	00000
012807400510609832	22/10/2001	0510609832	16/06/1999	EUR	63.106,27	100,00	59.845,04	5,250	M	MIIA	0,750	12	FRCC	16/06/2024	272	14,750	01430	00374	00020	29953	00005
012806510519005662	22/10/2001	0519005662	16/06/1999	EUR	52.889,07	100,00	48.875,12	5,250	M	MIIA	0,750	12	FRCC	16/06/2019	212	14,750	02194	00092	00051	878	00008
012807330519007214	22/10/2001	0519007214	16/06/1999	EUR	103.674,59	100,00	98.440,46	5,350	M	MIIA	0,850	12	FRCC	16/06/2024	272	14,850	00000	00000	00000	43432 43380	00000
012802010510603721	22/10/2001	0510603721	16/06/1999	EUR	114.192,30	100,00	105.629,07	5,250	M	MIIA	0,750	12	FRCC	16/06/2019	212	14,750	01038	00198	00070	14109	00001
012800210510607881	22/10/2001	0510607881	16/06/1999	EUR	63.106,27	100,00	54.787,65	5,250	M	MIIA	0,750	12	FRCC	16/01/2021	231	14,750	01346	00663	00204	19999	00000
012800780510605271	22/10/2001	0510605271	16/06/1999	EUR	240.404,84	100,00	197.781,35	5,200	M	MIIA	0,700	12	FRCC	16/07/2022	249	14,700	00000	02519	00193	18815	00012
012800130510606844	22/10/2001	0510606844	16/06/1999	EUR	270.455,45	100,00	259.946,93	5,150	M	MIIA	0,650	12	FRCC	16/06/2029	332	14,650	01602	00111	00116	7720	00006
012800120510604701	22/10/2001	0510604701	16/06/1999	EUR	135.227,72	100,00	124.823,57	5,000	M	MIIA	0,500	12	FRCC	16/06/2019	212	14,500	01781	00290	00095	20212	00000
012800660510602557	22/10/2001	0510602557	16/06/1999	EUR	192.323,87	100,00	186.814,65	5,200	M	MIIA	0,700	12	FRCC	16/06/2034	392	14,700	01700	00298	00044	18198	00005
012800490510602701	22/10/2001	0510602701	16/06/1999	EUR	21.035,42	100,00	19.956,14	5,350	M	MIIA	0,850	12	FRCC	16/06/2024	272	14,850	01300	00097	00116	2969	00006
012800470519003147	22/10/2001	0519003147	16/06/1999	EUR	48.080,97	100,00	42.677,50	5,250	M	MIIA	0,750	12	FRCC	16/06/2014	152	14,750	01062	00090	00186	4698	00004
012800260510605597	22/10/2001	0510605597	16/06/1999	EUR	30.050,61	100,00	16.804,79	5,200	M	MIIA	0,700	12	FRCC	16/01/2007	63	14,700	02574	00051	00047	2651	00004
012800230510611117	22/10/2001	0510611117	16/06/1999	EUR	216.364,36	100,00	200.126,38	5,150	M	MIIA	0,650	12	FRCC	16/06/2019	212	14,650	01771	00470	00085	18868	00004
012800490510602715	22/10/2001	0510602715	16/06/1999	EUR	96.161,94	100,00	88.950,76	5,250	M	MIIA	0,750	12	FRCC	16/06/2019	212	14,750	00000	00851	00037	44530	00002
012800490519003156	22/10/2001	0519003156	16/06/1999	EUR	42.070,85	100,00	33.924,24	5,150	M	MIIA	0,650	12	FRCC	16/06/2009	92	14,650	01322	00128	00157	9481	00004
012800250510604917	22/10/2001	0510604917	16/06/1999	EUR	108.182,18	100,00	98.065,96	5,200	M	MIIA	0,700	12	FRCC	16/12/2025	290	14,700	02199	00000	00059	87704	00006
012805000510631796	22/10/2001	0510631796	16/06/1999	EUR	84.141,69	100,00	79.706,89	5,200	M	MIIA	0,700	12	FRCC	16/06/2024	272	14,700	03176	00362	00189	3051N	00004
012805070510602935	22/10/2001	0510602935	16/06/1999	EUR	60.101,21	100,00	56.944,76	5,250	M	MIIA	0,750	12	FRCC	16/06/2024	272	14,750	01081	01081	00063	59040	00000
012805000510631355	22/10/2001	0510631355	16/06/1999	EUR	90.151,82	100,00	76.204,97	5,200	M	MIIA	0,700	12	FRCC	16/06/2011	116	14,700	00452	00452	00146	2009N P31	00000
012805000510631586	22/10/2001	0510631586	16/06/1999	EUR	168.283,39	100,00	159.236,97	5,150	M	MIIA	0,650	12	FRCC	16/06/2024	272	14,650	00963	00963	00087	45776N	00000
012803010510603457	22/10/2001	0510603457	16/06/1999	EUR	39.065,79	100,00	20.467,94	5,150	M	MIIA	0,650	12	FRCC	16/03/2006	53	14,650	01073	00220	00133	1888	00004
012804010510636884	22/10/2001	0510636884	16/06/1999	EUR	48.080,97	100,00	27.650,58	5,250	M	MIIA	0,750	12	FRCC	16/06/2009	92	14,750	01886	00069	00122	5478	00005
012803540510603643	22/10/2001	0510603643	16/06/1999	EUR	36.060,73	100,00	29.042,69	5,250	M	MIIA	0,750	12	FRCC	16/06/2009	92	14,750	00687	00357	00126	16283	00003
012803810519003516	22/10/2001	0519003516	16/06/1999	EUR	33.055,67	100,00	31.377,92	5,500	M	MIIA	1,000	12	FRCC	16/06/2024	272	15,000	02230	00320	00187	37240	00003
012803600510634687	22/10/2001	0510634687	16/06/1999	EUR	72.121,45	100,00	68.244,38	5,150	M	MIIA	0,650	12	FRCC	16/06/2024	272	14,650	01073	00498	00120	10172	00008
012806000510031625	22/10/2001	0510031625	16/06/1999	EUR	90.151,82	100,00	80.244,26	5,300	M	MIIA	0,800	12	FRCC	16/07/2018	201	14,800	01273	00073	00081	1049-N	00006
012806000510031674	22/10/2001	0510031674	16/06/1999	EUR	90.151,82	100,00	85.417,11	5,250	M	MIIA	0,750	12	FRCC	16/06/2024	272	14,750	02355	00178	00164	13198/13202	00005
012806000510031527	22/10/2001	0510031527	16/06/1999	EUR	150.253,03	100,00	127.077,60	5,100	M	MIIA	0,600	12	FRCC	16/06/2011	116	14,600	01574	00129	00031	6619	00001
012805540519002793	22/10/2001	0519002793	16/06/1999	EUR	90.151,82	100,00	79.266,31	5,250	M	MIIA	0,750	12	FRCC	16/06/2021	236	14,750	02861	00459	00215	29138	00006
012803900519604454	22/10/2001	0519604454	17/06/1999	EUR	42.070,85	100,00	37.281,59	5,250	M	MIIA	0,750	12	FRCC	17/06/2014	152	14,750	01278	00600	00216	55849	00003
012803100510602696	22/10/2001	0510602696	17/06/1999	EUR	96.161,94	100,00	68.230,73	5,200	M	MIIA	0,700	12	FRCC	17/06/2024	272	14,700	00000	00200	00056	6272	00006
012803190510602033	22/10/2001	0510602033	17/06/1999	EUR	45.075,91	100,00	27.125,62	5,250	M	MIIA	0,750	12	FRCC	17/06/2019	212	14,750	00000	00279	00028	14309	00005
012806080510004165	22/10/2001	0510004165	17/06/1999	EUR	60.101,21	100,00	36.105,33	5,250	M	MIIA	0,750	12	FRCC	17/03/2007	65	14,750	00640	00378	00134	14814	00009
012806030510637096	22/10/2001	0510637096	17/06/1999	EUR	48.080,97	100,00	38.628,50	5,250	M	MIIA	0,750	12	FRCC	17/06/2019	212	14,750	03931	00284	00000	9944	00008
012806370519005886	22/10/2001	0519005886	17/06/1999	EUR	36.661,74	100,00	29.798,03	6,690	M	MIIA	1,500	12	FRCC	17/06/2009	92	16,190	02514	01375	00023	98130	00003
012804050510636797	22/10/2001	0510636797	17/06/1999	EUR	102.172,06	100,00	82.265,06	5,000	M	MIIA	0,500	12	FRCC	17/06/2024	272	14,500	04185	00067	00193	3445	00003
012804060510636616	22/10/2001	0510636616	17/06/1999	EUR	72.121,45	100,00	51.399,01	5,250	M	MIIA	0,750	12	FRCC	17/12/2013	146	14,750	02050	00188	00099	9758	00004
012805070510602914	22/10/2001	0510602914	17/06/1999	EUR	60.101,21	100,00	53.259,46	5,250	M	MIIA	0,750	12	FRCC	17/06/2014	152	14,750	02329	00190	00025	17015	00000
012803000510706076	22/10/2001	0510706076	17/06/1999	EUR	99.167,00	100,00	91.918,05	5,200	M	MIIA	0,700	12	FRCC	17/06/2019	212	14,700	00000	01099	00107	42097	00004
012803000510706286	22/10/2001	0510706286	17/06/1999	EUR	48.080,97	100,00	29.235,84	5,250	M	MIIA	0,750	12	FRCC	17/06/2024	272	14,750	00000	01190	00146	24460	00006
012800490510602582	22/10/2001	0510602582	17/06/1999	EUR	52.288,05	100,00	47.369,57	5,350	M	MIIA	0,850	12	FRCC	17/06/2016	176	14,850	01426	00265	00063	23016	00003
012800460510606772	22/10/2001	0510606772	17/06/1999	EUR	45.075,91	100,00	39.985,74	5,250	M	MIIA	0,750	12	FRCC	17/06/2014	152	14,750	03450	00010	00083	6484	00004
012800670510602614	22/10/2001	0510602614	17/06/1999	EUR	162.273,27	100,00	130.719,20	5,200	M	MIIA	0,700	12	FRCC	17/06/2009	92	14,700	01741	00250	00020	18146	00000
012800460510606842	22/10/2001	0510606842	17/06/1999	EUR	81.136,63	100,00	76.998,87	5,300	M	MIIA	0,800	12	FRCC	17/06/2024	272	14,800	00185	00010	00238	1765	00008
012800460510606835	22/10/2001	0510606835	17/06/1999	EUR	36.060,73	100,00	33.456,90	5,500	M	MIIA	1,000	12	FRCC	17/06/2019	212	15,000	03339	00103	00005	7443	00000
012800580510607246	22/10/2001	0510607246	17/06/1999	EUR	96.161,94	100,00	68.960,59	5,150	M	MIIA	0,650	12	FRCC	17/06/2019	212	14,650	00848	00290	00184	14092	00002
012800600519002992	22/10/2001	0519002992	17/06/1999	EUR	48.080,97	100,00	39.721,39	5,250	M	MIIA	0,750	12	FRCC	17/06/2014	152	14,750	01878	00414	00155	7781	00006
012800570510605817	22/10/2001	0510605817	17/06/1999	EUR	150.253,03	100,00	79.605,98	5,250	M	MIIA	0,750	12	FRCC	17/06/2013	140	14,750	01916	00164	00076	10069	00006
012800460510606737	22/10/2001	0510606737	17/06/1999	EUR	27.045,54	100,00	24.671,00	5,250	M	MIIA	0,750	12	FRCC	17/06/2017	188	14,750	03655	00242	00185	15930	00007
012800130510606907	22/10/2001	0510606907	17/06/1999	EUR	81.136,63	100,00	71.888,22	5,840	M	MIIA	0,650	12	FRCC	17/06/2014	152	15,340	01145	00000	00184	1395	00006
012800460510606702	22/10/2001	0510606702	17/06/1999	EUR	114.192,30	100,00	105.750,30	5,250	M	MIIA	0,750	12	FRCC	17/06/2019	212	14,750	02523	00105	00214	14408	00002
012800530510604343	22/10/2001	0510604343	17/06/1999	EUR	222.374,48	100,00	167.005,66	5,250	M	MIIA	0,750	12	FRCC	17/06/2029	332	14,750	01393	00220	00042	2135	00005
012800950510603461	22/10/2001	0510603461	17/06/1999	EUR	72.121,45	100,00	66.864,31	5,250	M	MIIA	0,750	12	FRCC	17/06/2019	212	14,750	01737	00682	00158	39219	00004
012800390510602873	22/10/2001	0510602873	17/06/1999	EUR	67.613,86	100,00	62.515,40	5,150	M	MIIA	0,650	12	FRCC	17/06/2019	212	14,650	00998	00064	00093	11368	00002
012800340510604646	22/10/2001	0510604646	17/06/1999	EUR	96.161,94	100,00	85.281,36	5,200	M	MIIA	0,700	12	FRCC	17/06/2014	152	14,700	02013	00522	00068	30889	00005
012801300510602495	22/10/2001	0510602495	17/06/1999	EUR	54.091,09	100,00	44.009,45	5,250	M	MIIA	0,750	12	FRCC	17/06/2019	212	14,750	01727	00984	00096	61305	00003
012802440510606543	22/10/2001	0510606543	17/06/1999	EUR	21.035,42	100,00	14.719,31	5,500	M	MIIA	1,000	12	FRCC	17/12/2010	110	15,000	01589	00087	00160	10498	00003
012802300510607257	22/10/2001	0510607257	17/06/1999	EUR	63.106,27	100,00	53.719,57	5,250	M	MIIA	0,750	12	FRCC	17/06/2024	272	14,750	04013	00680	00089	49421	00003
012802440510606557	22/10/2001	0510606557	17/06/1999	EUR	48.080,97	100,00	44.567,33	5,500	M	MIIA	1,000	12	FRCC	17/06/2019	212	15,000	01589	00087	00154	10492	00003
012807400510609874	22/10/2001	0510609874	17/06/1999	EUR	42.070,85	100,00	38.953,26	5,250	M	MIIA	0,750	12	FRCC	17/06/2019	212	14,750	01147	00292	00012	19274	00005
012835570519776524	22/10/2001	0519776524	17/06/1999	EUR	48.080,97	100,00	40.504,56	6,090	M	MIIA	0,900	12	FRCC	17/06/2019	212	15,590	01444	00643	00102	36412	00000
012807400510609944	22/10/2001	0510609944	17/06/1999	EUR	120.202,42	100,00	113.930,19	5,250	M	MIIA	0,750	12	FRCC	17/06/2024	272	14,750	01501	00441	00006	33742	00007
012806900510006935	22/10/2001	0510006935	17/06/1999	EUR	84.141,69	100,00	81.706,54	5,100	M	MIIA	0,600	12	FRCC	17/06/2034	392	14,600	01471	00067	00117	4265	00006
012806900510006872	22/10/2001	0510006872	17/06/1999	EUR	60.101,21	100,00	48.834,09	5,200	M	MIIA	0,700	12	FRCC	17/11/2025	289	14,700	01878	00187	00079	3129	00011
012807300519010326	22/10/2001	0519010326	17/06/1999	EUR	60.101,21	100,00	55.761,47	5,500	M	MIIA	1,000	12	FRCC	17/06/2019	212	15,000	01270	00337	00209	9856	00002
012806390519011222	22/10/2001	0519011222	17/06/1999	EUR	33.656,68	100,00	31.132,79	5,250	M	MIIA	0,750	12	FRCC	17/06/2019	212	14,750	02517	01378	00135	98422	00002
012807600510607143	22/10/2001	0510607143	17/06/1999	EUR	42.070,85	100,00	34.067,10	5,450	M	MIIA	0,950	12	FRCC	17/06/2024	272	14,950	01503	00043	00158	51499	00006
012807510510603823	22/10/2001	0510603823	17/06/1999	EUR	69.116,39	100,00	65.423,71	5,100	M	MIIA	0,600	12	FRCC	17/06/2024	272	14,600	00000	00970	00035	50356	00000
012806390519011082	22/10/2001	0519011082	17/06/1999	EUR	28.548,07	100,00	23.295,89	6,250	M	MIIA	1,750	12	FRCC	17/06/2009	92	15,750	01504	00101	00159	12315	00000
012831070519002987	22/10/2001	0519002987	17/06/1999	EUR	108.182,18	100,00	102.591,52	5,250	M	MIIA	0,750	12	FRCC	17/06/2024	272	14,750	00000	00000	00000	26873	00000
012806400510607212	22/10/2001	0510607212	18/06/1999	EUR	31.853,64	100,00	15.250,97	5,400	M	MIIA	0,900	12	FRCC	18/06/2024	272	14,900	01455	00184	00115	13730	00002
012807600510607101	22/10/2001	0510607101	18/06/1999	EUR	39.065,79	100,00	36.187,01	5,350	M	MIIA	0,850	12	FRCC	18/06/2019	212	14,850	01549	00104	00016	8310	00004
012808100510662787	22/10/2001	0510662787	18/06/1999	EUR	72.121,45	100,00	64.122,35	5,500	M	MIIA	1,000	12	FRCC	18/06/2014	152	15,000	01069	00102	00049	9382	00003
012807300519010354	22/10/2001	0519010354	18/06/1999	EUR	48.080,97	100,00	46.334,77	5,350	M	MIIA	0,850	12	FRCC	18/06/2029	332	14,850	01090	00000	00089	6993	00002
012806500519007033	22/10/2001	0519007033	18/06/1999	EUR	47.479,96	100,00	43.886,37	5,300	M	MIIA	0,800	12	FRCC	18/06/2019	212	14,800	01697	00085	00020	6876	00000
012807340510605444	22/10/2001	0510605444	18/06/1999	EUR	90.151,82	100,00	76.557,31	5,250	M	MIIA	0,750	12	FRCC	18/10/2022	252	14,750	01366	00717	00068	34620	00008
012806500519007075	22/10/2001	0519007075	18/06/1999	EUR	30.050,61	100,00	27.788,44	5,400	M	MIIA	0,900	12	FRCC	18/06/2019	212	14,900	02258	00256	00040	7474	00000
012838780510600041	22/10/2001	0510600041	18/06/1999	EUR	66.111,33	100,00	64.313,05	5,990	M	MIIA	0,800	12	FRCC	18/06/2034	392	15,490	01993	00275	00142	9206-N	00000
012806620519003636	22/10/2001	0519003636	18/06/1999	EUR	39.666,80	100,00	36.768,09	5,500	M	MIIA	1,000	12	FRCC	18/06/2019	212	15,000	02176	01829	00132	36157	00011
012802330510603473	22/10/2001	0510603473	18/06/1999	EUR	114.192,30	100,00	102.232,22	5,150	M	MIIA	0,650	12	FRCC	18/10/2018	204	14,650	04083	00058	00143	5429	00004
012801000510611222	22/10/2001	0510611222	18/06/1999	EUR	27.045,54	100,00	25.647,92	5,250	M	MIIA	0,750	12	FRCC	18/06/2024	272	14,750	00196	00196	00212	18364	00006
012801000510611271	22/10/2001	0510611271	18/06/1999	EUR	51.086,03	100,00	47.208,96	5,250	M	MIIA	0,750	12	FRCC	18/06/2019	212	14,750	00405	00405	00008	15597	00004
012800390510602887	22/10/2001	0510602887	18/06/1999	EUR	36.060,73	100,00	26.339,49	5,250	M	MIIA	0,750	12	FRCC	18/06/2009	92	14,750	01448	00000	00124	103530	00000
012800350510607153	22/10/2001	0510607153	18/06/1999	EUR	36.060,73	100,00	32.861,68	5,250	M	MIIA	0,750	12	FRCC	18/06/2017	188	14,750	00693	00094	00175	8470	00006
012801200519003563	22/10/2001	0519003563	18/06/1999	EUR	90.151,82	100,00	77.126,19	5,100	M	MIIA	0,600	12	FRCC	18/12/2013	146	14,600	01318	00879	00069	88621	00003
012800530510604497	22/10/2001	0510604497	18/06/1999	EUR	150.253,03	100,00	135.779,90	5,250	M	MIIA	0,750	12	FRCC	18/06/2016	176	14,750	00676	00669	00126	15593	00007
012800500519004263	22/10/2001	0519004263	18/06/1999	EUR	120.202,42	100,00	97.881,08	5,250	M	MIIA	0,750	12	FRCC	18/06/2024	272	14,750	00000	00000	00000	20529	00000
012800780510605285	22/10/2001	0510605285	18/06/1999	EUR	108.182,18	100,00	94.260,53	5,150	M	MIIA	0,650	12	FRCC	18/06/2019	212	14,650	00241	00049	00064	3736	00005
012800210510607916	22/10/2001	0510607916	18/06/1999	EUR	75.126,51	100,00	52.890,20	5,200	M	MIIA	0,700	12	FRCC	18/06/2009	92	14,700	01477	00076	00149	4086	00000
012800210510608035	22/10/2001	0510608035	18/06/1999	EUR	36.060,73	100,00	31.980,54	5,200	M	MIIA	0,700	12	FRCC	18/06/2014	152	14,700	01346	00663	00034	10562	00006
012800750510602923	22/10/2001	0510602923	18/06/1999	EUR	61.303,23	100,00	58.430,25	5,500	M	MIIA	1,000	12	FRCC	18/06/2024	272	15,000	01380	00219	00075	21265	00000
012801800510608334	22/10/2001	0510608334	18/06/1999	EUR	51.086,03	100,00	47.229,94	5,350	M	MIIA	0,850	12	FRCC	18/06/2019	212	14,850	01560	00693	00107	43973	00004
012802000510609691	22/10/2001	0510609691	18/06/1999	EUR	48.080,97	100,00	25.451,47	5,250	M	MIIA	0,750	12	FRCC	18/06/2011	116	14,750	02238	00532	00208	64316	00002
012800130510606242	22/10/2001	0510606242	18/06/1999	EUR	78.131,57	100,00	72.284,93	5,890	M	MIIA	0,700	12	FRCC	18/06/2019	212	15,390	02702	02143	00016	20993	00007

CARTERA DE PARTICIPACIONES HIPOTECARIAS

NUM.PARTICIP.	FEC.EMI.	NUM.PREST.	F.APERT.	DIV.	CAPITAL INIC.	%PART.	CAPITAL PEND.	%NOMIN.	(1)	(2)	DIFERE.	(3)	(4)	F.VENCI.	(5)	%DEMORA	TOMO	LIBRO	FOLIO	FINCA	INSC.
012801700510603004	22/10/2001	0510603004	18/06/1999	EUR	42.070,85	100,00	38.989,81	5,250	M	MI1A	0,750	12	FRCC	18/06/2019	212	14,750	00632	00118	00168	13340	00001
012800640510604074	22/10/2001	0510604074	18/06/1999	EUR	81.136,63	100,00	56.960,20	5,250	M	MI1A	0,750	12	FRCC	18/06/2006	56	14,750	01982	00000	00213	67219	00008
012802300510611271	22/10/2001	0510611271	18/06/1999	EUR	120.202,42	100,00	96.364,77	5,150	M	MI1A	0,650	12	FRCC	18/06/2024	272	14,650	00771	00082	00098	4786	00005
012801500510608157	22/10/2001	0510608157	18/06/1999	EUR	72.121,45	100,00	68.364,37	5,250	M	MI1A	0,750	12	FRCC	18/06/2024	272	14,750	01127	01127	00067	9093	00001
012802600510606755	22/10/2001	0510606755	18/06/1999	EUR	60.101,21	100,00	52.225,40	5,250	M	MI1A	0,750	12	FRCC	18/06/2019	212	14,750	04277	00765	00017	49784	00002
012801500519003976	22/10/2001	0519003976	18/06/1999	EUR	42.070,85	100,00	24.236,19	5,250	M	MI1A	0,750	12	FRCC	18/01/2007	63	14,750	01657	00232	00058	11136	00000
012804050510636552	22/10/2001	0510636552	18/06/1999	EUR	168.283,39	100,00	142.047,19	5,150	M	MI1A	0,650	12	FRCC	18/06/2029	332	14,650	04288	00170	00153	536	00000
012804030510636711	22/10/2001	0510636711	18/06/1999	EUR	54.091,09	100,00	50.555,18	5,150	M	MI1A	0,650	12	FRCC	18/06/2024	272	14,650	02252	00154	00004	7843	00000
012805000510631593	22/10/2001	0510631593	18/06/1999	EUR	90.151,82	100,00	76.163,75	5,100	M	MI1A	0,600	12	FRCC	18/06/2011	116	14,600	01168	00582	00148	27542	00005
012805110510605991	22/10/2001	0510605991	18/06/1999	EUR	90.151,82	100,00	83.391,38	5,250	M	MI1A	0,750	12	FRCC	18/06/2019	212	14,750	00784	00409	00013	30237	00007
012806040510005743	22/10/2001	0510005743	18/06/1999	EUR	65.510,32	100,00	41.161,89	5,500	M	MI1A	1,000	12	FRCC	18/06/2019	212	15,000	01448	00582	00130	43604	00004
012803400510611826	22/10/2001	0510611826	18/06/1999	EUR	144.843,92	100,00	132.078,16	5,000	M	MI1A	0,500	12	FRCC	18/06/2034	392	14,500	02075	00324	00054	14955	00003
012806300510608665	22/10/2001	0510608665	18/06/1999	EUR	102.172,06	100,00	77.256,71	5,250	M	MI1A	0,750	12	FRCC	18/06/2026	296	14,750	01629	00599	00057	41493	00000
012804010510636856	22/10/2001	0510636856	18/06/1999	EUR	54.091,09	100,00	51.295,72	5,250	M	MI1A	0,750	12	FRCC	18/06/2024	272	14,750	02479	00551	00152	14485	00000
012803540510603552	22/10/2001	0510603552	18/06/1999	EUR	60.101,21	100,00	56.881,64	5,200	M	MI1A	0,700	12	FRCC	18/06/2024	272	14,700	00784	00406	00189	8709	00004
012803540510603475	22/10/2001	0510603475	18/06/1999	EUR	66.111,33	100,00	62.582,21	5,250	M	MI1A	0,750	12	FRCC	18/06/2024	272	14,750	00832	00427	00050	5568-N	00008
012804000510636673	22/10/2001	0510636673	21/06/1999	EUR	35.459,71	100,00	25.855,17	5,250	M	MI1A	0,750	12	FRCC	21/06/2014	152	14,750	02289	00170	00126	8716	00006
012805810510605277	22/10/2001	0510605277	21/06/1999	EUR	72.121,45	100,00	66.804,77	5,250	M	MI1A	0,750	12	FRCC	21/06/2019	212	14,750	00942	00645	00206	39426	00000
012806010510003913	22/10/2001	0510003913	21/06/1999	EUR	60.101,21	100,00	51.761,28	5,200	M	MI1A	0,700	12	FRCC	21/06/2017	188	14,700	01791	00832	00013	63991	00003
012806010510003927	22/10/2001	0510003927	21/06/1999	EUR	51.086,03	100,00	47.134,17	5,200	M	MI1A	0,700	12	FRCC	21/06/2019	212	14,700	01791	00832	00197	64002	00003
012806010510003934	22/10/2001	0510003934	21/06/1999	EUR	108.182,18	100,00	99.813,50	5,200	M	MI1A	0,700	12	FRCC	21/06/2019	212	14,700	01791	00832	00165	64029	00003
012806010510003941	22/10/2001	0510003941	21/06/1999	EUR	36.060,73	100,00	31.868,13	5,200	M	MI1A	0,700	12	FRCC	21/06/2014	152	14,700	01791	00832	00069	64005	00003
012806350510601782	22/10/2001	0510601782	21/06/1999	EUR	90.151,82	100,00	83.545,44	5,450	M	MI1A	0,950	12	FRCC	21/06/2019	212	14,950	00000	00000	00000	16178	00000
012805000510631467	22/10/2001	0510631467	21/06/1999	EUR	135.227,72	100,00	32.627,04	5,200	M	MI1A	0,700	12	FRCC	21/06/2024	272	14,700	01710	00110	00019	6019	00003
012806340510000285	22/10/2001	0510000285	21/06/1999	EUR	60.101,21	100,00	48.458,33	5,250	M	MI1A	0,750	12	FRCC	21/06/2009	92	14,750	01674	00581	00097	36564	00003
012805030510604793	22/10/2001	0510604793	21/06/1999	EUR	78.131,57	100,00	66.685,21	5,250	M	MI1A	0,750	12	FRCC	21/06/2024	272	14,750	01881	00302	00113	35680	00000
012805030510604744	22/10/2001	0510604744	21/06/1999	EUR	66.111,33	100,00	63.585,93	5,250	M	MI1A	0,750	12	FRCC	21/06/2029	332	14,750	02276	01933	00026	92609N	00004
012801610510603184	22/10/2001	0510603184	21/06/1999	EUR	63.106,27	100,00	31.598,19	5,250	M	MI1A	0,750	12	FRCC	21/05/2013	139	14,750	01661	00533	00050	48088	00000
012801610510603212	22/10/2001	0510603212	21/06/1999	EUR	44.474,90	100,00	39.411,96	5,250	M	MI1A	0,750	12	FRCC	21/06/2014	152	14,750	01954	00704	00007	59008	00000
012802000510609705	22/10/2001	0510609705	21/06/1999	EUR	63.106,27	100,00	60.745,43	5,250	M	MI1A	0,750	12	FRCC	21/06/2029	332	14,750	01734	00069	00015	6755	00000
012801610510603233	22/10/2001	0510603233	21/06/1999	EUR	24.040,48	100,00	21.303,83	5,250	M	MI1A	0,750	12	FRCC	21/06/2014	152	14,750	01908	00672	00088	57310	00000
012800540510603336	22/10/2001	0510603336	21/06/1999	EUR	72.121,45	100,00	68.309,04	5,250	M	MI1A	0,750	12	FRCC	21/06/2024	272	14,750	00324	00140	00142	7350	00000
012801010510604272	22/10/2001	0510604272	21/06/1999	EUR	42.070,85	100,00	37.281,59	5,250	M	MI1A	0,750	12	FRCC	21/06/2014	152	14,750	00000	00338	00080	28472	00004
012801100510607151	22/10/2001	0510607151	21/06/1999	EUR	60.101,21	100,00	56.989,23	5,450	M	MI1A	0,950	12	FRCC	21/06/2024	272	14,950	00627	00088	00099	8092	00005
012800420510603975	22/10/2001	0510603975	21/06/1999	EUR	36.060,73	100,00	32.029,17	5,300	M	MI1A	0,800	12	FRCC	21/06/2014	152	14,800	00681	00000	00043	54060	00002
012802400519612935	22/10/2001	0519612935	21/06/1999	EUR	60.101,21	100,00	55.539,92	5,250	M	MI1A	0,750	12	FRCC	21/06/2019	212	14,750	02495	00134	00086	7880	00005
012800850510604781	22/10/2001	0510604781	21/06/1999	EUR	96.161,94	100,00	81.535,99	5,250	M	MI1A	0,750	12	FRCC	21/06/2029	332	14,750	01817	01013	00067	16723	00005
012837440519776102	22/10/2001	0519776102	21/06/1999	EUR	51.086,03	100,00	45.326,40	5,250	M	MI1A	0,750	12	FRCC	21/06/2014	152	14,750	01981	00981	00218	61638	00000
012806800510008066	22/10/2001	0510008066	21/06/1999	EUR	42.070,85	100,00	37.328,27	5,500	M	MI1A	1,000	12	FRCC	21/06/2014	152	15,000	01150	00751	00007	59490	00003
012808030510672244	22/10/2001	0510672244	21/06/1999	EUR	60.101,21	100,00	53.381,11	5,500	M	MI1A	1,000	12	FRCC	21/06/2014	152	15,000	00795	00103	00224	8074	00003
012807000510613075	22/10/2001	0510613075	21/06/1999	EUR	32.454,65	100,00	30.828,12	5,450	M	MI1A	0,950	12	FRCC	21/06/2024	272	14,950	00960	00959	00026	64528	00000
012807510510603837	22/10/2001	0510603837	21/06/1999	EUR	90.151,82	100,00	85.242,71	5,200	M	MI1A	0,700	12	FRCC	21/06/2024	272	14,700	01601	00040	00024	2595	00001
012807810510608781	22/10/2001	0510608781	21/06/1999	EUR	108.182,18	100,00	95.866,94	5,250	M	MI1A	0,750	12	FRCC	21/06/2014	152	14,750	02360	00383	00215	14624-A	00000
012806800510008024	22/10/2001	0510008024	21/06/1999	EUR	45.075,91	100,00	41.704,96	5,300	M	MI1A	0,800	12	FRCC	21/06/2019	212	14,800	01247	00840	00062	61756	00003
012831620519770956	22/10/2001	0519770956	21/06/1999	EUR	48.080,97	100,00	44.540,12	5,940	M	MI1A	0,750	12	FRCC	21/06/2019	212	15,440	00861	00118	00185	12743	00000
012807040510603944	22/10/2001	0510603944	22/06/1999	EUR	24.040,48	100,00	20.370,78	5,250	M	MI1A	0,750	12	FRCC	22/06/2011	116	14,750	00000	00000	00000	24.539	00000
012807300519010452	22/10/2001	0519010452	22/06/1999	EUR	84.141,69	100,00	74.466,51	5,200	M	MI1A	0,700	12	FRCC	22/06/2014	152	14,700	01217	00159	00000	10760	00000
012807200510608664	22/10/2001	0510608664	22/06/1999	EUR	93.156,88	100,00	82.552,09	5,250	M	MI1A	0,750	12	FRCC	22/06/2014	152	14,750	01192	00669	00126	41747	00002
012808760519007707	22/10/2001	0519007707	22/06/1999	EUR	57.096,15	100,00	52.953,66	5,500	M	MI1A	1,000	12	FRCC	22/06/2019	212	15,000	01011	00114	00135	10242	00000
012836980510600057	22/10/2001	0510600057	22/06/1999	EUR	105.177,12	100,00	97.396,82	5,790	M	MI1A	0,600	12	FRCC	22/06/2019	212	15,290	01812	00917	00070	45142	00000
012860680519776417	22/10/2001	0519776417	22/06/1999	EUR	72.121,45	100,00	54.723,14	5,250	M	MI1A	0,750	12	FRCC	22/04/2010	102	14,750	02182	00000	00062	39150	00000
012846910519003024	22/10/2001	0519003024	22/06/1999	EUR	33.055,67	100,00	29.352,70	5,250	M	MI1A	0,750	12	FRCC	22/06/2014	152	14,750	00000	00000	00000	12328	00000
012800900510604961	22/10/2001	0510604961	22/06/1999	EUR	24.040,48	100,00	22.330,42	5,350	M	MI1A	0,850	12	FRCC	22/06/2019	212	14,850	01225	00717	00183	49267	00004
012800390510602845	22/10/2001	0510602845	22/06/1999	EUR	120.202,42	100,00	79.692,13	5,100	M	MI1A	0,600	12	FRCC	22/06/2014	152	14,600	00000	00000	00000	36643N	00000
012800910510603415	22/10/2001	0510603415	22/06/1999	EUR	66.111,33	100,00	62.741,31	5,350	M	MI1A	0,850	12	FRCC	22/06/2024	272	14,850	01493	00044	00029	3699	00008
012800820510605317	22/10/2001	0510605317	22/06/1999	EUR	180.303,63	100,00	111.096,94	5,100	M	MI1A	0,600	12	FRCC	22/08/2011	118	14,600	00617	00610	00032	28343	00009
012801100510607144	22/10/2001	0510607144	22/06/1999	EUR	60.101,21	100,00	51.272,70	5,250	M	MI1A	0,750	12	FRCC	22/06/2019	212	14,750	00953	00292	00218	25488	00003
012801010510604307	22/10/2001	0510604307	22/06/1999	EUR	72.121,45	100,00	65.494,93	5,350	M	MI1A	0,850	12	FRCC	22/06/2024	272	14,850	02408	00250	00145	22180	00008
012800820510605387	22/10/2001	0510605387	22/06/1999	EUR	54.091,09	100,00	52.067,54	5,250	M	MI1A	0,750	12	FRCC	22/06/2029	332	14,750	01701	00300	00022	21364	00001
012800530510604525	22/10/2001	0510604525	22/06/1999	EUR	90.151,82	100,00	83.326,31	5,250	M	MI1A	0,750	12	FRCC	22/06/2019	212	14,750	00888	00046	00145	2156	00004
012800690510605962	22/10/2001	0510605962	22/06/1999	EUR	360.607,26	100,00	115.187,99	5,150	M	MI1A	0,650	12	FRCC	22/06/2019	212	14,650	00789	00022	00063	1115	00007
012800210510608014	22/10/2001	0510608014	22/06/1999	EUR	31.853,64	100,00	30.357,39	5,250	M	MI1A	0,750	12	FRCC	22/06/2009	92	14,750	00531	00033	00174	3793	00003
012800150510604473	22/10/2001	0510604473	22/06/1999	EUR	48.080,97	100,00	35.723,34	5,250	M	MI1A	0,750	12	FRCC	22/10/2008	84	14,750	01564	01093	00019	70785	00008
012800200519003106	22/10/2001	0519003106	22/06/1999	EUR	48.080,97	100,00	46.236,29	5,200	M	MI1A	0,700	12	FRCC	22/06/2029	332	14,700	01906	00838	00175	46332	00007
012800720510603522	22/10/2001	0510603522	22/06/1999	EUR	45.075,91	100,00	28.747,40	5,200	M	MI1A	0,700	12	FRCC	22/08/2008	82	14,700	02607	00614	00175	34089	00000
012802000510609635	22/10/2001	0510609635	22/06/1999	EUR	30.050,61	100,00	28.497,57	5,250	M	MI1A	0,750	12	FRCC	22/06/2024	272	14,750	00578	00196	00012	20189	00001
012800130510606774	22/10/2001	0510606774	22/06/1999	EUR	150.253,03	100,00	142.361,86	5,250	M	MI1A	0,750	12	FRCC	22/06/2024	272	14,750	01488	00376	00212	6755	00009
012801800510608306	22/10/2001	0510608306	22/06/1999	EUR	78.131,57	100,00	38.435,76	5,250	M	MI1A	0,750	12	FRCC	22/06/2011	116	14,750	00839	00000	00066	42985	00003
012800580510607274	22/10/2001	0510607274	22/06/1999	EUR	66.111,33	100,00	61.184,71	5,150	M	MI1A	0,650	12	FRCC	22/06/2019	212	14,650	01051	00186	00221	12904	00006
012801810510602504	22/10/2001	0510602504	22/06/1999	EUR	61.603,74	100,00	52.063,68	5,060	M	MI1A	0,750	12	FRCC	22/06/2011	116	14,560	01226	01226	00199	72847	00002
012805000510631733	22/10/2001	0510631733	22/06/1999	EUR	36.060,73	100,00	31.988,57	5,250	M	MI1A	0,750	12	FRCC	22/06/2014	152	14,750	02188	00192	00190	19222	00006
012802600510606272	22/10/2001	0510606272	22/06/1999	EUR	96.161,94	100,00	82.506,21	5,250	M	MI1A	0,750	12	FRCC	22/06/2024	272	14,750	04040	00856	00105	52089	00003
012802800510603275	22/10/2001	0510603275	22/06/1999	EUR	48.080,97	100,00	38.296,85	5,250	M	MI1A	0,750	12	FRCC	22/10/2015	168	14,750	02580	00180	00187	10711	00006
012804030510636424	22/10/2001	0510636424	22/06/1999	EUR	48.080,97	100,00	42.607,50	5,250	M	MI1A	0,750	12	FRCC	22/06/2014	152	14,750	04393	00000	00077	15474	00003
012805000510631971	22/10/2001	0510631971	22/06/1999	EUR	54.091,09	100,00	50.034,78	5,250	M	MI1A	0,750	12	FRCC	22/06/2019	212	14,750	02621	00847	00051	28998	00009
012803000510706601	22/10/2001	0510706601	22/06/1999	EUR	60.101,21	100,00	32.144,33	5,130	M	MI1A	0,630	12	FRCC	22/06/2009	92	14,630	02209	00749	00050	740	00007
012805390510602526	22/10/2001	0510602526	22/06/1999	EUR	63.106,27	100,00	45.213,10	5,250	M	MI1A	0,750	12	FRCC	22/12/2010	110	14,750	02112	00741	00199	37578	00003
012806010510003962	22/10/2001	0510003962	22/06/1999	EUR	39.065,79	100,00	36.043,75	5,200	M	MI1A	0,700	12	FRCC	22/06/2019	212	14,700	01791	00832	00009	63990	00003
012806010510003976	22/10/2001	0510003976	22/06/1999	EUR	132.222,66	100,00	106.029,76	5,200	M	MI1A	0,700	12	FRCC	22/02/2013	136	14,700	01791	00832	00093	64011	00003
012806010510003983	22/10/2001	0510003983	22/06/1999	EUR	43.873,88	100,00	41.970,60	5,200	M	MI1A	0,700	12	FRCC	22/06/2024	272	14,700	01791	00832	00137	64022	00003
012805300510601383	22/10/2001	0510601383	22/06/1999	EUR	48.080,97	100,00	38.766,31	5,250	M	MI1A	0,750	12	FRCC	22/01/2016	171	14,750	01602	00249	00102	4916	00000
012806040510005771	22/10/2001	0510005771	22/06/1999	EUR	60.101,21	100,00	56.944,76	5,250	M	MI1A	0,750	12	FRCC	22/06/2024	272	14,750	01674	00581	00049	36522	00001
012805280510605245	22/10/2001	0510605245	22/06/1999	EUR	43.272,87	100,00	31.940,73	5,250	M	MI1A	0,750	12	FRCC	22/04/2018	198	14,750	01771	00413	00142	13314 NA	00004
012803130510700923	22/10/2001	0510700923	22/06/1999	EUR	49.282,99	100,00	43.762,17	5,250	M	MI1A	0,750	12	FRCC	22/06/2014	152	14,750	01603	00345	00214	1605/7	00002
012805260510605593	22/10/2001	0510605593	22/06/1999	EUR	94.358,90	100,00	64.679,34	5,200	M	MI1A	0,700	12	FRCC	22/06/2012	128	14,700	02439	00746	00217	38701	00000
012805810510605305	22/10/2001	0510605305	23/06/1999	EUR	54.091,09	100,00	52.215,72	5,500	M	MI1A	1,000	12	FRCC	10/07/2029	333	15,000	05247	01211	00154	71075	00000
012803130510701014	22/10/2001	0510701014	29/06/1999	EUR	72.121,45	100,00	67.959,45	5,150	M	MI1A	0,650	12	FRCC	10/06/2024	272	14,650	01592	00343	00083	21516	00003
012803510510603094	22/10/2001	0510603094	29/06/1999	EUR	90.151,82	100,00	76.172,32	5,100	M	MI1A	0,600	12	FRCC	29/02/2020	221	14,600	01678	00419	00162	23168	00002
012800460510606814	22/10/2001	0510606814	09/07/1999	EUR	48.080,97	100,00	34.583,96	5,210	M	MI1A	0,900	12	FRCC	09/08/2013	142	14,710	03126	00042	00119	34385	00004
012800460510607171	22/10/2001	0510607171	09/07/1999	EUR	21.035,42	100,00	15.620,09	5,060	M	MI1A	0,750	12	FRCC	09/09/2011	119	14,560	02181	00239	00173	16121	00000
012800520510605336	22/10/2001	0510605336	09/07/1999	EUR	90.151,82	100,00	85.595,06	5,060	M	MI1A	0,750	12	FRCC	09/07/2024	273	14,560	01129	00984	00180	20654	00004
012800330510604722	22/10/2001	0510604722	09/07/1999	EUR	54.091,09	100,00	50.187,86	5,060	M	MI1A	0,750	12	FRCC	09/07/2019	213	14,560	01188	00346	00176	24910	00000
012800210510607181	22/10/2001	0510607181	09/07/1999	EUR	60.101,21	100,00	51.394,97	5,010	M	MI1A	0,700	12	FRCC	09/04/2017	186	14,510	02031	00398	00170	28639	00006
012800780510605495	22/10/2001	0510605495	09/07/1999	EUR	97.964,97	100,00	93.176,32	5,060	M	MI1A	0,750	12	FRCC	09/07/2024	273	14,560	02283	01155	00200	57175	00004
012800780510605411	22/10/2001	0510605411	09/07/1999	EUR	201.339,05	100,00	186.412,02	5,010	M	MI1A	0,700	12	FRCC	09/07/2024	273	14,510	01827	00000	00217	12680	00002
012800100510622626	22/10/2001	0510622626	09/07/1999	EUR	216.364,36	100,00	184.560,12	5,060	T	MI1A	0,750	12	FRCC	09/07/2011	117	14,560	00000	01236	00096	9013	00007
012800110510607115	22/10/2001	0510607115	09/07/1999	EUR	93.156,88	100,00	86.350,20	5,060	M	MI1A	0,750	12	FRCC	09/07/2019	213	14,560	00853	00294	00215	14265	00002
012800730510603075	22/10/2001	0510603075	09/07/1999	EUR	123.207,48	100,00	116.941,92	5,060	M	MI1A	0,750	12	FRCC	09/07/2024	273	14,560	00000	00343	00004	20554	00000
012800580510607351	22/10/2001	0510607351	09/07/1999	EUR	66.111,33	100,00	55.079,62	4,960	M	MI1A	0,650	12	FRCC	09/07/2012	129	14,460	00574	00131	00049	8291	00006
012800550510606697	22/10/2001	0510606697	09/07/1999	EUR	84.141,69	100,00	69.351,31	5,060	M	MI1A	0,750	12	FRCC	09/07/2029	333	14,560	02295	00302	00075	6402	00009
012806030510003432	22/10/2001	0510003432	12/07/1999	EUR	57.096,15	100,00	46.589,87	5,010	M	MI1A	0,700	12	FRCC	12/04/2016	174	14,510	01792	00833	00005	64045	00003
012806010510004186	22/10/2001	0510004186	12/07/1999	EUR	81.136,63	100,00	75.132,64	5,010	M	MI1A	0,700	12	FRCC	12/07/2019	213	14,510	01791	00833	00181	64033	00003
012806010510004221	22/10/2001	0510004221	12/07/1999	EUR	76.929,55	100,00	65.417,59	5,010	M	MI1A	0,700	12	FRCC	12/07/2011	117	14,510	01792	00833	00101	64069	00003
012806010510004277	22/10/2001	0510004277	12/07/1999	EUR	76.929,55	100,00	57.953,02	5,010	M	MI1A	0,700	12	FRCC	12/07/2007	69	14,510	01792	00833	00117	64073	00003
012805360510603076	22/10/2001	0510603076	12/07/1999	EUR	99.167,00	100,00	88.395,50	5,060	M	MI1A	0,750	12	FRCC	12/07/2014	153	14,560	01866	00044	00166	1800	00000
012803530510602186	22/10/2001	0510602186	12/07/1999	EUR	96.161,94	100,00	91.267,71	4,960	M	MI1A	0,650	12	FRCC	12/07/2024	273	14,460	01464	00070	00205	3155	00003
012805090519003427	22/10/2001	0519003427	12/07/1999	EUR	186.313,75	100,00	165.374,85	4,960	M	MI1A	0,650	12	FRCC	12/09/2025	287	14,460	01460	01460	00014	21725	00009
012805050519004074	22/10/2001	0519004074	12/07/1999	EUR	54.091,09	100,00	50.159,11	5,110	M	MI1A	0,800	12	FRCC	12/07/2019	213	14,610	03027	00853	00057	45287	00000
012802600510606867	22/10/2001	0510606867	12/07/1999	EUR	129.217,60	100,00	124.567,91	5,060	M	MI1A	0,750	12	FRCC	12/07/2029	333	14,560	02878	00021	00067	1056	00002
012803970519002335	22/10/2001	0519002335	12/07/1999	EUR	96.161,94	100,00	91.218,26	5,060	M	MI1A	0,750	12	FRCC	12/07/2024	273	14,560	01010	00307	00032	7226	00009
012803970519002342	22/10/2001	0519002342	12/07/1999	EUR	42.070,85	100,00	38.996,81	5,060	M	MI1A	0,750	12	FRCC	12/07/2019	213	14,560	00875	00444	00080	6471	00003
012805500519003734	22/10/2001	0519003734	12/07/1999	EUR	55.894,13	100,00	53.116,08	5,060	M	MI1A	0,750	12	FRCC	12/07/2024	273	14,560	02529	00081	00109	2430	00008
012805300510601481	22/10/2001	0510601481	12/07/1999	EUR	156.263,15	100,00	137.238,02	4,960	M	MI1A	0,650	12	FRCC	12/07/2013	141	14,460	01047	00636	00125	35992	00000
012805280510605336	22/10/2001	0510605336	12/07/1999	EUR	81.136,63	100,00	71.119,75	5,060	M	MI1A	0,750	12	FRCC	12/07/2024	273	14,560	02239	00347	00158	12887	00009
012805260510605887	22/10/2001	0510605887	12/07/1999	EUR	60.101,21	100,00	53.461,95	5,060	M	MI1A	0,750	12	FRCC	12/07/2014	153	14,560	02322	00629	00216	36183	00000
012805260510605901	22/10/2001	0510605901	12/07/1999	EUR	66.111,33	100,00	62.677,58	5,060	M	MI1A	0,750	12	FRCC	12/07/2024	273	14,560	02403	00176	00154	9695	00000
012807400510610203	22/10/2001	0510610203	12/07/1999	EUR	33.055,67	100,00	31.441,13	5,310	M	MI1A	1,000	12	FRCC	12/07/2024	273	14,810	01531	00796	00169	45046	00001
012807400510610196	22/10/2001	0510610196	12/07/1999	EUR	18.030,36	100,00	16.109,22	5,560	M	MI1A	1,250	12	FRCC	12/07/2014	153	15,060	01076	00080	00143	8228	00006
012807410510702254	22/10/2001	0510702254	12/07/1999	EUR	54.091,09	100,00	51.310,30	5,060	M	MI1A	0,750	12	FRCC	12/07/2024	273	14,560	01453	01453	00115	32467	00000
012806550519000304	22/10/2001	0519000304	12/07/1999	EUR	37.262,75	100,00	33.467,78	6,060	M	MI1A	1,750	12	FRCC	12/07/2014	153	15,560	01849	01398	00116	111974	00000
012807510510604047	22/10/2001	0510604047	12/07/1999	EUR	48.080,97	100,00	44.639,10	5,210	M	MI1A	0,900	12	FRCC	12/07/2019	213	14,710	00000	00001	00250	201	00004
012806610519005343	22/10/2001	0519005343	12/07/1999	EUR	27.646,56	100,00	26.318,99	5,310	M	MI1A	1,000	12	FRCC	12/07/2024	273	14,810	01134	00406	00117	13121	00000
012807300519010662	22/10/2001	0519010662	12/07/1999	EUR	37.262,75	100,00	22.765,58	5,060	M	MI1A	0,750	12	FRCC	12/07/2011	117	14,560	00000	00000	00000	8070	00000
012834740519775692	22/10/2001	0519775692	12/07/1999	EUR	36.060,73	100,00	29.332,17	5,490	M	MI1A	0,600	12	FRCC	12/07/2009	93	14,990	01877	01823	00164	55062	00000
012806500519007306	22/10/2001	0519007306	12/07/1999	EUR	30.050,61	100,00	16.381,42	5,060	M	MI1A	0,750	12	FRCC	12/10/2005	48	14,560	02211	00236	00165	16136	00000
012800560510603261	22/10/2001	0510603261	12/07/1999	EUR	210.354,24	100,00	190.618,73	5,250	M	MI1A	0,750	12	FRCC	12/07/2024	273	14,750	01451	00362	00185	15462	00000
012801800510608425	22/10/2001	0510608425	12/07/1999	EUR	48.080,97	100,00	45.691,27	5,060	M	MI1A	0,750	12	FRCC	12/07/2024	273	14,560	01628	00736	00033	46867	00004

NOTARIA DE D. ROBERTO PAREJO GAMIR · MADRID · NIHIL PRIUS FIDE

180

CARTERA DE PARTICIPACIONES HIPOTECARIAS

NUM.PARTICIP.	FEC.EMI.	NUM.PREST.	F.APERT.	DIV.	CAPITAL INIC.	%PART.	CAPITAL PEND.	%NOMIN.	(1)	(2)	DIFERE.	(3)	(4)	F.VENCI.	(5)	%DEMORA	TOMO	LIBRO	FOLIO	FINCA	INSC.
012800850510604907	22/10/2001	0510604907	12/07/1999	EUR	66.111,33	100,00	59.021,14	5,640	M	MI1A	0,750	12	FRCC	12/07/2014	153	15,140	00914	00044	00186	3414	00005
012801500510608563	22/10/2001	0510608563	12/07/1999	EUR	192.323,87	100,00	178.445,57	5,060	M	MI1A	0,750	12	FRCC	12/07/2019	213	14,560	01711	00078	00067	6153	00000
012800910510603555	22/10/2001	0510603555	12/07/1999	EUR	51.086,03	100,00	49.384,37	5,210	M	MI1A	0,900	12	FRCC	12/07/2029	333	14,710	01056	00112	00163	5811	00012
012801400519009211	22/10/2001	0519009211	12/07/1999	EUR	54.091,09	100,00	52.144,70	5,060	M	MI1A	0,750	12	FRCC	12/07/2029	333	14,560	02435	01718	00072	4255	00010
012802400519613082	22/10/2001	0519613082	12/07/1999	EUR	60.101,21	100,00	47.346,11	5,060	M	MI1A	0,750	12	FRCC	12/07/2009	93	14,560	02849	00263	00204	15013	00003
012802440510606697	22/10/2001	0510606697	12/07/1999	EUR	51.086,03	100,00	34.023,64	5,060	M	MI1A	0,750	12	FRCC	12/07/2014	153	14,560	01816	00242	00007	20312	00003
012802400519613096	22/10/2001	0519613096	12/07/1999	EUR	24.040,48	100,00	19.559,19	5,060	M	MI1A	0,750	12	FRCC	12/07/2009	93	14,560	02850	00264	00041	15037	00003
012802310510602694	22/10/2001	0510602694	13/07/1999	EUR	84.141,69	100,00	69.726,86	5,060	M	MI1A	0,750	12	FRCC	13/08/2016	178	14,560	04009	00676	00099	12103	00009
012802500519003952	22/10/2001	0519003952	13/07/1999	EUR	84.141,69	100,00	74.924,98	5,060	M	MI1A	0,750	12	FRCC	13/07/2014	153	14,560	00000	02727	00017	96815	00003
012802310510602722	22/10/2001	0510602722	13/07/1999	EUR	72.121,45	100,00	63.988,66	5,010	M	MI1A	0,700	12	FRCC	13/07/2014	153	14,510	03747	00067	00148	7208	00002
012800190510603434	22/10/2001	0510603434	13/07/1999	EUR	156.263,15	100,00	139.288,46	5,060	M	MI1A	0,750	12	FRCC	13/07/2019	213	14,560	00702	00000	00071	866	00000
012802500519004001	22/10/2001	0519004001	13/07/1999	EUR	48.080,97	100,00	40.997,27	5,160	M	MI1A	0,850	12	FRCC	13/07/2011	117	14,660	01585	01041	00163	63340	00003
012802500510603455	22/10/2001	0510603455	13/07/1999	EUR	153.258,09	100,00	145.457,98	4,960	M	MI1A	0,650	12	FRCC	13/07/2024	273	14,460	02529	00563	00104	27160	00003
012800850510604914	22/10/2001	0510604914	13/07/1999	EUR	132.222,66	100,00	118.108,18	5,010	M	MI1A	0,700	12	FRCC	13/07/2019	213	14,510	01743	00939	00137	30061	00005
012800330510604743	22/10/2001	0510604743	13/07/1999	EUR	117.197,36	100,00	96.483,28	5,060	M	MI1A	0,750	12	FRCC	13/07/2024	273	14,560	01602	00458	00215	8346	00005
012800900510605577	22/10/2001	0510605577	13/07/1999	EUR	45.075,91	100,00	38.354,83	5,060	M	MI1A	0,750	12	FRCC	13/08/2018	202	14,560	00946	00282	00088	30104	00009
012800460510606982	22/10/2001	0510606982	13/07/1999	EUR	96.161,94	100,00	72.843,54	5,210	M	MI1A	0,900	12	FRCC	13/07/2007	69	14,710	03198	00066	00120	5167	00000
012800490510602827	22/10/2001	0510602827	13/07/1999	EUR	21.035,42	100,00	18.759,40	5,160	M	MI1A	0,850	12	FRCC	13/07/2014	153	14,660	01804	00363	00218	22154	00001
012800220510604361	22/10/2001	0510604361	13/07/1999	EUR	96.161,94	100,00	92.532,56	5,010	M	MI1A	0,700	12	FRCC	13/07/2029	333	14,510	02711	02711	00131	96627	00000
012801810510602532	22/10/2001	0510602532	13/07/1999	EUR	48.080,97	100,00	39.952,33	5,110	M	MI1A	0,800	12	FRCC	13/07/2014	153	14,610	01983	00116	00019	12302	00004
012800610510603175	22/10/2001	0510603175	13/07/1999	EUR	156.263,15	100,00	144.987,01	5,060	M	MI1A	0,750	12	FRCC	13/07/2019	213	14,560	00090	00000	00000	3833	00000
012801100510607291	22/10/2001	0510607291	13/07/1999	EUR	60.101,21	100,00	51.275,89	5,060	M	MI1A	0,750	12	FRCC	13/07/2011	117	14,560	00598	00090	00028	9297	00004
012800800510603544	22/10/2001	0510603544	13/07/1999	EUR	96.161,94	100,00	87.363,17	4,860	M	MI1A	0,550	12	FRCC	13/07/2019	213	14,360	00000	02572	00164	84114	00007
012800810519003685	22/10/2001	0519003685	13/07/1999	EUR	96.161,94	100,00	74.630,86	5,060	M	MI1A	0,750	12	FRCC	13/06/2015	164	14,560	01339	00000	00150	29129	00000
012806900510007012	22/10/2001	0510007012	13/07/1999	EUR	102.172,06	100,00	97.161,16	5,060	M	MI1A	0,750	12	FRCC	13/07/2024	273	14,560	00818	00047	00050	6302	00002
012806610519005273	22/10/2001	0519005273	13/07/1999	EUR	54.091,09	100,00	51.493,59	5,310	M	MI1A	1,000	12	FRCC	13/07/2024	273	14,810	00618	00160	00127	20668	00000
012806610519004405	22/10/2001	0519004405	13/07/1999	EUR	54.091,09	100,00	51.447,07	5,060	M	MI1A	0,750	12	FRCC	13/07/2024	273	14,560	01178	00432	00021	21725	00000
012806510519005802	22/10/2001	0519005802	13/07/1999	EUR	75.126,51	100,00	71.264,23	5,060	M	EU1A	0,750	12	FRCC	13/07/2024	273	14,560	00000	00088	00154	6975	00006
012806510519006264	22/10/2001	0519006264	13/07/1999	EUR	60.101,21	100,00	55.709,75	5,060	M	MI1A	0,750	12	FRCC	13/07/2019	213	14,560	00000	00203	00214	17803	00003
012807960510605233	22/10/2001	0510605233	13/07/1999	EUR	42.070,85	100,00	35.815,65	5,060	M	MI1A	0,750	12	FRCC	13/07/2011	117	14,560	01255	00625	00069	31286	00007
012808020510607255	22/10/2001	0510607255	13/07/1999	EUR	192.323,87	100,00	162.790,42	5,060	M	MI1A	0,750	12	FRCC	13/07/2021	237	14,560	01823	00068	00037	5225	00004
012807400510610133	22/10/2001	0510610133	13/07/1999	EUR	120.202,42	100,00	97.211,13	4,910	M	MI1A	0,600	12	FRCC	13/07/2009	93	14,410	00000	00000	00000	42258	00000
012807340510606151	22/10/2001	0510606151	13/07/1999	EUR	96.161,94	100,00	87.968,84	5,110	M	MI1A	0,800	12	FRCC	13/07/2017	189	14,610	01415	00766	00012	37201	00009
012805260510605943	22/10/2001	0510605943	13/07/1999	EUR	84.141,69	100,00	81.047,62	5,060	M	MI1A	0,750	12	FRCC	13/07/2029	333	14,560	02023	00055	00116	1494	00000
012805280510605056	22/10/2001	0510605056	13/07/1999	EUR	69.116,39	100,00	60.741,12	5,060	M	MI1A	0,750	12	FRCC	13/07/2019	213	14,560	00777	00546	00200	30555	00004
012805220510605547	22/10/2001	0510605547	13/07/1999	EUR	48.080,97	100,00	44.514,43	5,060	M	MI1A	0,750	12	FRCC	13/07/2019	213	14,560	02125	00564	00177	22702	00003
012805220510605435	22/10/2001	0510605435	13/07/1999	EUR	60.101,21	100,00	50.989,92	5,060	M	MI1A	0,750	12	FRCC	13/07/2014	153	14,560	02125	00564	00180	22703	00003
012805220510605442	22/10/2001	0510605442	13/07/1999	EUR	60.101,21	100,00	39.683,60	4,710	M	MI1A	0,400	12	FRCC	13/08/2013	142	14,210	02125	00564	00204	22711	00003
012805220510605505	22/10/2001	0510605505	13/07/1999	EUR	78.131,57	100,00	72.335,94	5,060	M	MI1A	0,750	12	FRCC	13/07/2019	213	14,560	02125	00564	00189	22706	00003
012806330519000086	22/10/2001	0519000086	13/07/1999	EUR	48.080,97	100,00	43.098,63	6,060	M	MI1A	1,750	12	FRCC	13/07/2014	153	15,560	02366	01227	00063	87263	00002
012805000510631537	22/10/2001	0510631537	13/07/1999	EUR	78.131,57	100,00	74.168,75	5,010	M	MI1A	0,700	12	FRCC	13/07/2024	273	14,510	01000	01000	00216	23926N	00005
012805030510604933	22/10/2001	0510604933	13/07/1999	EUR	81.136,63	100,00	71.127,79	4,910	M	MI1A	0,600	12	FRCC	13/07/2024	273	14,410	02693	00011	00088	663	00000
012805080510604616	22/10/2001	0510604616	13/07/1999	EUR	51.086,03	100,00	47.368,93	5,010	M	MI1A	0,700	12	FRCC	13/07/2019	213	14,510	02565	00412	00054	45384	00000
012803510510603283	22/10/2001	0510603283	13/07/1999	EUR	90.151,82	100,00	62.719,53	4,960	M	MI1A	0,650	12	FRCC	13/07/2024	273	14,460	01686	00421	00065	23302	00002
012803510510603206	22/10/2001	0510603206	13/07/1999	EUR	156.263,15	100,00	145.065,23	4,960	M	MI1A	0,650	12	FRCC	13/07/2019	213	14,460	01686	00421	00059	23299	00002
012806010510004291	22/10/2001	0510004291	13/07/1999	EUR	75.126,51	100,00	71.198,00	5,010	M	MI1A	0,700	12	FRCC	13/07/2024	273	14,510	01791	00832	00201	64038	00003
012806010510004235	22/10/2001	0510004235	13/07/1999	EUR	84.141,69	100,00	60.303,67	5,010	M	MI1A	0,700	12	FRCC	13/07/2019	213	14,510	01792	00833	00093	64067	00003
012806230510604794	22/10/2001	0510604794	13/07/1999	EUR	24.040,48	100,00	22.350,13	5,310	M	MI1A	1,000	12	FRCC	13/07/2019	213	14,810	01835	00656	00028	23399	00004
012803800519003606	22/10/2001	0519003606	13/07/1999	EUR	36.060,73	100,00	33.465,44	5,110	M	MI1A	0,800	12	FRCC	13/07/2019	213	14,610	02509	01239	00112	28697	00008
012803560510005096	22/10/2001	0510005096	14/07/1999	EUR	57.096,15	100,00	50.728,77	4,810	M	MI1A	0,500	12	FRCC	14/07/2014	153	14,310	00908	00579	00176	2436	00004
012806060510002553	22/10/2001	0510002553	14/07/1999	EUR	54.091,09	100,00	45.843,51	5,060	M	EU1A	0,750	12	FRCC	14/07/2019	213	14,560	02391	00753	00146	64492	00008
012803560510005103	22/10/2001	0510005103	14/07/1999	EUR	42.070,85	100,00	34.145,28	4,810	M	MI1A	0,500	12	FRCC	14/07/2009	93	14,310	00909	00580	00073	24395	00004
012806400510607275	22/10/2001	0510607275	14/07/1999	EUR	174.293,51	100,00	69.780,68	5,060	M	MI1A	0,750	12	FRCC	14/07/2024	273	14,560	01853	00823	00220	19440-N	00000
012803560510005124	22/10/2001	0510005124	14/07/1999	EUR	60.101,21	100,00	55.651,10	4,810	M	MI1A	0,500	12	FRCC	14/07/2019	213	14,310	00909	00580	00001	24377	00004
012803010510603702	22/10/2001	0510603702	14/07/1999	EUR	174.293,51	100,00	161.388,23	4,810	M	MI1A	0,500	12	FRCC	14/07/2019	213	14,310	00000	00000	00000		00000
012803090510600945	22/10/2001	0510600945	14/07/1999	EUR	72.121,45	100,00	66.257,71	4,960	M	MI1A	0,650	12	FRCC	14/07/2024	273	14,460	00490	00074	00088	8577	00004
012803410510604813	22/10/2001	0510604813	14/07/1999	EUR	30.050,61	100,00	26.718,38	4,960	M	MI1A	0,650	12	FRCC	14/07/2014	153	14,460	02067	00321	00193	2189	00004
012805090519003476	22/10/2001	0519003476	14/07/1999	EUR	72.121,45	100,00	69.410,56	5,060	M	MI1A	0,750	12	FRCC	14/07/2029	333	14,560	03002	00828	00064	62553	00003
012805000510632461	22/10/2001	0510632461	14/07/1999	EUR	69.116,39	100,00	64.052,85	5,010	M	MI1A	0,700	12	FRCC	14/07/2019	213	14,510	00498	00498	00028	27690	00001
012802600510606853	22/10/2001	0510606853	14/07/1999	EUR	48.080,97	100,00	42.691,48	5,060	M	MI1A	0,750	12	FRCC	14/06/2018	200	14,560	02867	00097	00029	6380	00003
012806330519000093	22/10/2001	0519000093	14/07/1999	EUR	24.040,48	100,00	19.703,85	6,060	M	MI1A	1,750	12	FRCC	14/07/2009	93	15,560	02526	01387	00009	99263	00002
012805410519002381	22/10/2001	0519002381	14/07/1999	EUR	30.050,61	100,00	25.582,66	5,060	M	MI1A	0,750	12	FRCC	14/07/2011	117	14,560	01647	00627	00070	5831	00012
012806320519000666	22/10/2001	0519000666	14/07/1999	EUR	24.040,48	100,00	21.592,15	6,060	M	MI1A	1,750	12	FRCC	14/07/2014	153	15,560	01848	01397	00204	109844	00002
012803900519604622	22/10/2001	0519604622	14/07/1999	EUR	60.101,21	100,00	51.401,93	5,060	M	MI1A	0,750	12	FRCC	14/07/2019	213	14,560	01278	00600	00206	55839	00003
012807350519009876	22/10/2001	0519009876	14/07/1999	EUR	42.070,85	100,00	37.527,42	5,210	M	MI1A	0,900	12	FRCC	14/07/2014	153	14,710	01447	00427	00152	15482	00009
012807350519009897	22/10/2001	0519009897	14/07/1999	EUR	42.070,85	100,00	37.501,07	5,060	M	MI1A	0,750	12	FRCC	14/07/2014	153	14,560	00357	00793	00155	13110	00005
012808000510665234	22/10/2001	0510665234	14/07/1999	EUR	46.878,94	100,00	41.850,40	5,210	M	MI1A	0,900	12	FRCC	14/07/2014	153	14,710	01330	00523	00138	43959	00004
012807700510603891	22/10/2001	0510603891	14/07/1999	EUR	36.060,73	100,00	34.329,10	5,310	M	MI1A	1,000	12	FRCC	14/07/2024	273	14,810	01971	00085	00167	8399	00009
012807800510620085	22/10/2001	0510620085	14/07/1999	EUR	70.318,42	100,00	66.881,19	5,060	M	MI1A	0,750	12	FRCC	14/07/2024	273	14,560	01911	00127	00214	6939	00000
012807600510607521	22/10/2001	0510607521	14/07/1999	EUR	110.586,23	100,00	105.166,07	5,260	M	MI1A	0,950	12	FRCC	14/07/2024	273	14,760	00496	00257	00169	14288	00002
012807600510607472	22/10/2001	0510607472	14/07/1999	EUR	54.091,09	100,00	37.996,74	5,060	M	MI1A	0,750	12	FRCC	14/11/2008	85	14,560	01720	00298	00054	61261	00007
012808760519007812	22/10/2001	0519007812	14/07/1999	EUR	66.111,33	100,00	61.399,40	5,060	M	MI1A	0,750	12	FRCC	14/07/2019	213	14,560	01560	00160	00083	16990	00005
012806900510007005	22/10/2001	0510007005	14/07/1999	EUR	90.151,82	100,00	83.710,64	5,060	M	MI1A	0,750	12	FRCC	14/07/2019	213	14,560	01794	00315	00206	20684	00003
012808200519003773	22/10/2001	0519003773	14/07/1999	EUR	81.136,63	100,00	75.424,67	5,060	M	MI1A	0,750	12	FRCC	14/07/2019	213	14,560	01324	00267	00179	25356	00002
012806500519007341	22/10/2001	0519007341	14/07/1999	EUR	48.080,97	100,00	42.864,32	5,310	M	MI1A	1,000	12	FRCC	14/07/2014	153	14,810	00269	00135	00050	11563	00004
012806500519007236	22/10/2001	0519007236	14/07/1999	EUR	180.303,63	100,00	160.178,31	5,010	M	MI1A	0,700	12	FRCC	14/07/2014	153	14,510	00000	00216	00103	14628	00004
012836590510000013	22/10/2001	0510000013	14/07/1999	EUR	63.106,27	100,00	56.243,34	5,640	M	MI1A	0,750	12	FRCC	14/07/2014	153	15,140	00704	00704	00028	53256	00000
012801100510607305	22/10/2001	0510607305	14/07/1999	EUR	51.086,03	100,00	46.816,37	5,060	M	MI1A	0,750	12	FRCC	14/07/2017	189	14,560	01262	00304	00111	27452	00003
012802010510603854	22/10/2001	0510603854	14/07/1999	EUR	30.050,61	100,00	24.475,95	5,060	M	MI1A	0,750	12	FRCC	14/07/2009	93	14,560	02437	00539	00048	45185	00003
012800820510605492	22/10/2001	0510605492	14/07/1999	EUR	102.172,06	100,00	90.980,39	5,060	M	MI1A	0,750	12	FRCC	14/07/2014	153	14,560	02180	00000	00182	23875	00005
012802010510603861	22/10/2001	0510603861	14/07/1999	EUR	49.884,00	100,00	38.703,78	5,060	M	MI1A	0,750	12	FRCC	14/07/2014	153	14,560	02050	00344	00066	29902	00000
012800380510603516	22/10/2001	0510603516	14/07/1999	EUR	90.151,82	100,00	87.677,48	5,060	M	MI1A	0,750	12	FRCC	14/07/2034	393	14,560	00000	02523	00199	4869	00005
012800150510604564	22/10/2001	0510604564	14/07/1999	EUR	150.253,03	100,00	95.976,28	4,710	M	MI1A	0,400	12	FRCC	14/07/2019	213	14,210	00385	00000	00037	20787	00003
012800440519002976	22/10/2001	0519002976	14/07/1999	EUR	42.070,85	100,00	39.072,37	5,060	M	MI1A	0,750	12	FRCC	14/07/2019	213	14,560	00908	00066	00074	5450	00004
012800350510607321	22/10/2001	0510607321	14/07/1999	EUR	93.156,88	100,00	88.448,17	5,060	M	MI1A	0,750	12	FRCC	14/07/2024	273	14,560	00000	02611	00012	52944	00006
012800200519003225	22/10/2001	0519003225	14/07/1999	EUR	42.070,85	100,00	37.383,74	5,060	M	MI1A	0,750	12	FRCC	14/07/2014	153	14,560	01707	01588	00208	38981	00009
012800170510604223	22/10/2001	0510604223	14/07/1999	EUR	66.111,33	100,00	63.813,15	5,210	M	MI1A	0,900	12	FRCC	14/07/2029	333	14,710	01990	00898	00093	50164	00003
012801400519009246	22/10/2001	0519009246	14/07/1999	EUR	54.091,09	100,00	47.341,47	5,060	M	MI1A	0,750	12	FRCC	14/07/2019	213	14,560	02350	01641	00029	2395	00001
012800150510604606	22/10/2001	0510604606	15/07/1999	EUR	54.091,09	100,00	51.402,58	5,060	M	MI1A	0,750	12	FRCC	15/07/2024	273	14,560	00102	00000	00217	7796	00004
012800350510607363	22/10/2001	0510607363	15/07/1999	EUR	82.639,16	100,00	78.462,08	5,060	M	MI1A	0,750	12	FRCC	15/07/2024	273	14,560	01889	00317	00141	22481	00006
012800210510608084	22/10/2001	0510608084	15/07/1999	EUR	120.803,43	100,00	107.816,51	5,060	M	MI1A	0,750	12	FRCC	15/06/2018	200	14,560	01502	00030	00157	996	00006
012800140510605837	22/10/2001	0510605837	15/07/1999	EUR	90.151,82	100,00	80.384,22	4,910	M	MI1A	0,600	12	FRCC	15/07/2014	153	14,410	00850	00103	00051	6117	00004
012800350510607174	22/10/2001	0510607174	15/07/1999	EUR	58.899,19	100,00	55.922,13	5,060	M	MI1A	0,750	12	FRCC	15/07/2024	273	14,560	01997	00379	00057	14932	00009
012802310510602743	22/10/2001	0510602743	15/07/1999	EUR	240.404,84	100,00	198.675,81	4,960	M	MI1A	0,650	12	FRCC	15/11/2022	253	14,460	03950	00617	00193	14212	00002
012800370510605776	22/10/2001	0510605776	15/07/1999	EUR	120.202,42	100,00	107.035,75	5,060	M	MI1A	0,750	12	FRCC	15/07/2014	153	14,560	01752	00261	00000	18737	00008
012801000510611593	22/10/2001	0510611593	15/07/1999	EUR	87.146,76	100,00	65.180,62	4,960	M	MI1A	0,650	12	FRCC	15/01/2012	123	14,460	00000	01336	00082	77773	00009
012800760510604345	22/10/2001	0510604345	15/07/1999	EUR	270.455,45	100,00	240.999,76	5,210	M	MI1A	0,900	12	FRCC	15/07/2014	153	14,710	00499	00217	00162	8778	00011
012801000510611173	22/10/2001	0510611173	15/07/1999	EUR	135.227,72	100,00	122.028,32	4,960	M	MI1A	0,650	12	FRCC	15/07/2019	213	14,460	01289	01289	00201	80993	00001
012801300510602691	22/10/2001	0510602691	15/07/1999	EUR	84.141,69	100,00	74.732,29	4,960	M	MI1A	0,650	12	FRCC	15/07/2014	153	14,460	01699	00956	00074	60160	00003
012800610510603147	22/10/2001	0510603147	15/07/1999	EUR	35.459,71	100,00	31.590,37	5,160	M	MI1A	0,850	12	FRCC	15/07/2014	153	14,660	00360	00000	00151	19111	00003
012800580510607365	22/10/2001	0510607365	15/07/1999	EUR	90.151,82	100,00	80.239,03	4,960	M	MI1A	0,650	12	FRCC	15/07/2014	153	14,460	00653	00175	00144	9955	00003
012800580510607372	22/10/2001	0510607372	15/07/1999	EUR	60.101,21	100,00	47.970,41	4,960	M	MI1A	0,650	12	FRCC	15/07/2014	153	14,460	00853	00294	00154	14245	00002
012806450519007812	22/10/2001	0519007812	15/07/1999	EUR	36.060,73	100,00	32.150,38	5,060	M	MI1A	0,750	12	FRCC	15/07/2014	153	14,560	00121	00009	00209	1664	00000
012808020510607297	22/10/2001	0510607297	15/07/1999	EUR	60.101,21	100,00	57.115,00	5,310	M	MI1A	1,000	12	FRCC	15/07/2024	273	14,810	00589	00117	00184	5897	00002
012806480510601256	22/10/2001	0510601256	15/07/1999	EUR	54.091,09	100,00	50.381,34	5,310	M	EU1A	1,000	12	FRCC	15/07/2019	213	14,810	02185	01207	00109	32050	00000
012806900510007047	22/10/2001	0510007047	15/07/1999	EUR	96.161,94	100,00	85.520,94	5,060	M	MI1A	0,750	12	FRCC	15/07/2024	273	14,560	02086	00506	00037	385	00009
012806800510008311	22/10/2001	0510008311	15/07/1999	EUR	36.060,73	100,00	32.148,25	5,310	M	MI1A	1,000	12	FRCC	15/07/2014	153	14,810	01144	00745	00029	40167	00004
012806800510008255	22/10/2001	0510008255	15/07/1999	EUR	90.151,82	100,00	80.136,21	4,910	M	MI1A	0,600	12	FRCC	15/07/2014	153	14,410	01064	00354	00017	28078	00001
012807600510607507	22/10/2001	0510607507	15/07/1999	EUR	48.080,97	100,00	45.691,27	5,060	M	MI1A	0,750	12	FRCC	15/07/2024	273	14,560	01167	00008	00065	40931	00008
012807800510620274	22/10/2001	0510620274	15/07/1999	EUR	228.384,60	100,00	212.062,85	5,010	M	MI1A	0,700	12	FRCC	15/07/2019	213	14,510	00000	00000	00000		00000
012807400510610154	22/10/2001	0510610154	15/07/1999	EUR	51.687,04	100,00	49.118,10	5,060	M	MI1A	0,750	12	FRCC	15/07/2024	273	14,560	00000	00000	00000	16565	00000
012846300510603341	22/10/2001	0510603341	15/07/1999	EUR	102.172,06	100,00	85.935,15	4,960	M	MI1A	0,650	12	FRCC	15/07/2019	213	14,460	01770	00477	00191	34509	00001
012804000510638696	22/10/2001	0510638696	15/07/1999	EUR	60.101,21	100,00	55.740,87	4,960	M	MI1A	0,650	12	FRCC	15/07/2019	213	14,460	02343	00698	00134	34398	00007
012804000510637716	22/10/2001	0510637716	15/07/1999	EUR	114.192,30	100,00	102.989,21	4,960	M	MI1A	0,650	12	FRCC	15/07/2019	213	14,460	04311	00193	00002	10891	00003
012806320519000631	22/10/2001	0519000631	15/07/1999	EUR	50.485,02	100,00	41.499,20	6,060	M	MI1A	1,750	12	FRCC	15/07/2009	93	15,560	01840	01390	00057	111017	00001
012806330519000114	22/10/2001	0519000114	15/07/1999	EUR	38.915,53	100,00	29.743,52	5,560	M	MI1A	1,250	12	FRCC	15/08/2014	154	15,060	01600	01056	00110	64908	00003
012803910510002891	22/10/2001	0510002891	15/07/1999	EUR	84.141,69	100,00	79.726,70	5,010	M	MI1A	0,700	12	FRCC	15/07/2024	273	14,510	00817	00109	00039	7536	00005
012805280510605224	22/10/2001	0510605224	15/07/1999	EUR	60.101,21	100,00	57.938,51	5,060	M	MI1A	0,750	12	FRCC	15/07/2029	333	14,560	02347	00431	00047	7544	00006
012805000510632405	22/10/2001	0510632405	15/07/1999	EUR	42.070,85	100,00	37.453,72	5,010	M	MI1A	0,700	12	FRCC	15/07/2014	153	14,510	02348	01246	00217	10465N	00007
012805000510632552	22/10/2001	0510632552	15/07/1999	EUR	192.323,87	100,00	182.267,03	4,810	M	MI1A	0,500	12	FRCC	15/07/2024	273	14,310	01047	00636	00153	36006	00003
012805260510606006	22/10/2001	0510606006	15/07/1999	EUR	75.126,51	100,00	72.265,00	5,060	M	MI1A	0,750	12	FRCC	15/07/2029	333	14,560	01423	00033	00069	3029	00000
012805260510605845	22/10/2001	0510605845	15/07/1999	EUR	54.091,09	100,00	48.064,80	5,060	M	MI1A	0,750	12	FRCC	15/07/2014	153	14,560	01908	00066	00103	4701	00000
012805260510605873	22/10/2001	0510605873	15/07/1999	EUR	156.263,15	100,00	142.176,34	4,960	M	MI1A	0,650	12	FRCC	15/07/2024	273	14,460	02311	00114	00058	6147	00000
012804030510638734	22/10/2001	0510638734	15/07/1999	EUR	60.101,21	100,00	53.505,28	5,010	M	MI1A	0,700	12	FRCC	15/07/2014	153	14,510	04334	00201	00055	13232	00003
012805040510604941	22/10/2001	0510604941	15/07/1999	EUR	108.182,18	100,00	89.485,34	4,960	M	MI1A	0,650	12	FRCC	15/07/2014	153	14,460	00922	00465	00135	21604N	00006
012805040510604815	22/10/2001	0510604815	15/07/1999	EUR	90.151,82	100,00	85.671,03	5,060	M	MI1A	0,750	12	FRCC	15/07/2024	273	14,560	01820	00014	00003	47168	00003
012805000510632496	22/10/2001	0510632496	15/07/1999	EUR	54.091,09	100,00	46.037,12	5,010	M	MI1A	0,700	12	FRCC	15/07/2011	117	14,510	02562	00148	00064	8135	00000

181

NOTARIA DE D. ROBERTO PAREJO GAMIR · MADRID

CARTERA DE PARTICIPACIONES HIPOTECARIAS

NUM.PARTICIP.	FEC.EMI.	NUM.PREST.	F.APERT.	DIV.	CAPITAL INIC.	%PART.	CAPITAL PEND.	%NOMIN.	(1)	(2)	DIFERE.	(3)	(4)	F.VENCI.	(5)	%DEMORA	TOMO	LIBRO	FOLIO	FINCA	INSC.
012803420510605304	22/10/2001	0510605304	15/07/1999	EUR	58.461,49	100,00	54.323,07	4,960	M	MIIA	0,650	12	FRCC	15/07/2019	213	14,460	01635	00579	00212	17763	00003
012803500510515803	22/10/2001	0510515803	15/07/1999	EUR	84.141,69	100,00	56.995,10	4,910	M	MIIA	0,600	12	FRCC	15/09/2022	251	14,410	01219	00922	00060	24327	00004
012803190510602075	22/10/2001	0510602075	15/07/1999	EUR	204.344,12	100,00	194.183,74	4,960	M	MIIA	0,650	12	FRCC	15/07/2024	273	14,460	00000	00049	00120	3780	00002
012803400510612092	22/10/2001	0510612092	15/07/1999	EUR	264.445,33	100,00	205.575,15	4,810	M	MIIA	0,500	12	FRCC	15/07/2019	213	14,310	01231	00931	00079	20543	00004
012803430510603597	22/10/2001	0510603597	15/07/1999	EUR	120.202,42	100,00	111.408,65	4,910	M	MIIA	0,600	12	FRCC	15/07/2029	333	14,410	01686	00421	00069	23304	00002
012803560510004984	22/10/2001	0510004984	15/07/1999	EUR	69.717,40	100,00	64.555,31	4,810	M	MIIA	0,500	12	FRCC	15/07/2019	213	14,310	00908	00579	00092	24344	00004
012806390519011614	22/10/2001	0519011614	15/07/1999	EUR	30.050,61	100,00	25.733,42	5,810	M	MIIA	1,500	12	FRCC	15/07/2011	117	15,310	02518	01379	00107	98695	00000
012806010510004256	22/10/2001	0510004256	15/07/1999	EUR	69.116,39	100,00	65.502,17	5,010	M	MIIA	0,700	12	FRCC	15/07/2024	273	14,510	01792	00833	00025	64050	00003
012806210510005844	22/10/2001	0510005844	15/07/1999	EUR	30.050,61	100,00	27.963,86	5,310	M	MIIA	1,000	12	FRCC	15/07/2019	213	14,810	00705	00010	00040	962 -N	00005
012806010510004361	22/10/2001	0510004361	15/07/1999	EUR	76.028,03	100,00	72.052,45	5,010	M	MIIA	0,700	12	FRCC	15/07/2024	273	14,510	01792	00833	00029	64051	00003
012806010510004333	22/10/2001	0510004333	16/07/1999	EUR	78.131,57	100,00	68.220,97	5,010	M	MIIA	0,700	12	FRCC	16/07/2024	273	14,510	01792	00833	00057	64058	00003
012806020510001821	22/10/2001	0510001821	16/07/1999	EUR	45.075,91	100,00	38.758,21	5,210	M	MIIA	0,900	12	FRCC	16/07/2029	333	14,710	02635	00554	00165	44159	00007
012803810519003677	22/10/2001	0519003677	16/07/1999	EUR	72.121,45	100,00	69.410,56	5,060	M	MIIA	0,750	12	FRCC	16/07/2029	333	14,560	02509	01239	00106	49535	00007
012803410510604932	22/10/2001	0510604932	16/07/1999	EUR	60.101,21	100,00	56.990,43	4,960	M	MIIA	0,650	12	FRCC	16/07/2024	273	14,460	00783	00098	00077	1292	00007
012803020510603885	22/10/2001	0510603885	16/07/1999	EUR	96.161,94	100,00	88.334,88	4,960	M	MIIA	0,650	12	FRCC	16/07/2024	273	14,460	01525	00065	00050	5242	00003
012804050510636636	22/10/2001	0510636636	16/07/1999	EUR	180.303,63	100,00	171.063,27	4,860	M	MIIA	0,550	12	FRCC	16/07/2024	273	14,360	02631	01123	00101	7690	00000
012805040510604927	22/10/2001	0510604927	16/07/1999	EUR	90.151,82	100,00	79.794,17	5,160	M	MIIA	0,850	12	FRCC	16/07/2024	273	14,660	02651	00477	00195	25697	00005
012804000510638423	22/10/2001	0510638423	16/07/1999	EUR	72.121,45	100,00	60.233,05	4,960	M	MIIA	0,650	12	FRCC	16/07/2024	273	14,460	01977	00115	00062	6851	00000
012802700510602852	22/10/2001	0510602852	16/07/1999	EUR	138.232,78	100,00	125.270,49	5,060	M	MIIA	0,750	12	FRCC	16/07/2024	273	14,560	01762	00000	00021	80186	00007
012806370519005991	22/10/2001	0519005991	16/07/1999	EUR	40.267,81	100,00	36.026,78	6,140	M	MIIA	1,250	12	FRCC	16/07/2014	153	15,640	01849	01398	00023	111884	00002
012805500519003755	22/10/2001	0519003755	16/07/1999	EUR	72.121,45	100,00	66.981,18	5,060	M	MIIA	0,750	12	FRCC	16/07/2019	213	14,560	03254	00130	00189	2862	00009
012807510510604061	22/10/2001	0510604061	16/07/1999	EUR	72.121,45	100,00	58.612,15	5,060	M	MIIA	0,750	12	FRCC	16/07/2009	93	14,560	01943	00149	00197	11618	00002
012806800510008374	22/10/2001	0510008374	16/07/1999	EUR	60.101,21	100,00	51.011,64	5,310	M	MIIA	1,000	12	FRCC	16/01/2020	219	14,810	00829	00532	00055	49724	00003
012806610519005364	22/10/2001	0519005364	16/07/1999	EUR	54.091,09	100,00	51.493,59	5,310	M	MIIA	1,000	12	FRCC	16/07/2024	273	14,810	00932	00276	00153	32321	00000
012800600519003083	22/10/2001	0519003083	16/07/1999	EUR	66.111,33	100,00	62.769,67	5,060	M	MIIA	0,750	12	FRCC	16/07/2024	273	14,560	01922	00458	00093	26767	00007
012801000510611607	22/10/2001	0510611607	16/07/1999	EUR	96.161,94	100,00	91.184,62	4,960	M	MIIA	0,650	12	FRCC	16/07/2024	273	14,460	00000	01656	00016	87102	00000
012800700510603527	22/10/2001	0510603527	16/07/1999	EUR	84.141,69	100,00	67.384,09	5,060	M	MIIA	0,750	12	FRCC	16/10/2012	132	14,560	01910	00000	00197	64296	00000
012800800510603502	22/10/2001	0510603502	16/07/1999	EUR	72.121,45	100,00	66.917,10	5,060	M	MIIA	0,750	12	FRCC	16/07/2019	213	14,560	02874	00312	00048	15987	00005
012801000510611635	22/10/2001	0510611635	16/07/1999	EUR	78.131,57	100,00	69.829,18	5,010	M	MIIA	0,700	12	FRCC	16/02/2028	316	14,510	00000	01814	00001	15672	00008
012800380510603502	22/10/2001	0510603502	16/07/1999	EUR	96.161,94	100,00	85.539,17	5,060	M	MIIA	0,750	12	FRCC	16/07/2014	153	14,560	02756	00216	00043	10403	00003
012801100510607326	22/10/2001	0510607326	16/07/1999	EUR	120.202,42	100,00	102.836,29	5,010	M	MIIA	0,700	12	FRCC	16/07/2019	213	14,510	01220	00251	00136	25212	00004
012800220510604452	22/10/2001	0510604452	16/07/1999	EUR	59.500,20	100,00	56.594,02	5,310	M	MIIA	1,000	12	FRCC	16/07/2024	273	14,810	01604	00029	00145	2463	00000
012800310510603705	22/10/2001	0510603705	16/07/1999	EUR	97.363,96	100,00	75.460,43	4,710	M	MIIA	0,400	12	FRCC	16/07/2014	153	14,210	01667	00577	00185	36442	00003
012801610510603317	22/10/2001	0510603317	16/07/1999	EUR	42.070,85	100,00	34.590,44	5,060	M	MIIA	0,750	12	FRCC	16/07/2014	153	14,560	01909	00673	00124	15228-N	00000
012801530519006802	22/10/2001	0519006802	16/07/1999	EUR	33.055,67	100,00	30.706,10	5,110	M	MIIA	0,800	12	FRCC	16/07/2019	213	14,610	01778	00160	00163	12958	00004
012801610510603394	22/10/2001	0510603394	16/07/1999	EUR	30.050,61	100,00	24.448,99	5,060	M	MIIA	0,750	12	FRCC	16/07/2009	93	14,560	01858	00632	00000	54343	00000
012800230510611355	22/10/2001	0510611355	16/07/1999	EUR	150.253,03	100,00	143.727,88	5,060	M	MIIA	0,750	12	FRCC	16/07/2029	333	14,560	02908	00791	00221	25384	00013
012800280510606383	22/10/2001	0510606383	16/07/1999	EUR	57.096,15	100,00	54.210,25	5,060	M	MIIA	0,750	12	FRCC	16/07/2024	273	14,560	00941	00941	00051	29011	00000
012800830510600474	22/10/2001	0510600474	16/07/1999	EUR	60.101,21	100,00	46.231,55	5,060	M	MIIA	0,750	12	FRCC	16/03/2013	137	14,560	01419	00388	00057	8920	00012
012800520510605385	22/10/2001	0510605385	16/07/1999	EUR	78.131,57	100,00	41.285,85	5,060	M	MIIA	0,750	12	FRCC	16/07/2019	213	14,560	00251	00203	00214	14137	00004
012800950510603664	22/10/2001	0510603664	16/07/1999	EUR	39.065,79	100,00	34.786,61	5,060	M	MIIA	0,750	12	FRCC	16/07/2014	153	14,560	02109	01054	00107	12788N	00007
012800920510602835	22/10/2001	0510602835	16/07/1999	EUR	96.161,94	100,00	85.539,17	5,060	M	MIIA	0,750	12	FRCC	16/07/2014	153	14,560	01367	00384	00047	28153	00009
012806400510607401	22/10/2001	0510607401	17/07/1999	EUR	43.873,88	100,00	40.788,99	5,310	M	MIIA	1,000	12	FRCC	17/07/2019	213	14,810	01588	01044	00076	63730	00003
012806400510607415	22/10/2001	0510607415	17/07/1999	EUR	24.040,48	100,00	18.982,84	5,310	M	MIIA	1,000	12	FRCC	17/07/2008	81	14,810	01588	01044	00043	63708	00003
012805410519002402	22/10/2001	0519002402	19/07/1999	EUR	144.242,91	100,00	110.869,16	4,960	M	MIIA	0,650	12	FRCC	19/07/2009	93	14,460	01439	01439	00164	20170	00007
012806010510004284	22/10/2001	0510004284	19/07/1999	EUR	42.070,85	100,00	37.471,29	5,110	M	MIIA	0,800	12	FRCC	19/07/2014	153	14,610	01825	00111	02000	2513	00005
012806010510004263	22/10/2001	0510004263	19/07/1999	EUR	60.101,21	100,00	55.653,87	5,010	M	MIIA	0,700	12	FRCC	19/07/2019	213	14,510	01791	00832	00205	64039	00003
012805700510607016	22/10/2001	0510607016	19/07/1999	EUR	90.151,82	100,00	66.312,23	4,960	M	MIIA	0,650	12	FRCC	19/07/2024	273	4,960	00898	00575	00124	36965	00003
012803400510612162	22/10/2001	0510612162	19/07/1999	EUR	36.060,73	100,00	32.110,70	5,060	M	MIIA	0,750	12	FRCC	19/07/2014	153	14,560	01476	00209	00086	3129	00005
012803820510007845	22/10/2001	0510007845	19/07/1999	EUR	36.060,73	100,00	26.869,75	5,110	M	MIIA	0,800	12	FRCC	19/05/2014	151	14,610	02234	00124	00134	11620	00009
012805120510632543	22/10/2001	0510632543	19/07/1999	EUR	66.111,33	100,00	56.680,34	5,010	M	MIIA	0,700	12	FRCC	19/11/2022	253	14,510	01202	00068	00126	2441-N	00000
012803100510602836	22/10/2001	0510602836	19/07/1999	EUR	72.121,45	100,00	68.450,83	4,960	M	MIIA	0,650	12	FRCC	19/07/2024	273	14,460	00000	00655	00100	41036	00004
012806330519000107	22/10/2001	0519000107	19/07/1999	EUR	27.045,54	100,00	24.291,17	6,060	M	MIIA	1,750	12	FRCC	19/07/2014	153	15,560	01600	01056	00077	64886	00003
012804000510638633	22/10/2001	0510638633	19/07/1999	EUR	120.202,42	100,00	111.505,18	5,010	M	MIIA	0,700	12	FRCC	19/07/2019	213	14,510	00702	00000	00014	11222	00000
012805030510604856	22/10/2001	0510604856	19/07/1999	EUR	84.141,69	100,00	28.891,72	4,810	M	MIIA	0,500	12	FRCC	19/12/2006	62	14,310	02361	00347	00078	18331	00004
012805030510604877	22/10/2001	0510604877	19/07/1999	EUR	123.207,48	100,00	107.274,16	4,910	M	EUIA	0,600	12	FRCC	19/02/2018	196	4,910	02348	00334	00001	17890	00000
012804020510638481	22/10/2001	0510638481	19/07/1999	EUR	157.765,68	100,00	141.937,45	4,960	M	MIIA	0,650	12	FRCC	19/07/2024	273	14,460	02324	00683	00051	49887	00000
012800520510605413	22/10/2001	0510605413	19/07/1999	EUR	66.111,33	100,00	44.573,65	5,160	M	MIIA	0,850	12	FRCC	19/08/2010	106	14,660	00445	00364	00014	26278	00008
012800470519003252	22/10/2001	0519003252	19/07/1999	EUR	114.192,30	100,00	104.394,32	4,960	M	MIIA	0,650	12	FRCC	19/07/2017	189	14,460	00682	00347	00182	16195	00003
012800540510603504	22/10/2001	0510603504	19/07/1999	EUR	21.035,42	100,00	19.536,18	5,060	M	MIIA	0,750	12	FRCC	19/07/2019	213	14,560	02603	00626	00054	10718	00000
012801000510611691	22/10/2001	0510611691	19/07/1999	EUR	96.161,94	100,00	81.875,45	4,960	M	MIIA	0,650	12	FRCC	19/07/2014	153	14,460	00000	01818	00008	51684	00004
012800600519003097	22/10/2001	0519003097	19/07/1999	EUR	48.080,97	100,00	42.858,38	5,060	M	MIIA	0,750	12	FRCC	10/07/2014	153	14,560	01633	00149	00135	8931	00007
012808130510662202	22/10/2001	0510662202	19/07/1999	EUR	63.106,27	100,00	58.700,06	5,210	M	MIIA	0,900	12	FRCC	19/07/2019	213	14,710	00806	00371	00054	26557	00002
012806610519005392	22/10/2001	0519005392	19/07/1999	EUR	30.050,61	100,00	27.963,86	5,310	M	MIIA	1,000	12	FRCC	19/07/2019	213	14,810	00587	00147	00178	19024	00000
012806700510013166	22/10/2001	0510013166	19/07/1999	EUR	66.111,33	100,00	61.364,31	5,060	M	MIIA	0,750	12	FRCC	19/07/2019	213	14,560	00781	00119	00019	10298	00002
012807020510604215	22/10/2001	0510604215	19/07/1999	EUR	30.050,61	100,00	27.854,87	5,060	M	MIIA	0,750	12	FRCC	19/07/2019	213	14,560	00000	00622	00137	40.665	00000
012806450519007952	22/10/2001	0519007952	19/07/1999	EUR	22.237,45	100,00	17.046,25	5,560	M	MIIA	1,250	12	FRCC	19/07/2019	213	15,060	00746	00354	00051	32922	00001
012865250519778624	22/10/2001	0519778624	19/07/1999	EUR	192.323,87	100,00	117.603,98	5,010	M	MIIA	0,700	12	FRCC	19/07/2019	213	14,510	00243	00243	00224	14894	00000
012807400510610182	22/10/2001	0510610182	19/07/1999	EUR	66.111,33	100,00	61.340,65	5,060	M	MIIA	0,750	12	FRCC	19/07/2019	213	14,560	01395	00523	00154	32546	00005
012865130519773075	22/10/2001	0519773075	19/07/1999	EUR	300.506,05	100,00	289.692,72	5,060	M	MIIA	0,750	12	FRCC	19/07/2029	333	14,560	03330	00193	00202	8750	00000
012807340510606487	22/10/2001	0510606487	19/07/1999	EUR	30.050,61	100,00	27.937,71	5,310	M	MIIA	1,000	12	FRCC	19/07/2019	213	14,810	01371	00157	01235	2638 N	00000
012807350519010226	22/10/2001	0519010226	20/07/1999	EUR	50.485,02	100,00	46.960,06	5,210	M	MIIA	0,900	12	FRCC	20/07/2019	213	14,710	01346	00345	00018	17826	00005
012806610519005091	22/10/2001	0519005091	20/07/1999	EUR	60.101,21	100,00	53.643,45	5,210	M	MIIA	0,900	12	FRCC	20/07/2014	153	14,710	01172	00059	00212	4793	00000
012808760519007875	22/10/2001	0519007875	20/07/1999	EUR	168.283,39	100,00	40.937,34	5,110	M	MIIA	0,800	12	FRCC	20/01/2013	135	14,610	01890	00092	00043	7200	00000
012806510519006243	22/10/2001	0519006243	20/07/1999	EUR	48.080,97	100,00	44.567,82	5,060	M	MIIA	0,750	12	FRCC	20/07/2019	213	14,560	00000	00000	00000	14133	00000
012837750510700024	22/10/2001	0510700024	20/07/1999	EUR	52.288,05	100,00	50.441,99	5,790	M	MIIA	0,900	12	FRCC	20/07/2029	333	15,290	00000	00453	00175	5586	00004
012833710519778914	22/10/2001	0519778914	20/07/1999	EUR	42.070,85	100,00	40.048,01	5,640	M	MIIA	0,750	12	FRCC	20/07/2024	273	15,140	01965	00020	00035	1400	00000
012800630519002813	22/10/2001	0519002813	20/07/1999	EUR	255.430,14	100,00	156.233,56	5,060	M	MIIA	0,750	12	FRCC	20/07/2024	273	14,560	02304	00311	00008	18441	00005
012800550510606564	22/10/2001	0510606564	20/07/1999	EUR	36.060,73	100,00	26.901,42	5,010	M	MIIA	0,700	12	FRCC	20/07/2009	93	14,510	02176	00214	00144	12346	00009
012800720510603571	22/10/2001	0510603571	20/07/1999	EUR	90.151,82	100,00	80.211,10	5,010	M	MIIA	0,700	12	FRCC	20/07/2014	153	14,510	00474	00418	00093	29938	00000
012800660510602914	22/10/2001	0510602914	20/07/1999	EUR	78.131,57	100,00	65.030,54	5,640	M	MIIA	0,750	12	FRCC	20/07/2014	153	15,140	00352	00286	00026	22952	00004
012800360519004634	22/10/2001	0519004634	20/07/1999	EUR	168.283,39	100,00	79.904,73	5,110	M	MIIA	0,800	12	FRCC	20/07/2014	153	14,610	18171	01348	00157	68482	00007
012800900510605752	22/10/2001	0510605752	20/07/1999	EUR	150.253,03	100,00	126.824,45	4,710	M	MIIA	0,400	12	FRCC	20/07/2019	213	14,210	01024	00516	00186	27899	00006
012800840510600713	22/10/2001	0510600713	20/07/1999	EUR	90.151,82	100,00	68.253,16	4,960	M	MIIA	0,650	12	FRCC	20/01/2012	123	14,460	01548	01429	00005	49271	00007
012801400519009274	22/10/2001	0519009274	20/07/1999	EUR	24.040,48	100,00	15.779,60	5,810	M	MIIA	1,500	12	FRCC	20/07/2014	153	15,310	02767	02022	00086	3444	00003
012802500519003924	22/10/2001	0519003924	20/07/1999	EUR	108.182,18	100,00	62.685,32	5,060	M	MIIA	0,750	12	FRCC	20/07/2019	213	14,560	02495	00047	00172	4196	00003
012802400519613103	22/10/2001	0519613103	20/07/1999	EUR	89.250,30	100,00	81.809,31	5,060	M	MIIA	0,750	12	FRCC	20/02/2023	256	14,560	02821	00252	00193	13430	00002
012802400519613152	22/10/2001	0519613152	20/07/1999	EUR	150.253,03	100,00	110.469,21	4,910	M	MIIA	0,600	12	FRCC	20/07/2024	273	14,410	02723	00268	00078	14751	00007
012805030510604912	22/10/2001	0510604912	20/07/1999	EUR	90.151,82	100,00	79.725,77	5,010	M	MIIA	0,700	12	FRCC	20/07/2024	273	14,510	00579	00080	00175	4798	00003
012806320519000673	22/10/2001	0519000673	20/07/1999	EUR	21.035,42	100,00	17.218,88	5,810	M	MIIA	1,500	12	FRCC	20/07/2009	93	15,310	02195	01058	00113	80068	00001
012803000510706853	22/10/2001	0510706853	20/07/1999	EUR	108.182,18	100,00	102.712,11	4,910	M	MIIA	0,600	12	FRCC	20/07/2024	273	14,410	01382	00021	00171	28	00009
012805220510605512	22/10/2001	0510605512	20/07/1999	EUR	42.070,85	100,00	38.996,81	5,060	M	MIIA	0,750	12	FRCC	20/07/2019	213	14,560	02098	00548	00095	22034	00003
012805220510605393	22/10/2001	0510605393	20/07/1999	EUR	60.101,21	100,00	53.393,97	5,060	M	MIIA	0,750	12	FRCC	20/07/2014	153	14,560	02125	00564	00156	22695	00003
012802610510601597	22/10/2001	0510601597	20/07/1999	EUR	78.071,47	100,00	72.366,97	5,060	M	MIIA	0,750	12	FRCC	20/07/2019	213	14,560	04197	01013	00116	63110	00002
012805380510608664	22/10/2001	0510608664	20/07/1999	EUR	72.121,45	100,00	57.798,55	5,060	M	MIIA	0,750	12	FRCC	20/10/2012	132	14,560	02021	01070	00116	41993	00003
012803540510603797	22/10/2001	0510603797	20/07/1999	EUR	36.060,73	100,00	33.379,05	5,060	M	MIIA	0,750	12	FRCC	20/07/2019	213	14,560	00923	00475	00198	13370N	00004
012805000510632832	22/10/2001	0510632832	20/07/1999	EUR	39.065,79	100,00	34.725,70	4,910	M	MIIA	0,600	12	FRCC	20/07/2014	153	14,410	03137	01044	00207	12398N	00005
012805000510632923	22/10/2001	0510632923	20/07/1999	EUR	78.131,57	100,00	74.168,75	5,010	M	MIIA	0,700	12	FRCC	20/07/2024	273	14,510	00490	00490	00025	26740N	00000
012803400510612071	22/10/2001	0510612071	20/07/1999	EUR	102.172,06	100,00	90.759,11	4,990	M	MIIA	0,680	12	FRCC	20/07/2014	153	14,490	01561	00505	00201	705	00004
012805500519003762	22/10/2001	0519003762	20/07/1999	EUR	81.136,63	100,00	69.639,24	5,160	M	MIIA	0,850	12	FRCC	20/07/2019	213	14,660	02786	00524	00070	24791	00008
012806010510004347	22/10/2001	0510004347	20/07/1999	EUR	84.141,69	100,00	76.717,75	5,010	M	MIIA	0,700	12	FRCC	20/07/2019	213	14,510	01792	00833	00073	64062	00003
012805800510610743	22/10/2001	0510610743	21/07/1999	EUR	78.131,57	100,00	75.320,12	5,060	M	MIIA	0,750	12	FRCC	21/07/2029	333	14,560	03879	00378	00078	23151	00000
012805380510608762	22/10/2001	0510608762	21/07/1999	EUR	60.101,21	100,00	55.709,75	5,060	M	MIIA	0,750	12	FRCC	21/07/2019	213	14,560	02021	01070	00091	41983	00003
012805400510604641	22/10/2001	0510604641	21/07/1999	EUR	91.353,84	100,00	87.994,48	5,060	M	MIIA	0,750	12	FRCC	21/07/2029	333	14,560	01160	00013	00223	939	00000
012805330510601603	22/10/2001	0510601603	21/07/1999	EUR	60.101,21	100,00	53.517,89	5,060	M	MIIA	0,750	12	FRCC	21/07/2014	153	14,560	02246	00425	00007	23796	00000
012805260510605985	22/10/2001	0510605985	21/07/1999	EUR	66.111,33	100,00	62.595,78	4,810	M	MIIA	0,500	12	FRCC	21/07/2024	273	14,310	02418	00725	00100	38217	00000
012806330519000135	22/10/2001	0519000135	21/07/1999	EUR	33.055,67	100,00	29.689,17	6,060	M	MIIA	1,750	12	FRCC	21/07/2014	153	15,560	02517	01378	00087	98374	00003
012805260510605992	22/10/2001	0510605992	21/07/1999	EUR	66.111,33	100,00	62.595,78	4,810	M	MIIA	0,500	12	FRCC	21/07/2024	273	14,310	02418	00725	00088	38213	00000
012805060510604026	22/10/2001	0510604026	21/07/1999	EUR	60.101,21	100,00	44.004,28	5,060	M	MIIA	0,750	12	FRCC	21/07/2019	213	14,560	01476	00217	00214	44230	00000
012804000510638871	22/10/2001	0510638871	21/07/1999	EUR	38.464,77	100,00	31.022,91	5,010	M	MIIA	0,700	12	FRCC	21/07/2019	213	14,510	04407	00289	00066	15570	00002
012803930519004585	22/10/2001	0519004585	21/07/1999	EUR	72.121,45	100,00	41.693,70	5,010	M	MIIA	0,700	12	FRCC	21/07/2019	213	14,510	00606	00066	00018	3969	00006
012804000510636057	22/10/2001	0510636057	21/07/1999	EUR	42.671,86	100,00	38.051,09	5,010	M	MIIA	0,700	12	FRCC	21/07/2014	153	14,510	00642	00051	00154	4577	00004
012802440510606732	22/10/2001	0510606732	21/07/1999	EUR	42.070,85	100,00	39.944,35	5,060	M	MIIA	0,750	12	FRCC	21/07/2024	273	14,560	01832	00252	00125	20979	00001
012801400519009281	22/10/2001	0519009281	21/07/1999	EUR	132.222,66	100,00	122.561,48	5,060	M	MIIA	0,750	12	FRCC	21/07/2019	213	14,560	01969	00407	00180	26436	00005
012800110510607136	22/10/2001	0510607136	21/07/1999	EUR	90.151,82	100,00	76.700,92	4,810	M	MIIA	0,500	12	FRCC	21/07/2011	117	14,310	01141	00219	00010	8703	00005
012801400519009267	22/10/2001	0519009267	21/07/1999	EUR	60.101,21	100,00	41.428,61	5,060	M	MIIA	0,750	12	FRCC	21/07/2019	213	14,560	03118	02373	00217	32217	00004
012800920510602842	22/10/2001	0510602842	21/07/1999	EUR	150.253,03	100,00	139.106,63	5,010	M	MIIA	0,700	12	FRCC	21/07/2019	213	14,510	01309	00352	00100	14159	00008
012800210510608336	22/10/2001	0510608336	21/07/1999	EUR	126.212,54	100,00	114.083,52	5,060	M	MIIA	0,750	12	FRCC	21/07/2024	273	14,560	01831	01346	00092	32180	00000
012800830510600516	22/10/2001	0510600516	21/07/1999	EUR	156.263,15	100,00	124.858,00	4,960	M	MIIA	0,650	12	FRCC	21/07/2024	273	14,460	01652	00254	00100	15576	00000
012800150510604557	22/10/2001	0510604557	21/07/1999	EUR	108.182,18	100,00	96.332,17	5,060	M	MIIA	0,750	12	FRCC	21/07/2014	153	14,560	03030	00273	00027	3571	00006
012800380510603537	22/10/2001	0510603537	21/07/1999	EUR	42.070,85	100,00	32.421,34	4,960	M	MIIA	0,650	12	FRCC	21/07/2014	153	14,460	01980	00000	00019	57307	00004
012800340510604765	22/10/2001	0510604765	21/07/1999	EUR	129.217,60	100,00	122.663,74	5,010	M	MIIA	0,700	12	FRCC	21/07/2024	273	14,510	00873	00775	00093	45516	00003
012802000510610041	22/10/2001	0510610041	21/07/1999	EUR	90.151,82	100,00	73.346,85	5,060	M	MIIA	0,750	12	FRCC	21/07/2009	93	14,560	00596	00189	00023	18545	00000
012800620519002322	22/10/2001	0519002322	21/07/1999	EUR	144.242,91	100,00	140.284,00	5,060	M	MIIA	0,750	12	FRCC	21/07/2034	393	14,560	00828	00099	00145	3010	00003
012800760510604394	22/10/2001	0510604394	21/07/1999	EUR	84.141,69	100,00	76.727,28	5,010	M	MIIA	0,700	12	FRCC	21/11/2022	253	14,510	00306	00243	00048	10506	00008
012801000510611754	22/10/2001	0510611754	21/07/1999	EUR	52.288,05	100,00	37.680,52	5,010	M	MIIA	0,700	12	FRCC	21/02/2014	148	14,510	00970	00970	00209	72447	00005
012801000510611775	22/10/2001	0510611775	21/07/1999	EUR	50.485,02	100,00	47.889,52	5,060	M	MIIA	0,750	12	FRCC	21/07/2024	273	14,560	01421	01421	00151	78970	00002

CARTERA DE PARTICIPACIONES HIPOTECARIAS

NUM.PARTICIP.	FEC.EMI.	NUM.PREST.	F.APERT.	DIV.	CAPITAL INIC.	%PART.	CAPITAL PEND.	%NOMIN.	(1)	(2)	DIFERE.	(3)	(4)	F.VENCI.	(5)	%DEMORA	TOMO	LIBRO	FOLIO	FINCA	INSC.
0128010005106111782	22/10/2001	0510611782	21/07/1999	EUR	66.111,33	100,00	60.125,86	4,960	M	MI1A	0,650	12	FRCC	21/01/2019	207	14,460	01326	01326	00141	74708	00000
0128010005106111761	22/10/2001	0510611761	21/07/1999	EUR	81.136,63	100,00	75.192,50	5,018	M	MI1A	0,700	12	FRCC	21/07/2019	213	14,510	01421	01421	00163	78978	00003
0128010005106111796	22/10/2001	0510611796	21/07/1999	EUR	72.121,45	100,00	68.976,08	5,060	M	MI1A	0,750	12	FRCC	21/07/2024	273	14,560	01421	01421	00217	79014	00000
0128319805106000033	22/10/2001	0510600033	21/07/1999	EUR	33.055,67	100,00	19.219,64	5,310	M	MI1A	1,000	12	FRCC	21/07/2019	213	14,810	00418	00418	00001	50692	00002
0128373205197790016	22/10/2001	0519779016	21/07/1999	EUR	27.045,54	100,00	25.115,44	5,640	M	MI1A	0,750	12	FRCC	21/07/2019	213	15,140	02805	01172	00011	27710	00000
0128378805107000016	22/10/2001	0510700016	21/07/1999	EUR	72.121,45	100,00	68.976,87	5,490	M	MI1A	0,600	12	FRCC	21/07/2024	273	14,990	00000	00352	00145	6540	00004
0128070205106042222	22/10/2001	0510604222	21/07/1999	EUR	60.101,21	100,00	44.777,54	5,060	M	MI1A	0,750	12	FRCC	21/02/2016	172	14,560	02611	00284	00040	12.235	00000
0128078005106202211	22/10/2001	0510620211	21/07/1999	EUR	31.252,63	100,00	27.905,83	5,210	M	MI1A	0,900	12	FRCC	21/07/2014	153	14,710	00869	00000	00076	27784	00000
0128069005100007096	22/10/2001	0510007096	21/07/1999	EUR	42.070,85	100,00	39.101,82	5,060	M	MI1A	0,750	12	FRCC	21/07/2019	213	14,560	01722	00366	00154	5668	00007
0128070205106042201	22/10/2001	0510604201	21/07/1999	EUR	210.354,24	100,00	70.324,50	4,710	M	MI1A	0,400	12	FRCC	21/07/2024	273	14,210	00000	00000	00000	137-N	00000
0128076005106074451	22/10/2001	0510607451	21/07/1999	EUR	96.161,94	100,00	85.616,64	5,110	M	MI1A	0,800	12	FRCC	21/07/2014	153	14,610	01740	00318	00053	64924	00004
0128078105106089984	22/10/2001	0510608984	21/07/1999	EUR	59.500,20	100,00	56.642,94	5,310	M	MI1A	1,000	12	FRCC	21/07/2024	273	14,810	01392	00614	00066	37009	00009
0128076005106075556	22/10/2001	0510607556	22/07/1999	EUR	60.101,21	100,00	95.399,55	5,110	M	MI1A	0,800	12	FRCC	22/07/2007	69	14,610	01907	00236	00089	18968	00002
0128070105106068804	22/10/2001	0510606804	22/07/1999	EUR	150.253,03	100,00	133.794,72	5,060	M	MI1A	0,750	12	FRCC	22/07/2014	153	14,560	01943	00279	00217	10	00000
0128076005106075584	22/10/2001	0510607584	22/07/1999	EUR	54.091,09	100,00	48.159,36	5,110	M	MI1A	0,800	12	FRCC	22/07/2014	153	14,610	01904	00189	00050	16252	00002
0128076005106075591	22/10/2001	0510607591	22/07/1999	EUR	51.086,03	100,00	18.150,03	5,260	M	MI1A	0,950	12	FRCC	22/03/2006	53	14,760	01785	00387	00007	19275	00008
0128383105106000043	22/10/2001	0510600043	22/07/1999	EUR	72.121,45	100,00	58.757,68	5,690	M	MI1A	0,800	12	FRCC	22/07/2011	117	15,190	05571	01535	00076	86692	00000
0128074005106102252	22/10/2001	0510610252	22/07/1999	EUR	93.156,88	100,00	65.957,62	4,960	M	MI1A	0,650	12	FRCC	22/05/2020	223	14,460	01863	00037	00094	2664	00003
0128010005106111712	22/10/2001	0510611712	22/07/1999	EUR	78.131,57	100,00	74.155,05	4,960	M	MI1A	0,650	12	FRCC	22/07/2024	273	14,460	00391	00391	00165	29820	00007
0128010005106111586	22/10/2001	0510611586	22/07/1999	EUR	120.202,42	100,00	113.980,82	4,960	M	MI1A	0,650	12	FRCC	22/07/2024	273	14,460	02553	00391	00159	29816	00007
0128005705106060006	22/10/2001	0510606006	22/07/1999	EUR	54.091,09	100,00	50.235,93	5,060	M	MI1A	0,750	12	FRCC	22/07/2019	213	14,560	02670	00553	00063	10910	00009
0128018005106081194	22/10/2001	0510608194	22/07/1999	EUR	90.151,82	100,00	85.671,03	5,060	M	MI1A	0,750	12	FRCC	22/07/2024	273	14,560	01982	00982	00215	61393	00001
0128020205106032267	22/10/2001	0510603267	22/07/1999	EUR	60.101,21	100,00	35.167,57	5,060	M	MI1A	0,750	12	FRCC	22/07/2019	213	14,560	01875	00508	00072	40656	00003
0128005605106033303	22/10/2001	0510603303	22/07/1999	EUR	135.798,68	100,00	92.521,98	5,010	M	MI1A	0,700	12	FRCC	22/05/2011	115	14,510	02316	00323	00191	19496	00000
0128004605106073311	22/10/2001	0510607311	22/07/1999	EUR	78.131,57	100,00	69.715,70	5,060	M	MI1A	0,750	12	FRCC	22/07/2014	153	14,560	03629	00877	00196	40031	00006
0128004205106042227	22/10/2001	0510604227	22/07/1999	EUR	300.506,05	100,00	268.670,60	5,060	M	MI1A	0,750	12	FRCC	22/07/2014	153	14,560	00141	00084	00220	4996	00005
0128002305106113362	22/10/2001	0510611362	22/07/1999	EUR	186.313,75	100,00	179.285,05	4,910	M	MI1A	0,600	12	FRCC	22/07/2029	333	14,410	02583	00610	00148	29663	00003
0128002705106038841	22/10/2001	0510603841	22/07/1999	EUR	102.172,06	100,00	93.558,69	5,010	M	MI1A	0,700	12	FRCC	22/07/2019	213	14,510	02070	01084	00049	19041	00005
0128002705106038876	22/10/2001	0510603876	22/07/1999	EUR	270.455,45	100,00	148.416,25	4,940	M	EU1A	0,630	12	FRCC	22/07/2011	117	14,440	01586	00305	00207	1239	00002
0128001705106042251	22/10/2001	0510604251	22/07/1999	EUR	105.177,12	100,00	100.449,89	5,310	M	MI1A	1,000	12	FRCC	22/07/2024	273	14,810	00179	00000	00201	16924	00007
0128001405106058886	22/10/2001	0510605886	22/07/1999	EUR	30.050,61	100,00	23.696,78	5,060	M	MI1A	0,750	12	FRCC	22/07/2008	81	14,560	00165	00000	00042	16470	00003
0128009505106036671	22/10/2001	0510603671	22/07/1999	EUR	78.131,57	100,00	19.968,30	5,060	M	MI1A	0,750	12	FRCC	22/07/2029	333	14,560	01778	00723	00074	43084	00006
0128008405106007741	22/10/2001	0510600741	22/07/1999	EUR	16.828,34	100,00	16.020,23	5,310	M	MI1A	1,000	12	FRCC	22/07/2024	273	14,810	02341	00580	00130	31791	00002
0128024405106066634	22/10/2001	0510606634	22/07/1999	EUR	36.060,73	100,00	25.666,23	5,060	M	MI1A	0,750	12	FRCC	22/07/2011	117	14,560	01790	00225	00130	19920	00003
0128024005196131173	22/10/2001	0519613173	22/07/1999	EUR	29.040,48	100,00	22.808,73	5,110	M	MI1A	0,800	12	FRCC	22/07/2024	273	14,610	02372	00043	00129	2183	00003
0128024405106066641	22/10/2001	0510606641	22/07/1999	EUR	45.075,91	100,00	33.688,43	5,060	M	MI1A	0,750	12	FRCC	22/02/2012	124	14,560	01790	00225	00135	19922	00003
0128050405106049934	22/10/2001	0510604934	22/07/1999	EUR	90.151,82	100,00	80.359,56	5,060	M	MI1A	0,750	12	FRCC	22/07/2014	153	14,560	02392	00282	00100	37268	00004
0128050405106049955	22/10/2001	0510604955	22/07/1999	EUR	48.080,97	100,00	39.074,75	5,060	M	MI1A	0,750	12	FRCC	22/07/2009	93	14,560	02749	00066	00127	3895	00005
0128052405106069956	22/10/2001	0510606956	22/07/1999	EUR	60.101,21	100,00	57.011,39	5,060	M	MI1A	0,750	12	FRCC	22/07/2024	273	14,560	03199	00159	00021	8480	00000
0128063305190000142	22/10/2001	0519000142	22/07/1999	EUR	33.055,67	100,00	17.696,08	5,560	M	MI1A	1,250	12	FRCC	22/05/2010	103	15,060	01600	01056	00095	64898	00003
0128063305190000163	22/10/2001	0519000163	22/07/1999	EUR	32.154,15	100,00	25.846,95	6,060	M	MI1A	1,750	12	FRCC	22/09/2012	131	15,560	01600	01056	00100	64900	00003
0128063305190000177	22/10/2001	0519000177	22/07/1999	EUR	48.080,97	100,00	43.098,63	6,060	M	MI1A	1,750	12	FRCC	22/07/2014	153	15,560	01536	00592	00156	39051	00002
0128063305190000184	22/10/2001	0519000184	22/07/1999	EUR	24.040,48	100,00	19.559,19	5,060	M	MI1A	0,750	12	FRCC	22/07/2009	93	14,560	01596	00652	00193	41452	00003
0128063705190006033	22/10/2001	0519006033	22/07/1999	EUR	23.319,27	100,00	19.105,28	6,390	M	MI1A	1,500	12	FRCC	22/07/2009	93	15,890	02496	01357	00103	96644	00003
0128063505106001894	22/10/2001	0510601894	22/07/1999	EUR	42.070,85	100,00	37.458,42	5,260	M	MI1A	0,950	12	FRCC	22/07/2014	153	14,760	01569	00393	00114	35835	00000
0128053305106001645	22/10/2001	0510601645	22/07/1999	EUR	159.268,21	100,00	85.151,02	5,060	M	EU1A	0,750	12	FRCC	22/07/2029	333	14,560	01595	00038	00016	3084	00000
0128053805106008552	22/10/2001	0510608552	22/07/1999	EUR	144.242,91	100,00	115.939,05	4,960	M	MI1A	0,650	12	FRCC	22/10/2023	264	14,460	02020	01069	00006	41472	00003
0128055005190003804	22/10/2001	0519003804	22/07/1999	EUR	90.151,82	100,00	86.907,85	5,060	M	MI1A	0,750	12	FRCC	22/07/2029	333	14,560	03022	00217	00125	10806	00007
0128058105106005473	22/10/2001	0510605473	22/07/1999	EUR	138.232,78	100,00	123.245,29	5,060	M	MI1A	0,750	12	FRCC	22/09/2018	203	14,560	02004	00212	00011	11922	00000
0128053405106007554	22/10/2001	0510607554	22/07/1999	EUR	108.182,18	100,00	94.533,64	4,960	M	MI1A	0,650	12	FRCC	22/07/2019	213	14,460	02715	00895	00061	38928	00001
0128055005190003741	22/10/2001	0519003741	22/07/1999	EUR	120.202,42	100,00	111.635,31	5,060	M	MI1A	0,750	12	FRCC	22/07/2019	213	14,560	01625	00072	00001	3804	00003
0128035405106003811	22/10/2001	0510603811	22/07/1999	EUR	120.202,42	100,00	111.325,91	4,860	M	MI1A	0,550	12	FRCC	22/07/2019	213	14,360	00916	00470	00055	21243	00003
0128035205106003564	22/10/2001	0510603564	22/07/1999	EUR	60.101,21	100,00	51.044,42	4,810	M	MI1A	0,500	12	FRCC	22/07/2011	117	14,310	01187	00258	00081	13507	00003
0128060105100004466	22/10/2001	0510004466	22/07/1999	EUR	78.131,57	100,00	72.349,96	5,010	M	MI1A	0,700	12	FRCC	22/07/2019	213	14,510	01792	00833	00105	64070	00003
0128064005106007485	22/10/2001	0510607485	22/07/1999	EUR	42.070,85	100,00	37.501,07	5,060	M	MI1A	0,750	12	FRCC	22/07/2014	153	14,560	01600	01056	00113	64910	00003
0128060805100005901	22/10/2001	0510005901	22/07/1999	EUR	36.060,73	100,00	32.042,51	5,010	M	MI1A	0,700	12	FRCC	22/07/2014	153	14,510	01792	00833	00049	64056	00003
0128040505106390065	22/10/2001	0510639065	22/07/1999	EUR	75.126,51	100,00	60.623,51	5,060	M	MI1A	0,750	12	FRCC	22/11/2012	133	14,560	02492	00564	00132	14988	00002
0128060105100004417	22/10/2001	0510004417	22/07/1999	EUR	75.126,51	100,00	64.337,35	5,010	M	MI1A	0,700	12	FRCC	22/07/2019	213	14,510	01792	00833	00021	64069	00003
0128004605106007402	22/10/2001	0510607402	23/07/1999	EUR	96.161,94	100,00	94.485,77	4,860	M	MI1A	0,750	12	FRCC	21/08/2023	262	14,360	03589	00203	00075	17626	00006
0128069005100007082	22/10/2001	0510007082	26/07/1999	EUR	51.086,03	100,00	48.546,97	5,060	M	MI1A	0,750	12	FRCC	10/07/2024	273	14,560	02083	00248	00142	3371	00006
0128035005105161153	22/10/2001	0510516153	10/08/1999	EUR	72.121,45	100,00	68.590,39	4,860	M	MI1A	0,550	12	FRCC	10/08/2024	274	14,360	01230	00930	00069	46532	00003
0128038205100007922	22/10/2001	0510007922	10/08/1999	EUR	108.182,18	100,00	29.034,14	5,060	M	MI1A	0,750	12	FRCC	10/07/2010	105	14,560	01828	00706	00093	58337	00002
0128018105106002595	22/10/2001	0510602595	10/08/1999	EUR	66.712,34	100,00	59.711,87	5,060	M	MI1A	0,750	12	FRCC	10/08/2014	154	14,560	01138	00000	00147	42965	00007
0128008105190003895	22/10/2001	0519003895	10/08/1999	EUR	60.101,21	100,00	56.015,56	5,060	M	MI1A	0,750	12	FRCC	10/08/2019	214	14,560	01418	00053	00051	4664	00000
0128017005106003172	22/10/2001	0510603172	10/08/1999	EUR	48.080,97	100,00	44.717,30	5,060	M	MI1A	0,750	12	FRCC	10/08/2019	214	14,560	01422	00681	00188	54229	00001
0128014005190009372	22/10/2001	0519009372	10/08/1999	EUR	67.914,37	100,00	41.216,28	5,060	M	MI1A	0,750	12	FRCC	10/03/2011	113	14,560	02186	01503	00174	467	00006
0128018005106008537	22/10/2001	0510608537	10/08/1999	EUR	57.096,15	100,00	55.219,38	5,310	M	MI1A	1,000	12	FRCC	10/08/2029	334	14,810	01618	00730	00098	20478	00008
0128003805106003663	22/10/2001	0510603663	10/08/1999	EUR	141.225,15	100,00	118.160,93	4,810	M	MI1A	0,500	12	FRCC	10/08/2014	154	14,310	00657	00071	00046	1908	00006
0128001305106007166	22/10/2001	0510607166	10/08/1999	EUR	270.455,45	100,00	251.435,13	5,260	M	MI1A	0,700	12	FRCC	10/08/2019	214	14,760	00294	00287	00090	17921	00004
0128004205106004367	22/10/2001	0510604367	10/08/1999	EUR	75.126,51	100,00	62.439,74	5,060	M	MI1A	0,750	12	FRCC	10/12/2009	98	14,560	01560	00987	00073	42810	00005
0128001105106007213	22/10/2001	0510607213	10/08/1999	EUR	102.172,06	100,00	72.665,59	5,060	M	MI1A	0,750	12	FRCC	10/08/2019	214	14,560	00798	00106	00003	1173	00007
0128002005106002007	22/10/2001	0510602007	10/08/1999	EUR	60.101,21	100,00	32.227,27	5,160	M	MI1A	0,850	12	FRCC	10/08/2014	154	14,660	01838	00039	00012	5196	00005
0128005305106004763	22/10/2001	0510604763	10/08/1999	EUR	30.050,61	100,00	26.897,24	5,060	M	MI1A	0,750	12	FRCC	10/08/2014	154	14,560	02590	00473	00154	22400	00006
0128004805190009413	22/10/2001	0519009413	10/08/1999	EUR	81.136,63	100,00	77.544,51	5,310	M	MI1A	1,000	12	FRCC	10/08/2024	274	14,810	03631	00878	00098	15168-N	00005
0128078005106020456	22/10/2001	0510620456	10/08/1999	EUR	30.801,87	100,00	27.644,07	5,210	M	MI1A	0,900	12	FRCC	10/08/2014	154	14,710	01991	00209	00173	9061	00002
0128080005106665745	22/10/2001	0510665745	10/08/1999	EUR	72.121,45	100,00	55.606,59	5,060	M	MI1A	0,750	12	FRCC	10/06/2012	128	14,560	02410	00495	00039	49277	00001
0128079205106006013	22/10/2001	0510606013	10/08/1999	EUR	42.070,85	100,00	37.773,98	5,310	M	MI1A	1,000	12	FRCC	10/08/2014	154	14,810	00963	00035	00101	2714	00004
0128080005106665731	22/10/2001	0510665731	10/08/1999	EUR	78.131,57	100,00	79.422,72	5,060	M	MI1A	0,750	12	FRCC	10/08/2024	274	14,560	02410	00495	00125	49363	00001
0128073005190010823	22/10/2001	0519010823	10/08/1999	EUR	76.929,55	100,00	61.384,82	5,060	M	MI1A	0,750	12	FRCC	10/08/2024	274	14,560	00000	00000	00000	7095	00000
0128680605197766665	22/10/2001	0519776665	10/08/1999	EUR	96.161,94	100,00	86.052,43	5,010	M	MI1A	0,700	12	FRCC	10/08/2014	154	14,510	02410	00495	00057	49295	00001
0128636205106640731	22/10/2001	0510640731	10/08/1999	EUR	210.354,24	100,00	159.236,08	4,810	M	MI1A	0,500	12	FRCC	10/11/2017	193	14,310	01152	00276	00142	12497	00006
0128065105190006572	22/10/2001	0519006572	10/08/1999	EUR	48.080,97	100,00	39.933,58	5,060	M	MI1A	0,750	12	FRCC	10/08/2015	166	14,560	00000	00000	00000	31060	00000
0128065105190006593	22/10/2001	0519006593	11/08/1999	EUR	43.573,38	100,00	27.552,37	5,060	M	MI1A	0,750	12	FRCC	11/08/2014	154	14,560	05798	01352	00130	105508	00000
0128065105190006607	22/10/2001	0519006607	11/08/1999	EUR	72.121,45	100,00	67.076,01	5,060	M	MI1A	0,750	12	FRCC	11/08/2019	214	14,560	01751	00193	00162	16.615	00004
0128072005106088853	22/10/2001	0510608853	11/08/1999	EUR	69.116,39	100,00	54.345,06	5,110	M	MI1A	0,800	12	FRCC	11/08/2016	178	14,610	01112	00460	00077	26777	00000
0128068005100008605	22/10/2001	0510008605	11/08/1999	EUR	30.050,61	100,00	27.975,67	5,060	M	MI1A	0,750	12	FRCC	11/08/2019	214	14,560	00249	00034	00035	5215	00002
0128080305106672391	22/10/2001	0510672391	11/08/1999	EUR	63.106,27	100,00	53.226,38	5,060	M	MI1A	0,750	12	FRCC	11/08/2013	142	14,560	01724	00202	00210	19819	00001
0128065005190007537	22/10/2001	0519007537	11/08/1999	EUR	105.177,12	100,00	88.276,31	5,060	M	MI1A	0,750	12	FRCC	11/08/2024	274	14,560	00000	00186	00049	16793	00001
0128020205106003344	22/10/2001	0510603344	11/08/1999	EUR	93.156,88	100,00	76.306,68	5,060	M	MI1A	0,750	12	FRCC	11/08/2029	334	14,560	02301	00431	00206	37875	00006
0128015005106008731	22/10/2001	0510608731	11/08/1999	EUR	72.121,45	100,00	61.471,13	5,060	M	MI1A	0,750	12	FRCC	11/10/2013	144	14,560	01843	00051	00004	4868	00004
0128011005106007424	22/10/2001	0510607424	11/08/1999	EUR	96.161,94	100,00	86.159,89	5,060	M	MI1A	0,750	12	FRCC	11/08/2014	154	14,560	01214	00226	00022	22995	00005
0128010005106012041	22/10/2001	0510612041	11/08/1999	EUR	78.131,57	100,00	64.273,95	5,060	M	MI1A	0,750	12	FRCC	11/08/2034	394	14,560	00943	00943	00106	64713	00004
0128035105106003262	22/10/2001	0510603262	11/08/1999	EUR	54.091,09	100,00	16.153,59	4,910	M	MI1A	0,600	12	FRCC	11/12/2003	26	14,410	00504	00407	00104	39169	00002
0128040005106641216	22/10/2001	0510641216	11/08/1999	EUR	59.380,00	100,00	17.872,70	5,060	M	MI1A	0,750	12	FRCC	11/08/2014	154	14,560	01049	00016	00047	1390	00000
0128050305106005073	22/10/2001	0510605073	11/08/1999	EUR	60.101,21	100,00	55.896,60	5,060	M	MI1A	0,750	12	FRCC	11/08/2019	214	14,560	02578	00871	00078	50063	00003
0128039305190004662	22/10/2001	0519004662	11/08/1999	EUR	78.131,57	100,00	74.219,61	5,060	M	MI1A	0,750	12	FRCC	11/08/2024	274	14,560	00504	00407	00188	39211	00003
0128063205190000757	22/10/2001	0519000757	11/08/1999	EUR	36.060,73	100,00	24.095,57	6,060	M	MI1A	1,750	12	FRCC	11/08/2009	94	15,560	02137	00044	00033	4296	00008
0128030905106001022	22/10/2001	0510601022	11/08/1999	EUR	102.172,06	100,00	99.427,48	4,910	M	MI1A	0,600	12	FRCC	11/08/2034	394	14,410	01091	00202	00024	3619	00004
0128031005106002927	22/10/2001	0510602927	11/08/1999	EUR	54.091,09	100,00	50.306,97	5,060	M	MI1A	0,750	12	FRCC	11/08/2019	214	14,560	00000	00171	00134	9471	00002
0128031605106001057	22/10/2001	0510601057	11/08/1999	EUR	36.060,73	100,00	33.525,06	4,960	M	MI1A	0,650	12	FRCC	11/08/2019	214	14,460	00853	00186	00179	8489	00003
0128031505100001737	22/10/2001	0510001737	12/08/1999	EUR	60.101,21	100,00	51.026,28	4,910	M	MI1A	0,600	12	FRCC	12/04/2017	186	14,410	04266	00065	00185	3972	00004
0128030005107006972	22/10/2001	0510706972	12/08/1999	EUR	60.101,21	100,00	50.220,25	4,960	M	MI1A	0,650	12	FRCC	12/08/2019	214	14,460	00000	01007	00211	40513	00002
0128027005106002964	22/10/2001	0510602964	12/08/1999	EUR	45.075,91	100,00	39.013,99	5,010	M	MI1A	0,700	12	FRCC	12/08/2019	214	14,510	01832	00495	00212	45433	00005
0128063905190012734	22/10/2001	0519012734	12/08/1999	EUR	45.075,91	100,00	37.232,28	5,810	M	MI1A	1,500	12	FRCC	12/08/2009	94	15,310	01516	00424	00145	3423	00000
0128026005106006986	22/10/2001	0510606986	12/08/1999	EUR	66.111,33	100,00	56.904,11	4,960	M	MI1A	0,650	12	FRCC	12/08/2024	274	14,460	02922	00064	00040	4202	00000
0128039105100002975	22/10/2001	0510002975	12/08/1999	EUR	36.060,73	100,00	29.547,09	5,060	M	MI1A	0,750	12	FRCC	12/08/2009	94	14,560	01549	00091	00039	7896	00005
0128058105106005634	22/10/2001	0510605634	12/08/1999	EUR	168.283,39	100,00	156.572,61	5,010	M	MI1A	0,700	12	FRCC	12/08/2019	214	14,510	02336	00340	00037	19247	00000
0128036005106037466	22/10/2001	0510637466	12/08/1999	EUR	54.091,09	100,00	48.281,58	4,910	M	MI1A	0,600	12	FRCC	12/08/2014	154	14,410	03584	00058	00145	4953	00003
0128014005190009386	22/10/2001	0519009386	12/08/1999	EUR	108.182,18	100,00	84.143,74	5,060	M	MI1A	0,750	12	FRCC	12/04/2017	186	14,560	03031	02139	00063	9427	00001
0128015105106007773	22/10/2001	0510607773	12/08/1999	EUR	33.055,67	100,00	25.518,81	5,110	M	MI1A	0,800	12	FRCC	12/05/2019	211	14,610	00104	00000	00050	8602	00003
0128015305190006494	22/10/2001	0519006494	12/08/1999	EUR	84.141,69	100,00	78.331,84	5,060	M	MI1A	0,750	12	FRCC	12/08/2019	214	14,560	02223	00528	00107	48393	00004
0128017005106003165	22/10/2001	0510603165	12/08/1999	EUR	87.146,76	100,00	80.522,74	5,110	M	MI1A	0,800	12	FRCC	12/08/2029	334	14,610	01322	00628	00135	51483	00004
0128008005106003642	22/10/2001	0510603642	12/08/1999	EUR	54.091,09	100,00	40.879,06	5,060	M	MI1A	0,750	12	FRCC	12/02/2015	160	14,560	00791	00329	00166	11591	00007
0128005705106006125	22/10/2001	0510606125	12/08/1999	EUR	60.101,21	100,00	53.849,96	5,060	M	MI1A	0,750	12	FRCC	12/08/2014	154	14,560	02159	00308	00062	15.484	00005
0128006505106002164	22/10/2001	0510602164	12/08/1999	EUR	126.212,54	100,00	121.703,84	4,960	M	MI1A	0,650	12	FRCC	12/08/2029	334	14,460	00810	00712	00204	42342	00005
0128005305106004735	22/10/2001	0510604735	12/08/1999	EUR	192.323,87	100,00	155.703,08	5,060	M	MI1A	0,750	12	FRCC	12/08/2019	214	14,560	00444	00201	00043	10691	00006
0128003605190004704	22/10/2001	0519004704	12/08/1999	EUR	48.080,97	100,00	43.079,92	5,060	M	MI1A	0,750	12	FRCC	12/08/2014	154	14,560	00780	00089	00007	4724	00004
0128001905106003483	22/10/2001	0510603483	12/08/1999	EUR	66.111,33	100,00	48.907,02	5,060	M	MI1A	0,750	12	FRCC	12/08/2019	214	14,560	01376	00991	00032	48193	00000
0128002605106006094	22/10/2001	0510606094	12/08/1999	EUR	132.222,66	100,00	123.293,27	4,990	M	MI1A	0,680	12	FRCC	12/08/2019	214	14,490	00277	00218	00020		00000
0128002905190006104	22/10/2001	0519006104	12/08/1999	EUR	105.177,12	100,00	81.428,82	5,060	M	MI1A	0,750	12	FRCC	12/08/2019	214	14,560	01813	01342	00075	44904	00008
0128085005106010873	22/10/2001	0510610873	12/08/1999	EUR	126.212,54	100,00	120.325,23	5,060	M	MI1A	0,750	12	FRCC	12/08/2024	274	14,560	01471	00169	00130	16685	00004
0128078105106009054	22/10/2001	0510609054	12/08/1999	EUR	55.293,11	100,00	49.565,69	5,160	M	MI1A	0,850	12	FRCC	12/08/2014	154	14,660	00715	00145	00062	8167	00004
0128066105190005546	22/10/2001	0519005546	12/08/1999	EUR	66.111,33	100,00	61.401,39	4,960	M	MI1A	0,650	12	FRCC	12/08/2019	214	14,460	00000	00000	00000	7943	00000
0128333705197800175	22/10/2001	0519780175	12/08/1999	EUR	18.030,36	100,00	15.471,70	5,310	M	MI1A	0,750	12	FRCC	12/08/2011	118	14,810	01376	00515	00000	31752	00000
0128066205190003902	22/10/2001	0519003902	12/08/1999	EUR	60.101,21	100,00	48.145,07	5,060	M	MI1A	0,750	12	FRCC	12/08/2014	154	14,560	02213	01866	00153	32621	00003
0128066205190003916	22/10/2001	0519003916	12/08/1999	EUR	96.161,94	100,00	71.487,91	5,060	M	MI1A	0,750	12	FRCC	12/09/2015	167	14,560	02213	01866	00150	32615	00004
0128666205197800193	22/10/2001	0519780193	12/08/1999	EUR	81.136,63	100,00	75.663,57	5,060	M	MI1A	0,750	12	FRCC	12/08/2019	214	14,560	00000	00000	00162	5410	00000

BANKINTER 3 FONDO DE TITULIZACION HIPOTECARIA

FECHA LISTADO : 22-10-2001
PAGINA : 31

CARTERA DE PARTICIPACIONES HIPOTECARIAS

NUM.PARTICIP.	FEC.EMI.	NUM.PREST.	F.APERT.	DIV.	CAPITAL INIC.	%PART.	CAPITAL PEND.	%NOMIN.	(1)	(2)	DIFERE.	(3)	(4)	F.VENCI.	(5)	%DEMORA	TOMO	LIBRO	FOLIO	FINCA	INSC.
012807300519011005	22/10/2001	0519011005	12/08/1999	EUR	64.909,31	100,00	55.078,99	5,310	M	MIIA	1,000	12	FRCC	12/06/2014	152	14,810	00000	00000	00000	33611	00000
012807340510606592	22/10/2001	0510606592	13/08/1999	EUR	84.141,69	100,00	52.835,67	5,060	M	MIIA	0,750	12	FRCC	13/08/2019	214	14,560	01229	00171	00087	11981	00003
012833280519000016	22/10/2001	0519000016	13/08/1999	EUR	45.075,91	100,00	41.985,37	5,420	M	MIIA	0,860	12	FRCC	13/08/2019	214	14,920	01812	00172	00134	13964	00005
012807500510611431	22/10/2001	0510611431	13/08/1999	EUR	31.853,64	100,00	29.682,61	5,060	M	MIIA	0,750	12	FRCC	13/08/2019	214	14,560	01367	01384	00215	51351	00003
012808000510665906	22/10/2001	0510665906	13/08/1999	EUR	141.237,84	100,00	131.368,28	4,810	M	MIIA	0,500	12	FRCC	13/08/2019	214	14,310	01741	00815	00085	62180	00001
012808020510607164	22/10/2001	0510607164	13/08/1999	EUR	42.070,85	100,00	37.521,94	5,060	M	MIIA	0,750	12	FRCC	13/08/2014	154	14,560	02297	00412	00083	42337	00001
012800490510602946	22/10/2001	0510602946	13/08/1999	EUR	51.086,03	100,00	43.741,61	5,060	M	MIIA	0,750	12	FRCC	13/10/2017	192	14,560	01231	00070	00168	6837	00004
012800120510604967	22/10/2001	0510604967	13/08/1999	EUR	36.060,73	100,00	29.565,84	4,960	M	MIIA	0,650	12	FRCC	13/08/2009	94	14,460	02088	00000	00046	61188	00000
012802440510606837	22/10/2001	0510606837	13/08/1999	EUR	48.080,97	100,00	29.803,41	5,060	M	MIIA	0,750	12	FRCC	13/08/2024	274	14,560	01790	00225	00125	19918	00003
012801610510603485	22/10/2001	0510603485	13/08/1999	EUR	54.091,09	100,00	35.673,52	5,060	M	MIIA	0,750	12	FRCC	13/12/2008	86	14,560	00000	00000	00000	54684	00000
012801400519009127	22/10/2001	0519009127	13/08/1999	EUR	90.151,82	100,00	85.956,73	5,060	M	MIIA	0,750	12	FRCC	13/08/2019	214	14,560	01172	00401	00107	53152	00003
012801000510612055	22/10/2001	0510612055	13/08/1999	EUR	54.091,09	100,00	50.433,23	5,210	M	MIIA	0,900	12	FRCC	13/08/2019	214	14,710	00377	00377	00162	30484	00001
012801100510607431	22/10/2001	0510607431	13/08/1999	EUR	60.101,21	100,00	37.280,24	5,060	M	MIIA	0,750	12	FRCC	13/08/2009	94	14,560	01081	00115	00043	11002	00003
012805930510603231	22/10/2001	0510603231	13/08/1999	EUR	174.293,51	100,00	133.597,58	5,060	M	MIIA	0,750	12	FRCC	13/08/2019	214	14,560	05629	00438	00064	25939	00000
012803420510605556	22/10/2001	0510605556	13/08/1999	EUR	108.182,18	100,00	82.422,31	4,910	M	MIIA	0,600	12	FRCC	13/11/2014	157	14,410	01637	00097	00120	2245	00002
012803960510004177	22/10/2001	0510004177	13/08/1999	EUR	78.131,57	100,00	66.220,20	5,060	M	MIIA	0,750	12	FRCC	13/02/2020	220	14,560	01854	00079	00122	7907	00001
012806300510608987	22/10/2001	0510608987	13/08/1999	EUR	26.444,53	100,00	17.569,61	5,310	M	MIIA	1,000	12	FRCC	13/08/2019	214	14,810	02746	01818	00040	33992	00005
012806390519012741	22/10/2001	0519012741	13/08/1999	EUR	66.111,33	100,00	54.296,37	5,310	M	MIIA	1,000	12	FRCC	13/08/2009	94	14,810	02269	01130	00033	82.704	00000
012806320519000736	22/10/2001	0519000736	13/08/1999	EUR	27.045,54	100,00	22.414,18	6,060	M	MIIA	1,750	12	FRCC	13/08/2009	94	15,560	02305	00066	00137	6147	00000
012806310510603556	22/10/2001	0510603556	13/08/1999	EUR	48.080,97	100,00	33.023,83	5,310	M	MIIA	1,000	12	FRCC	13/05/2009	91	14,810	01876	00846	00009	25.526	00000
012803100510602955	22/10/2001	0510602955	16/08/1999	EUR	60.101,21	100,00	51.439,75	4,960	M	MIIA	0,650	12	FRCC	16/08/2011	118	14,460	00000	00032	00001	3396	00004
012802700510602936	22/10/2001	0510602936	16/08/1999	EUR	34.257,69	100,00	29.373,12	5,060	M	MIIA	0,750	12	FRCC	16/08/2011	118	14,560	02058	00721	00219	14914	00003
012803810519003845	22/10/2001	0519003845	16/08/1999	EUR	69.116,39	100,00	54.924,20	5,060	M	MIIA	0,750	12	FRCC	16/08/2014	154	14,560	02046	00446	00054	36901	00003
012806800510008612	22/10/2001	0510008612	16/08/1999	EUR	54.091,09	100,00	40.301,60	5,310	M	MIIA	1,000	12	FRCC	16/08/2017	190	14,810	02301	00051	00062	7097	00004
012834700519780294	22/10/2001	0519780294	16/08/1999	EUR	48.080,97	100,00	41.186,50	5,060	M	MIIA	0,750	12	FRCC	16/08/2011	118	14,560	02311	00440	00190	38226	00000
012807340510606606	22/10/2001	0510606606	17/08/1999	EUR	87.146,76	100,00	83.078,75	5,310	M	MIIA	1,000	12	FRCC	17/08/2024	274	14,810	01700	01051	00099	48028	00003
012806510519006642	22/10/2001	0519006642	17/08/1999	EUR	66.111,33	100,00	24.736,34	5,060	M	MIIA	0,750	12	FRCC	17/07/2008	81	14,560	01755	00197	00155	16951	00000
012808150510660384	22/10/2001	0510660384	17/08/1999	EUR	79.333,60	100,00	66.959,34	5,310	M	MIIA	1,000	12	FRCC	17/11/2023	265	14,810	01910	00325	00033	23632	00001
012800540510603637	22/10/2001	0510603637	17/08/1999	EUR	126.212,54	100,00	90.792,25	5,010	M	MIIA	0,700	12	FRCC	17/08/2024	274	14,510	02023	00269	00045	14881	00000
012801510510607787	22/10/2001	0510607787	17/08/1999	EUR	42.070,85	100,00	37.711,29	5,160	M	MIIA	0,850	12	FRCC	17/08/2014	154	14,660	01354	00529	00167	18007	00001
012803800519003627	22/10/2001	0519003627	17/08/1999	EUR	72.121,45	100,00	51.304,20	5,060	M	MIIA	0,750	12	FRCC	17/11/2013	145	14,560	01592	00145	00208	14165	00009
012806390519012797	22/10/2001	0519012797	17/08/1999	EUR	30.050,61	100,00	21.795,40	6,060	M	MIIA	1,750	12	FRCC	17/06/2008	80	15,560	02559	01420	00146	100076	00003
012805240510607271	22/10/2001	0510607271	17/08/1999	EUR	150.253,03	100,00	139.741,61	5,060	M	MIIA	0,750	12	FRCC	17/08/2019	214	14,560	03290	00178	00141	6330	00001
012805280510605511	22/10/2001	0510605511	18/08/1999	EUR	70.606,90	100,00	49.280,85	5,060	M	MIIA	0,750	12	FRCC	18/01/2014	147	14,560	01388	00273	00172	7060	00007
012803560510005397	22/10/2001	0510005397	18/08/1999	EUR	72.121,45	100,00	56.809,19	4,910	M	MIIA	0,600	12	FRCC	18/08/2024	274	14,410	01810	00222	00077	1132	00004
012806330519000415	22/10/2001	0519000415	18/08/1999	EUR	42.070,85	100,00	37.968,31	6,060	M	MIIA	1,750	12	FRCC	18/08/2014	154	15,560	01591	01047	00085	64104	00003
012803500510516062	22/10/2001	0510516062	18/08/1999	EUR	75.126,51	100,00	69.871,31	4,810	M	MIIA	0,500	12	FRCC	18/08/2019	214	14,310	01232	00932	00063	46592	00002
012803960510001643	22/10/2001	0510001643	18/08/1999	EUR	60.101,21	100,00	48.430,83	5,060	M	MIIA	0,750	12	FRCC	18/08/2024	274	14,560	01598	00095	00149	3193	00006
012803400510612372	22/10/2001	0510612372	18/08/1999	EUR	99.167,00	100,00	57.527,74	4,910	M	MIIA	0,600	12	FRCC	18/05/2009	91	14,410	01313	00138	00017	3407	00003
012805020510603322	22/10/2001	0510603322	18/08/1999	EUR	42.070,85	100,00	37.656,12	5,060	M	MIIA	0,750	12	FRCC	18/08/2014	154	14,560	02580	00132	00030	4819	00000
012804300510641295	22/10/2001	0510641295	18/08/1999	EUR	75.126,51	100,00	30.122,59	5,010	M	MIIA	0,700	12	FRCC	18/08/2019	214	14,510	00417	00417	00152	30156	00003
012802000510610405	22/10/2001	0510610405	18/08/1999	EUR	60.101,21	100,00	56.004,87	5,060	M	MIIA	0,750	12	FRCC	18/08/2019	214	14,560	00938	00508	00137	1136	00000
012802010510604022	22/10/2001	0510604022	18/08/1999	EUR	117.197,36	100,00	94.997,50	4,810	M	MIIA	0,500	12	FRCC	18/08/2014	154	14,310	01484	00242	00179	6373	00002
012808020510607507	22/10/2001	0510607507	18/08/1999	EUR	48.080,97	100,00	32.337,86	5,310	M	MIIA	1,000	12	FRCC	18/08/2005	46	14,810	00981	00034	00201	2033	00001
012806620519003923	22/10/2001	0519003923	18/08/1999	EUR	54.091,09	100,00	48.425,59	5,110	M	MIIA	0,800	12	FRCC	18/08/2014	154	14,610	00000	00213	00145	16176	00004
012806620519003944	22/10/2001	0519003944	18/08/1999	EUR	36.060,73	100,00	29.613,18	5,060	M	MIIA	0,750	12	FRCC	18/08/2009	94	14,560	02213	01866	00154	32623	00003
012806510519006684	22/10/2001	0519006684	19/08/1999	EUR	39.065,79	100,00	36.332,83	5,060	M	MIIA	0,750	12	FRCC	19/08/2019	214	14,560	03240	00243	00194	6.166	00000
012808000510665927	22/10/2001	0510665927	19/08/1999	EUR	60.101,21	100,00	53.962,83	5,310	M	MIIA	1,000	12	FRCC	19/08/2014	154	14,810	02052	00234	00167	13841	00001
012801500510608724	22/10/2001	0510608724	19/08/1999	EUR	54.091,09	100,00	50.480,64	5,210	M	MIIA	0,900	12	FRCC	19/08/2019	214	14,710	00710	00000	00061	9061	00001
012803410510605051	22/10/2001	0510605051	19/08/1999	EUR	90.151,82	100,00	37.541,41	4,960	M	MIIA	0,650	12	FRCC	19/08/2034	394	14,460	01691	00422	00099	5941-N	00005
012803970519002447	22/10/2001	0519002447	19/08/1999	EUR	60.101,21	100,00	57.135,76	5,010	M	MIIA	0,700	12	FRCC	19/08/2024	274	14,510	00877	00446	00051	16125	00008
012803900519604685	22/10/2001	0519604685	19/08/1999	EUR	72.121,45	100,00	68.636,94	5,060	M	MIIA	0,750	12	FRCC	19/08/2024	274	14,560	01294	00606	00017	55875	00003
012806360510600334	22/10/2001	0510600334	19/08/1999	EUR	84.141,69	100,00	80.213,94	5,310	M	MIIA	1,000	12	FRCC	19/08/2024	274	14,810	00000	00000	00000	18751	00000
012806320519000764	22/10/2001	0519000764	19/08/1999	EUR	63.106,27	100,00	52.243,62	6,060	M	MIIA	1,750	12	FRCC	19/08/2009	94	15,560	01861	01410	00074	1118872}	00002
012803190510602152	22/10/2001	0510602152	19/08/1999	EUR	126.212,54	100,00	112.703,17	4,810	M	MIIA	0,500	12	FRCC	19/08/2014	154	14,310	00000	00000	00000		00000
012803530510602242	22/10/2001	0510602242	19/08/1999	EUR	60.101,21	100,00	43.381,07	4,960	M	MIIA	0,650	12	FRCC	19/08/2009	94	14,460	01674	00118	00184	6020	00003
012806360510600306	22/10/2001	0510600306	20/08/1999	EUR	15.025,30	100,00	13.490,74	5,310	M	MIIA	1,000	12	FRCC	20/08/2014	154	14,810	00000	00000	00000	2530	00000
012806330519000485	22/10/2001	0519000485	20/08/1999	EUR	35.760,22	100,00	30.965,83	6,060	M	MIIA	1,750	12	FRCC	20/08/2011	118	15,560	01591	01047	00127	64132	00003
012801500510608717	22/10/2001	0510608717	20/08/1999	EUR	84.141,69	100,00	78.406,93	5,060	M	MIIA	0,750	12	FRCC	20/08/2019	214	14,560	02056	00433	00192	24404	00001
012808000510665696	22/10/2001	0510665696	20/08/1999	EUR	76.328,54	100,00	72.445,69	5,060	M	MIIA	0,750	12	FRCC	20/08/2024	274	14,560	01160	00085	00090	5344	00001
012806510519006726	22/10/2001	0519006726	20/08/1999	EUR	90.151,82	100,00	83.926,95	5,060	M	MIIA	0,750	12	FRCC	20/08/2019	214	14,560	01755	00197	00210	16.987	00004
012808020510607514	22/10/2001	0510607514	20/08/1999	EUR	132.222,66	100,00	127.587,89	5,060	M	MIIA	0,750	12	FRCC	20/08/2029	334	14,560	01223	02076	00553	200	00004
012806510519006733	22/10/2001	0519006733	20/08/1999	EUR	78.131,57	100,00	16.159,56	5,060	M	MIIA	0,750	12	FRCC	20/06/2004	32	14,560	01751	00193	00178	16.631	00000
012806500519007684	22/10/2001	0519007684	20/08/1999	EUR	78.131,57	100,00	72.693,45	5,160	M	MIIA	0,850	12	FRCC	20/08/2019	214	14,660	01751	00193	00173	16627	00002
012807340510606613	22/10/2001	0510606613	20/08/1999	EUR	57.096,15	100,00	54.385,91	5,060	M	MIIA	0,750	12	FRCC	20/08/2024	274	14,560	01645	00996	00022	46545	00007
012806470519991566	22/10/2001	0519991566	20/08/1999	EUR	40.568,32	100,00	36.577,42	5,810	M	MIIA	1,500	12	FRCC	20/08/2014	154	15,310	01079	00260	00052	18971	00001
012838380510600015	22/10/2001	0510600015	20/08/1999	EUR	72.121,45	100,00	64.577,58	4,910	M	MIIA	0,600	12	FRCC	20/08/2014	154	14,410	01685	00000	00154	3392	00012
012800830510600523	22/10/2001	0510600523	09/09/1999	EUR	226.661,84	100,00	180.874,08	4,510	M	EUIA	0,400	12	FRCC	09/09/2019	215	14,010	01784	00350	00115	21417	00003
012800800510603691	22/10/2001	0510603691	09/09/1999	EUR	39.065,79	100,00	36.474,29	4,860	M	MIIA	0,750	12	FRCC	09/09/2019	215	14,360	00000	00845	00207	34478	00006
012800750510602944	22/10/2001	0510602944	09/09/1999	EUR	90.151,82	100,00	86.488,17	5,110	M	MIIA	1,000	12	FRCC	09/09/2024	275	14,610	03233	00086	00173	1276	00008
012800810519003986	22/10/2001	0519003986	09/09/1999	EUR	51.687,04	100,00	50.068,67	5,110	M	MIIA	1,000	12	FRCC	09/09/2029	335	14,610	01300	01236	00045	7758	00000
012800750510603021	22/10/2001	0510603021	09/09/1999	EUR	84.141,69	100,00	81.744,12	5,110	M	MIIA	1,000	12	FRCC	09/09/2029	335	14,610	02176	02176	00184	18135	00004
012800260510605905	22/10/2001	0510605905	09/09/1999	EUR	162.273,27	100,00	151.901,63	4,790	M	MIIA	0,680	12	FRCC	09/09/2019	215	14,290	00000	00000	00000		00000
012800360519004774	22/10/2001	0519004774	09/09/1999	EUR	93.156,88	100,00	84.011,21	4,960	M	MIIA	0,850	12	FRCC	09/09/2014	155	14,460	01525	00135	00121	4830	00010
012800210510608553	22/10/2001	0510608553	09/09/1999	EUR	60.101,21	100,00	49.417,46	4,860	M	MIIA	0,750	12	FRCC	09/09/2029	335	14,360	00969	00190	00207	11171	00005
012800170510604174	22/10/2001	0510604174	09/09/1999	EUR	90.151,82	100,00	87.583,04	5,110	M	MIIA	1,000	12	FRCC	09/09/2029	335	14,610	03025	00079	00170	1233	00018
012800350510607804	22/10/2001	0510607804	09/09/1999	EUR	102.172,06	100,00	95.431,23	4,860	M	MIIA	0,750	12	FRCC	09/09/2019	215	14,360	00000	00496	00160	23556	00005
012803130510701133	22/10/2001	0510701133	10/09/1999	EUR	120.202,42	100,00	111.968,66	4,710	M	MIIA	0,600	12	FRCC	10/09/2019	215	14,210	01651	00070	00017	3981	00005
012803500510516461	22/10/2001	0510516461	10/09/1999	EUR	132.222,66	100,00	108.341,36	4,610	M	MIIA	0,500	12	FRCC	10/09/2024	275	14,110	00983	00740	00123	40989	00007
012803400510612204	22/10/2001	0510612204	10/09/1999	EUR	93.156,88	100,00	83.982,90	4,660	M	MIIA	0,550	12	FRCC	10/09/2029	335	14,160	02081	00106	00056	4871	00000
012803130510700986	22/10/2001	0510700986	10/09/1999	EUR	87.146,76	100,00	82.920,29	4,710	M	MIIA	0,600	12	FRCC	10/09/2024	275	14,210	01044	00013	00121	901	00003
012803500510516475	22/10/2001	0510516475	10/09/1999	EUR	48.080,97	100,00	44.868,99	4,610	M	MIIA	0,500	12	FRCC	10/09/2019	215	14,110	01125	00846	00041	16137	00008
012804800510638881	22/10/2001	0510638881	10/09/1999	EUR	36.060,73	100,00	33.630,86	4,710	M	MIIA	0,600	12	FRCC	10/09/2019	215	14,210	00447	00132	00161	9047	00000
012805070510603152	22/10/2001	0510603152	10/09/1999	EUR	102.172,06	100,00	93.605,81	4,760	M	MIIA	0,650	12	FRCC	10/09/2016	179	14,260	03617	00397	00117	13977	00000
012807200510608902	22/10/2001	0510608902	10/09/1999	EUR	43.873,88	100,00	35.994,91	4,910	M	MIIA	0,800	12	FRCC	10/09/2024	275	14,410	01322	00670	00069	46591	00000
012808000510666025	22/10/2001	0510666025	10/09/1999	EUR	90.151,82	100,00	32.331,37	4,810	M	EUIA	0,700	12	FRCC	10/06/2005	44	14,310	00000	00254	00056	24005	00004
012807510510604264	22/10/2001	0510604264	10/09/1999	EUR	30.050,61	100,00	28.099,86	4,910	M	MIIA	0,800	12	FRCC	10/09/2019	215	14,410	01661	00093	00019	6861	00002
012806500519007817	22/10/2001	0519007817	10/09/1999	EUR	36.060,73	100,00	29.532,15	5,110	M	MIIA	1,000	12	FRCC	10/02/2013	136	14,610	02095	00066	00056	4964	00007
012806500519007677	22/10/2001	0519007677	10/09/1999	EUR	54.091,09	100,00	50.481,92	4,910	M	MIIA	0,800	12	FRCC	10/09/2019	215	14,410	00000	00620	00063	49901	00001
012807700510604017	22/10/2001	0510604017	10/09/1999	EUR	42.070,85	100,00	34.828,15	4,860	M	EUIA	0,750	12	FRCC	10/09/2009	95	14,360	01856	00044	00199	4168	00008
012806470519991713	22/10/2001	0519991713	10/09/1999	EUR	33.235,97	100,00	31.072,93	4,860	M	MIIA	0,750	12	FRCC	10/09/2019	215	14,360	01395	00001	00148	42469	00001
012806510519006887	22/10/2001	0519006887	10/09/1999	EUR	63.106,27	100,00	38.751,42	4,860	M	MIIA	0,750	12	FRCC	10/09/2014	155	14,360	00000	00000	00000	3662	00000
012806510519006936	22/10/2001	0519006936	10/09/1999	EUR	90.151,82	100,00	58.895,73	4,860	M	MIIA	0,750	12	FRCC	10/07/2013	141	14,360	01751	00193	00179	16633	00000
012806510519006964	22/10/2001	0519006964	10/09/1999	EUR	51.086,03	100,00	33.136,83	4,860	M	MIIA	0,750	12	FRCC	10/09/2019	215	14,360	01755	00197	00198	16979	00000
012801800510608754	22/10/2001	0510608754	10/09/1999	EUR	54.091,09	100,00	50.643,37	5,110	M	MIIA	1,000	12	FRCC	10/09/2019	215	14,610	00893	00000	00127	31703	00005
012801800510608775	22/10/2001	0510608775	10/09/1999	EUR	88.048,27	100,00	78.220,31	5,010	M	MIIA	0,900	12	FRCC	10/09/2024	275	14,510	00794	00000	00064	39623	00004
012802610510601653	22/10/2001	0510601653	10/09/1999	EUR	36.060,73	100,00	23.035,27	4,860	M	MIIA	0,750	12	FRCC	10/09/2009	95	14,360	02929	00091	00074	6295	00007
012800150510006092	22/10/2001	0510006092	10/09/1999	EUR	36.060,73	100,00	27.907,41	4,860	M	MIIA	0,750	12	FRCC	10/09/2011	119	14,360	01559	00681	00281	48016	00000
012801400519009561	22/10/2001	0519009561	10/09/1999	EUR	66.111,33	100,00	61.808,81	4,860	M	MIIA	0,750	12	FRCC	10/09/2019	215	14,360	00969	00144	00179	3507A	00003
012801500510608871	22/10/2001	0510608871	10/09/1999	EUR	36.060,73	100,00	27.268,54	5,110	M	MIIA	1,000	12	FRCC	10/09/2009	95	14,610	01424	00337	00015	26103	00001
012801510510607857	22/10/2001	0510607857	10/09/1999	EUR	60.101,21	100,00	48.068,06	4,860	M	MIIA	0,750	12	FRCC	10/09/2019	215	14,360	00000	00036	00023	189-A	00000
012800260510606185	22/10/2001	0510606185	10/09/1999	EUR	90.151,82	100,00	61.116,13	4,810	M	MIIA	0,700	12	FRCC	10/10/2010	108	14,310	01681	00000	00121	6.362	00004
012801000510612307	22/10/2001	0510612307	10/09/1999	EUR	66.111,33	100,00	51.639,76	4,760	M	MIIA	0,650	12	FRCC	10/09/2009	95	14,260	00552	00552	00176	32847	00004
012800810519004007	22/10/2001	0519004007	10/09/1999	EUR	45.075,91	100,00	42.181,93	4,860	M	MIIA	0,750	12	FRCC	10/09/2019	215	14,360	01350	00011	00097	605	00005
012800680510004794	22/10/2001	0510004794	10/09/1999	EUR	93.757,89	100,00	84.553,55	4,860	M	MIIA	0,750	12	FRCC	10/09/2014	155	14,360	02346	00353	00019	21100	00000
012801100510607515	22/10/2001	0510607515	10/09/1999	EUR	78.131,57	100,00	74.594,42	4,860	M	MIIA	0,750	12	FRCC	10/09/2024	275	14,360	00650	00137	00111	17943	00003
012800460510607563	22/10/2001	0510607563	10/09/1999	EUR	72.121,45	100,00	68.967,74	5,110	M	MIIA	1,000	12	FRCC	10/09/2024	275	14,610	03551	00097	00030	11234	00000
012800660510602935	22/10/2001	0510602935	10/09/1999	EUR	150.253,03	100,00	143.339,75	4,610	M	MIIA	0,500	12	FRCC	10/09/2024	275	14,110	00382	00305	00061	21991	00007
012802300510607635	22/10/2001	0510607635	10/09/1999	EUR	120.202,42	100,00	110.024,06	4,860	M	MIIA	0,750	12	FRCC	10/09/2029	335	14,360	04005	00672	00028	48159	00001
012802310510603156	22/10/2001	0510603156	13/09/1999	EUR	180.303,63	100,00	139.262,75	4,810	M	MIIA	0,700	12	FRCC	13/05/2020	223	14,310	03645	00022	00117	2521	00005
012800520510605406	22/10/2001	0510605406	13/09/1999	EUR	51.086,03	100,00	46.052,38	4,860	M	MIIA	0,750	12	FRCC	13/09/2014	155	14,360	01700	00299	00124	16774	00002
012802400519613145	22/10/2001	0519613145	13/09/1999	EUR	69.116,39	100,00	62.713,52	4,860	M	MIIA	0,750	12	FRCC	13/07/2022	249	14,360	02939	00308	00107	20290	00003
012800950510603972	22/10/2001	0510603972	13/09/1999	EUR	60.101,21	100,00	44.247,09	4,860	M	MIIA	0,750	12	FRCC	13/09/2006	59	14,360	02105	01050	00166	12826-N	00011
012803000510706636	22/10/2001	0510706636	13/09/1999	EUR	54.091,09	100,00	42.384,50	4,610	M	MIIA	0,500	12	FRCC	13/06/2012	128	14,110	01562	00140	00088	9924	00006
012801810510602651	22/10/2001	0510602651	13/09/1999	EUR	87.146,76	100,00	73.579,73	4,860	M	MIIA	0,750	12	FRCC	13/07/2020	225	14,360	00000	00260	00153	22639,22614	00004
012800420510604465	22/10/2001	0510604465	13/09/1999	EUR	51.086,03	100,00	44.977,14	5,010	M	MIIA	0,900	12	FRCC	13/09/2012	131	14,510	01436	00638	00226	52041	00002
012800440519003116	22/10/2001	0519003116	13/09/1999	EUR	78.131,57	100,00	59.147,08	4,860	M	MIIA	0,750	12	FRCC	13/04/2017	186	14,360	00872	00030	00107	2391	00006
012868560519781174	22/10/2001	0519781174	13/09/1999	EUR	72.121,45	100,00	64.972,55	4,860	M	MIIA	0,750	12	FRCC	13/09/2014	155	14,360	01316	00029	00139	1679	00000
012807350519010751	22/10/2001	0519010751	13/09/1999	EUR	69.116,39	100,00	59.701,25	4,960	M	MIIA	0,850	12	FRCC	13/07/2020	225	14,460	01419	00000	00170	29148	00006
012865250519781137	22/10/2001	0519781137	13/09/1999	EUR	233.192,70	100,00	110.726,92	4,810	M	MIIA	0,700	12	FRCC	13/09/2034	395	14,310	00204	00082	00235	7205	00000
012805070510603145	22/10/2001	0510603145	13/09/1999	EUR	81.136,63	100,00	78.483,21	4,860	M	MIIA	0,750	12	FRCC	13/09/2029	335	14,360	00760	00388	00156	20409	00000
012803400510612547	22/10/2001	0510612547	13/09/1999	EUR	24.040,48	100,00	18.640,69	4,860	M	MIIA	0,750	12	FRCC	13/09/2007	71	14,360	01475	00419	00215	19501	00006
012803400510612295	22/10/2001	0510612295	13/09/1999	EUR	60.101,21	100,00	56.116,25	4,760	M	MIIA	0,650	12	FRCC	13/09/2019	215	14,260	02085	00388	00116	18485	00003
012805030510605136	22/10/2001	0510605136	13/09/1999	EUR	72.121,45	100,00	68.795,27	4,860	M	MIIA	0,750	12	FRCC	13/09/2024	275	14,360	02375	00361	00068	18935	00001
012803510510603451	22/10/2001	0510603451	13/09/1999	EUR	90.151,82	100,00	77.916,66	4,710	M	MIIA	0,600	12	FRCC	13/09/2024	275	14,210	01436	00121	00000	4045	00007
012806030510003551	22/10/2001	0510003551	13/09/1999	EUR	192.323,87	100,00	127.258,58	4,960	M	MIIA	0,850	12	FRCC	13/09/2024	275	14,460	00732	00221	00141	20707	00008
012805820510603325	22/10/2001	0510603325	13/09/1999	EUR	168.283,39	100,00	96.079,20	4,810	M	MIIA	0,700	12	FRCC	13/09/2019	215	14,310	02240	00738	00147	3612N	00000

NOTARIA DE D. ROBERTO PAREJO GAMIR · NIHIL PRIUS FIDE · MADRID

182

CARTERA DE PARTICIPACIONES HIPOTECARIAS

NUM.PARTICIP.	FEC.EMI.	NUM.PREST.	F.APERT.	DIV.	CAPITAL INIC.	%PART.	CAPITAL PEND.	%NOMIN.	(1)	(2)	DIFERE.	(3)	(4)	F.VENCI.	(5)	%DEMORA	TOMO	LIBRO	FOLIO	FINCA	INSC.
012805800510610876	22/10/2001	0510610876	14/09/1999	EUR	108.182,18	100,00	71.030,72	4,860	M	MI1A	0,750	12	FRCC	14/09/2024	275	14,360	03601	00487	00042	30555	00000
012806330519000604	22/10/2001	0519000604	14/09/1999	EUR	52.889,07	100,00	48.003,12	6,110	M	MI1A	2,000	12	FRCC	14/09/2014	155	15,610	01841	01391	00166	109170	00002
012803930519004795	22/10/2001	0519004795	14/09/1999	EUR	87.146,76	100,00	83.163,05	4,710	M	EU1A	0,600	12	FRCC	14/09/2024	275	14,210	00511	00414	00169	39769	00003
012803970519002475	22/10/2001	0519002475	14/09/1999	EUR	54.091,09	100,00	23.702,87	4,810	M	MI1A	0,700	12	FRCC	14/09/2024	275	14,310	00726	00362	00018	10165	00008
012803970519002517	22/10/2001	0519002517	14/09/1999	EUR	60.101,21	100,00	46.762,56	4,810	M	MI1A	0,700	12	FRCC	14/10/2015	168	14,310	00481	00225	00034	24161	00005
012803820510008034	22/10/2001	0510008034	14/09/1999	EUR	76.689,14	100,00	48.343,60	4,860	M	MI1A	0,750	12	FRCC	14/11/2017	193	14,360	02373	00753	00151	56899	00010
012803800519003683	22/10/2001	0519003683	14/09/1999	EUR	108.182,18	100,00	100.946,18	4,860	M	MI1A	0,750	12	FRCC	14/09/2019	215	14,360	02475	01205	00183	92952	00006
012805220510605722	22/10/2001	0510605722	14/09/1999	EUR	57.096,15	100,00	33.994,32	4,860	M	MI1A	0,750	12	FRCC	14/09/2014	155	14,360	02717	00058	00140	1469	00009
012805260510606111	22/10/2001	0510606111	14/09/1999	EUR	66.111,33	100,00	48.544,32	4,860	M	MI1A	0,750	12	FRCC	14/09/2014	155	14,360	02174	00514	00085	33042	00001
012805300510601705	22/10/2001	0510601705	14/09/1999	EUR	78.131,57	100,00	70.016,21	4,860	M	MI1A	0,750	12	FRCC	14/09/2019	215	14,360	02458	00367	00007	23680	00000
012805120510603381	22/10/2001	0510603381	14/09/1999	EUR	72.121,45	100,00	67.404,02	4,760	M	MI1A	0,650	12	FRCC	14/09/2019	215	14,260	01533	00220	00174	10881	00000
012805000510633616	22/10/2001	0510633616	14/09/1999	EUR	126.212,54	100,00	122.068,98	4,810	M	MI1A	0,700	12	FRCC	14/09/2029	335	14,310	02718	00297	00182	13434	00005
012805000510634183	22/10/2001	0510634183	14/09/1999	EUR	90.151,82	100,00	84.269,90	4,810	M	MI1A	0,700	12	FRCC	14/09/2019	215	14,310	00951	00951	00084	22744	00008
012805000510633182	22/10/2001	0510633182	14/09/1999	EUR	41.289,53	100,00	38.602,44	4,860	M	MI1A	0,750	12	FRCC	14/09/2019	215	14,360	02671	00305	00127	5583N	00012
012867510519780257	22/10/2001	0519780257	14/09/1999	EUR	60.101,21	100,00	57.380,33	4,860	M	MI1A	0,750	12	FRCC	14/09/2024	275	14,360	01982	00054	00171	3207	00000
012807300519011201	22/10/2001	0519011201	14/09/1999	EUR	96.161,94	100,00	88.489,67	4,810	M	MI1A	0,700	12	FRCC	14/08/2023	262	14,310	01436	00378	00016	23665	00000
012807200510608965	22/10/2001	0510608965	14/09/1999	EUR	73.623,98	100,00	33.075,32	4,710	M	MI1A	0,600	12	FRCC	14/05/2004	31	14,210	02026	00454	00077	33528	00000
012836070513000532	22/10/2001	0513000532	14/09/1999	EUR	66.111,33	100,00	63.072,22	5,330	M	MI1A	0,750	12	FRCC	14/09/2024	275	14,830	01860	00000	00018	105576	00000
012807040510604175	22/10/2001	0510604175	14/09/1999	EUR	72.121,45	100,00	61.573,58	4,860	M	MI1A	0,750	12	FRCC	14/09/2019	215	14,360	01212	00708	00115	26.585	00000
012806900510007271	22/10/2001	0510007271	14/09/1999	EUR	210.354,24	100,00	205.165,18	4,860	M	MI1A	0,750	12	FRCC	14/09/2034	395	14,360	00000	00000	00000		00000
012807040510604203	22/10/2001	0510604203	14/09/1999	EUR	114.192,30	100,00	64.204,27	4,860	M	MI1A	0,750	12	FRCC	14/05/2013	139	14,360	00396	00100	00204	6257	00003
012807600510607815	22/10/2001	0510607815	14/09/1999	EUR	42.070,85	100,00	39.360,31	5,060	M	MI1A	0,950	12	FRCC	14/09/2019	215	14,560	01588	00190	00127	11017	00014
012808600510605374	22/10/2001	0510605374	14/09/1999	EUR	60.101,21	100,00	48.760,21	4,960	M	MI1A	0,850	12	FRCC	14/09/2014	155	14,460	00932	00071	00196	7679	00000
012806600519002885	22/10/2001	0519002885	14/09/1999	EUR	59.500,20	100,00	55.775,89	5,360	M	MI1A	1,250	12	FRCC	14/09/2019	215	14,860	01753	00195	00149	16795	00001
012808100510662941	22/10/2001	0510662941	14/09/1999	EUR	30.050,61	100,00	24.987,70	5,110	M	MI1A	1,000	12	FRCC	14/09/2009	95	14,610	01660	00246	00135	21675	00001
012806470519991692	22/10/2001	0519991692	14/09/1999	EUR	144.242,91	100,00	139.436,76	4,610	M	MI1A	0,500	12	FRCC	14/09/2029	335	14,110	02276	00099	00004	7674	00001
012831760519780994	22/10/2001	0519780994	14/09/1999	EUR	36.060,73	100,00	33.824,68	5,010	M	MI1A	0,900	12	FRCC	14/09/2019	215	14,510	01822	01018	00150	24525	00000
012800350510607825	22/10/2001	0510607825	14/09/1999	EUR	120.202,42	100,00	81.436,83	4,860	M	MI1A	0,750	12	FRCC	14/01/2013	135	14,360	02075	00424	00163	29115	00008
012802000510610461	22/10/2001	0510610461	14/09/1999	EUR	72.121,45	100,00	49.311,54	4,860	M	MI1A	0,750	12	FRCC	14/09/2014	155	14,360	00029	01951	00113	2370	00000
012802440510606774	22/10/2001	0510606774	14/09/1999	EUR	96.161,94	100,00	86.437,51	4,860	M	MI1A	0,750	12	FRCC	14/09/2014	155	14,360	01816	00242	00031	20326	00003
012800530510604987	22/10/2001	0510604987	14/09/1999	EUR	48.080,97	100,00	43.290,51	4,860	M	MI1A	0,750	12	FRCC	14/09/2014	155	14,360	01230	00226	00055	18180	00004
012800660510602942	22/10/2001	0510602942	14/09/1999	EUR	96.161,94	100,00	72.341,77	4,810	M	MI1A	0,700	12	FRCC	14/09/2019	215	14,310	01644	01173	00146	73459	00006
012800620519002371	22/10/2001	0519002371	14/09/1999	EUR	150.253,03	100,00	140.474,52	4,860	M	MI1A	0,750	12	FRCC	14/09/2019	215	14,360	00527	00284	00090	13171	00000
012800670510602775	22/10/2001	0510602775	14/09/1999	EUR	60.101,21	100,00	48.388,82	4,860	M	MI1A	0,750	12	FRCC	14/09/2014	155	14,360	00535	00000	00000	7406	00000
012800680510004724	22/10/2001	0510004724	14/09/1999	EUR	132.222,66	100,00	127.685,84	4,860	M	MI1A	0,750	12	FRCC	14/09/2029	335	14,360	01678	00000	00185	4938	00000
012800270510604037	22/10/2001	0510604037	14/09/1999	EUR	78.131,57	100,00	67.389,70	4,810	M	MI1A	0,700	12	FRCC	14/08/2020	226	14,310	00837	00083	00075	6516	00003
012801510510607962	22/10/2001	0510607962	14/09/1999	EUR	35.459,71	100,00	33.260,87	4,860	M	MI1A	0,750	12	FRCC	14/09/2024	275	14,360	01185	00000	00117	842	00000
012800280510607195	22/10/2001	0510607195	14/09/1999	EUR	84.141,69	100,00	81.301,89	4,760	M	MI1A	0,650	12	FRCC	14/09/2029	335	14,260	01225	00927	00104	19519	00009
012800300519007022	22/10/2001	0519007022	15/09/1999	EUR	90.151,82	100,00	84.363,88	4,860	M	MI1A	0,750	12	FRCC	15/09/2019	215	14,360	00000	01501	00141	75166	00008
012800720510603746	22/10/2001	0510603746	15/09/1999	EUR	52.889,07	100,00	47.618,90	4,960	M	MI1A	0,850	12	FRCC	15/09/2014	155	14,460	00000	00000	00081	44037	00000
012800650510602227	22/10/2001	0510602227	15/09/1999	EUR	132.222,66	100,00	102.784,87	4,860	M	MI1A	0,750	12	FRCC	15/05/2017	187	14,360	00000	02427	00026	88060	00004
012800530510605043	22/10/2001	0510605043	15/09/1999	EUR	48.080,97	100,00	44.959,74	4,910	M	MI1A	0,800	12	FRCC	15/09/2019	215	14,410	02190	00059	00078	5063	00004
012802310510603254	22/10/2001	0510603254	15/09/1999	EUR	177.298,57	100,00	81.110,08	4,860	M	MI1A	0,750	12	FRCC	15/08/2028	322	14,360	03935	00602	00019	47268	00006
012800480519009644	22/10/2001	0519009644	15/09/1999	EUR	48.080,97	100,00	42.575,37	5,110	M	MI1A	1,000	12	FRCC	15/09/2024	275	14,610	03637	00881	00072	17423-N	00008
012800310510604167	22/10/2001	0510604167	15/09/1999	EUR	144.242,91	100,00	134.726,50	4,860	M	MI1A	0,750	12	FRCC	15/09/2019	215	14,360	00836	00123	00091	6520	00004
012800330510604841	22/10/2001	0510604841	15/09/1999	EUR	60.101,21	100,00	47.781,96	4,860	M	MI1A	0,750	12	FRCC	15/11/2012	133	14,360	01674	00110	00149	6086	00005
012800420510604493	22/10/2001	0510604493	15/09/1999	EUR	78.131,57	100,00	54.760,74	4,860	M	MI1A	0,750	12	FRCC	15/03/2011	113	14,360	01072	00336	00088	32061	00005
012831160510600014	22/10/2001	0510600014	15/09/1999	EUR	90.151,82	100,00	81.219,51	4,860	M	MI1A	0,750	12	FRCC	15/09/2014	155	14,360	00747	00093	00054	6350	00000
012806450519008505	22/10/2001	0519008505	15/09/1999	EUR	67.313,36	100,00	65.246,29	5,360	M	MI1A	1,250	12	FRCC	15/09/2029	335	14,860	01021	00168	00027	14499	00000
012806600519002892	22/10/2001	0519002892	15/09/1999	EUR	51.086,03	100,00	47.777,99	4,960	M	MI1A	0,850	12	FRCC	15/09/2019	215	14,460	00725	00000	00143	63893	00003
012806510519006985	22/10/2001	0519006985	15/09/1999	EUR	102.172,06	100,00	97.371,25	4,860	M	MI1A	0,750	12	FRCC	15/09/2024	275	14,360	01761	00203	00173	17773	00000
012806450519008561	22/10/2001	0519008561	15/09/1999	EUR	72.121,45	100,00	65.208,44	5,360	M	MI1A	1,250	12	FRCC	15/09/2014	155	14,860	00435	00097	00152	10675	00001
012806510519007013	22/10/2001	0519007013	15/09/1999	EUR	66.111,33	100,00	59.413,24	4,860	M	MI1A	0,750	12	FRCC	15/09/2014	155	14,360	01751	00193	00175	16629	00000
012806480510601305	22/10/2001	0510601305	15/09/1999	EUR	27.045,54	100,00	24.404,82	5,110	M	EU1A	1,000	12	FRCC	15/09/2014	155	14,610	00717	00380	00214	28499	00000
012807940510603544	22/10/2001	0510603544	15/09/1999	EUR	93.156,88	100,00	87.169,84	5,110	M	MI1A	1,000	12	FRCC	15/09/2019	215	14,610	00747	00093	00040	6343	00006
012807800510620631	22/10/2001	0510620631	15/09/1999	EUR	42.070,85	100,00	40.200,89	4,860	M	MI1A	0,750	12	FRCC	15/09/2024	275	14,360	00846	00708	00021	27830	00001
012838930510600287	22/10/2001	0510600287	15/09/1999	EUR	150.253,03	100,00	146.406,94	4,780	M	MI1A	0,670	12	FRCC	15/09/2034	395	14,280	00554	00554	00032	26197	00000
012866500519781143	22/10/2001	0519781143	15/09/1999	EUR	27.045,54	100,00	22.439,23	4,860	M	MI1A	0,750	12	FRCC	15/09/2009	95	14,360	01838	00050	00097	2243	00000
012836210513000525	22/10/2001	0513000525	15/09/1999	EUR	150.253,03	100,00	140.348,19	5,330	M	MI1A	0,750	12	FRCC	15/09/2019	215	14,830	02697	00247	00161	12415	00000
012863050510707041	22/10/2001	0510707041	15/09/1999	EUR	180.303,63	100,00	39.888,87	4,760	M	MI1A	0,650	12	FRCC	15/09/2019	215	14,260	01556	00136	00106	9650	00005
012805000510634204	22/10/2001	0510634204	15/09/1999	EUR	81.136,63	100,00	78.472,88	4,810	M	MI1A	0,700	12	FRCC	15/09/2029	335	14,310	02617	00239	00052	9886	00006
012805220510605736	22/10/2001	0510605736	15/09/1999	EUR	96.161,94	100,00	55.869,99	4,760	M	MI1A	0,650	12	FRCC	15/09/2014	155	14,260	02044	00522	00223	21141	00003
012806400510607681	22/10/2001	0510607681	15/09/1999	EUR	108.182,18	100,00	101.311,26	4,860	M	MI1A	0,750	12	FRCC	15/09/2019	215	14,360	01484	00213	00001	15.521	00003
012805030510606123	22/10/2001	0510606123	15/09/1999	EUR	186.313,75	100,00	177.879,00	4,860	M	MI1A	0,750	12	FRCC	15/09/2024	275	14,360	00382	00382	00190	21099N	00000
012803500510514914	22/10/2001	0510514914	15/09/1999	EUR	54.091,09	100,00	50.526,02	4,610	M	MI1A	0,500	12	FRCC	15/09/2019	215	14,110	02081	00106	00167	4915	00001
012803150510001975	22/10/2001	0510001975	15/09/1999	EUR	90.151,82	100,00	77.860,62	4,660	M	MI1A	0,550	12	FRCC	15/09/2011	119	14,160	01195	00295	00086	3064	00004
012806370519006376	22/10/2001	0519006376	15/09/1999	EUR	35.159,21	100,00	31.786,62	6,080	M	MI1A	1,500	12	FRCC	15/09/2014	155	15,580	02545	01406	00119	101009	00003
012806370519006362	22/10/2001	0519006362	15/09/1999	EUR	35.760,22	100,00	32.330,05	6,080	M	MI1A	1,500	12	FRCC	15/09/2014	155	15,580	02545	01406	00057	100947	00003
012803020510603962	22/10/2001	0510603962	15/09/1999	EUR	120.202,42	100,00	114.725,44	4,760	M	MI1A	0,650	12	FRCC	15/09/2024	275	14,260	02209	00749	00098	24699	00003
012803100510603046	22/10/2001	0510603046	15/09/1999	EUR	132.222,66	100,00	97.837,17	4,710	M	MI1A	0,600	12	FRCC	15/06/2017	188	14,210	01523	00063	00141	5170	00004
012803010510603765	22/10/2001	0510603765	16/09/1999	EUR	78.131,57	100,00	74.414,40	4,660	M	MI1A	0,550	12	FRCC	16/09/2024	275	14,160	00000	00624	00096	25214	00005
012803010510603772	22/10/2001	0510603772	16/09/1999	EUR	72.121,45	100,00	61.369,00	4,660	M	MI1A	0,550	12	FRCC	16/09/2019	215	14,160	00000	00624	00066	25202	00005
012803010510603891	22/10/2001	0510603891	16/09/1999	EUR	78.131,57	100,00	74.437,52	4,760	M	MI1A	0,650	12	FRCC	16/09/2024	275	14,260	00000	00000	00000		00000
012805410519002437	22/10/2001	0519002437	16/09/1999	EUR	84.141,69	100,00	78.665,77	4,860	M	MI1A	0,750	12	FRCC	16/09/2019	215	14,360	01125	00560	00057	15359-N	00010
012806060510002672	22/10/2001	0510002672	16/09/1999	EUR	51.086,03	100,00	47.711,95	4,860	M	MI1A	0,750	12	FRCC	16/09/2019	215	14,360	00000	00000	00000	13302	00000
012803430510603765	22/10/2001	0510603765	16/09/1999	EUR	99.167,00	100,00	81.910,62	4,610	M	MI1A	0,500	12	FRCC	16/06/2014	152	14,110	01484	00242	00194	6377	00003
012803560510005306	22/10/2001	0510005306	16/09/1999	EUR	132.222,66	100,00	65.466,29	4,610	M	MI1A	0,500	12	FRCC	16/10/2009	96	14,110	02084	00387	00087	17664	00002
012803970519002524	22/10/2001	0519002524	16/09/1999	EUR	120.202,42	100,00	105.708,77	4,860	M	MI1A	0,750	12	FRCC	16/09/2024	275	14,360	03522	00071	00052	10638	00004
012803960510004184	22/10/2001	0510004184	16/09/1999	EUR	39.065,79	100,00	13.864,92	4,860	M	MI1A	0,750	12	FRCC	16/09/2014	155	14,360	01602	00125	00204	5261	00005
012803810519003901	22/10/2001	0519003901	16/09/1999	EUR	62.505,26	100,00	54.005,97	5,010	M	MI1A	0,900	12	FRCC	16/09/2011	119	14,510	01118	00266	00104	13062	00003
012805380510608986	22/10/2001	0510608986	16/09/1999	EUR	144.242,91	100,00	134.678,99	4,760	M	MI1A	0,650	12	FRCC	16/09/2019	215	14,260	01841	00972	00002	31869	00006
012806420510601796	22/10/2001	0510601796	16/09/1999	EUR	42.070,85	100,00	26.646,98	4,860	M	MI1A	0,750	12	FRCC	16/09/2011	119	14,360	01032	00696	00178	31464	00000
012805400510604851	22/10/2001	0510604851	16/09/1999	EUR	37.262,75	100,00	36.014,63	4,860	M	MI1A	0,750	12	FRCC	16/09/2029	335	14,360	02646	00472	00009	48611	00005
012805240510607537	22/10/2001	0510607537	16/09/1999	EUR	60.101,21	100,00	34.562,72	4,860	M	MI1A	0,750	12	FRCC	16/09/2009	95	14,360	03204	00162	00019	8163	00003
012805000510634211	22/10/2001	0510634211	16/09/1999	EUR	30.050,61	100,00	27.056,69	4,810	M	MI1A	0,700	12	FRCC	16/09/2014	155	14,310	02715	00108	00086	4632	00005
012805000510634043	22/10/2001	0510634043	16/09/1999	EUR	42.070,85	100,00	31.866,99	4,860	M	MI1A	0,750	12	FRCC	16/12/2008	86	14,360	02717	00283	00067	11114	00005
012805000510632916	22/10/2001	0510632916	16/09/1999	EUR	48.080,97	100,00	34.787,95	4,810	M	MI1A	0,700	12	FRCC	16/09/2014	155	14,310	01849	00282	00188	9696	00006
012805000510632692	22/10/2001	0510632692	16/09/1999	EUR	120.202,42	100,00	116.160,94	4,810	M	MI1A	0,700	12	FRCC	16/09/2029	335	14,310	02944	00770	00022	60307	00003
012805000510629605	22/10/2001	0510629605	16/09/1999	EUR	120.202,42	100,00	114.760,66	4,860	M	MI1A	0,750	12	FRCC	16/09/2024	275	14,360	02567	00214	00211	5051	00008
012844140510604567	22/10/2001	0510604567	16/09/1999	EUR	60.101,21	100,00	48.543,91	4,860	M	MI1A	0,750	12	FRCC	16/09/2014	155	14,360	00000	00000	00000	10076	00001
012807350519010821	22/10/2001	0519010821	16/09/1999	EUR	51.086,03	100,00	42.879,44	4,960	M	MI1A	0,850	12	FRCC	16/09/2024	275	14,460	00000	00864	00047	21140	00007
012807960510605352	22/10/2001	0510605352	16/09/1999	EUR	49.884,00	100,00	45.102,50	5,360	M	MI1A	1,250	12	FRCC	16/09/2014	155	14,860	01381	00603	00043	35386	00010
012808000510666067	22/10/2001	0510666067	16/09/1999	EUR	60.101,21	100,00	48.618,56	5,110	M	MI1A	1,000	12	FRCC	16/09/2024	275	14,610	01027	00028	00372	2423	00003
012806450519008603	22/10/2001	0519008603	16/09/1999	EUR	42.070,85	100,00	40.356,11	5,610	M	MI1A	1,500	12	FRCC	16/09/2024	275	15,110	00689	00058	00041	7715	00000
012806510519007006	22/10/2001	0519007006	16/09/1999	EUR	60.101,21	100,00	54.012,07	4,860	M	MI1A	0,750	12	FRCC	16/09/2014	155	14,360	01751	00193	00137	16591	00000
012806450519008624	22/10/2001	0519008624	16/09/1999	EUR	42.070,85	100,00	29.283,97	5,010	M	MI1A	0,900	12	FRCC	16/09/2014	155	14,510	00372	00038	00162	5929	00000
012800460510607605	22/10/2001	0510607605	16/09/1999	EUR	30.651,62	100,00	28.683,74	4,860	M	MI1A	0,750	12	FRCC	16/09/2019	215	14,360	03807	00334	00072	31126	00006
012800170510604433	22/10/2001	0510604433	16/09/1999	EUR	126.212,54	100,00	118.060,26	5,010	M	MI1A	0,900	12	FRCC	16/09/2019	215	14,510	00438	00431	00127	23952	00007
012800550510004781	22/10/2001	0510004781	16/09/1999	EUR	180.303,63	100,00	145.072,90	4,860	M	MI1A	0,750	12	FRCC	16/09/2029	335	14,360	02256	00269	00023	15024	00006
012800210510608595	22/10/2001	0510608595	16/09/1999	EUR	141.237,84	100,00	98.644,86	4,860	M	MI1A	0,750	12	FRCC	16/12/2010	110	14,360	00000	02629	00133	8492	00000
012802440510606984	22/10/2001	0510606984	16/09/1999	EUR	63.106,27	100,00	60.294,65	5,110	M	MI1A	1,000	12	FRCC	16/09/2024	275	14,610	01836	00256	00109	20918	00002
012800140510606033	22/10/2001	0510606033	16/09/1999	EUR	120.202,42	100,00	112.485,16	4,860	M	MI1A	0,750	12	FRCC	16/09/2019	215	14,360	01976	00000	00107	8146	00000
012800640510604557	22/10/2001	0510604557	16/09/1999	EUR	168.283,39	100,00	139.621,93	4,860	M	MI1A	0,750	12	FRCC	16/09/2009	95	14,360	01826	00000	00102	4885	00008
012802000510610573	22/10/2001	0510610573	16/09/1999	EUR	48.080,97	100,00	38.427,07	4,860	M	MI1A	0,750	12	FRCC	16/09/2014	155	14,360	01613	00084	00061	4747	00000
012800750510603161	22/10/2001	0510603161	16/09/1999	EUR	72.121,45	100,00	67.402,07	4,860	M	MI1A	0,750	12	FRCC	16/09/2019	215	14,360	00879	00112	00054	16165	00007
012801010510604615	22/10/2001	0510604615	16/09/1999	EUR	114.192,30	100,00	74.928,86	4,860	M	MI1A	0,750	12	FRCC	16/01/2013	135	14,360	00000	01271	00011	73696	00005
012800300519007043	22/10/2001	0519007043	16/09/1999	EUR	105.177,12	100,00	83.293,61	4,810	M	MI1A	0,700	12	FRCC	16/09/2014	155	14,310	00822	00277	00109	13784	00003
012801400519009526	22/10/2001	0519009526	16/09/1999	EUR	84.141,69	100,00	78.464,82	4,520	M	MI1A	0,750	12	FRCC	16/09/2019	215	14,020	02859	02097	00128	6759	00003
012800260510606227	22/10/2001	0510606227	16/09/1999	EUR	141.237,84	100,00	132.259,05	4,790	M	MI1A	0,680	12	FRCC	16/09/2019	215	14,290	02563	00165	00050	8579	00004
012800260510606234	22/10/2001	0510606234	16/09/1999	EUR	59.342,43	100,00	53.648,81	4,760	M	MI1A	0,650	12	FRCC	16/09/2014	155	14,260	00131	00000	00197	10752/BIS	00006
012800240510604461	22/10/2001	0510604461	17/09/1999	EUR	72.121,45	100,00	50.763,73	4,860	M	MI1A	0,750	12	FRCC	17/09/2011	119	14,360	00713	00144	00176	18266	00006
012801610510603646	22/10/2001	0510603646	17/09/1999	EUR	82.338,66	100,00	50.221,91	4,860	M	MI1A	0,750	12	FRCC	17/09/2011	119	14,360	00000	00000	00000	30669	00000
012801000510612272	22/10/2001	0510612272	17/09/1999	EUR	66.111,33	100,00	63.075,31	4,810	M	MI1A	0,700	12	FRCC	17/09/2024	275	14,310	00986	00986	00073	65456	00001
012801700510603235	22/10/2001	0510603235	17/09/1999	EUR	66.111,33	100,00	63.094,54	4,910	M	MI1A	0,800	12	FRCC	17/09/2024	275	14,410	01439	00690	00101	28337	00006
012801300510602866	22/10/2001	0510602866	17/09/1999	EUR	78.131,57	100,00	49.462,14	4,860	M	MI1A	0,750	12	FRCC	17/07/2016	177	14,360	01709	00966	00021	60484	00003
012800630519002953	22/10/2001	0519002953	17/09/1999	EUR	108.182,18	100,00	96.136,06	4,710	M	MI1A	0,600	12	FRCC	17/09/2021	239	14,210	00389	00000	00106	1461	00006
012802400519613341	22/10/2001	0519613341	17/09/1999	EUR	102.172,06	100,00	92.774,46	4,860	M	MI1A	0,750	12	FRCC	17/09/2029	335	14,360	02848	00323	00122	16191	00003
012800540510603735	22/10/2001	0510603735	17/09/1999	EUR	138.232,78	100,00	72.955,31	4,710	M	MI1A	0,600	12	FRCC	17/09/2019	215	10,710	01211	00474	00027	651	00000
012800920510603031	22/10/2001	0510603031	17/09/1999	EUR	54.091,09	100,00	40.592,68	4,860	M	MI1A	0,750	12	FRCC	17/09/2019	215	14,360	01111	00271	00138	15942	00009
012800910510603793	22/10/2001	0510603793	17/09/1999	EUR	60.101,21	100,00	57.455,93	5,010	M	MI1A	0,900	12	FRCC	17/09/2024	275	14,510	01670	00215	00156	14337	00010
012802400519613404	22/10/2001	0519613404	17/09/1999	EUR	30.050,61	100,00	28.068,02	4,860	M	MI1A	0,750	12	FRCC	17/09/2019	215	14,360	02896	00293	00064	19612	00005
012800910510603821	22/10/2001	0510603821	17/09/1999	EUR	58.748,93	100,00	56.023,49	5,330	M	MI1A	0,750	12	FRCC	17/09/2024	275	14,830	01130	00040	00188	2412	00005
012806470519991755	22/10/2001	0519991755	17/09/1999	EUR	102.172,06	100,00	88.954,29	4,860	M	EU1A	0,750	12	FRCC	17/02/2014	148	14,360	01242	00026	00085	2858	00000
012808200519003885	22/10/2001	0519003885	17/09/1999	EUR	60.101,21	100,00	49.864,96	4,860	M	MI1A	0,750	12	FRCC	17/09/2009	95	14,360	01357	00280	00090	26152	00001
012831980510600047	22/10/2001	0510600047	17/09/1999	EUR	90.151,82	100,00	86.135,25	5,110	M	MI1A	1,000	12	FRCC	17/09/2024	275	14,610	01278	00123	00049	7748	00000
012807000510613544	22/10/2001	0510613544	17/09/1999	EUR	54.091,09	100,00	51.596,47	4,860	M	MI1A	0,750	12	FRCC	17/09/2024	275	14,360	01580	00113	00159	6324	00001
012807400510610511	22/10/2001	0510610511	17/09/1999	EUR	70.318,42	100,00	67.135,03	4,860	M	MI1A	0,750	12	FRCC	17/09/2024	275	14,360	01235	00500	00207	31741	00005

CARTERA DE PARTICIPACIONES HIPOTECARIAS

NUM.PARTICIP.	FEC.EMI.	NUM.PREST.	F.APERT.	DIV.	CAPITAL INIC.	%PART.	CAPITAL PEND.	%NOMIN.	(1)	(2)	DIFERE.	(3)	(4)	F.VENCI.	(5)	%DEMORA	TOMO	LIBRO	FOLIO	FINCA	INSC.
012807200510608944	22/10/2001	0510608944	17/09/1999	EUR	105.177,12	100,00	94.638,84	4,910	M	EU1A	0,800	12	FRCC	17/09/2014	155	14,410	02026	00454	00065	33500	00000
012805000510634064	22/10/2001	0510634064	17/09/1999	EUR	60.101,21	100,00	53.276,00	4,810	M	MI1A	0,700	12	FRCC	17/09/2019	215	14,310	02357	02014	00058	64848	00006
012805000510634393	22/10/2001	0510634393	17/09/1999	EUR	122.005,46	100,00	87.477,35	4,860	M	MI1A	0,750	12	FRCC	17/09/2024	275	14,360	02544	00837	00115	56188	00003
012805240510607481	22/10/2001	0510607481	17/09/1999	EUR	180.303,63	100,00	165.526,04	4,860	M	MI1A	0,750	12	FRCC	17/09/2029	335	14,360	02894	00369	00015	21105	00000
012805260510606181	22/10/2001	0510606181	17/09/1999	EUR	97.363,96	100,00	92.774,93	4,810	M	MI1A	0,700	12	FRCC	17/09/2024	275	14,310	02105	00118	00163	8504	00000
012805380510608951	22/10/2001	0510608951	17/09/1999	EUR	110.586,23	100,00	105.357,69	4,760	M	MI1A	0,650	12	FRCC	17/09/2024	275	14,260	01340	00683	00029	31654	00005
012806420510601817	22/10/2001	0510601817	17/09/1999	EUR	24.040,48	100,00	19.879,44	4,860	M	MI1A	0,750	12	FRCC	17/09/2009	95	14,360	01002	00671	00018	10342	00003
012805320510605305	22/10/2001	0510605305	17/09/1999	EUR	81.737,65	100,00	77.968,00	4,860	M	MI1A	0,750	12	FRCC	17/09/2024	275	14,360	02489	01387	00051	85628	00001
012803600510642352	22/10/2001	0510642352	17/09/1999	EUR	96.161,94	100,00	28.958,72	4,760	M	MI1A	0,650	12	FRCC	17/02/2009	88	14,260	01285	00229	00130	21453	00005
012805330510601715	22/10/2001	0510601715	17/09/1999	EUR	69.717,40	100,00	67.437,46	4,860	M	MI1A	0,750	12	FRCC	17/09/2029	335	14,360	01424	00092	00110	4181	00000
012803430510603863	22/10/2001	0510603863	17/09/1999	EUR	102.172,06	100,00	90.772,17	4,710	M	MI1A	0,600	12	FRCC	17/09/2024	275	14,210	01648	00592	00166	14994	00002
012806060510002693	22/10/2001	0510002693	17/09/1999	EUR	45.075,91	100,00	39.158,14	5,330	M	MI1A	0,750	12	FRCC	17/09/2019	215	14,830	01430	00128	00018	7446	00003
012803420510605682	22/10/2001	0510605682	17/09/1999	EUR	78.732,59	100,00	76.151,74	4,710	M	MI1A	0,600	12	FRCC	17/09/2029	335	14,210	01440	00232	00038	3595/S	00012
012806080510004403	22/10/2001	0510004403	17/09/1999	EUR	93.757,89	100,00	78.293,82	5,110	M	MI1A	1,000	12	FRCC	17/10/2021	240	14,610	02299	00661	00163	50454/50411	00007
012805530519001826	22/10/2001	0519001826	17/09/1999	EUR	36.060,73	100,00	24.170,54	4,860	M	MI1A	0,750	12	FRCC	17/09/2009	95	14,360	01379	00541	00092	20920	00001
012806040510006051	22/10/2001	0510006051	20/09/1999	EUR	18.030,36	100,00	14.959,76	5,110	M	MI1A	1,000	12	FRCC	20/09/2009	95	14,610	02350	00799	00203	12635	00007
012806030510003565	22/10/2001	0510003565	20/09/1999	EUR	27.646,56	100,00	21.429,72	4,860	M	MI1A	0,750	12	FRCC	20/09/2007	71	14,360	01541	00234	00201	14615	00000
012803010510603905	22/10/2001	0510603905	20/09/1999	EUR	60.101,21	100,00	53.776,90	4,760	M	MI1A	0,650	12	FRCC	20/09/2019	215	14,260	01349	00210	00004	14394	00006
012806350519991631	22/10/2001	0519991631	20/09/1999	EUR	60.101,21	100,00	55.137,83	4,860	M	EU1A	0,750	12	FRCC	20/09/2016	179	14,360	00000	00000	00000	28439	00000
012806320519000834	22/10/2001	0519000834	20/09/1999	EUR	36.060,73	100,00	30.117,13	5,860	M	MI1A	1,750	12	FRCC	20/09/2009	95	15,360	01749	01307	00145	75	00002
012805300510601586	22/10/2001	0510601586	20/09/1999	EUR	33.055,67	100,00	16.500,55	4,810	M	MI1A	0,700	12	FRCC	20/12/2006	62	14,310	02682	00612	00066	31089	00000
012804050510640745	22/10/2001	0510640745	20/09/1999	EUR	96.161,94	100,00	86.384,72	4,760	M	MI1A	0,650	12	FRCC	20/09/2014	155	14,260	04395	00277	00153	14195	00003
012807010510606965	22/10/2001	0510606965	20/09/1999	EUR	60.101,21	100,00	53.218,21	4,810	M	MI1A	0,700	12	FRCC	20/09/2019	215	14,310	03177	00198	00204	4438	00000
012867600519781071	22/10/2001	0519781071	20/09/1999	EUR	102.172,06	100,00	95.522,67	4,860	M	MI1A	0,750	12	FRCC	20/09/2019	215	14,360	01754	00070	00103	6092	00000
012807800510620757	22/10/2001	0510620757	20/09/1999	EUR	26.095,95	100,00	23.524,66	4,860	M	MI1A	0,750	12	FRCC	20/09/2014	155	14,360	02261	00159	00037	11584	00002
012865180519780507	22/10/2001	0519780507	20/09/1999	EUR	102.172,06	100,00	88.057,17	4,860	M	MI1A	0,750	12	FRCC	20/12/2020	230	14,360	00686	00686	00005	36609	00000
012865180519781081	22/10/2001	0519781081	20/09/1999	EUR	126.212,54	100,00	121.985,11	4,860	M	MI1A	0,750	12	FRCC	20/09/2029	335	14,360	03375	00334	00016	7349	00000
012838460510600016	22/10/2001	0510600016	20/09/1999	EUR	39.065,79	100,00	35.215,66	5,110	M	MI1A	1,000	12	FRCC	20/09/2014	155	14,610	00929	00219	00083	7296	00000
012808100510662962	22/10/2001	0510662962	20/09/1999	EUR	42.070,85	100,00	37.963,13	5,110	M	MI1A	1,000	12	FRCC	20/09/2014	155	14,610	01356	00125	00079	11712	00003
012808760519008211	22/10/2001	0519008211	20/09/1999	EUR	168.283,39	100,00	113.636,64	4,960	M	MI1A	0,850	12	FRCC	20/09/2024	275	14,460	01550	00196	00048	20263	00000
012800910510603856	22/10/2001	0510603856	20/09/1999	EUR	51.086,03	100,00	48.815,41	4,860	M	MI1A	0,750	12	FRCC	20/09/2024	275	14,360	00965	00457	00121	19654	00010
012800440519003151	22/10/2001	0519003151	20/09/1999	EUR	54.091,09	100,00	50.618,32	4,860	M	MI1A	0,750	12	FRCC	20/09/2019	215	14,360	00850	00008	00074	621	00004
012803000510707056	22/10/2001	0510707056	20/09/1999	EUR	192.323,87	100,00	176.915,39	4,710	M	MI1A	0,600	12	FRCC	20/08/2026	298	14,210	01883	01829	00139	14562	00004
012800670510602817	22/10/2001	0510602817	20/09/1999	EUR	90.151,82	100,00	86.038,71	5,330	M	MI1A	0,750	12	FRCC	20/09/2024	275	14,830	00613	00606	00094		00000
012800210510608665	22/10/2001	0510608665	20/09/1999	EUR	321.541,48	100,00	179.478,66	4,810	M	MI1A	0,700	12	FRCC	20/04/2023	258	14,310	00426	00419	00137	23592	00000
012800130510607075	22/10/2001	0510607075	20/09/1999	EUR	90.151,82	100,00	84.208,91	5,330	M	MI1A	0,750	12	FRCC	20/09/2019	215	14,830	00927	00812	00026	34180	00007
012800200519003351	22/10/2001	0519003351	20/09/1999	EUR	52.288,05	100,00	49.258,31	5,110	M	MI1A	1,000	12	FRCC	20/09/2020	227	14,610	01626	01507	00057	7359	00009
012800210510608693	22/10/2001	0510608693	20/09/1999	EUR	42.070,85	100,00	40.166,25	4,860	M	MI1A	0,750	12	FRCC	20/09/2024	275	14,360	02905	00788	00159	10342	00000
012800010519781354	22/10/2001	0519781354	20/09/1999	EUR	22.237,45	100,00	20.809,49	4,910	M	MI1A	0,800	12	FRCC	20/09/2019	215	14,410	02097	00179	00040	6999	00000
012802000510610601	22/10/2001	0510610601	20/09/1999	EUR	90.151,82	100,00	73.182,66	4,860	M	MI1A	0,750	12	FRCC	20/09/2014	155	14,360	00908	00384	00196	31145	00000
012800300519006924	22/10/2001	0519006924	20/09/1999	EUR	60.101,21	100,00	56.189,76	4,860	M	MI1A	0,750	12	FRCC	20/09/2019	215	14,360	02111	00430	00121	19289	00006
012800260510606171	22/10/2001	0510606171	21/09/1999	EUR	75.126,51	100,00	70.329,84	4,810	M	MI1A	0,700	12	FRCC	21/09/2019	215	14,310	01456	01337	00166	12252	00000
012801700510603263	22/10/2001	0510603263	21/09/1999	EUR	96.161,94	100,00	93.872,90	4,860	M	MI1A	0,750	12	FRCC	21/09/2034	395	14,360	00822	00053	00170	12650	00001
012800780510605894	22/10/2001	0510605894	21/09/1999	EUR	300.506,05	100,00	280.872,77	4,710	M	MI1A	0,600	12	FRCC	21/09/2024	275	14,210	00723	00226	00023	11972	00004
012801810510602672	22/10/2001	0510602672	21/09/1999	EUR	72.121,45	100,00	65.710,10	4,860	M	MI1A	0,750	12	FRCC	21/09/2019	215	14,360	01701	00783	00095	52642	00003
012800210510608714	22/10/2001	0510608714	21/09/1999	EUR	84.141,69	100,00	78.739,59	4,860	M	MI1A	0,750	12	FRCC	21/09/2019	215	14,360	01723	00109	00224	5285	00000
012800210510608637	22/10/2001	0510608637	21/09/1999	EUR	69.116,39	100,00	64.618,32	4,860	M	MI1A	0,750	12	FRCC	21/09/2019	215	14,360	01260	01196	00008	34004	00000
012800550510606963	22/10/2001	0510606963	21/09/1999	EUR	60.101,21	100,00	57.387,07	5,330	M	MI1A	0,750	12	FRCC	21/09/2024	275	14,830	02314	00049	00216	3805	00000
012800360519004802	22/10/2001	0519004802	21/09/1999	EUR	75.126,51	100,00	70.327,75	4,960	M	MI1A	0,850	12	FRCC	21/09/2019	215	14,460	02743	00739	00143	5991	00005
012802440510606991	22/10/2001	0510606991	21/09/1999	EUR	81.136,63	100,00	78.483,21	4,860	M	MI1A	0,750	12	FRCC	21/09/2029	335	14,360	01840	00258	00162	21233	00002
012800520510605511	22/10/2001	0510605511	21/09/1999	EUR	63.106,27	100,00	56.771,98	4,860	M	MI1A	0,750	12	FRCC	21/09/2014	155	14,360	00812	00711	00121	30642	00005
012808520519004323	22/10/2001	0519004323	21/09/1999	EUR	63.106,27	100,00	59.019,97	4,960	M	MI1A	0,850	12	FRCC	21/09/2019	215	14,460	01452	00082	00085	7970	00004
012808520519004344	22/10/2001	0519004344	21/09/1999	EUR	99.167,00	100,00	86.845,41	4,610	M	MI1A	0,500	12	FRCC	21/09/2019	215	14,110	01577	00221	00119	12744	00005
012836270513000552	22/10/2001	0513000552	21/09/1999	EUR	72.121,45	100,00	40.961,58	5,330	M	MI1A	0,750	12	FRCC	21/11/2006	61	14,830	01912	00926	00065	51432	00000
012806500519007894	22/10/2001	0519007894	21/09/1999	EUR	63.106,27	100,00	60.346,80	5,110	M	MI1A	1,000	12	FRCC	21/09/2024	275	14,610	00000	00064	00085	616	00000
012838930510600231	22/10/2001	0510600231	21/09/1999	EUR	87.146,76	100,00	83.127,72	4,860	M	MI1A	0,750	12	FRCC	21/09/2024	275	14,360	02812	00206	00044	8442	00000
012806510519007034	22/10/2001	0519007034	21/09/1999	EUR	81.136,63	100,00	74.901,00	4,860	M	MI1A	0,750	12	FRCC	21/09/2023	263	14,360	01953	00168	00074	12657	00000
012806610519005826	22/10/2001	0519005826	21/09/1999	EUR	72.121,45	100,00	68.877,26	4,960	M	MI1A	0,850	12	FRCC	21/09/2024	275	14,460	01235	00467	00125	47442	00001
012860070519781466	22/10/2001	0519781466	21/09/1999	EUR	75.126,51	100,00	70.237,26	4,860	M	MI1A	0,750	12	FRCC	21/09/2019	215	14,360	00820	00275	00127	13554	00000
012844470510605062	22/10/2001	0510605062	21/09/1999	EUR	118.098,88	100,00	106.288,71	4,860	M	MI1A	0,750	12	FRCC	21/09/2014	155	14,360	00784	00777	00007	37587	00003
012834670519780942	22/10/2001	0519780942	21/09/1999	EUR	54.091,09	100,00	43.772,37	5,180	M	MI1A	0,600	12	FRCC	21/09/2019	215	14,680	01613	00084	00049	4745	00000
012807010510607014	22/10/2001	0510607014	21/09/1999	EUR	66.111,33	100,00	63.945,85	5,010	M	MI1A	0,900	12	FRCC	21/09/2029	335	14,510	00000	00033	00106	2239	00002
012807350519010807	22/10/2001	0519010807	21/09/1999	EUR	21.456,13	100,00	17.841,21	5,110	M	MI1A	1,000	12	FRCC	21/09/2009	95	14,610	01372	00000	00169	27590	00004
012807000510613523	22/10/2001	0510613523	21/09/1999	EUR	39.065,79	100,00	37.329,47	4,860	M	MI1A	0,750	12	FRCC	21/09/2024	275	14,360	01015	01016	00015	35959	00004
012805000510634351	22/10/2001	0510634351	21/09/1999	EUR	66.111,33	100,00	21.516,97	4,860	M	MI1A	0,750	12	FRCC	21/09/2019	215	14,360	02599	00338	00111	13637	00003
012805200519605746	22/10/2001	0519605746	21/09/1999	EUR	120.202,42	100,00	108.641,89	4,760	M	MI1A	0,650	12	FRCC	21/09/2024	275	14,260	02976	00112	00128	6876	00007
012805130510603851	22/10/2001	0510603851	21/09/1999	EUR	66.111,33	100,00	46.439,44	4,860	M	MI1A	0,750	12	FRCC	21/09/2011	119	14,360	00655	00428	00183	30034	00004
012805000510633063	22/10/2001	0510633063	21/09/1999	EUR	72.121,45	100,00	67.346,62	4,790	M	MI1A	0,680	12	FRCC	21/09/2019	215	14,290	02812	00206	00036	8443	00003
012803930519004823	22/10/2001	0519004823	21/09/1999	EUR	93.156,88	100,00	84.802,19	4,860	M	MI1A	0,750	12	FRCC	21/03/2023	257	14,360	02526	01256	00129	52094	00006
012805000510633966	22/10/2001	0510633966	21/09/1999	EUR	90.151,82	100,00	85.994,14	4,860	M	MI1A	0,750	12	FRCC	21/09/2024	275	14,360	02812	00206	00025	8439	00003
012805040510605081	22/10/2001	0510605081	21/09/1999	EUR	120.202,42	100,00	108.138,50	4,760	M	MI1A	0,650	12	FRCC	21/09/2014	155	14,260	02932	00200	00127	10016	00002
012806360510600376	22/10/2001	0510600376	21/09/1999	EUR	76.929,55	100,00	64.475,91	5,110	M	MI1A	1,000	12	FRCC	21/09/2014	155	14,610	00000	00000	00000	14641	00000
012803820510008027	22/10/2001	0510008027	21/09/1999	EUR	60.101,21	100,00	50.576,58	4,860	M	MI1A	0,750	12	FRCC	21/09/2014	155	14,360	01567	00144	00026	16167	00003
012805320510605382	22/10/2001	0510605382	21/09/1999	EUR	120.202,42	100,00	102.748,16	4,860	M	MI1A	0,750	12	FRCC	21/03/2017	185	14,360	01471	00637	00167	41327	00000
012806230510605074	22/10/2001	0510605074	21/09/1999	EUR	78.131,57	100,00	74.650,58	5,110	M	MI1A	1,000	12	FRCC	21/09/2024	275	14,610	01788	00632	00075	40698	00007
012806060510002686	22/10/2001	0510002686	21/09/1999	EUR	132.222,66	100,00	123.477,57	4,810	M	MI1A	0,700	12	FRCC	21/09/2019	215	14,310	00000	00000	00000	3537	00000
012806000510032773	22/10/2001	0510032773	21/09/1999	EUR	30.050,61	100,00	21.110,20	5,010	M	MI1A	0,900	12	FRCC	21/08/2012	130	14,510	02420	00782	00088	71667	00001
012806250519001884	22/10/2001	0519001884	22/09/1999	EUR	117.197,36	100,00	111.774,66	5,110	M	MI1A	1,000	12	FRCC	22/09/2024	275	14,610	00389	00201	00023	18399	00001
012803010510603884	22/10/2001	0510603884	22/09/1999	EUR	60.101,21	100,00	50.951,23	4,760	M	MI1A	0,650	12	FRCC	22/08/2017	190	14,260	00511	00414	00159	39764	00003
012805820510603346	22/10/2001	0510603346	22/09/1999	EUR	42.070,85	100,00	39.376,64	4,910	M	MI1A	0,800	12	FRCC	22/09/2019	215	14,410	05417	00366	00022	294N	00000
012805540519003073	22/10/2001	0519003073	22/09/1999	EUR	72.121,45	100,00	54.262,34	4,810	M	EU1A	0,700	12	FRCC	22/02/2012	124	14,310	02979	00425	00039	18391	00012
012805000510634575	22/10/2001	0510634575	22/09/1999	EUR	102.172,06	100,00	97.445,15	4,810	M	MI1A	0,700	12	FRCC	22/09/2024	275	14,310	03199	01124	00104	4673	00012
012804010510642386	22/10/2001	0510642386	22/09/1999	EUR	42.070,85	100,00	33.320,84	4,860	M	MI1A	0,750	12	FRCC	22/09/2014	155	14,360	02744	00816	00215	22295	00000
012803820510008055	22/10/2001	0510008055	22/09/1999	EUR	108.182,18	100,00	94.725,05	4,860	M	MI1A	0,750	12	FRCC	22/03/2018	197	14,360	02159	00890	00140	71014	00004
012807000510613586	22/10/2001	0510613586	22/09/1999	EUR	27.045,54	100,00	19.859,59	5,110	M	MI1A	1,000	12	FRCC	22/09/2014	155	14,610	01214	00213	00112	73918	00000
012806800510008892	22/10/2001	0510008892	22/09/1999	EUR	23.439,47	100,00	21.972,37	5,360	M	MI1A	1,250	12	FRCC	22/09/2019	215	14,860	01331	00513	00045	28677	00007
012807330519007676	22/10/2001	0519007676	22/09/1999	EUR	21.035,42	100,00	18.241,56	5,110	M	MI1A	1,000	12	FRCC	22/09/2011	119	14,610	00000	00000	00000		00000
012834860519781563	22/10/2001	0519781563	22/09/1999	EUR	102.172,06	100,00	95.522,67	4,860	M	MI1A	0,750	12	FRCC	22/09/2019	215	14,360	02516	00523	00131	13652	00000
012860100519781616	22/10/2001	0519781616	22/09/1999	EUR	114.192,30	100,00	102.836,15	4,860	M	MI1A	0,750	12	FRCC	22/09/2014	155	14,360	01827	00263	00168	13471	00000
012865180519779254	22/10/2001	0519779254	22/09/1999	EUR	93.757,89	100,00	90.617,53	4,860	M	MI1A	0,750	12	FRCC	22/09/2029	335	14,360	00227	00227	00121	13299	00000
012835990519000021	22/10/2001	0519000021	22/09/1999	EUR	63.106,27	100,00	30.234,86	4,860	M	MI1A	0,750	12	FRCC	22/09/2021	239	14,360	02525	01255	00142	51223	00007
012808520519004316	22/10/2001	0519004316	22/09/1999	EUR	48.681,98	100,00	39.317,57	4,610	M	MI1A	0,500	12	FRCC	22/09/2011	119	14,110	01764	00364	00151	42902	00002
012800390510603083	22/10/2001	0510603083	22/09/1999	EUR	54.091,09	100,00	48.741,80	4,760	M	MI1A	0,650	12	FRCC	22/09/2014	155	14,260	02287	00000	00011	35849 /A	00006
012800180510608564	22/10/2001	0510608564	22/09/1999	EUR	150.253,03	100,00	35.934,47	4,860	M	MI1A	0,750	12	FRCC	22/09/2010	107	14,360	00665	00158	00000	25286	00008
012803000510707077	22/10/2001	0510707077	22/09/1999	EUR	120.202,42	100,00	82.048,90	4,610	M	MI1A	0,500	12	FRCC	22/03/2013	137	14,110	02228	00768	00142	25079	00002
012801300510602852	22/10/2001	0510602852	22/09/1999	EUR	90.151,82	100,00	84.208,04	4,710	M	MI1A	0,600	12	FRCC	22/09/2019	215	14,210	01710	00967	00181	60566	00003
012800750510603231	22/10/2001	0510603231	22/09/1999	EUR	30.050,61	100,00	24.987,70	5,110	M	MI1A	1,000	12	FRCC	22/09/2009	95	14,610	01880	00313	00149	15362	00005
012800260510606164	22/10/2001	0510606164	22/09/1999	EUR	34.257,69	100,00	32.022,53	4,810	M	MI1A	0,700	12	FRCC	22/09/2019	215	14,310	02709	00719	00136	24192	00004
012801500510608696	22/10/2001	0510608696	22/09/1999	EUR	30.050,61	100,00	27.062,13	4,860	M	MI1A	0,750	12	FRCC	22/09/2014	155	14,360	01842	00067	00213	5966	00001
012800310510603663	22/10/2001	0510603663	22/09/1999	EUR	96.161,94	100,00	93.878,34	4,760	M	MI1A	0,650	12	FRCC	22/09/2034	395	14,260	00000	00000	00000		00000
012805410519002444	22/10/2001	0519002444	28/09/1999	EUR	102.172,06	100,00	87.874,54	4,760	M	MI1A	0,650	12	FRCC	28/07/2022	250	14,260	02661	00178	00058	11077	00000
012800670510602964	22/10/2001	0510602964	28/09/1999	EUR	59.500,20	100,00	54.846,35	5,110	M	MI1A	1,000	12	FRCC	20/02/2017	184	14,610	01747	00256	00148	18471	00000
012804060510642293	22/10/2001	0510642293	30/09/1999	EUR	42.070,85	100,00	36.302,26	4,810	M	MI1A	0,700	12	FRCC	30/05/2017	188	14,310	02643	00715	00033	9181-V	00009
012806610519005994	22/10/2001	0519005994	08/10/1999	EUR	66.111,33	100,00	64.121,53	4,770	M	MI1A	1,000	12	FRCC	15/10/2029	336	14,270	00000	00000	00000	17167	00000
012802300510607803	22/10/2001	0510607803	11/10/1999	EUR	51.086,03	100,00	41.060,06	4,520	M	MI1A	0,750	12	FRCC	11/10/2013	144	14,020	02717	01183	00103	68884	00003
012801400519009456	22/10/2001	0519009456	11/10/1999	EUR	40.568,32	100,00	39.292,96	4,520	M	MI1A	0,750	12	FRCC	11/10/2029	336	14,020	02835	02090	00156	16440	00005
012801700510603326	22/10/2001	0510603326	11/10/1999	EUR	120.202,42	100,00	114.929,97	4,570	M	MI1A	0,800	12	FRCC	11/10/2024	276	14,070	01443	00691	00075	54871	00002
012806450519009002	22/10/2001	0519009002	11/10/1999	EUR	150.253,03	100,00	136.438,26	5,020	M	MI1A	1,250	12	FRCC	11/10/2014	156	14,520	00853	00085	00075	10227	00000
012808100510662997	22/10/2001	0510662997	11/10/1999	EUR	149.051,00	100,00	142.970,27	4,770	M	MI1A	1,000	12	FRCC	17/10/2024	276	14,270	01715	00265	00063	15720	00004
012804300510643591	22/10/2001	0510643591	11/10/1999	EUR	72.121,45	100,00	62.782,04	4,420	M	MI1A	0,650	12	FRCC	11/10/2011	120	13,920	00928	00217	00080	12228	00006
012804300510642744	22/10/2001	0510642744	13/10/1999	EUR	102.172,06	100,00	83.882,13	4,470	M	MI1A	0,700	12	FRCC	13/10/2014	156	13,970	01463	00557	00062	3425	00003
012805000510634946	22/10/2001	0510634946	13/10/1999	EUR	87.146,76	100,00	81.623,92	4,520	M	MI1A	0,750	12	FRCC	13/10/2019	216	14,020	00998	00358	00103	28441	00005
012805380510609042	22/10/2001	0510609042	13/10/1999	EUR	132.222,66	100,00	106.327,64	4,420	M	MI1A	0,650	12	FRCC	13/10/2019	216	13,920	03202	01080	00013	59763	00003
012805390510602792	22/10/2001	0510602792	13/10/1999	EUR	60.101,21	100,00	49.949,12	4,520	M	MI1A	0,750	12	FRCC	13/06/2013	140	14,020	01426	00427	00092	19735	00004
012803150510002003	22/10/2001	0510002003	13/10/1999	EUR	84.141,69	100,00	81.614,75	4,420	M	MI1A	0,650	12	FRCC	13/10/2034	396	13,920	01510	00108	00131	7096	00007
012806340510000362	22/10/2001	0510000362	13/10/1999	EUR	69.116,39	100,00	58.014,00	5,020	M	EU1A	1,250	12	FRCC	13/10/2009	96	14,520	01641	00561	00127	10308	00005
012803540510604035	22/10/2001	0510604035	13/10/1999	EUR	43.272,87	100,00	40.490,87	4,520	M	MI1A	0,750	12	FRCC	13/10/2019	216	14,020	00928	00476	00016	7110N	00005
012803930519004851	22/10/2001	0519004851	13/10/1999	EUR	90.151,82	100,00	23.843,94	4,520	M	MI1A	0,750	12	FRCC	13/10/2014	156	14,020	00522	00425	00028	24421	00007
012806400510607723	22/10/2001	0510607723	13/10/1999	EUR	78.131,57	100,00	70.604,22	4,520	M	MI1A	0,750	12	FRCC	13/10/2014	156	14,020	01348	00804	00182	54411	00008
012803910510003192	22/10/2001	0510003192	13/10/1999	EUR	27.045,54	100,00	25.307,60	4,520	M	EU1A	0,750	12	FRCC	13/10/2019	216	14,020	01318	00049	00051	4980	00006
012804010510643541	22/10/2001	0510643541	13/10/1999	EUR	48.080,97	100,00	45.989,95	4,520	M	MI1A	0,750	12	FRCC	13/10/2024	276	14,020	02534	01000	00137	67899	00004
012806250519001961	22/10/2001	0519001961	13/10/1999	EUR	39.065,79	100,00	36.654,25	4,770	M	MI1A	1,000	12	FRCC	13/10/2019	216	14,270	00317	00151	00240	15036	00003
012805120510603402	22/10/2001	0510603402	13/10/1999	EUR	108.182,18	100,00	104.682,78	4,470	M	MI1A	0,700	12	FRCC	13/10/2029	336	13,970	02671	00497	00177	49789	00004
012805300510602174	22/10/2001	0510602174	13/10/1999	EUR	54.091,09	100,00	50.663,10	4,520	M	MI1A	0,750	12	FRCC	13/10/2019	216	14,020	02318	00299	00169	3943-N	00000
012805280510000011	22/10/2001	0510000011	13/10/1999	EUR	51.086,03	100,00	41.251,39	4,520	M	MI1A	0,750	12	FRCC	13/12/2010	110	14,020	01924	00118	00118	2345	00009
012834910510643586	22/10/2001	0510643586	13/10/1999	EUR	39.065,79	100,00	36.590,01	4,520	M	MI1A	0,750	12	FRCC	13/10/2019	216	14,020	02737	01203	00187	18323	00002
012860260519782206	22/10/2001	0519782206	13/10/1999	EUR	48.080,97	100,00	41.948,48	4,520	M	MI1A	0,750	12	FRCC	13/11/2028	325	14,020	01051	00186	00038	12829	00000

NOTARIA DE D. ROBERTO PAREJO GAMIR · MADRID

83

CARTERA DE PARTICIPACIONES HIPOTECARIAS

NUM.PARTICIP.	FEC.EMI.	NUM.PREST.	F.APERT.	DIV.	CAPITAL INIC.	%PART.	CAPITAL PEND.	%NOMIN.	(1)	(2)	DIFERE.	(3)	(4)	F.VENCI.	(5)	%DEMORA	TOMO	LIBRO	FOLIO	FINCA	INSC.
012835440519000022	22/10/2001	0519000022	13/10/1999	EUR	138.232,78	100,00	126.295,56	4,370	M	MI1A	0,600	12	FRCC	13/11/2030	349	13,870	02951	00256	00157	21754	00004
012807300519011411	22/10/2001	0519011411	13/10/1999	EUR	39.065,79	100,00	33.983,95	4,520	M	MI1A	0,750	12	FRCC	13/10/2011	120	14,020	01388	00330	00108	21297	00003
012807810510609264	22/10/2001	0510609264	13/10/1999	EUR	180.303,63	100,00	111.982,62	4,520	M	MI1A	0,750	12	FRCC	13/10/2024	276	14,020	01841	01047	00066	18202	00006
012801800510608887	22/10/2001	0510608887	13/10/1999	EUR	60.101,21	100,00	57.487,44	4,520	M	MI1A	0,750	12	FRCC	13/10/2024	276	14,020	01747	00815	00128	56532	00007
012802400519613446	22/10/2001	0519613446	13/10/1999	EUR	63.256,52	100,00	50.673,89	4,470	M	MI1A	0,700	12	FRCC	13/10/2014	156	13,970	02381	00495	00180	42117	00001
012802020510603435	22/10/2001	0510603435	13/10/1999	EUR	54.091,09	100,00	48.979,92	4,520	M	MI1A	0,750	12	FRCC	13/10/2014	156	14,020	01051	00458	00157	4722	00008
012802440510607117	22/10/2001	0510607117	13/10/1999	EUR	30.050,61	100,00	27.208,26	4,770	M	MI1A	1,000	12	FRCC	13/10/2014	156	14,270	01556	00026	00130	2374	00006
012800910510603891	22/10/2001	0510603891	13/10/1999	EUR	59.500,20	100,00	52.839,87	4,520	M	MI1A	0,750	12	FRCC	13/10/2019	216	14,020	00813	00344	00104	24729	00006
012800920510603073	22/10/2001	0510603073	13/10/1999	EUR	58.899,19	100,00	50.329,98	4,520	M	EU1A	0,750	12	FRCC	13/07/2017	189	14,020	01469	00432	00101	14541	00005
012801010510604685	22/10/2001	0510604685	13/10/1999	EUR	57.096,15	100,00	54.613,08	4,520	M	MI1A	0,750	12	FRCC	13/10/2024	276	14,020	02781	00337	00148	28420	00004
012800710510604704	22/10/2001	0510604704	13/10/1999	EUR	63.106,27	100,00	60.553,39	5,250	M	MI1A	1,250	12	FRCC	13/10/2024	276	14,750	01315	00207	00068	16343	00007
012802600510607182	22/10/2001	0510607182	13/10/1999	EUR	90.151,82	100,00	81.644,03	4,420	M	MI1A	0,650	12	FRCC	13/10/2019	216	13,920	03280	00125	00043	8125	00001
012800690519603895	22/10/2001	0519603895	13/10/1999	EUR	108.182,18	100,00	88.760,35	5,120	M	MI1A	0,650	12	FRCC	13/10/2024	276	14,620	00869	00771	00181	44866	00004
012800680510004871	22/10/2001	0510004871	13/10/1999	EUR	48.080,97	100,00	45.920,16	4,620	M	MI1A	0,850	12	FRCC	13/10/2024	276	14,120	00000	00000	00000		00000
012802610510601716	22/10/2001	0510601716	13/10/1999	EUR	48.080,97	100,00	46.029,67	4,520	M	MI1A	0,750	12	FRCC	13/10/2024	276	14,020	04235	01051	00019	60165	00002
012800460510607094	22/10/2001	0510607094	13/10/1999	EUR	72.121,45	100,00	58.797,01	4,470	M	MI1A	0,700	12	FRCC	13/03/2013	137	13,970	03586	00096	00221	10499	00000
012800530510605113	22/10/2001	0510605113	13/10/1999	EUR	288.485,81	100,00	148.722,67	4,520	M	MI1A	0,750	12	FRCC	13/10/2024	276	14,020	00478	00258	00085	8732	00014
012800640510604536	22/10/2001	0510604536	14/10/1999	EUR	48.080,97	100,00	41.836,09	4,470	M	MI1A	0,700	12	FRCC	14/10/2011	120	13,970	00000	00864	00217	45415	00003
012801010510604671	22/10/2001	0510604671	14/10/1999	EUR	102.172,06	100,00	92.423,80	4,520	M	MI1A	0,750	12	FRCC	14/10/2014	156	14,020	00000	01829	00104	14132	00008
012800270510604317	22/10/2001	0510604317	14/10/1999	EUR	96.161,94	100,00	91.979,85	4,520	M	MI1A	0,750	12	FRCC	14/10/2024	276	14,020	01585	00304	00096	12300	00003
012801000510612552	22/10/2001	0510612552	14/10/1999	EUR	111.788,25	100,00	106.982,27	4,520	M	MI1A	0,750	12	FRCC	14/10/2029	276	14,020	00379	00379	00106	30570	00003
012800900510606284	22/10/2001	0510606284	14/10/1999	EUR	44.474,90	100,00	40.353,96	4,520	M	EU1A	0,750	12	FRCC	14/10/2014	156	14,020	01372	00047	00073	3773	00006
012800310510604195	22/10/2001	0510604195	14/10/1999	EUR	72.121,45	100,00	65.228,29	4,470	M	MI1A	0,700	12	FRCC	14/10/2014	156	13,970	01034	00173	00065	11915	00004
012800420510604591	22/10/2001	0510604591	14/10/1999	EUR	114.192,30	100,00	76.975,08	4,520	M	MI1A	0,750	12	FRCC	14/10/2010	108	14,020	01075	00841	00031	37966	00007
012802300510607866	22/10/2001	0510607866	14/10/1999	EUR	63.106,27	100,00	58.362,99	4,520	M	MI1A	0,750	12	FRCC	14/05/2023	259	14,020	04021	00688	00157	49737	00004
012800310510604202	22/10/2001	0510604202	14/10/1999	EUR	27.045,54	100,00	14.825,72	4,470	M	MI1A	0,700	12	FRCC	14/10/2006	60	13,970	02130	00175	00000	14253	00005
012801400519009645	22/10/2001	0519009645	14/10/1999	EUR	39.065,79	100,00	37.320,18	4,520	M	MI1A	0,750	12	FRCC	14/10/2024	276	14,020	03099	02295	00160	20937	00002
012800360519004872	22/10/2001	0519004872	14/10/1999	EUR	84.141,69	100,00	80.574,37	4,620	M	MI1A	0,850	12	FRCC	14/10/2024	276	14,120	00847	00062	00158	3631	00006
012801510510608207	22/10/2001	0510608207	14/10/1999	EUR	62.675,10	100,00	58.025,22	4,270	M	MI1A	0,500	12	FRCC	14/10/2017	192	13,770	02094	00047	00107	4886	00004
012800150510604795	22/10/2001	0510604795	14/10/1999	EUR	162.273,27	100,00	131.571,92	4,520	M	MI1A	0,750	12	FRCC	14/10/2024	276	14,020	01985	00494	00009	29483	00000
012800210510608917	22/10/2001	0510608917	14/10/1999	EUR	48.080,97	100,00	43.537,72	4,520	M	MI1A	0,750	12	FRCC	14/10/2014	156	14,020	00000	00881	00161	28177	00000
012800140510606012	22/10/2001	0510606012	14/10/1999	EUR	141.237,84	100,00	127.762,34	4,520	M	MI1A	0,750	12	FRCC	14/10/2014	156	14,020	00830	00094	00116	6021	00005
012807600510607612	22/10/2001	0510607612	14/10/1999	EUR	64.909,31	100,00	60.892,85	4,720	M	MI1A	0,950	12	FRCC	14/10/2019	216	14,220	01652	00128	00172	9463	00006
012807700510604073	22/10/2001	0510604073	14/10/1999	EUR	288.485,81	100,00	270.333,60	5,690	M	MI1A	0,800	12	FRCC	11/07/2019	213	15,190	01432	00231	00130	13847	00004
012807300519011432	22/10/2001	0519011432	14/10/1999	EUR	40.868,82	100,00	39.107,68	4,670	M	MI1A	0,900	12	FRCC	14/10/2024	276	14,170	00000	00000	00000	31588	00000
012807500510611557	22/10/2001	0510611557	14/10/1999	EUR	42.070,85	100,00	36.673,21	4,520	M	MI1A	0,750	12	FRCC	14/10/2011	120	14,020	01131	00431	00017	36100	00001
012860530519781554	22/10/2001	0519781554	14/10/1999	EUR	120.202,42	100,00	91.965,33	4,520	M	MI1A	0,750	12	FRCC	14/05/2010	103	14,020	00461	00454	00161	25036	00000
012806800510008997	22/10/2001	0510008997	14/10/1999	EUR	48.080,97	100,00	43.477,53	4,420	M	MI1A	0,650	12	FRCC	14/10/2014	156	13,920	00835	00536	00248	50188	00004
012860010519782636	22/10/2001	0519782636	14/10/1999	EUR	79.934,61	100,00	56.727,84	4,520	M	MI1A	0,750	12	FRCC	14/10/2016	180	14,020	01116	00232	00001	16119	00000
012808020510607836	22/10/2001	0510607836	14/10/1999	EUR	108.182,18	100,00	98.385,04	4,520	M	MI1A	0,750	12	FRCC	14/12/2025	290	14,020	01274	00372	00179	22026	00003
012835920519782565	22/10/2001	0519782565	14/10/1999	EUR	54.091,09	100,00	48.871,75	5,220	M	MI1A	0,750	12	FRCC	14/10/2014	156	14,720	01120	00847	00037	44666	00000
012836650510000054	22/10/2001	0510000054	14/10/1999	EUR	60.101,21	100,00	56.387,86	5,470	M	MI1A	1,000	12	FRCC	14/10/2019	216	14,970	00000	00000	00000	3083 Y 572	00000
012808030510672461	22/10/2001	0510672461	14/10/1999	EUR	42.070,85	100,00	33.063,02	4,770	M	MI1A	1,000	12	FRCC	14/10/2007	72	14,270	01733	00283	00069	16310	00004
012835780513000545	22/10/2001	0513000545	14/10/1999	EUR	96.161,94	100,00	87.228,69	4,520	M	MI1A	0,750	12	FRCC	14/10/2019	216	14,020	02157	00000	00036	114177	00000
012838930510600301	22/10/2001	0510600301	14/10/1999	EUR	150.253,03	100,00	140.722,22	5,220	M	MI1A	0,750	12	FRCC	14/10/2019	216	14,720	01965	00074	00101	2577	00000
012838930510600315	22/10/2001	0510600315	14/10/1999	EUR	180.303,63	100,00	172.462,26	4,520	M	MI1A	0,750	12	FRCC	14/10/2024	276	14,020	00686	00686	00048	33380	00000
012805220510605806	22/10/2001	0510605806	14/10/1999	EUR	105.177,12	100,00	94.909,94	4,420	M	MI1A	0,650	12	FRCC	14/10/2014	156	13,920	02166	00586	00122	23709	00003
012806000510032962	22/10/2001	0510032962	14/10/1999	EUR	60.702,22	100,00	54.854,11	4,520	M	MI1A	0,750	12	FRCC	14/10/2014	156	14,020	02548	00371	00198	26851	00000
012805070510603215	22/10/2001	0510603215	14/10/1999	EUR	78.131,57	100,00	73.318,96	4,520	M	MI1A	0,750	12	FRCC	14/10/2019	216	14,020	02894	00106	00086	2605	00000
012804010510643576	22/10/2001	0510643576	14/10/1999	EUR	96.161,94	100,00	83.713,68	4,470	M	MI1A	0,700	12	FRCC	14/10/2019	216	13,970	02792	01099	00167	29062	00007
012806420510602097	22/10/2001	0510602097	14/10/1999	EUR	75.727,53	100,00	66.396,37	4,520	M	MI1A	0,750	12	FRCC	14/10/2019	216	14,020	01206	00177	00036	14275	00000
012804000510643456	22/10/2001	0510643456	14/10/1999	EUR	48.080,97	100,00	40.252,44	4,470	M	MI1A	0,700	12	FRCC	14/10/2009	96	13,970	00558	00065	00085	8693	00002
012805810510605851	22/10/2001	0510605851	14/10/1999	EUR	63.106,27	100,00	61.206,93	4,770	M	MI1A	1,000	12	FRCC	14/10/2029	336	14,270	04452	00618	00166	36800	00000
012803410510605282	22/10/2001	0510605282	14/10/1999	EUR	156.263,15	100,00	152.354,43	4,420	M	MI1A	0,650	12	FRCC	14/10/2034	396	13,920	01911	00255	00072	11436	00004
012803300510601365	22/10/2001	0510601365	14/10/1999	EUR	48.080,97	100,00	25.470,72	4,420	M	MI1A	0,650	12	FRCC	14/10/2014	156	13,920	00887	00451	00022	7297	00004
012803400510612771	22/10/2001	0510612771	14/10/1999	EUR	72.121,45	100,00	70.317,45	4,420	M	MI1A	0,650	12	FRCC	14/10/2034	396	13,920	01988	00285	00000	15418	00003
012803300510601351	22/10/2001	0510601351	15/10/1999	EUR	54.091,09	100,00	45.297,99	4,370	M	MI1A	0,600	12	FRCC	15/09/2020	227	13,870	00911	00186	00013	4199	00005
012803420510605654	22/10/2001	0510605654	15/10/1999	EUR	66.111,33	100,00	46.719,33	4,370	M	MI1A	0,600	12	FRCC	15/10/2034	396	13,870	01419	00211	00183	5584	00008
012805000510634225	22/10/2001	0510634225	15/10/1999	EUR	270.455,45	100,00	238.273,77	4,470	M	MI1A	0,700	12	FRCC	15/10/2029	336	13,970	02088	00312	00042	18849	00002
012804050510643503	22/10/2001	0510643503	15/10/1999	EUR	72.121,45	100,00	58.062,17	4,420	M	MI1A	0,650	12	FRCC	15/11/2015	169	13,920	01582	00104	00050	4858	00002
012803020510604004	22/10/2001	0510604004	15/10/1999	EUR	117.197,36	100,00	97.264,83	4,370	M	MI1A	0,600	12	FRCC	15/07/2016	177	13,870	02229	00769	00149	30700	00002
012803010510603926	22/10/2001	0510603926	15/10/1999	EUR	96.161,94	100,00	91.885,39	4,470	M	MI1A	0,700	12	FRCC	15/10/2024	276	13,970	00000	00191	00176	14024	00005
012806420510602111	22/10/2001	0510602111	15/10/1999	EUR	27.045,54	100,00	24.414,40	4,520	M	MI1A	0,750	12	FRCC	15/10/2014	156	14,020	00561	00307	00235	14001	00000
012806310510603682	22/10/2001	0510603682	15/10/1999	EUR	36.060,73	100,00	30.906,65	4,520	M	MI1A	0,750	12	FRCC	15/10/2019	216	14,020	01620	00590	00061	40617	00000
012806020510002024	22/10/2001	0510002024	15/10/1999	EUR	48.080,97	100,00	44.997,18	4,270	M	MI1A	0,500	12	FRCC	15/10/2019	216	13,770	00657	00196	00185	26661	00000
012805300510602055	22/10/2001	0510602055	15/10/1999	EUR	84.141,69	100,00	64.789,93	4,420	M	MI1A	0,650	12	FRCC	15/12/2014	158	13,920	02502	00388	00126	24669	00000
012806450519008995	22/10/2001	0519008995	15/10/1999	EUR	24.040,48	100,00	18.097,25	5,270	M	MI1A	1,500	12	FRCC	15/10/2007	72	14,770	00757	00017	00069	1390	00005
012808130510662307	22/10/2001	0510662307	15/10/1999	EUR	132.222,66	100,00	96.009,32	4,520	M	MI1A	0,750	12	FRCC	15/10/2029	336	14,020	01730	00804	00199	61053	00001
012806610519005952	22/10/2001	0519005952	15/10/1999	EUR	24.040,48	100,00	20.157,31	4,770	M	MI1A	1,000	12	FRCC	15/10/2009	96	14,270	00000	00130	00127	10372	00000
012806510519007286	22/10/2001	0519007286	15/10/1999	EUR	42.070,85	100,00	35.122,47	4,520	M	MI1A	0,750	12	FRCC	15/10/2009	96	14,020	02038	00186	00039	13835	00000
012807340510606977	22/10/2001	0510606977	15/10/1999	EUR	57.096,15	100,00	54.683,01	4,670	M	MI1A	0,900	12	FRCC	15/10/2024	276	14,170	01705	01056	00119	49257	00004
012806610519006001	22/10/2001	0519006001	15/10/1999	EUR	67.313,36	100,00	61.008,44	4,770	M	MI1A	1,000	12	FRCC	15/10/2014	156	14,270	00550	00135	00018	17750	00003
012800140510606082	22/10/2001	0510606082	15/10/1999	EUR	138.232,78	100,00	108.986,33	4,370	M	MI1A	0,600	12	FRCC	15/10/2015	168	13,870	02075	00000	00120	84669	00005
012800210510608896	22/10/2001	0510608896	15/10/1999	EUR	102.172,06	100,00	97.810,34	4,500	M	EU1A	0,730	12	FRCC	15/10/2024	276	14,000	02267	02267	00208	20095	00000
012802440510607096	22/10/2001	0510607096	15/10/1999	EUR	90.151,82	100,00	84.492,06	4,420	M	MI1A	0,650	12	FRCC	15/10/2019	216	13,920	02880	02108	00040	7803	00008
012802020510603526	22/10/2001	0510603526	15/10/1999	EUR	97.363,96	100,00	93.275,32	4,470	M	MI1A	0,700	12	FRCC	15/10/2024	276	13,970	02386	00500	00085	42247	00003
012801000510612566	22/10/2001	0510612566	15/10/1999	EUR	66.111,33	100,00	63.279,93	4,520	M	MI1A	0,750	12	FRCC	15/10/2024	276	14,020	00000	00367	00165	30027	00003
012800270510604352	22/10/2001	0510604352	15/10/1999	EUR	114.192,30	100,00	106.965,16	4,370	M	MI1A	0,600	12	FRCC	15/10/2019	216	13,870	00393	00000	00053	21391	00003
012800610510603497	22/10/2001	0510603497	15/10/1999	EUR	129.217,60	100,00	57.096,15	4,770	M	MI1A	1,000	12	FRCC	15/10/2011	120	14,270	00346	00000	00201	18423	00000
012800530510605134	22/10/2001	0510605134	15/10/1999	EUR	108.182,18	100,00	81.442,12	4,520	M	MI1A	0,750	12	FRCC	15/08/2017	190	14,020	00635	00103	00078	5765	00004
012803000510707231	22/10/2001	0510707231	15/10/1999	EUR	132.222,66	100,00	111.651,26	4,340	M	MI1A	0,570	12	FRCC	15/04/2018	198	13,840	00000	00163	00166	9071	00005
012803000510707245	22/10/2001	0510707245	15/10/1999	EUR	84.141,69	100,00	80.540,66	4,470	M	MI1A	0,700	12	FRCC	15/10/2024	276	13,970	02061	00601	00174	21847	00004
012800480519010057	22/10/2001	0519010057	15/10/1999	EUR	30.050,61	100,00	25.041,48	4,770	M	MI1A	1,000	12	FRCC	15/06/2016	176	14,270	03444	00750	00089	52434	00005
012800680510004864	22/10/2001	0510004864	15/10/1999	EUR	96.161,94	100,00	83.779,49	4,470	M	MI1A	0,700	12	FRCC	15/10/2011	120	13,970	00000	00000	00000		00000
012800760510604562	22/10/2001	0510604562	15/10/1999	EUR	120.202,42	100,00	103.387,33	4,670	M	MI1A	0,900	12	FRCC	15/04/2017	186	14,170	01998	00000	00199	71768	00000
012806470519991853	22/10/2001	0519991853	16/10/1999	EUR	72.121,45	100,00	68.984,85	4,520	M	MI1A	0,750	12	FRCC	16/10/2024	276	14,020	01251	00459	00157	36470	00001
012805300510602132	22/10/2001	0510602132	18/10/1999	EUR	192.323,87	100,00	183.599,79	4,270	M	MI1A	0,500	12	FRCC	18/10/2024	276	13,770	01850	00066	00145	4476	00000
012806040510006016	22/10/2001	0510006016	18/10/1999	EUR	120.202,42	100,00	112.789,99	4,520	M	MI1A	0,750	12	FRCC	18/10/2019	216	14,020	02524	00973	00099	61859	00001
012805240510607754	22/10/2001	0510607754	18/10/1999	EUR	60.101,21	100,00	51.204,86	4,520	M	MI1A	0,750	12	FRCC	18/03/2020	221	14,020	02130	00191	00081	10147	00000
012806300510609232	22/10/2001	0510609232	18/10/1999	EUR	40.267,81	100,00	33.667,20	4,770	M	MI1A	1,000	12	FRCC	18/10/2014	156	14,270	02089	00959	00127	65085	00006
012806440510604801	22/10/2001	0510604801	18/10/1999	EUR	30.651,62	100,00	28.967,53	5,720	M	MI1A	1,950	12	FRCC	18/10/2019	216	15,220	01126	00296	00179	27180	00002
012803530510602284	22/10/2001	0510602284	18/10/1999	EUR	90.151,82	100,00	81.445,96	4,270	M	MI1A	0,500	12	FRCC	18/10/2019	216	13,770	01640	00025	00045	1056	00003
012804000510643792	22/10/2001	0510643792	18/10/1999	EUR	43.272,87	100,00	40.569,34	4,520	M	MI1A	0,750	12	FRCC	18/10/2019	216	14,020	04157	00041	00089	2520	00002
012803530510602361	22/10/2001	0510602361	18/10/1999	EUR	90.151,82	100,00	56.774,91	4,270	M	MI1A	0,500	12	FRCC	18/10/2024	276	13,770	01846	00231	00189	10594	00004
012803560510005712	22/10/2001	0510005712	18/10/1999	EUR	36.060,73	100,00	34.482,73	4,420	M	MI1A	0,650	12	FRCC	18/10/2024	276	13,920	00915	00585	00021	10631	00006
012804010510642372	22/10/2001	0510642372	18/10/1999	EUR	72.121,45	100,00	62.887,33	4,420	M	MI1A	0,650	12	FRCC	18/10/2019	216	13,920	02297	00660	00022	42172	00000
012803400510612687	22/10/2001	0510612687	18/10/1999	EUR	42.070,85	100,00	31.852,26	4,420	M	MI1A	0,650	12	FRCC	18/12/2011	122	13,920	00811	00601	00087	9125	00010
012804020510643367	22/10/2001	0510643367	18/10/1999	EUR	78.131,57	100,00	62.938,36	4,270	M	MI1A	0,500	12	FRCC	18/10/2024	276	13,770	01510	00000	00017	18135	00000
012805380510609112	22/10/2001	0510609112	18/10/1999	EUR	120.202,42	100,00	112.548,25	4,420	M	MI1A	0,650	12	FRCC	18/10/2019	216	13,920	02002	01059	00171	41745	00003
012805340510608387	22/10/2001	0510608387	18/10/1999	EUR	51.086,03	100,00	47.840,72	4,470	M	MI1A	0,700	12	FRCC	18/10/2019	216	13,970	00371	00045	00213	2585	00004
012800530510605155	22/10/2001	0510605155	18/10/1999	EUR	90.151,82	100,00	56.895,91	4,520	M	MI1A	0,750	12	FRCC	18/08/2017	190	14,020	00813	00806	00009	16978	00006
012800610510603483	22/10/2001	0510603483	18/10/1999	EUR	66.111,33	100,00	59.864,36	4,520	M	MI1A	0,750	12	FRCC	18/10/2014	156	14,020	01693	02718	00028	47176	00000
012806510519007251	22/10/2001	0519007251	18/10/1999	EUR	114.192,30	100,00	106.722,93	4,520	M	MI1A	0,750	12	FRCC	18/10/2019	216	14,020	02151	00130	00201	10618	00000
012831740519783155	22/10/2001	0519783155	18/10/1999	EUR	40.868,82	100,00	37.010,19	4,520	M	MI1A	0,750	6	FRCC	18/10/2014	156	14,020	00573	00054	00150	8366	00000
012807400510610637	22/10/2001	0510610637	18/10/1999	EUR	54.091,09	100,00	42.201,21	4,620	M	MI1A	0,850	12	FRCC	18/10/2012	132	14,120	02038	00923	00120	66683	00008
012807020510604474	22/10/2001	0510604474	18/10/1999	EUR	84.141,69	100,00	76.113,70	4,520	M	MI1A	0,750	12	FRCC	18/10/2014	156	14,020	01370	00843	00123	14.802	00000
012807350519010562	22/10/2001	0519010562	18/10/1999	EUR	64.308,30	100,00	49.885,25	4,770	M	MI1A	1,000	12	FRCC	18/10/2024	276	14,270	01301	00300	00135	15221	00006
012860010519782405	22/10/2001	0519782405	18/10/1999	EUR	114.192,30	100,00	109.129,22	4,520	M	MI1A	0,750	12	FRCC	18/10/2024	276	14,020	01547	00451	00211	22502	00000
012860010519782895	22/10/2001	0519782895	19/10/1999	EUR	174.293,51	100,00	148.285,40	4,520	M	MI1A	0,750	12	FRCC	19/04/2017	186	14,020	01125	00000	00126	53235	00000
012835550519003764	22/10/2001	0519003764	19/10/1999	EUR	90.151,82	100,00	70.982,16	4,470	M	MI1A	0,700	12	FRCC	19/08/2016	178	13,970	00000	00000	00000		00000
012806600519002955	22/10/2001	0519002955	19/10/1999	EUR	43.873,88	100,00	41.093,40	4,520	M	MI1A	0,750	12	FRCC	19/10/2019	216	14,020	00000	00188	00145	19206	00000
012806600519002962	22/10/2001	0519002962	19/10/1999	EUR	51.086,03	100,00	47.245,57	4,620	M	EU1A	0,850	12	FRCC	19/10/2019	216	14,120	02356	00359	00115	33912	00000
012800750510603322	22/10/2001	0510603322	19/10/1999	EUR	120.202,42	100,00	116.451,35	4,620	M	MI1A	0,850	12	FRCC	19/10/2029	336	14,120	00890	00113	00180	2984	00008
012800750510603336	22/10/2001	0510603336	19/10/1999	EUR	94.959,91	100,00	89.500,08	4,770	M	MI1A	1,000	12	FRCC	19/10/2019	216	14,270	02261	00000	00025	60242 /A	00011
012802900510643934	22/10/2001	0510643934	19/10/1999	EUR	96.161,94	100,00	83.567,00	4,420	M	MI1A	0,650	12	FRCC	19/11/2018	205	13,920	01914	00531	00093	41531	00000
012800260510606402	22/10/2001	0510606402	19/10/1999	EUR	60.101,21	100,00	51.577,00	4,470	M	MI1A	0,700	12	FRCC	19/10/2024	276	13,970	00000	00886	00091	46.191	00002
012802900510643941	22/10/2001	0510643941	19/10/1999	EUR	33.055,67	100,00	29.872,45	4,420	M	MI1A	0,650	12	FRCC	19/10/2014	156	13,920	01708	00405	00011	10190	00000
012800220510607966	22/10/2001	0510607966	19/10/1999	EUR	33.055,67	100,00	27.657,44	4,520	M	MI1A	0,750	12	FRCC	19/10/2009	96	14,020	01308	01296	00053	118735	00000
012800200519003435	22/10/2001	0519003435	19/10/1999	EUR	54.091,09	100,00	51.623,64	4,570	M	MI1A	0,800	12	FRCC	19/10/2023	264	14,070	01266	00020	00131	990	00005
012800360519004956	22/10/2001	0519004956	19/10/1999	EUR	123.808,49	100,00	119.818,10	4,520	M	MI1A	0,750	12	FRCC	19/10/2029	336	14,020	01809	00000	00104	12791	00006
012805340510608275	22/10/2001	0510608275	19/10/1999	EUR	129.217,60	100,00	80.210,47	4,470	M	MI1A	0,700	12	FRCC	19/10/2019	216	13,970	02695	00095	00088	1683	00001
012805000510634932	22/10/2001	0510634932	19/10/1999	EUR	120.202,42	100,00	112.529,92	4,370	M	MI1A	0,600	12	FRCC	19/10/2019	216	13,870	01199	00197	00016	15995	00004
012803150510002066	22/10/2001	0510002066	19/10/1999	EUR	60.101,21	100,00	41.967,63	4,420	M	MI1A	0,650	12	FRCC	19/11/2010	109	13,920	00000	00063	00132	4093	00003
012806390519013252	22/10/2001	0519013252	19/10/1999	EUR	60.101,21	100,00	50.440,87	5,270	M	MI1A	1,500	12	FRCC	19/10/2009	96	14,770	01887	00159	00061	7327	00000
012803150510001996	22/10/2001	0510001996	19/10/1999	EUR	45.075,91	100,00	42.277,85	4,420	M	MI1A	0,650	12	FRCC	19/10/2019	216	13,920	00000	00457	00176	9255	00006
012803080510601287	22/10/2001	0510601287	19/10/1999	EUR	36.060,73	100,00	33.828,54	4,420	M	MI1A	0,650	12	FRCC	19/10/2019	216	13,920	00698	00144	00165	9369	00003
012805300510601943	22/10/2001	0510601943	19/10/1999	EUR	150.253,03	100,00	135.459,58	4,170	M	MI1A	0,400	12	FRCC	19/10/2014	156	4,170	01578	00492	00222	22877	00000

BANKINTER 3 FONDO DE TITULIZACION HIPOTECARIA

FECHA LISTADO : 22-10-2001
PAGINA : 35

CARTERA DE PARTICIPACIONES HIPOTECARIAS

NUM.PARTICIP.	FEC.EMI.	NUM.PREST.	F.APERT.	DIV.	CAPITAL INIC.	%PART.	CAPITAL PEND.	%NOMIN.	(1)	(2)	DIFERE.	(3)	(4)	F.VENCI.	(5)	%DEMORA	TOMO	LIBRO	FOLIO	FINCA	INSC.
012805280510605651	22/10/2001	0510605651	19/10/1999	EUR	66.111,33	100,00	64.040,63	4,570	M	MIIA	0,800	12	FRCC	19/10/2029	336	14,070	00695	00256	00083	12245	00014
012805130510603753	22/10/2001	0510603753	19/10/1999	EUR	81.136,63	100,00	72.445,80	4,520	M	MIIA	0,750	12	FRCC	19/10/2019	216	14,020	02387	02044	00005	118729	00003
012806500519008055	22/10/2001	0519008055	19/10/1999	EUR	72.121,45	100,00	69.790,19	4,620	M	MIIA	0,850	12	FRCC	19/10/2029	336	14,120	01140	00073	00038	6021	00000
012806500519008062	22/10/2001	0519008062	20/10/1999	EUR	96.161,94	100,00	91.898,28	5,960	M	MIIA	0,750	12	FRCC	20/10/2024	276	15,460	00000	00087	00168	7207	00000
012803090510601176	22/10/2001	0510601176	20/10/1999	EUR	30.050,61	100,00	27.175,43	5,860	M	MIIA	0,650	12	FRCC	20/10/2014	156	15,360	01319	00670	00039	4002	00013
012806330519000737	22/10/2001	0519000737	20/10/1999	EUR	24.040,48	100,00	20.336,18	6,220	M	EUIA	1,000	12	FRCC	20/10/2009	96	15,720	01600	01056	00128	64920	00003
012803120510603062	22/10/2001	0510603062	20/10/1999	EUR	60.101,21	100,00	50.366,11	5,870	M	EUIA	0,650	12	FRCC	20/10/2019	216	15,370	01128	00853	00143	18179	00004
012806030510003621	22/10/2001	0510003621	20/10/1999	EUR	64.909,31	100,00	59.949,58	6,060	M	MIIA	0,850	12	FRCC	20/10/2029	336	15,560	02641	01079	00136	35362	00005
012805000510634862	22/10/2001	0510634862	20/10/1999	EUR	42.070,85	100,00	31.748,01	5,920	M	EUIA	0,700	12	FRCC	20/02/2010	100	15,420	02392	00685	00193	44462	00006
012805390510602862	22/10/2001	0510602862	20/10/1999	EUR	60.101,21	100,00	56.346,23	5,960	M	MIIA	0,750	12	FRCC	20/10/2019	216	15,460	02079	00708	00070	35167	00045
012803420510605703	22/10/2001	0510605703	20/10/1999	EUR	30.050,61	100,00	28.132,47	5,810	M	MIIA	0,600	12	FRCC	20/10/2019	216	15,310	01620	00320	00057	6181	00001
012803500510517133	22/10/2001	0510517133	20/10/1999	EUR	192.323,87	100,00	139.824,27	5,710	M	MIIA	0,500	12	FRCC	20/10/2011	120	15,210	01233	00302	00005	2793	00007
012803420510605717	22/10/2001	0510605717	20/10/1999	EUR	72.121,45	100,00	54.787,85	5,660	M	MIIA	0,450	12	FRCC	20/10/2019	216	15,160	01244	00000	00137	23496/S	00007
012801400519009771	22/10/2001	0519009771	20/10/1999	EUR	180.303,63	100,00	174.635,31	5,960	M	MIIA	0,750	12	FRCC	20/10/2029	336	15,460	00979	00836	00130	94272	00003
012801500510608927	22/10/2001	0510608927	20/10/1999	EUR	92.555,86	100,00	83.695,56	5,920	M	EUIA	0,700	12	FRCC	20/10/2014	156	15,420	01374	00549	00102	10481	00000
012800260510606395	22/10/2001	0510606395	20/10/1999	EUR	66.111,33	100,00	64.073,68	5,960	M	MIIA	0,750	12	FRCC	20/10/2029	336	15,460	00000	00480	00190	4399	00005
012802500510603567	22/10/2001	0510603567	20/10/1999	EUR	96.161,94	100,00	92.129,17	5,910	M	MIIA	0,700	12	FRCC	20/10/2024	276	15,410	01022	02169	00012	24555	00007
012803000510707266	22/10/2001	0510707266	20/10/1999	EUR	42.070,85	100,00	33.459,00	5,910	M	MIIA	0,700	12	FRCC	20/07/2015	165	15,410	00000	01197	00036	4287	00006
012800670510602971	22/10/2001	0510602971	20/10/1999	EUR	180.303,63	100,00	172.587,01	5,910	M	MIIA	0,700	12	FRCC	20/10/2024	276	15,410	01701	00210	00037	15387	00005
012802610510601751	22/10/2001	0510601751	20/10/1999	EUR	63.106,27	100,00	53.299,50	5,960	M	MIIA	0,750	12	FRCC	20/10/2019	216	15,460	04094	00190	00181	12471	00003
012803000510707224	22/10/2001	0510707224	20/10/1999	EUR	240.404,84	100,00	76.414,26	5,760	M	MIIA	0,550	12	FRCC	20/10/2020	228	15,260	01945	00485	00115	17352	00004
012800540510603854	22/10/2001	0510603854	20/10/1999	EUR	48.080,97	100,00	46.029,67	5,960	M	MIIA	0,750	12	FRCC	20/10/2024	276	15,460	02064	00177	00008	10696	00000
012806610519006036	22/10/2001	0519006036	20/10/1999	EUR	60.101,21	100,00	47.425,76	5,910	M	MIIA	0,700	12	FRCC	20/03/2017	185	15,410	00899	00154	00153	31704	00000
012806610519005644	22/10/2001	0519005644	20/10/1999	EUR	24.040,48	100,00	21.678,74	5,960	M	MIIA	0,750	12	FRCC	20/10/2014	156	15,460	00591	00149	00150	19244	00006
012806610519005931	22/10/2001	0519005931	20/10/1999	EUR	51.086,03	100,00	46.301,03	6,210	M	MIIA	1,000	12	FRCC	20/10/2014	156	15,710	00179	00179	00030	15244	00000
012835220510600077	22/10/2001	0510600077	20/10/1999	EUR	38.464,77	100,00	36.090,39	6,210	M	MIIA	1,000	12	FRCC	20/10/2019	216	15,710	01212	00205	00183	14333	00000
012807800510621093	22/10/2001	0510621093	20/10/1999	EUR	24.641,50	100,00	22.333,43	6,210	M	MIIA	1,000	12	FRCC	20/10/2014	156	15,710	00000	00000	00000		00000
012835220510600084	22/10/2001	0510600084	20/10/1999	EUR	48.080,97	100,00	41.871,26	5,960	M	MIIA	0,750	12	FRCC	20/10/2011	120	15,460	01277	00186	00013	14640	00001
012865130519782945	22/10/2001	0519782945	20/10/1999	EUR	309.521,23	100,00	72.174,64	5,960	M	MIIA	0,750	12	FRCC	20/10/2019	216	15,460	00964	00964	00132	45942	00000
012807330519007851	22/10/2001	0519007851	20/10/1999	EUR	72.121,45	100,00	65.105,09	5,960	M	MIIA	0,750	12	FRCC	20/10/2014	156	15,460	00000	00000	00000	42699 42649	00000
012860120519782507	22/10/2001	0519782507	20/10/1999	EUR	96.161,94	100,00	74.379,29	5,960	M	MIIA	0,750	12	FRCC	20/01/2009	87	15,460	01945	01945	00167	88331	00000
012807410510702471	22/10/2001	0510702471	21/10/1999	EUR	48.080,97	100,00	43.404,90	5,970	M	EUIA	0,750	12	FRCC	21/10/2014	156	15,470	00706	00184	00041	12566	00000
012833020510600102	22/10/2001	0510600102	21/10/1999	EUR	60.101,21	100,00	48.126,53	5,370	M	MIIA	0,900	12	FRCC	21/10/2014	156	14,870	01562	00899	00147	24073	00004
012807960510605443	22/10/2001	0510605443	21/10/1999	EUR	69.116,39	100,00	58.011,66	6,460	M	MIIA	1,250	12	FRCC	21/10/2009	96	15,960	01532	00902	00125	14587N	00007
012835740519783065	22/10/2001	0519783065	21/10/1999	EUR	25.543,01	100,00	21.430,05	5,470	M	MIIA	1,000	6	FRCC	21/10/2009	96	14,970	00475	00003	00125	451	00000
012838310510600085	22/10/2001	0510600085	21/10/1999	EUR	48.080,97	100,00	38.366,52	5,270	M	MIIA	0,800	12	FRCC	21/10/2024	276	14,770	05571	01535	00073	86691	00000
012802440510607166	22/10/2001	0510607166	21/10/1999	EUR	90.151,82	100,00	86.154,63	5,960	M	MIIA	0,750	12	FRCC	21/10/2024	276	15,460	01596	00091	00049	10734	00005
012801010510604706	22/10/2001	0510604706	21/10/1999	EUR	138.232,78	100,00	134.072,30	6,210	M	MIIA	1,000	12	FRCC	21/10/2029	336	15,710	00516	00101	00004	10988	00005
012802310510603513	22/10/2001	0510603513	21/10/1999	EUR	84.141,69	100,00	78.641,08	5,910	M	MIIA	0,700	12	FRCC	21/10/2019	216	15,410	03710	00031	00019	2285	00006
012802400519613474	22/10/2001	0519613474	21/10/1999	EUR	102.172,06	100,00	97.641,98	5,960	M	MIIA	0,750	12	FRCC	21/10/2024	276	15,460	02565	00141	00177	10568	00007
012800270510604394	22/10/2001	0510604394	21/10/1999	EUR	156.263,15	100,00	151.470,46	5,960	M	MIIA	0,750	12	FRCC	21/10/2029	336	15,460	00947	00100	00120	3487	00005
012802400519613495	22/10/2001	0519613495	21/10/1999	EUR	42.070,85	100,00	39.442,43	5,960	M	MIIA	0,750	12	FRCC	21/10/2019	216	15,460	02650	00038	00067	3244	00006
012801530519006151	22/10/2001	0519006151	21/10/1999	EUR	30.050,61	100,00	27.213,86	6,210	M	MIIA	1,000	12	FRCC	21/10/2014	156	15,710	02224	00350	00049	10096	00009
012801510510607906	22/10/2001	0510607906	21/10/1999	EUR	51.086,03	100,00	48.864,32	5,960	M	MIIA	0,750	12	FRCC	21/10/2024	276	15,460	00608	00000	00126	3818	00003
012801500510609116	22/10/2001	0510609116	21/10/1999	EUR	39.065,79	100,00	35.339,81	5,970	M	EUIA	0,750	12	FRCC	21/10/2014	156	15,470	02094	00469	00212	34139	00001
012800390510603146	22/10/2001	0510603146	21/10/1999	EUR	64.909,31	100,00	60.845,78	5,860	M	MIIA	0,650	12	FRCC	21/10/2019	216	15,360	00998	00064	00171	11386	00002
012801500510609032	22/10/2001	0510609032	21/10/1999	EUR	138.232,78	100,00	125.043,97	5,960	M	MIIA	0,750	12	FRCC	21/10/2014	156	15,460	02223	00590	00000	34666	00001
012803400510612645	22/10/2001	0510612645	21/10/1999	EUR	48.080,97	100,00	43.440,77	5,910	M	MIIA	0,700	12	FRCC	21/10/2014	156	15,410	00849	00632	00168	37259	00004
012805320510605494	22/10/2001	0510605494	21/10/1999	EUR	78.131,57	100,00	53.857,03	5,960	M	MIIA	0,750	12	FRCC	21/10/2029	336	15,460	02488	01386	00121	85119	00001
012805000510635072	22/10/2001	0510635072	21/10/1999	EUR	84.141,69	100,00	69.761,23	5,910	M	MIIA	0,700	12	FRCC	21/10/2024	276	15,410	00849	00849	00092	43570	00005
012805700510607534	22/10/2001	0510607534	21/10/1999	EUR	90.151,82	100,00	81.633,23	5,960	M	MIIA	0,750	12	FRCC	21/10/2014	156	15,460	00000	00000	00000	5126	00000
012806080510004494	22/10/2001	0510004494	21/10/1999	EUR	72.121,45	100,00	31.708,02	6,110	M	MIIA	0,900	12	FRCC	21/10/2019	216	15,610	02325	00656	00208	61839/40	00007
012803700510638953	22/10/2001	0510638953	21/10/1999	EUR	66.111,33	100,00	61.853,26	5,860	M	MIIA	0,650	12	FRCC	21/10/2019	216	15,360	02947	00719	00048	7606	00008
012806210510006355	22/10/2001	0510006355	21/10/1999	EUR	54.091,09	100,00	31.608,12	5,970	M	EUIA	0,750	12	FRCC	21/10/2009	96	15,470	01509	00636	00000	46344	00000
012803020510604011	22/10/2001	0510604011	21/10/1999	EUR	90.151,82	100,00	86.144,95	5,690	M	MIIA	0,480	12	FRCC	21/10/2024	276	15,190	02156	00696	00178	28716	00002
012806370519006551	22/10/2001	0519006551	21/10/1999	EUR	31.853,64	100,00	25.143,47	6,710	M	MIIA	1,500	12	FRCC	21/10/2007	72	16,210	02545	01406	00129	101019	00000
012805120510603486	22/10/2001	0510603486	21/10/1999	EUR	120.202,42	100,00	116.501,69	5,910	M	MIIA	0,700	12	FRCC	21/10/2029	336	15,410	02843	00161	00084	3761	00008
012806360510600404	22/10/2001	0510600404	21/10/1999	EUR	102.172,06	100,00	92.602,08	6,210	M	MIIA	1,000	12	FRCC	21/10/2014	156	15,710	00000	00000	00000	9306	00000
012806370519006565	22/10/2001	0519006565	21/10/1999	EUR	22.237,45	100,00	18.699,37	5,970	M	EUIA	1,500	12	FRCC	21/10/2009	96	15,470	02549	01410	00053	99324	00001
012803100510603144	22/10/2001	0510603144	22/10/1999	EUR	66.111,33	100,00	61.901,53	5,860	M	MIIA	0,650	12	FRCC	22/10/2019	216	15,360	00000	00232	00006	16598	00002
012806070510003996	22/10/2001	0510003996	22/10/1999	EUR	55.293,11	100,00	51.136,93	5,960	M	MIIA	0,750	12	FRCC	22/10/2017	192	15,460	01633	00200	00020	12414	00004
012806400510607884	22/10/2001	0510607884	22/10/1999	EUR	21.035,42	100,00	17.626,08	6,210	M	MIIA	1,000	12	FRCC	22/10/2009	96	15,710	01329	03890	00000	53055N	00011
012806420510602153	22/10/2001	0510602153	22/10/1999	EUR	48.080,97	100,00	43.403,35	5,960	M	MIIA	0,750	12	FRCC	22/10/2014	156	15,460	01242	00875	00038	37226	00000
012806420510602167	22/10/2001	0510602167	22/10/1999	EUR	42.070,85	100,00	37.977,91	5,960	M	MIIA	0,750	12	FRCC	22/10/2014	156	15,460	00534	00166	00126	15741	00000
012805530519001784	22/10/2001	0519001784	22/10/1999	EUR	72.121,45	100,00	45.967,47	5,960	M	MIIA	0,750	12	FRCC	22/01/2013	135	15,460	01515	00620	00112	23125	00004
012805540519003185	22/10/2001	0519003185	22/10/1999	EUR	96.161,94	100,00	86.971,81	5,710	M	MIIA	0,500	12	FRCC	22/10/2014	156	15,210	02597	00013	00078	600	00006
012805320512026606	22/10/2001	0512026606	22/10/1999	EUR	81.136,63	100,00	78.585,83	5,960	M	MIIA	0,750	12	FRCC	22/10/2029	336	15,460	02611	00169	00162	10679	00000
012805350510000025	22/10/2001	0510000025	22/10/1999	EUR	162.273,27	100,00	79.368,65	5,810	M	MIIA	0,600	12	FRCC	22/10/2024	276	15,310	00538	00030	00028	2092	00003
012805400510604935	22/10/2001	0510604935	22/10/1999	EUR	81.136,63	100,00	66.997,66	5,960	M	MIIA	0,750	12	FRCC	22/10/2019	216	15,460	02127	00339	00071	28970	00003
012803420510605836	22/10/2001	0510605836	22/10/1999	EUR	138.232,78	100,00	129.240,67	5,710	M	MIIA	0,500	12	FRCC	22/10/2019	216	15,210	01591	00313	00142	9152	00003
012804020510644186	22/10/2001	0510644186	22/10/1999	EUR	30.050,61	100,00	26.169,52	5,960	M	MIIA	0,750	12	FRCC	22/10/2011	120	15,460	00715	00060	00097	1952	00000
012804000510644177	22/10/2001	0510644177	22/10/1999	EUR	187.515,78	100,00	175.714,93	5,810	M	MIIA	0,600	12	FRCC	22/10/2019	216	15,310	02641	01127	00022	53956	00003
012801500510609053	22/10/2001	0510609053	22/10/1999	EUR	36.060,73	100,00	26.509,32	5,920	M	EUIA	0,700	12	FRCC	22/10/2024	276	15,420	00790	00000	00239	19742	00000
012800170510604664	22/10/2001	0510604664	22/10/1999	EUR	204.344,12	100,00	149.341,93	5,960	M	MIIA	0,750	12	FRCC	22/10/2024	276	15,460	02737	00130	00086	6578	00007
012801530519007215	22/10/2001	0519007215	22/10/1999	EUR	108.182,18	100,00	103.477,33	5,960	M	MIIA	0,750	12	FRCC	22/10/2024	276	15,460	02076	00192	00051	15869	00004
012802300510607817	22/10/2001	0510607817	22/10/1999	EUR	60.101,21	100,00	54.254,18	5,960	M	MIIA	0,750	12	FRCC	22/10/2014	156	15,460	01190	00205	00034	19224	00005
012802300510607824	22/10/2001	0510607824	22/10/1999	EUR	132.222,66	100,00	124.980,79	5,960	M	MIIA	0,750	12	FRCC	22/10/2024	276	15,460	03989	00614	00188	16175	00004
012800270510604401	22/10/2001	0510604401	22/10/1999	EUR	150.253,03	100,00	143.698,35	5,910	M	MIIA	0,700	12	FRCC	22/10/2024	276	15,410	00682	00347	00166	16191	00003
012800270510604415	22/10/2001	0510604415	22/10/1999	EUR	90.151,82	100,00	84.489,78	5,910	M	MIIA	0,700	12	FRCC	22/10/2019	216	15,410	02711	02152	00058	23219	00007
012801000510612447	22/10/2001	0510612447	22/10/1999	EUR	120.202,42	100,00	91.463,01	5,860	M	MIIA	0,650	12	FRCC	22/08/2008	82	15,360	00000	02428	00134	1052	00007
012800470510603021	22/10/2001	0510603021	22/10/1999	EUR	114.192,30	100,00	107.057,87	5,960	M	MIIA	0,750	12	FRCC	22/10/2019	216	15,460	00686	00035	00073	2119	00003
012800460510607815	22/10/2001	0510607815	22/10/1999	EUR	54.091,09	100,00	48.988,89	6,010	M	MIIA	0,800	12	FRCC	22/10/2014	156	15,510	00000	00000	00000		00006
012800460510607836	22/10/2001	0510607836	22/10/1999	EUR	144.242,91	100,00	121.503,40	5,960	M	MIIA	0,750	12	FRCC	22/07/2015	165	15,460	03606	00146	00189	17502	00006
012801100510607746	22/10/2001	0510607746	22/10/1999	EUR	72.121,45	100,00	52.039,24	5,960	M	MIIA	0,750	12	FRCC	11/08/2014	154	15,460	01076	00110	00171	10506	00000
012801810510602791	22/10/2001	0510602791	22/10/1999	EUR	75.487,12	100,00	72.315,36	6,020	M	EUIA	0,800	12	FRCC	22/10/2024	276	15,520	01820	00867	00023	58104	00006
012801810510602805	22/10/2001	0510602805	22/10/1999	EUR	57.096,15	100,00	54.675,52	6,060	M	MIIA	0,850	12	FRCC	22/10/2024	276	15,560	01560	00625	00037	48270	00001
012801200519003864	22/10/2001	0519003864	22/10/1999	EUR	78.131,57	100,00	62.938,85	5,710	M	MIIA	0,500	12	FRCC	22/10/2024	276	15,210	00401	00062	00029	6071	00002
012802000510610671	22/10/2001	0510610671	22/10/1999	EUR	162.273,27	100,00	118.196,31	5,970	M	EUIA	0,750	12	FRCC	22/10/2017	192	15,470	00904	00035	00087	2090	00001
012800850510605306	22/10/2001	0510605306	22/10/1999	EUR	89.911,41	100,00	72.469,32	5,170	M	MIIA	0,700	12	FRCC	22/12/2012	134	14,670	01602	00191	00001	14553	00003
012800850510605313	22/10/2001	0510605313	22/10/1999	EUR	48.080,97	100,00	45.201,00	5,960	M	MIIA	0,750	12	FRCC	22/10/2019	216	15,460	01599	00190	00210	14553	00001
012803000510707294	22/10/2001	0510707294	22/10/1999	EUR	30.050,61	100,00	28.193,60	6,010	M	MIIA	0,800	12	FRCC	22/10/2019	216	15,510	00000	01208	00076	43923	00002
012800750510603343	22/10/2001	0510603343	22/10/1999	EUR	84.141,69	100,00	72.092,95	6,110	M	MIIA	0,900	12	FRCC	22/10/2010	108	15,610	00928	00000	00206	36299	00005
012800680510004892	22/10/2001	0510004892	22/10/1999	EUR	36.060,73	100,00	32.672,95	5,960	M	MIIA	0,750	12	FRCC	22/10/2014	156	15,460	02447	01888	00059	40328	00000
012808000510666235	22/10/2001	0510666235	22/10/1999	EUR	24.040,48	100,00	21.780,40	6,160	M	MIIA	0,950	12	FRCC	22/10/2014	156	15,660	00000	00292	00182	30374	00003
012806510519007076	22/10/2001	0519007076	22/10/1999	EUR	51.086,03	100,00	44.440,43	5,960	M	MIIA	0,750	12	FRCC	22/10/2011	120	15,460	02611	00040	00091	5724	00002
012868030519783165	22/10/2001	0519783165	22/10/1999	EUR	78.131,57	100,00	70.960,27	5,960	M	MIIA	0,750	12	FRCC	22/01/2023	255	15,460	02039	00148	00053	10455	00000
012808100510663102	22/10/2001	0510663102	22/10/1999	EUR	68.635,58	100,00	57.549,13	6,210	M	MIIA	1,000	12	FRCC	22/10/2009	96	15,710	00849	00164	00117	10899	00000
012800170510604685	22/10/2001	0510604685	02/11/1999	EUR	66.111,33	100,00	63.469,94	6,190	M	MIIA	1,000	12	FRCC	10/11/2024	277	15,690	01844	01356	00127	35286	00008
012800210510609071	22/10/2001	0510609071	09/11/1999	EUR	84.141,69	100,00	80.718,52	5,910	M	MIIA	0,700	12	FRCC	09/11/2024	277	15,410	00934	01266	00216	25166	00001
012806450519009114	22/10/2001	0519009114	10/11/1999	EUR	120.202,42	100,00	115.172,03	5,970	M	EUIA	0,750	12	FRCC	10/11/2024	277	15,470	00663	00177	00175	16762	00003
012806470519992014	22/10/2001	0519992014	10/11/1999	EUR	60.101,21	100,00	57.670,66	6,210	M	MIIA	1,000	12	FRCC	10/11/2024	277	15,710	01220	00437	00066	36965	00003
012805000510635177	22/10/2001	0510635177	10/11/1999	EUR	72.121,45	100,00	61.477,08	5,810	M	MIIA	0,600	12	FRCC	10/09/2017	191	15,310	01306	00092	00181	2684	00005
012805700510607772	22/10/2001	0510607772	10/11/1999	EUR	42.070,85	100,00	39.269,40	5,960	M	MIIA	0,750	12	FRCC	10/11/2019	217	15,460	01852	00998	00009	71548	00004
012804050510644595	22/10/2001	0510644595	10/11/1999	EUR	126.212,54	100,00	107.036,63	5,860	M	MIIA	0,650	12	FRCC	10/11/2019	217	15,360	02778	01086	00113	58189	00000
012805200519605956	22/10/2001	0519605956	10/11/1999	EUR	114.192,30	100,00	109.774,18	5,960	M	MIIA	0,750	12	FRCC	10/11/2024	277	15,460	01897	00065	00209	4680	00000
012806080510004536	22/10/2001	0510004536	10/11/1999	EUR	36.060,73	100,00	32.802,68	6,060	M	MIIA	0,850	12	FRCC	10/11/2014	157	15,560	01670	00531	00127	17025	00005
012805120510603535	22/10/2001	0510603535	10/11/1999	EUR	81.136,63	100,00	52.158,19	5,910	M	MIIA	0,700	12	FRCC	10/09/2020	227	15,410	00982	00342	00164	5691	00009
012805050519004312	22/10/2001	0519004312	10/11/1999	EUR	78.131,57	100,00	74.783,91	5,910	M	MIIA	0,700	12	FRCC	10/11/2024	277	15,410	01490	00887	00147	2002	00015
012805030510605416	22/10/2001	0510605416	10/11/1999	EUR	90.151,82	100,00	81.882,30	5,910	M	MIIA	0,700	12	FRCC	10/11/2014	157	15,410	01679	00194	00098	9851	00000
012801530519007285	22/10/2001	0519007285	10/11/1999	EUR	42.070,85	100,00	34.600,18	6,460	M	MIIA	1,250	12	FRCC	10/11/2024	277	15,960	02239	00532	00009	25040	00004
012800210510609001	22/10/2001	0510609001	10/11/1999	EUR	78.131,57	100,00	74.952,92	5,910	M	MIIA	0,700	12	FRCC	10/11/2024	277	15,410	01906	00415	00066	26551	00000
012801510510608466	22/10/2001	0510608466	10/11/1999	EUR	54.091,09	100,00	51.854,37	5,970	M	EUIA	0,750	12	FRCC	10/11/2024	277	15,470	01018	00867	00167	24220	00000
012800480519010134	22/10/2001	0519010134	10/11/1999	EUR	111.187,24	100,00	97.668,25	5,960	M	MIIA	0,750	12	FRCC	10/11/2024	277	15,460	01042	00050	00215	10180	00006
012800290519006146	22/10/2001	0519006146	10/11/1999	EUR	198.333,99	100,00	117.666,75	5,960	M	MIIA	0,750	12	FRCC	10/11/2029	337	15,460	02762	02762	00053	46733	00004
012800460510608025	22/10/2001	0510608025	10/11/1999	EUR	120.202,42	100,00	107.079,20	5,960	M	MIIA	0,750	12	FRCC	10/04/2018	198	15,460	03442	00125	00082	10463	00000
012801810510602847	22/10/2001	0510602847	10/11/1999	EUR	45.676,92	100,00	43.840,94	6,110	M	MIIA	0,900	12	FRCC	10/11/2024	277	15,610	02026	01009	00084	25182	00004
012801000510612895	22/10/2001	0510612895	10/11/1999	EUR	132.222,66	100,00	126.948,40	5,910	M	MIIA	0,700	12	FRCC	10/11/2024	277	15,410	02926	00379	00160	30588	00001
012801010510604741	22/10/2001	0510604741	10/11/1999	EUR	120.202,42	100,00	109.377,65	6,010	M	MIIA	0,800	12	FRCC	10/11/2024	277	15,510	00000	00238	00171	23096	00013
012801800510608985	22/10/2001	0510608985	10/11/1999	EUR	168.283,39	100,00	140.943,13	5,970	M	EUIA	0,750	12	FRCC	10/11/2024	277	15,470	00000	01059	00179	69622	00007
012800780510606083	22/10/2001	0510606083	10/11/1999	EUR	75.126,51	100,00	60.448,44	5,960	M	MIIA	0,750	12	FRCC	10/01/2022	243	15,460	00000	01417	00105	36431	00004
012802610510601821	22/10/2001	0510601821	10/11/1999	EUR	45.075,91	100,00	39.594,91	5,960	M	MIIA	0,750	12	FRCC	10/11/2019	217	15,460	03992	00088	00010	5923	00004
012808030510672503	22/10/2001	0510672503	10/11/1999	EUR	120.202,42	100,00	108.253,59	5,710	M	MIIA	0,500	12	FRCC	10/11/2019	217	15,210	00551	00153	00007	5382	00009
012860010519781992	22/10/2001	0519781992	10/11/1999	EUR	54.091,09	100,00	51.780,13	5,960	M	MIIA	0,750	12	FRCC	10/11/2024	277	15,460	01134	00142	00155	14273	00000
012838590510600827	22/10/2001	0510600827	10/11/1999	EUR	39.065,79	100,00	36.773,66	6,470	M	EUIA	1,250	12	FRCC	10/11/2019	217	15,970	00113	00149	00189	8701	00000
012807360510607175	22/10/2001	0510607175	10/11/1999	EUR	42.070,85	100,00	35.594,66	6,010	M	MIIA	0,800	12	FRCC	10/11/2009	97	15,510	01321	00719	00139	41711	00004
012835440519000036	22/10/2001	0519000036	10/11/1999	EUR	27.045,54	100,00	20.342,73	5,150	M	MIIA	0,700	12	FRCC	10/11/2029	337	14,650	00551	00072	00130	8316	00007
012831770513000816	22/10/2001	0513000816	10/11/1999	EUR	120.202,42	100,00	109.179,83	5,200	M	MIIA	0,750	12	FRCC	10/11/2014	157	14,700	01224	00160	00019	6514	00000

NOTARIA DE D. ROBERTO PAREJO GAMIR · NIHIL PRIUS FIDE · MADRID

84

CARTERA DE PARTICIPACIONES HIPOTECARIAS

NUM.PARTICIP.	FEC.EMI.	NUM.PREST.	F.APERT.	DIV.	CAPITAL INIC.	%PART.	CAPITAL PEND.	%NOMIN.	(1)	(2)	DIFERE.	(3)	(4)	F.VENCI.	(5)	%DEMORA	TOMO	LIBRO	FOLIO	FINCA	INSC.
012806510519007475	22/10/2001	0519007475	10/11/1999	EUR	96.161,94	100,00	93.298,37	5,970	M	EU1A	0,750	12	FRCC	10/11/2029	337	15,470	00889	00431	00187	23406	00000
012806800519009144	22/10/2001	0519009144	10/11/1999	EUR	61.446,64	100,00	40.702,55	6,020	M	EU1A	0,800	12	FRCC	10/11/2014	157	15,520	00731	00332	00045	15260	00004
012807020510604614	22/10/2001	0510604614	11/11/1999	EUR	34.257,69	100,00	23.764,19	5,960	M	MIIA	0,750	12	FRCC	11/11/2014	157	15,460	01448	00036	00189	2233	00000
012807300519010375	22/10/2001	0519010375	11/11/1999	EUR	51.086,03	100,00	49.603,19	6,210	M	MIIA	1,000	12	FRCC	11/11/2029	337	15,710	00924	00262	00266	6993	00000
012832650510013733	22/10/2001	0510013733	11/11/1999	EUR	60.101,21	100,00	56.491,58	5,960	M	MIIA	0,750	12	FRCC	11/07/2013	[illegible]	15,460	00587	00154	00107	15813	00003
012807350510600002	22/10/2001	0510600002	11/11/1999	EUR	90.151,82	100,00	55.462,95	5,050	M	MIIA	[illegible]	12	FRCC	[illegible]	141	14,550	03317	00212	00026	9343	00000
[illegible]	22/10/2001	0519011171	11/11/1999	EUR	57.096,15	100,00	53.675,01	6,010	M	MIIA	0,800	12	FRCC	11/11/2024	217	15,510	01569	00038	00097	39934	00004
[illegible]	22/10/2001	0510610761	11/11/1999	EUR	66.110,37	100,00	64.420,90	6,210	M	MIIA	1,000	12	FRCC	[illegible]	[illegible]	15,710	02153	00038	00092	24768	00007
012807300519011761	22/10/2001	0519011761	11/11/1999	EUR	48.080,97	100,00	46.520,80	5,810	M	MIIA	0,600	12	FRCC	[illegible]	[illegible]	15,310	01007	00000	00000	13153	00000
[illegible]	22/10/2001	0519010027	11/11/1999	EUR	90.151,82	100,00	78.943,36	5,960	M	MIIA	0,750	12	FRCC	[illegible]	[illegible]	15,460	01274	00835	00041	85380	00002
[illegible]	22/10/2001	0519783824	11/11/1999	EUR	180.303,63	100,00	176.110,30	6,210	M	MIIA	1,000	12	FRCC	[illegible]	[illegible]	15,710	03018	00252	00168	73347BIS	00000
[illegible]	22/10/2001	0519783854	11/11/1999	EUR	48.080,97	100,00	25.946,88	5,960	M	[illegible]	0,750	12	FRCC	[illegible]	[illegible]	15,460	01160	01148	00157	45658	00001
[illegible]	22/10/2001	0510663123	[illegible]	EUR	[illegible]	100,00	[illegible]	[illegible]	M	[illegible]	[illegible]	12	FRCC	[illegible]	[illegible]	[illegible]	[illegible]	[illegible]	[illegible]	8666	[illegible]
[illegible]	22/10/2001	0510663875	[illegible]	EUR	[illegible]	100,00	[illegible]	[illegible]	M	[illegible]	[illegible]	12	FRCC	[illegible]	[illegible]	[illegible]	[illegible]	[illegible]	[illegible]	6270	[illegible]
[illegible]	22/10/2001	0510601835	[illegible]	EUR	[illegible]	100,00	[illegible]	[illegible]	M	[illegible]	[illegible]	12	FRCC	[illegible]	[illegible]	[illegible]	[illegible]	[illegible]	[illegible]	43072	[illegible]
[illegible]	22/10/2001	0510604641	[illegible]	EUR	[illegible]	100,00	[illegible]	[illegible]	M	[illegible]	[illegible]	12	FRCC	[illegible]	[illegible]	[illegible]	[illegible]	[illegible]	[illegible]	35733	[illegible]
[illegible]	22/10/2001	[illegible]	[illegible]	EUR	[illegible]	100,00	[illegible]	[illegible]	M	[illegible]	[illegible]	12	FRCC	[illegible]	[illegible]	[illegible]	[illegible]	[illegible]	[illegible]	[illegible]	[illegible]
012800840510601126	22/10/2001	0510601126	[illegible]	EUR	[illegible]	100,00	[illegible]	[illegible]	M	[illegible]	[illegible]	12	FRCC	[illegible]	[illegible]	[illegible]	[illegible]	[illegible]	[illegible]	20884	[illegible]
[illegible]	22/10/2001	0510603896	[illegible]	EUR	[illegible]	100,00	[illegible]	[illegible]	M	[illegible]	[illegible]	12	FRCC	[illegible]	[illegible]	[illegible]	[illegible]	[illegible]	[illegible]	36502	[illegible]
[illegible]	22/10/2001	0510604497	[illegible]	EUR	[illegible]	100,00	[illegible]	[illegible]	M	[illegible]	[illegible]	12	FRCC	[illegible]	[illegible]	[illegible]	[illegible]	[illegible]	[illegible]	61571	[illegible]
[illegible]	22/10/2001	0510611761	[illegible]	EUR	[illegible]	100,00	[illegible]	[illegible]	M	[illegible]	[illegible]	12	FRCC	[illegible]	[illegible]	[illegible]	[illegible]	[illegible]	[illegible]	56068	[illegible]
012800840510601154	22/10/2001	0510601154	[illegible]	EUR	[illegible]	100,00	[illegible]	[illegible]	M	[illegible]	[illegible]	12	FRCC	[illegible]	[illegible]	[illegible]	[illegible]	[illegible]	[illegible]	18128	[illegible]
012800210510609085	22/10/2001	0510609085	[illegible]	EUR	[illegible]	100,00	[illegible]	[illegible]	M	[illegible]	[illegible]	12	FRCC	[illegible]	[illegible]	[illegible]	[illegible]	[illegible]	[illegible]	73355	[illegible]
012800210510609043	22/10/2001	0510609043	[illegible]	EUR	[illegible]	100,00	[illegible]	[illegible]	M	[illegible]	[illegible]	12	FRCC	[illegible]	[illegible]	[illegible]	[illegible]	[illegible]	[illegible]	53626	[illegible]
[illegible]	22/10/2001	0510609057	[illegible]	EUR	[illegible]	100,00	[illegible]	[illegible]	M	[illegible]	[illegible]	12	FRCC	[illegible]	[illegible]	[illegible]	[illegible]	[illegible]	[illegible]	29827	[illegible]
012805300510602293	22/10/2001	0510602293	[illegible]	EUR	[illegible]	100,00	[illegible]	[illegible]	M	[illegible]	[illegible]	12	FRCC	[illegible]	[illegible]	[illegible]	[illegible]	[illegible]	[illegible]	25668-N	[illegible]
012806330519000954	22/10/2001	0519000954	[illegible]	EUR	[illegible]	100,00	[illegible]	[illegible]	M	[illegible]	[illegible]	12	FRCC	[illegible]	[illegible]	[illegible]	[illegible]	[illegible]	[illegible]	64064	[illegible]
012805130510604054	22/10/2001	0510604054	[illegible]	EUR	[illegible]	100,00	[illegible]	[illegible]	M	[illegible]	[illegible]	12	FRCC	[illegible]	[illegible]	[illegible]	[illegible]	[illegible]	[illegible]	35726	[illegible]
012806060510002805	22/10/2001	0510002805	[illegible]	EUR	[illegible]	100,00	[illegible]	[illegible]	M	[illegible]	[illegible]	12	FRCC	[illegible]	[illegible]	[illegible]	[illegible]	[illegible]	[illegible]	47782	[illegible]
012806070510004073	22/10/2001	0510004073	[illegible]	EUR	[illegible]	100,00	[illegible]	[illegible]	M	[illegible]	[illegible]	12	FRCC	[illegible]	[illegible]	[illegible]	[illegible]	[illegible]	[illegible]	16792	[illegible]
012803080510601336	22/10/2001	0510601336	[illegible]	EUR	[illegible]	100,00	[illegible]	[illegible]	M	[illegible]	[illegible]	12	FRCC	[illegible]	[illegible]	[illegible]	[illegible]	[illegible]	[illegible]	2970	[illegible]
012805540519003206	22/10/2001	0519003206	[illegible]	EUR	[illegible]	100,00	[illegible]	[illegible]	M	[illegible]	[illegible]	12	FRCC	[illegible]	[illegible]	[illegible]	[illegible]	[illegible]	[illegible]	21389	[illegible]
012803150510002094	22/10/2001	0510002094	[illegible]	EUR	[illegible]	100,00	[illegible]	[illegible]	M	[illegible]	[illegible]	12	FRCC	[illegible]	[illegible]	[illegible]	[illegible]	[illegible]	[illegible]	47217	[illegible]
012806500519008314	22/10/2001	0519008314	[illegible]	EUR	[illegible]	100,00	[illegible]	[illegible]	M	[illegible]	[illegible]	12	FRCC	[illegible]	[illegible]	[illegible]	[illegible]	[illegible]	[illegible]	2717	[illegible]
012806450519009226	22/10/2001	0519009226	[illegible]	EUR	[illegible]	100,00	[illegible]	[illegible]	M	[illegible]	[illegible]	12	FRCC	[illegible]	[illegible]	[illegible]	[illegible]	[illegible]	[illegible]	[illegible]	[illegible]
012803100510603235	22/10/2001	0510603235	[illegible]	EUR	[illegible]	100,00	[illegible]	[illegible]	M	[illegible]	[illegible]	12	FRCC	[illegible]	[illegible]	[illegible]	[illegible]	[illegible]	[illegible]	19037	[illegible]
012805700510607793	22/10/2001	0510607793	[illegible]	EUR	[illegible]	100,00	[illegible]	[illegible]	M	[illegible]	[illegible]	12	FRCC	[illegible]	[illegible]	[illegible]	[illegible]	[illegible]	[illegible]	[illegible]	[illegible]
012803960510004611	22/10/2001	0510004611	[illegible]	EUR	[illegible]	100,00	[illegible]	[illegible]	M	[illegible]	[illegible]	12	FRCC	[illegible]	[illegible]	[illegible]	[illegible]	[illegible]	[illegible]	10957	[illegible]
012806400510607863	22/10/2001	0510607863	[illegible]	EUR	[illegible]	100,00	[illegible]	[illegible]	M	[illegible]	[illegible]	12	FRCC	[illegible]	[illegible]	[illegible]	[illegible]	[illegible]	[illegible]	[illegible]	[illegible]
012805390510602876	22/10/2001	0510602876	[illegible]	EUR	[illegible]	100,00	[illegible]	[illegible]	M	[illegible]	[illegible]	12	FRCC	[illegible]	[illegible]	[illegible]	[illegible]	[illegible]	[illegible]	[illegible]	[illegible]
012805240510607684	22/10/2001	0510607684	[illegible]	EUR	[illegible]	100,00	[illegible]	[illegible]	M	[illegible]	[illegible]	12	FRCC	[illegible]	[illegible]	[illegible]	[illegible]	[illegible]	[illegible]	28868	[illegible]
012805350510000151	22/10/2001	0510000151	[illegible]	EUR	[illegible]	100,00	[illegible]	[illegible]	M	[illegible]	[illegible]	12	FRCC	[illegible]	[illegible]	[illegible]	[illegible]	[illegible]	[illegible]	[illegible]	[illegible]
012805000510635751	22/10/2001	0510635751	12/11/1999	EUR	75.126,51	100,00	72.848,70	5,960	M	MIIA	0,750	12	FRCC	12/11/2029	337	15,460	02827	00350	00050	13830	00006
012806310510603815	22/10/2001	0510603815	12/11/1999	EUR	24.040,48	100,00	21.848,54	5,970	M	EU1A	0,750	12	FRCC	12/11/2014	157	15,470	02564	01636	00161	88592	00000
012804060510644834	22/10/2001	0510644834	12/11/1999	EUR	27.045,54	100,00	25.164,79	5,960	M	MIIA	0,750	12	FRCC	12/11/2017	193	15,460	02167	00305	00091	13089-B	00002
012805000510635912	22/10/2001	0510635912	12/11/1999	EUR	87.146,76	100,00	78.578,65	5,910	M	MIIA	0,700	12	FRCC	12/11/2029	337	15,410	02749	00148	00002	6487	00004
012800160510606665	22/10/2001	0510606665	12/11/1999	EUR	28.548,07	100,00	26.903,65	5,910	M	MIIA	0,700	12	FRCC	12/11/2019	217	15,410	01295	00184	00069	6700	00004
012800200519003477	22/10/2001	0519003477	12/11/1999	EUR	66.111,33	100,00	60.156,82	6,220	M	EU1A	1,000	12	FRCC	12/11/2014	157	15,720	01861	01742	00004	6684	00008
012801500510609277	22/10/2001	0510609277	12/11/1999	EUR	72.121,45	100,00	69.101,41	5,960	M	MIIA	0,750	12	FRCC	12/11/2024	277	15,460	00352	00124	00051	527	00000
012801400519009827	22/10/2001	0519009827	12/11/1999	EUR	144.242,91	100,00	90.264,37	5,960	M	MIIA	0,750	12	FRCC	12/11/2019	217	15,460	02856	02111	00087	5807	00003
012800230510611782	22/10/2001	0510611782	12/11/1999	EUR	90.151,82	100,00	86.388,88	5,960	M	MIIA	0,750	12	FRCC	12/11/2024	277	15,460	01222	00187	00015	7831	00007
012802330510603683	22/10/2001	0510603683	12/11/1999	EUR	75.126,51	100,00	68.033,05	5,960	M	MIIA	0,750	12	FRCC	12/11/2014	157	15,460	00606	00349	00181	31830	00003
012800250510605204	22/10/2001	0510605204	12/11/1999	EUR	174.293,51	100,00	156.230,84	6,060	M	MIIA	0,850	12	FRCC	12/07/2018	201	15,560	00671	00313	00106	14616	00000
012800220510608155	22/10/2001	0510608155	12/11/1999	EUR	57.096,15	100,00	54.752,64	5,960	M	MIIA	0,750	12	FRCC	12/11/2024	277	15,460	00000	00005	00169	5951	00000
012800520510605623	22/10/2001	0510605623	12/11/1999	EUR	81.136,63	100,00	70.505,05	5,970	M	EU1A	0,750	12	FRCC	12/11/2019	217	15,470	00597	00493	00085	12747	00012
012801010510604755	22/10/2001	0510604755	12/11/1999	EUR	72.121,45	100,00	65.505,78	5,910	M	MIIA	0,700	12	FRCC	12/11/2014	157	15,410	01554	00201	00192	5376.0	00005
012800380510603894	22/10/2001	0510603894	12/11/1999	EUR	24.040,48	100,00	18.235,22	5,940	M	MIIA	0,750	12	FRCC	12/11/2006	61	15,440	00000	02762	00079	18634	00000
012801000510612902	22/10/2001	0510612902	12/11/1999	EUR	138.232,78	100,00	130.133,78	5,860	M	MIIA	0,650	12	FRCC	12/11/2019	217	15,360	01648	01648	00176	87257	00001
012801000510612881	22/10/2001	0510612881	12/11/1999	EUR	120.202,42	100,00	112.236,71	5,960	M	MIIA	0,750	12	FRCC	12/11/2023	265	15,460	00971	00971	00052	72493	00002
012801000510612986	22/10/2001	0510612986	12/11/1999	EUR	162.273,27	100,00	155.703,34	5,860	M	MIIA	0,650	12	FRCC	12/11/2024	277	15,360	00379	00379	00154	30586	00002
012800310510604272	22/10/2001	0510604272	12/11/1999	EUR	144.242,91	100,00	70.116,63	5,960	M	MIIA	0,750	12	FRCC	12/11/2034	397	15,460	01145	00997	00105	32316	00004
012800110510607535	22/10/2001	0510607535	12/11/1999	EUR	102.172,06	100,00	92.894,19	5,910	M	MIIA	0,700	12	FRCC	12/11/2014	157	15,410	00419	00400	00002	28879	00008
012800730510603222	22/10/2001	0510603222	12/11/1999	EUR	120.202,42	100,00	102.179,85	5,960	M	MIIA	0,750	12	FRCC	12/11/2014	157	15,460	02045	00000	00099	32627	00009
012801810510602861	22/10/2001	0510602861	12/11/1999	EUR	48.080,97	100,00	33.575,54	6,010	M	MIIA	0,800	12	FRCC	12/11/2019	217	15,510	00650	00650	00005	60437	00006
012800580510607666	22/10/2001	0510607666	12/11/1999	EUR	90.151,82	100,00	58.166,35	5,860	M	MIIA	0,650	12	FRCC	12/11/2004	37	15,360	00702	00078	00134	5289	00006
012800630519002995	22/10/2001	0519002995	12/11/1999	EUR	108.182,18	100,00	103.706,17	5,960	M	MIIA	0,750	12	FRCC	12/11/2024	277	15,460	02242	01130	00077	27975	00004
012801700510603354	22/10/2001	0510603354	12/11/1999	EUR	45.075,91	100,00	43.216,39	6,010	M	MIIA	0,800	12	FRCC	12/11/2024	277	15,510	00927	00407	00152	39058	00005
012807530510605386	22/10/2001	0510605386	12/11/1999	EUR	39.065,79	100,00	36.714,14	5,910	M	MIIA	0,700	12	FRCC	12/11/2019	217	15,410	01224	00157	00138	12221	00003
012808760510608456	22/10/2001	0510608456	12/11/1999	EUR	66.111,33	100,00	63.407,44	6,020	M	EU1A	0,800	12	FRCC	12/11/2024	277	15,520	00000	00248	00280	17205	00000
012864020519783807	22/10/2001	0519783807	12/11/1999	EUR	55.293,11	100,00	53.068,09	5,960	M	MIIA	0,750	12	FRCC	12/11/2024	277	15,460	01710	00553	00032	42469	00000
012807300519011733	22/10/2001	0519011733	12/11/1999	EUR	84.141,69	100,00	76.392,43	5,940	M	MIIA	0,750	12	FRCC	12/10/2018	204	15,440	00000	00000	00000	30198	00000
012806610519006134	22/10/2001	0519006134	12/11/1999	EUR	33.055,67	100,00	32.096,85	6,220	M	EU1A	1,000	12	FRCC	12/11/2029	337	15,720	00564	00139	00191	18092	00001
012807300519011747	22/10/2001	0519011747	12/11/1999	EUR	60.101,21	100,00	57.602,43	5,940	M	MIIA	0,750	12	FRCC	12/11/2024	277	15,440	00000	00000	00000	19819	00000
012836860510000012	22/10/2001	0510000012	12/11/1999	EUR	24.040,48	100,00	18.745,25	6,210	M	MIIA	1,000	12	FRCC	12/03/2012	125	15,710	02230	00587	00166	60644	00000
012807350519011234	22/10/2001	0519011234	15/11/1999	EUR	54.091,09	100,00	41.153,22	6,060	M	MIIA	0,850	12	FRCC	15/05/2018	199	15,560	01320	00671	00207	31794	00007
012863810519784115	22/10/2001	0519784115	15/11/1999	EUR	66.111,33	100,00	61.993,02	5,810	M	MIIA	0,600	12	FRCC	15/11/2019	217	15,310	00000	00573	00183	51716	00000
012807900519005073	22/10/2001	0519005073	15/11/1999	EUR	66.111,33	100,00	50.515,93	6,210	M	MIIA	1,000	12	FRCC	15/04/2008	78	15,710	01540	00535	00109	43281	00000
012801010510604503	22/10/2001	0510604503	15/11/1999	EUR	96.161,94	100,00	93.320,17	5,960	M	MIIA	0,750	12	FRCC	15/11/2029	337	15,460	00688	00071	00104	9069	00004
012802400519613572	22/10/2001	0519613572	15/11/1999	EUR	60.101,21	100,00	52.657,58	5,960	M	MIIA	0,750	12	FRCC	15/11/2011	121	15,460	02929	00396	00174	20728	00001
012801500510609305	22/10/2001	0510609305	15/11/1999	EUR	186.313,75	100,00	169.254,68	5,920	M	EU1A	0,700	12	FRCC	15/11/2019	217	15,420	00985	00985	00067	28469	00000
012800200510602042	22/10/2001	0510602042	15/11/1999	EUR	69.116,39	100,00	60.669,91	6,010	M	MIIA	0,800	12	FRCC	15/11/2011	121	15,510	02215	00000	00191	101953N	00006
012800820510605821	22/10/2001	0510605821	15/11/1999	EUR	54.091,09	100,00	50.863,69	5,910	M	MIIA	0,700	12	FRCC	15/11/2019	217	15,410	00782	00524	00030	9300	00006
012804600510645063	22/10/2001	0510645063	15/11/1999	EUR	144.242,91	100,00	114.864,50	5,960	M	MIIA	0,750	12	FRCC	15/02/2021	232	15,460	01196	00006	00050	247	00001
012805280510605763	22/10/2001	0510605763	15/11/1999	EUR	42.070,85	100,00	38.178,77	5,960	M	MIIA	0,750	12	FRCC	15/11/2014	157	15,460	01393	00242	00029	1586N	00005
012803410510605422	22/10/2001	0510605422	15/11/1999	EUR	42.070,85	100,00	39.526,56	5,810	M	MIIA	0,600	12	FRCC	15/11/2019	217	15,310	00887	00663	00177	13655	00006
012803190510602327	22/10/2001	0510602327	15/11/1999	EUR	30.050,61	100,00	25.290,97	5,960	M	MIIA	0,750	12	FRCC	15/11/2009	97	15,460	01039	00207	00165	18135	00004
012806500519008286	22/10/2001	0519008286	15/11/1999	EUR	48.080,97	100,00	23.356,57	6,220	M	EU1A	1,000	12	FRCC	15/11/2019	217	15,720	00000	00127	00045	10265	00000
012805240510607845	22/10/2001	0510607845	16/11/1999	EUR	66.111,33	100,00	61.006,39	5,960	M	MIIA	0,750	12	FRCC	16/09/2026	299	15,460	03066	00098	00102	5683	00000
012805770510603271	22/10/2001	0510603271	16/11/1999	EUR	60.101,21	100,00	54.081,43	5,960	M	MIIA	0,750	12	FRCC	16/11/2024	277	15,460	00859	00859	00160	50432 N	00002
012805000510636157	22/10/2001	0510636157	16/11/1999	EUR	120.202,42	100,00	112.111,23	5,910	M	MIIA	0,700	12	FRCC	16/11/2024	277	15,410	02518	00811	00201	55650	00004
012804050510644686	22/10/2001	0510644686	16/11/1999	EUR	108.182,18	100,00	97.445,99	5,910	M	MIIA	0,700	12	FRCC	16/03/2022	245	15,410	02797	01104	00179	38687	00000
012803540510604217	22/10/2001	0510604217	16/11/1999	EUR	39.967,30	100,00	38.224,86	5,960	M	MIIA	0,750	12	FRCC	16/11/2024	277	15,460	00930	00479	00022	21658	00002
012800820510605863	22/10/2001	0510605863	16/11/1999	EUR	100.369,02	100,00	95.501,38	5,810	M	MIIA	0,600	12	FRCC	16/11/2022	253	15,310	02321	00386	00087	20275	00008
012801510510608452	22/10/2001	0510608452	16/11/1999	EUR	78.131,57	100,00	70.449,93	6,060	M	MIIA	0,850	12	FRCC	16/08/2018	202	15,560	01568	00045	00035	3071	00000
012802400519613635	22/10/2001	0519613635	16/11/1999	EUR	132.222,66	100,00	124.467,18	5,960	M	MIIA	0,750	12	FRCC	16/11/2019	217	15,460	02793	00237	00173	14181	00003
012801000510612965	22/10/2001	0510612965	16/11/1999	EUR	150.253,03	100,00	145.847,69	5,860	M	MIIA	0,650	12	FRCC	16/11/2029	337	15,360	01477	01477	00067	13466	00004
012800340510605143	22/10/2001	0510605143	16/11/1999	EUR	66.111,33	100,00	64.698,85	6,210	M	MIIA	1,000	12	FRCC	16/11/2034	397	15,710	01298	00424	00011	10792	00005
012801100510607816	22/10/2001	0510607816	16/11/1999	EUR	66.111,33	100,00	45.457,01	5,860	M	MIIA	0,650	12	FRCC	16/11/2014	157	15,360	00939	00286	00223	25278	00004
012801200519003892	22/10/2001	0519003892	16/11/1999	EUR	33.055,67	100,00	30.028,57	5,960	M	MIIA	0,750	12	FRCC	16/11/2014	157	15,460	01345	00906	00220	26186	00003
012800520510605616	22/10/2001	0510605616	16/11/1999	EUR	120.202,42	100,00	112.998,12	5,970	M	EU1A	0,750	12	FRCC	16/11/2029	337	15,470	00603	00498	00049	28081	00007
012800270510604492	22/10/2001	0510604492	16/11/1999	EUR	68.515,38	100,00	62.304,26	5,960	M	MIIA	0,750	12	FRCC	16/11/2014	157	15,460	01603	00313	00043	12722	00002
012800260510606563	22/10/2001	0510606563	16/11/1999	EUR	33.656,68	100,00	30.585,76	5,200	M	MIIA	0,750	12	FRCC	16/11/2014	157	14,700	00756	00220	00025	11196	00008
012800500519004676	22/10/2001	0519004676	16/11/1999	EUR	180.303,63	100,00	89.932,70	6,020	M	EU1A	0,800	12	FRCC	16/11/2019	217	15,520	01052	00285	00031	28450	00000
012800130510607467	22/10/2001	0510607467	16/11/1999	EUR	81.136,63	100,00	67.401,50	5,100	M	MIIA	0,650	12	FRCC	16/05/2013	139	14,600	03153	00049	00034	1322	00005
012808000510666382	22/10/2001	0510666382	16/11/1999	EUR	36.060,73	100,00	34.150,78	6,210	M	MIIA	1,000	12	FRCC	16/12/2019	218	15,710	01230	00362	00106	17004	00004
012808100510663151	22/10/2001	0510663151	16/11/1999	EUR	108.182,18	100,00	102.040,22	6,210	M	MIIA	1,000	12	FRCC	16/11/2019	217	15,710	01541	00091	00173	6788	00001
012807350519011024	22/10/2001	0519011024	16/11/1999	EUR	63.106,27	100,00	24.055,18	5,860	M	MIIA	0,650	12	FRCC	16/11/2019	217	15,360	01570	00509	00134	40100	00005
012833710519784297	22/10/2001	0519784297	16/11/1999	EUR	19.532,89	100,00	16.475,66	5,960	M	MIIA	0,750	12	FRCC	16/11/2009	97	15,460	04075	00891	00215	54265	00000
012868060519783686	22/10/2001	0519783686	16/11/1999	EUR	204.344,12	100,00	168.070,11	5,960	M	MIIA	0,750	12	FRCC	16/05/2026	295	15,460	02446	00524	00124	47908	00000
012838520510000003	22/10/2001	0510000003	17/11/1999	EUR	57.096,15	100,00	51.888,42	5,300	M	MIIA	0,850	12	FRCC	17/11/2014	157	14,800	00000	00000	00000	14462	00000
012807300519011782	22/10/2001	0519011782	17/11/1999	EUR	60.101,21	100,00	54.597,35	5,960	M	MIIA	0,750	12	FRCC	17/11/2014	157	15,460	00000	00000	00000	5780	00000
012806910510007447	22/10/2001	0510007447	17/11/1999	EUR	48.080,97	100,00	41.026,78	5,960	M	MIIA	0,750	12	FRCC	17/11/2034	397	15,460	01972	00313	00121	33176	00006
012807300519011803	22/10/2001	0519011803	17/11/1999	EUR	63.106,27	100,00	57.327,24	5,960	M	MIIA	0,750	12	FRCC	17/11/2014	157	15,460	00000	00000	00000	8396	00000
012807300519011712	22/10/2001	0519011712	17/11/1999	EUR	102.172,06	100,00	97.844,20	6,110	M	MIIA	0,900	12	FRCC	17/11/2024	277	15,610	00000	00000	00000	8931	00000
012807900519005087	22/10/2001	0519005087	17/11/1999	EUR	115.694,83	100,00	49.893,15	5,960	M	MIIA	0,750	12	FRCC	17/03/2008	77	15,460	00000	00000	00000	3811	00000
012860220519784323	22/10/2001	0519784323	17/11/1999	EUR	66.111,33	100,00	54.182,07	5,960	M	MIIA	0,750	12	FRCC	17/11/2019	217	15,460	01309	00248	00080	19231	00000
012800530510605484	22/10/2001	0510605484	17/11/1999	EUR	51.086,03	100,00	46.627,02	6,060	M	MIIA	0,850	12	FRCC	17/11/2029	337	15,560	01419	00136	00194	2181	00006
012800650510602395	22/10/2001	0510602395	17/11/1999	EUR	37.262,75	100,00	33.872,22	5,910	M	MIIA	0,700	12	FRCC	17/11/2014	157	15,410	01875	01423	00183	112525	00003
012801100510607802	22/10/2001	0510607802	17/11/1999	EUR	123.207,48	100,00	88.366,49	5,860	M	MIIA	0,650	12	FRCC	17/02/2013	136	15,360	00939	00286	00221	25276	00004
012800390510603202	22/10/2001	0510603202	17/11/1999	EUR	23.709,93	100,00	19.995,73	5,860	M	MIIA	0,650	12	FRCC	17/11/2009	97	15,360	00998	00064	00196	11392	00002
012801400519009876	22/10/2001	0519009876	17/11/1999	EUR	180.303,63	100,00	163.792,09	5,960	M	MIIA	0,750	12	FRCC	17/11/2014	157	15,460	02934	02126	00034	9335	00005
012801530519007327	22/10/2001	0519007327	17/11/1999	EUR	49.884,00	100,00	48.437,12	6,220	M	EU1A	1,000	12	FRCC	17/11/2029	337	15,720	02239	00532	00014	27450	00004
012800200510602056	22/10/2001	0510602056	17/11/1999	EUR	30.651,62	100,00	28.911,39	6,210	M	MIIA	1,000	12	FRCC	17/11/2019	217	15,710	01612	01204	00080	30446	00006
012801530519007334	22/10/2001	0519007334	17/11/1999	EUR	30.050,61	100,00	25.431,06	6,070	M	EU1A	0,850	12	FRCC	17/11/2019	217	15,570	02239	00532	00017	29376	00007
012800210510609127	22/10/2001	0510609127	17/11/1999	EUR	30.050,61	100,00	23.894,59	6,010	M	MIIA	0,800	12	FRCC	17/11/2007	73	15,510	01827	00253	00101	9113	00000
012800170510604727	22/10/2001	0510604727	17/11/1999	EUR	48.080,97	100,00	46.730,22	5,960	M	MIIA	0,750	12	FRCC	17/11/2029	337	15,460	01553	00152	00013	10321	00003
012800150510604837	22/10/2001	0510604837	17/11/1999	EUR	30.050.61	100.00	27.326,47	5.960	M	MIIA	0.750	12	FRCC	17/11/2014	157	15,460	02009	00000	00115	90750	00004

BANKINTER 3 FONDO DE TITULIZACION HIPOTECARIA

FECHA LISTADO : 22-10-2001
PAGINA 37

CARTERA DE PARTICIPACIONES HIPOTECARIAS

NUM.PARTICIP.	FEC.EMI.	NUM.PREST.	F.APERT.	DIV.	CAPITAL INIC.	%PART.	CAPITAL PEND.	%NOMIN.	(1)	(2)	DIFERE.	(3)	(4)	F.VENCI.	(5)	%DEMORA	TOMO	LIBRO	FOLIO	FINCA	INSC.
012803560510005887	22/10/2001	0510005887	17/11/1999	EUR	60.101,21	100,00	57.496,09	5,710	M	MIIA	0,500	12	FRCC	17/11/2024	277	15,210	00916	00586	00168	24597	00003
012804050510643293	22/10/2001	0510643293	17/11/1999	EUR	48.080,97	100,00	24.608,04	5,960	M	MIIA	0,750	12	FRCC	17/08/2012	130	15,460	04245	00129	00034	7484	00006
012803560510005894	22/10/2001	0510005894	17/11/1999	EUR	42.070,85	100,00	35.245,99	5,910	M	MIIA	0,700	12	FRCC	17/11/2014	157	15,410	00916	00586	00120	24585	00003
012803560510635765	22/10/2001	0510635765	17/11/1999	EUR	39.065,79	100,00	32.325,09	5,910	M	MIIA	0,700	12	FRCC	17/11/2009	97	15,410	00743	00023	00114	1139-N	00004
012805000510635681	22/10/2001	0510635681	17/11/1999	EUR	[illegible]	100,00	[illegible]	[illegible]	M	[illegible]	[illegible]	12	FRCC	[illegible]	[illegible]	[illegible]	[illegible]	[illegible]	[illegible]	[illegible]	[illegible]
012804050510644912	22/10/2001	0510644912	17/11/1999	EUR	[illegible]	100,00	[illegible]	[illegible]	M	[illegible]	[illegible]	12	FRCC	[illegible]	[illegible]	[illegible]	[illegible]	[illegible]	[illegible]	[illegible]	[illegible]
012806070510645087	22/10/2001	0510645087	17/11/1999	EUR	[illegible]	100,00	[illegible]	[illegible]	M	[illegible]	[illegible]	12	FRCC	[illegible]	[illegible]	[illegible]	[illegible]	[illegible]	[illegible]	[illegible]	[illegible]
012806350510635016	22/10/2001	0510635016	17/11/1999	EUR	[illegible]	100,00	[illegible]	[illegible]	M	[illegible]	[illegible]	12	FRCC	[illegible]	[illegible]	[illegible]	[illegible]	[illegible]	[illegible]	[illegible]	[illegible]
012804000510604101	22/10/2001	0510604101	17/11/1999	EUR	[illegible]	100,00	[illegible]	[illegible]	M	[illegible]	[illegible]	12	FRCC	[illegible]	[illegible]	[illegible]	[illegible]	[illegible]	[illegible]	[illegible]	[illegible]
012805050510602153	22/10/2001	0510602153	17/11/1999	EUR	[illegible]	100,00	[illegible]	[illegible]	M	[illegible]	[illegible]	12	FRCC	[illegible]	[illegible]	[illegible]	[illegible]	[illegible]	[illegible]	[illegible]	[illegible]
012805050519004326	22/10/2001	0519004326	18/11/1999	EUR	56.194,63	100,00	46.786,63	[illegible]	M	[illegible]	[illegible]	12	FRCC	[illegible]	[illegible]	[illegible]	[illegible]	[illegible]	[illegible]	[illegible]	[illegible]
012804050519008384	22/10/2001	0519008384	18/11/1999	EUR	54.091,09	100,00	49.155,73	[illegible]	M	[illegible]	[illegible]	12	FRCC	[illegible]	[illegible]	[illegible]	[illegible]	[illegible]	[illegible]	[illegible]	[illegible]
012803930519000967	22/10/2001	0519000967	18/11/1999	EUR	43.873,88	100,00	41.270,20	[illegible]	M	[illegible]	[illegible]	12	FRCC	[illegible]	[illegible]	[illegible]	[illegible]	[illegible]	[illegible]	[illegible]	[illegible]
012806020510603271	22/10/2001	0510603271	18/11/1999	EUR	126.212,54	100,00	122.344,83	[illegible]	M	[illegible]	[illegible]	12	FRCC	[illegible]	[illegible]	[illegible]	[illegible]	[illegible]	[illegible]	[illegible]	[illegible]
012806060510002122	22/10/2001	0510002122	18/11/1999	EUR	51.086,03	100,00	36.820,21	[illegible]	M	[illegible]	[illegible]	12	FRCC	[illegible]	[illegible]	[illegible]	[illegible]	[illegible]	[illegible]	[illegible]	[illegible]
012803550510604893	22/10/2001	0510604893	18/11/1999	EUR	69.116,39	100,00	66.222,24	[illegible]	M	[illegible]	[illegible]	12	FRCC	[illegible]	[illegible]	[illegible]	[illegible]	[illegible]	[illegible]	[illegible]	[illegible]
012803930519005131	22/10/2001	0519005131	18/11/1999	EUR	90.151,82	100,00	84.740,00	[illegible]	M	[illegible]	[illegible]	12	FRCC	[illegible]	[illegible]	[illegible]	[illegible]	[illegible]	[illegible]	[illegible]	[illegible]
012804010510645375	22/10/2001	0510645375	18/11/1999	EUR	72.121,45	100,00	29.846,81	[illegible]	M	[illegible]	[illegible]	12	FRCC	[illegible]	[illegible]	[illegible]	[illegible]	[illegible]	[illegible]	[illegible]	[illegible]
012804050510608576	22/10/2001	0510608576	18/11/1999	EUR	150.253,03	100,00	127.732,60	[illegible]	M	[illegible]	[illegible]	12	FRCC	[illegible]	[illegible]	[illegible]	[illegible]	[illegible]	[illegible]	[illegible]	[illegible]
012804530510645295	22/10/2001	0510645295	18/11/1999	EUR	150.253,03	100,00	130.682,09	[illegible]	M	[illegible]	[illegible]	12	FRCC	[illegible]	[illegible]	[illegible]	[illegible]	[illegible]	[illegible]	[illegible]	[illegible]
012805530510645337	22/10/2001	0510645337	18/11/1999	EUR	75.126,51	100,00	61.843,56	[illegible]	M	[illegible]	[illegible]	12	FRCC	[illegible]	[illegible]	[illegible]	[illegible]	[illegible]	[illegible]	[illegible]	[illegible]
012804030510602482	22/10/2001	0510602482	18/11/1999	EUR	95.200,32	100,00	86.438,45	[illegible]	M	[illegible]	[illegible]	12	FRCC	[illegible]	[illegible]	[illegible]	[illegible]	[illegible]	[illegible]	[illegible]	[illegible]
012803050510613063	22/10/2001	0510613063	18/11/1999	EUR	54.091,09	100,00	52.528,08	[illegible]	M	[illegible]	[illegible]	12	FRCC	[illegible]	[illegible]	[illegible]	[illegible]	[illegible]	[illegible]	[illegible]	[illegible]
012803550510603422	22/10/2001	0510603422	18/11/1999	EUR	24.040,48	100,00	16.431,32	[illegible]	M	[illegible]	[illegible]	12	FRCC	[illegible]	[illegible]	[illegible]	[illegible]	[illegible]	[illegible]	[illegible]	[illegible]
012800100510623333	22/10/2001	0510623333	18/11/1999	EUR	74.525,50	100,00	70.166,53	[illegible]	M	[illegible]	[illegible]	12	FRCC	[illegible]	[illegible]	[illegible]	[illegible]	[illegible]	[illegible]	[illegible]	[illegible]
012800570510606496	22/10/2001	0510606496	18/11/1999	EUR	58.298,17	100,00	54.849,92	[illegible]	M	[illegible]	[illegible]	12	FRCC	[illegible]	[illegible]	[illegible]	[illegible]	[illegible]	[illegible]	[illegible]	[illegible]
012800700510603793	22/10/2001	0510603793	18/11/1999	EUR	90.151,82	100,00	87.554,57	[illegible]	M	[illegible]	[illegible]	12	FRCC	[illegible]	[illegible]	[illegible]	[illegible]	[illegible]	[illegible]	[illegible]	[illegible]
012800680510004983	22/10/2001	0510004983	18/11/1999	EUR	43.873,88	100,00	41.056,87	[illegible]	M	[illegible]	[illegible]	12	FRCC	[illegible]	[illegible]	[illegible]	[illegible]	[illegible]	[illegible]	[illegible]	[illegible]
012807600510608102	22/10/2001	0510608102	18/11/1999	EUR	33.656,68	100,00	31.741,24	[illegible]	M	[illegible]	[illegible]	12	FRCC	[illegible]	[illegible]	[illegible]	[illegible]	[illegible]	[illegible]	[illegible]	[illegible]
012807530510605407	22/10/2001	0510605407	18/11/1999	EUR	42.070,85	100,00	38.288,92	[illegible]	M	[illegible]	[illegible]	12	FRCC	[illegible]	[illegible]	[illegible]	[illegible]	[illegible]	[illegible]	[illegible]	[illegible]
012806900510007481	22/10/2001	0510007481	18/11/1999	EUR	63.106,27	100,00	53.345,17	[illegible]	M	[illegible]	[illegible]	12	FRCC	[illegible]	[illegible]	[illegible]	[illegible]	[illegible]	[illegible]	[illegible]	[illegible]
012835990519000063	22/10/2001	0519000063	18/11/1999	EUR	60.101,21	100,00	51.676,85	[illegible]	M	[illegible]	[illegible]	12	FRCC	[illegible]	[illegible]	[illegible]	[illegible]	[illegible]	[illegible]	[illegible]	[illegible]
012808760519008442	22/10/2001	0519008442	18/11/1999	EUR	111.187,24	100,00	92.478,53	[illegible]	M	[illegible]	[illegible]	12	FRCC	[illegible]	[illegible]	[illegible]	[illegible]	[illegible]	[illegible]	[illegible]	[illegible]
012831560510600082	22/10/2001	0510600082	18/11/1999	EUR	42.070,85	100,00	38.283,74	[illegible]	M	[illegible]	[illegible]	12	FRCC	[illegible]	[illegible]	[illegible]	[illegible]	[illegible]	[illegible]	[illegible]	[illegible]
012832890513000935	22/10/2001	0513000935	19/11/1999	EUR	33.055,67	100,00	27.875,55	[illegible]	M	[illegible]	[illegible]	12	FRCC	[illegible]	[illegible]	[illegible]	[illegible]	[illegible]	[illegible]	[illegible]	[illegible]
012808200519003997	22/10/2001	0519003997	19/11/1999	EUR	57.697,16	100,00	52.658,29	[illegible]	M	[illegible]	[illegible]	12	FRCC	[illegible]	[illegible]	[illegible]	[illegible]	[illegible]	[illegible]	[illegible]	[illegible]
012835860513000861	22/10/2001	0513000861	19/11/1999	EUR	126.212,54	100,00	122.603,25	[illegible]	M	[illegible]	[illegible]	12	FRCC	[illegible]	[illegible]	[illegible]	[illegible]	[illegible]	[illegible]	[illegible]	[illegible]
012807150510600014	22/10/2001	0510600014	19/11/1999	EUR	102.172,06	100,00	97.844,45	[illegible]	M	[illegible]	[illegible]	12	FRCC	[illegible]	[illegible]	[illegible]	[illegible]	[illegible]	[illegible]	[illegible]	[illegible]
012806800510009172	22/10/2001	0510009172	19/11/1999	EUR	102.172,06	100,00	91.673,02	[illegible]	M	[illegible]	[illegible]	12	FRCC	[illegible]	[illegible]	[illegible]	[illegible]	[illegible]	[illegible]	[illegible]	[illegible]
012807510510604432	22/10/2001	0510604432	19/11/1999	EUR	210.354,24	100,00	150.376,59	[illegible]	M	[illegible]	[illegible]	12	FRCC	[illegible]	[illegible]	[illegible]	[illegible]	[illegible]	[illegible]	[illegible]	[illegible]
012800130510607481	22/10/2001	0510607481	19/11/1999	EUR	120.202,42	100,00	109.120,45	[illegible]	M	[illegible]	[illegible]	12	FRCC	[illegible]	[illegible]	[illegible]	[illegible]	[illegible]	[illegible]	[illegible]	[illegible]
012800530510605491	22/10/2001	0510605491	19/11/1999	EUR	58.899,19	100,00	57.158,55	[illegible]	M	[illegible]	[illegible]	12	FRCC	[illegible]	[illegible]	[illegible]	[illegible]	[illegible]	[illegible]	[illegible]	[illegible]
012803000510706867	22/10/2001	0510706867	19/11/1999	EUR	138.232,78	100,00	132.421,90	[illegible]	M	[illegible]	[illegible]	12	FRCC	[illegible]	[illegible]	[illegible]	[illegible]	[illegible]	[illegible]	[illegible]	[illegible]
012801000510613084	22/10/2001	0510613084	19/11/1999	EUR	60.101,21	100,00	54.680,07	[illegible]	M	[illegible]	[illegible]	12	FRCC	[illegible]	[illegible]	[illegible]	[illegible]	[illegible]	[illegible]	[illegible]	[illegible]
012800260510606437	22/10/2001	0510606437	19/11/1999	EUR	108.182,18	100,00	95.159,94	[illegible]	M	[illegible]	[illegible]	12	FRCC	[illegible]	[illegible]	[illegible]	[illegible]	[illegible]	[illegible]	[illegible]	[illegible]
012800260510606682	22/10/2001	0510606682	19/11/1999	EUR	72.121,45	100,00	53.581,30	[illegible]	M	[illegible]	[illegible]	12	FRCC	[illegible]	[illegible]	[illegible]	[illegible]	[illegible]	[illegible]	[illegible]	[illegible]
012801000510612811	22/10/2001	0510612811	19/11/1999	EUR	30.050,61	100,00	16.229,91	[illegible]	M	[illegible]	[illegible]	12	FRCC	[illegible]	[illegible]	[illegible]	[illegible]	[illegible]	[illegible]	[illegible]	[illegible]
012801700510603452	22/10/2001	0510603452	19/11/1999	EUR	90.151,82	100,00	75.363,60	[illegible]	M	[illegible]	[illegible]	12	FRCC	[illegible]	[illegible]	[illegible]	[illegible]	[illegible]	[illegible]	[illegible]	[illegible]
012801610510603842	22/10/2001	0510603842	19/11/1999	EUR	77.169,95	100,00	23.423,33	[illegible]	M	[illegible]	[illegible]	12	FRCC	[illegible]	[illegible]	[illegible]	[illegible]	[illegible]	[illegible]	[illegible]	[illegible]
012800900510606452	22/10/2001	0510606452	19/11/1999	EUR	40.868,82	100,00	39.235,30	[illegible]	M	[illegible]	[illegible]	12	FRCC	[illegible]	[illegible]	[illegible]	[illegible]	[illegible]	[illegible]	[illegible]	[illegible]
012800310512330003	22/10/2001	0512330003	19/11/1999	EUR	142.800,48	100,00	87.290,75	[illegible]	M	[illegible]	[illegible]	12	FRCC	[illegible]	[illegible]	[illegible]	[illegible]	[illegible]	[illegible]	[illegible]	[illegible]
012802400519613593	22/10/2001	0519613593	19/11/1999	EUR	48.080,97	100,00	40.810,79	[illegible]	M	[illegible]	[illegible]	12	FRCC	[illegible]	[illegible]	[illegible]	[illegible]	[illegible]	[illegible]	[illegible]	[illegible]
012802440510607313	22/10/2001	0510607313	19/11/1999	EUR	54.091,09	100,00	50.927,37	[illegible]	M	[illegible]	[illegible]	12	FRCC	[illegible]	[illegible]	[illegible]	[illegible]	[illegible]	[illegible]	[illegible]	[illegible]
012803810519003936	22/10/2001	0519003936	19/11/1999	EUR	36.060,73	100,00	33.951,56	[illegible]	M	[illegible]	[illegible]	12	FRCC	[illegible]	[illegible]	[illegible]	[illegible]	[illegible]	[illegible]	[illegible]	[illegible]
012805400510604914	22/10/2001	0510604914	19/11/1999	EUR	108.182,18	100,00	103.652,16	[illegible]	M	[illegible]	[illegible]	12	FRCC	[illegible]	[illegible]	[illegible]	[illegible]	[illegible]	[illegible]	[illegible]	[illegible]
012806210510006453	22/10/2001	0510006453	19/11/1999	EUR	48.080,97	100,00	39.284,47	[illegible]	M	[illegible]	[illegible]	12	FRCC	[illegible]	[illegible]	[illegible]	[illegible]	[illegible]	[illegible]	[illegible]	[illegible]
012805030510605472	22/10/2001	0510605472	19/11/1999	EUR	66.111,33	100,00	62.140,74	[illegible]	M	[illegible]	[illegible]	12	FRCC	[illegible]	[illegible]	[illegible]	[illegible]	[illegible]	[illegible]	[illegible]	[illegible]
012806310510603864	22/10/2001	0510603864	19/11/1999	EUR	42.070,85	100,00	40.850,55	[illegible]	M	[illegible]	[illegible]	12	FRCC	[illegible]	[illegible]	[illegible]	[illegible]	[illegible]	[illegible]	[illegible]	[illegible]
012806450519009275	22/10/2001	0519009275	19/11/1999	EUR	72.121,45	100,00	68.016,10	[illegible]	M	[illegible]	[illegible]	12	FRCC	[illegible]	[illegible]	[illegible]	[illegible]	[illegible]	[illegible]	[illegible]	[illegible]
012806370519006677	22/10/2001	0519006677	19/11/1999	EUR	30.050,61	100,00	27.486,83	[illegible]	M	[illegible]	[illegible]	12	FRCC	[illegible]	[illegible]	[illegible]	[illegible]	[illegible]	[illegible]	[illegible]	[illegible]
012803410510605443	22/10/2001	0510605443	19/11/1999	EUR	96.161,94	100,00	88.855,93	[illegible]	M	[illegible]	[illegible]	12	FRCC	[illegible]	[illegible]	[illegible]	[illegible]	[illegible]	[illegible]	[illegible]	[illegible]
012803500510517385	22/10/2001	0510517385	19/11/1999	EUR	114.192,30	100,00	110.577,19	[illegible]	M	[illegible]	[illegible]	12	FRCC	[illegible]	[illegible]	[illegible]	[illegible]	[illegible]	[illegible]	[illegible]	[illegible]
012806310510603927	22/10/2001	0510603927	19/11/1999	EUR	180.303,63	100,00	176.363,65	[illegible]	M	[illegible]	[illegible]	12	FRCC	[illegible]	[illegible]	[illegible]	[illegible]	[illegible]	[illegible]	[illegible]	[illegible]
012806330519001017	22/10/2001	0519001017	19/11/1999	EUR	33.656,68	100,00	30.821,85	[illegible]	M	[illegible]	[illegible]	12	FRCC	[illegible]	[illegible]	[illegible]	[illegible]	[illegible]	[illegible]	[illegible]	[illegible]
012803500510517581	22/10/2001	0510517581	19/11/1999	EUR	48.080,97	100,00	21.179,80	[illegible]	M	[illegible]	[illegible]	12	FRCC	[illegible]	[illegible]	[illegible]	[illegible]	[illegible]	[illegible]	[illegible]	[illegible]
012802500510603686	22/10/2001	0510603686	20/11/1999	EUR	84.141,69	100,00	76.660,87	[illegible]	M	[illegible]	[illegible]	12	FRCC	[illegible]	[illegible]	[illegible]	[illegible]	[illegible]	[illegible]	[illegible]	[illegible]
012800900510606445	22/10/2001	0510606445	22/11/1999	EUR	42.070,85	100,00	40.308,76	[illegible]	M	[illegible]	[illegible]	12	FRCC	[illegible]	[illegible]	[illegible]	[illegible]	[illegible]	[illegible]	[illegible]	[illegible]
012801400519009911	22/10/2001	0519009911	22/11/1999	EUR	60.101,21	100,00	56.491,58	[illegible]	M	[illegible]	[illegible]	12	FRCC	[illegible]	[illegible]	[illegible]	[illegible]	[illegible]	[illegible]	[illegible]	[illegible]
012801400519009925	22/10/2001	0519009925	22/11/1999	EUR	108.182,18	100,00	101.679,44	[illegible]	M	[illegible]	[illegible]	12	FRCC	[illegible]	[illegible]	[illegible]	[illegible]	[illegible]	[illegible]	[illegible]	[illegible]
012801800510609041	22/10/2001	0510609041	22/11/1999	EUR	124.409,51	100,00	104.602,25	[illegible]	M	[illegible]	[illegible]	12	FRCC	[illegible]	[illegible]	[illegible]	[illegible]	[illegible]	[illegible]	[illegible]	[illegible]
012803000510707462	22/10/2001	0510707462	22/11/1999	EUR	114.192,30	100,00	109.507,79	[illegible]	M	[illegible]	[illegible]	12	FRCC	[illegible]	[illegible]	[illegible]	[illegible]	[illegible]	[illegible]	[illegible]	[illegible]
012800580510607673	22/10/2001	0510607673	22/11/1999	EUR	78.131,57	100,00	52.741,52	[illegible]	M	[illegible]	[illegible]	12	FRCC	[illegible]	[illegible]	[illegible]	[illegible]	[illegible]	[illegible]	[illegible]	[illegible]
012807800510621135	22/10/2001	0510621135	22/11/1999	EUR	120.202,42	100,00	113.089,32	[illegible]	M	[illegible]	[illegible]	12	FRCC	[illegible]	[illegible]	[illegible]	[illegible]	[illegible]	[illegible]	[illegible]	[illegible]
012807020510604691	22/10/2001	0510604691	22/11/1999	EUR	31.853,64	100,00	30.546,23	[illegible]	M	[illegible]	[illegible]	12	FRCC	[illegible]	[illegible]	[illegible]	[illegible]	[illegible]	[illegible]	[illegible]	[illegible]
012836390513000893	22/10/2001	0513000893	22/11/1999	EUR	84.141,69	100,00	73.641,41	[illegible]	M	[illegible]	[illegible]	12	FRCC	[illegible]	[illegible]	[illegible]	[illegible]	[illegible]	[illegible]	[illegible]	[illegible]
012831870510600043	22/10/2001	0510600043	22/11/1999	EUR	54.091,09	100,00	49.137,61	[illegible]	M	[illegible]	[illegible]	12	FRCC	[illegible]	[illegible]	[illegible]	[illegible]	[illegible]	[illegible]	[illegible]	[illegible]
012807300519011852	22/10/2001	0519011852	22/11/1999	EUR	132.222,66	100,00	109.587,48	[illegible]	M	[illegible]	[illegible]	12	FRCC	[illegible]	[illegible]	[illegible]	[illegible]	[illegible]	[illegible]	[illegible]	[illegible]
012807300519011866	22/10/2001	0519011866	22/11/1999	EUR	84.141,69	100,00	79.825,71	[illegible]	M	[illegible]	[illegible]	12	FRCC	[illegible]	[illegible]	[illegible]	[illegible]	[illegible]	[illegible]	[illegible]	[illegible]
012803420510605766	22/10/2001	0510605766	22/11/1999	EUR	126.212,54	100,00	98.673,07	[illegible]	M	[illegible]	[illegible]	12	FRCC	[illegible]	[illegible]	[illegible]	[illegible]	[illegible]	[illegible]	[illegible]	[illegible]
012806300510609337	22/10/2001	0510609337	22/11/1999	EUR	19.232,39	100,00	16.992,04	[illegible]	M	[illegible]	[illegible]	12	FRCC	[illegible]	[illegible]	[illegible]	[illegible]	[illegible]	[illegible]	[illegible]	[illegible]
012805000510633217	22/10/2001	0510633217	22/11/1999	EUR	18.030,36	100,00	12.809,08	[illegible]	M	[illegible]	[illegible]	12	FRCC	[illegible]	[illegible]	[illegible]	[illegible]	[illegible]	[illegible]	[illegible]	[illegible]
012804600510645273	22/10/2001	0510645273	22/11/1999	EUR	90.151,82	100,00	84.593,22	[illegible]	M	[illegible]	[illegible]	12	FRCC	[illegible]	[illegible]	[illegible]	[illegible]	[illegible]	[illegible]	[illegible]	[illegible]
012806400510608094	22/10/2001	0510608094	22/11/1999	EUR	27.045,54	100,00	18.438,67	[illegible]	M	[illegible]	[illegible]	12	FRCC	[illegible]	[illegible]	[illegible]	[illegible]	[illegible]	[illegible]	[illegible]	[illegible]
012806390519013413	22/10/2001	0519013413	22/11/1999	EUR	42.070,85	100,00	37.031,71	[illegible]	M	[illegible]	[illegible]	12	FRCC	[illegible]	[illegible]	[illegible]	[illegible]	[illegible]	[illegible]	[illegible]	[illegible]
012800650510602451	22/10/2001	0510602451	09/12/1999	EUR	75.126,51	100,00	63.941,11	5,940	M	MIIA	0,750	12	FRCC	09/12/2009	98	15,440	00858	00404	00143	7895	00002
012800420510604843	22/10/2001	0510604843	09/12/1999	EUR	42.070,85	100,00	39.691,07	6,040	M	MIIA	0,850	12	FRCC	09/12/2019	218	15,540	01393	00657	00062	51205	00001
012800210510609274	22/10/2001	0510609274	09/12/1999	EUR	90.151,82	100,00	85.207,25	6,040	M	MIIA	0,850	12	FRCC	09/12/2019	218	15,540	00893	00111	00034	12885	00000
012800140510606222	22/10/2001	0510606222	09/12/1999	EUR	72.121,45	100,00	61.383,44	5,940	M	MIIA	0,750	12	FRCC	09/12/2009	98	15,440	00830	00094	00156	6029	00005
012800210510609204	22/10/2001	0510609204	09/12/1999	EUR	111.187,24	100,00	108.183,28	5,940	M	MIIA	0,750	12	FRCC	09/12/2029	338	15,440	01705	00304	00171	9617	00000
012800190510603665	22/10/2001	0510603665	09/12/1999	EUR	114.192,30	100,00	107.643,77	5,940	M	MIIA	0,750	12	FRCC	09/12/2019	218	15,440	01574	00083	00160	5294	00000
012800280510607524	22/10/2001	0510607524	09/12/1999	EUR	180.303,63	100,00	125.938,99	5,890	M	MIIA	0,700	12	FRCC	09/12/2019	218	15,390	02081	00055	00084	29528	00009
012800850510605551	22/10/2001	0510605551	09/12/1999	EUR	180.303,63	100,00	98.762,88	4,910	M	EUIA	0,600	12	FRCC	09/12/2029	338	14,410	01708	00904	00156	54359	00005
012800820510605884	22/10/2001	0510605884	09/12/1999	EUR	99.167,00	100,00	91.665,97	5,940	M	MIIA	0,750	12	FRCC	09/12/2024	278	15,440	02087	00000	00149	50019N	00006
012800880510600024	22/10/2001	0510600024	09/12/1999	EUR	120.202,42	100,00	115.580,47	5,200	M	MIIA	0,700	12	FRCC	09/12/2024	278	14,700	00723	00339	00201	15890	00000
012800920510603206	22/10/2001	0510603206	10/12/1999	EUR	60.101,21	100,00	56.708,87	5,940	M	MIIA	0,750	12	FRCC	10/12/2019	218	15,440	01078	00225	00016	18909	00002
012800270510604604	22/10/2001	0510604604	10/12/1999	EUR	72.121,45	100,00	64.084,74	5,940	M	MIIA	0,750	12	FRCC	10/03/2018	197	15,440	00000	02472	00001	3005	00004
012800270510604646	22/10/2001	0510604646	10/12/1999	EUR	120.202,42	100,00	115.357,05	5,940	M	MIIA	0,750	12	FRCC	10/12/2024	278	15,440	02717	00124	00173	1358	00005
012802700510603286	22/10/2001	0510603286	10/12/1999	EUR	120.202,42	100,00	93.500,79	5,870	M	EUIA	0,750	12	FRCC	10/12/2029	338	15,370	02061	00724	00114	64245	00002
012800260510606745	22/10/2001	0510606745	10/12/1999	EUR	180.303,63	100,00	175.330,39	5,870	M	MIIA	0,680	12	FRCC	10/12/2029	338	15,370	01366	00110	00022	5995	00003
012800350510608336	22/10/2001	0510608336	10/12/1999	EUR	39.065,79	100,00	31.335,92	5,940	M	MIIA	0,750	12	FRCC	10/12/2007	74	15,440	01862	01743	00205	5859	00006
012800520510605644	22/10/2001	0510605644	10/12/1999	EUR	126.212,54	100,00	115.345,43	5,870	M	EUIA	0,750	12	FRCC	10/12/2024	278	15,370	00530	00434	00196	29087	00006
012803100510603333	22/10/2001	0510603333	10/12/1999	EUR	60.101,21	100,00	54.822,72	5,870	M	EUIA	0,750	12	FRCC	10/12/2014	158	15,370	01250	00416	00089	12464	00007
012803150510002143	22/10/2001	0510002143	10/12/1999	EUR	72.121,45	100,00	70.016,29	5,890	M	MIIA	0,700	12	FRCC	10/12/2029	338	15,390	00405	00320	00148	33334	00000
012800780510606181	22/10/2001	0510606181	10/12/1999	EUR	240.404,84	100,00	226.923,64	5,890	M	MIIA	0,700	12	FRCC	10/12/2019	218	15,390	01834	00690	00102	1908	00008
012807340510607334	22/10/2001	0510607334	10/12/1999	EUR	42.070,85	100,00	31.538,48	6,190	M	MIIA	1,000	12	FRCC	10/12/2019	218	15,690	01333	00298	00146	22437	00002
012808000510666606	22/10/2001	0510666606	10/12/1999	EUR	150.253,03	100,00	53.386,45	5,940	M	MIIA	0,750	12	FRCC	10/12/2019	218	15,440	02432	00512	00116	50751	00001
012807500510611844	22/10/2001	0510611844	10/12/1999	EUR	51.086,03	100,00	48.092,16	5,940	M	MIIA	0,750	12	FRCC	10/12/2019	218	15,440	01772	00042	00105	5240	00004
012808100510663256	22/10/2001	0510663256	10/12/1999	EUR	90.151,82	100,00	86.786,05	6,190	M	MIIA	1,000	12	FRCC	10/12/2024	278	15,690	01700	00286	00172	6191	00006
012807200510609224	22/10/2001	0510609224	10/12/1999	EUR	60.101,21	100,00	34.505,10	5,320	M	EUIA	0,800	12	FRCC	10/12/2024	278	14,820	01283	00631	00180	42743	00000
012808010510605042	22/10/2001	0510605042	10/12/1999	EUR	48.080,97	100,00	40.920,35	6,040	M	MIIA	0,850	12	FRCC	10/12/2009	98	15,540	01945	00089	00066	8465	00001
012831690519000025	22/10/2001	0519000025	10/12/1999	EUR	129.217,60	100,00	121.761,42	5,940	M	MIIA	0,750	12	FRCC	10/12/2019	218	15,440	01255	00259	00061	17463	00005
012806700510013824	22/10/2001	0510013824	10/12/1999	EUR	132.222,66	100,00	124.710,05	5,940	M	MIIA	0,750	12	FRCC	10/12/2019	218	15,440	01025	00322	00139	23167	00001
012835520519785423	22/10/2001	0519785423	10/12/1999	EUR	72.121,45	100,00	70.580,93	6,190	M	MIIA	1,000	12	FRCC	10/12/2034	398	15,690	00548	00100	00013	8580	00000
012805120510603717	22/10/2001	0510603717	10/12/1999	EUR	72.121,45	100,00	63.765,86	5,940	M	MIIA	0,750	12	FRCC	10/12/2011	122	15,440	01212	00197	00180	14067	00001
012806470519992105	22/10/2001	0519992105	10/12/1999	EUR	72.121,45	100,00	63.618,11	5,870	M	EUIA	0,750	12	FRCC	10/12/2011	122	15,370	01568	00690	00089	50771	00000
012806400510608115	22/10/2001	0510608115	10/12/1999	EUR	102.172,06	100,00	93.495,05	6,120	M	EUIA	1,000	12	FRCC	10/12/2019	218	15,620	01427	00883	00192	56758	00004
012805820510603353	22/10/2001	0510603353	10/12/1999	EUR	72.121,45	100,00	65.817,51	5,940	M	MIIA	0,750	12	FRCC	10/12/2014	158	15,440	05494	01458	00143	83060	00000
012805800510611513	22/10/2001	0510611513	10/12/1999	EUR	45.676,92	100,00	43.149,90	6,190	M	MIIA	1,000	12	FRCC	10/12/2019	218	15,690	04305	00541	00025	32833	00000
012805770510603222	22/10/2001	0510603222	10/12/1999	EUR	72.121,45	100,00	41.282,73	6,040	M	MIIA	0,850	12	FRCC	10/05/2017	187	15,540	02751	00647	00199	30145	00001
012805410519002556	22/10/2001	0519002556	10/12/1999	EUR	120.202,42	100,00	116.852,10	5,870	M	EUIA	0,750	12	FRCC	10/12/2029	338	15,370	01443	01443	00010	22544-A	00005
012806030510003803	22/10/2001	0510003803	10/12/1999	EUR	42.070,85	100,00	40.887,31	6,120	M	EUIA	1,000	12	FRCC	10/12/2029	338	15,620	02653	01091	00067	5683	00005
012805000510635597	22/10/2001	0510635597	10/12/1999	EUR	138.232,78	100,00	130.292,60	4,860	M	EUIA	0,750	12	FRCC	10/12/2019	218	14,360	01451	01451	00125	8685	00004
012803610510646056	22/10/2001	0510646056	10/12/1999	EUR	210.354,24	100,00	197.071,23	5,790	M	MIIA	0,600	3	FRCC	10/12/2024	278	15,290	03634	00164	00155	12301	00008
012805000510636185	22/10/2001	0510636185	10/12/1999	EUR	123.207,48	100,00	98.478,75	5,890	M	MIIA	0,700	12	FRCC	10/12/2027	314	15,390	02598	00891	00034	35036	00008
012805000510636094	22/10/2001	0510636094	10/12/1999	EUR	108.182,18	100,00	103.809,10	5,890	M	MIIA	0,700	12	FRCC	10/12/2024	278	15,390	02132	00193	00080	10321	00008
012803540510604385	22/10/2001	0510604385	10/12/1999	EUR	111.187,24	100,00	107.769,20	5,590	M	MIIA	0,400	12	FRCC	10/12/2029	338	15,090	00930	00479	00119	11636-N	00003
012803550510602615	22/10/2001	0510602615	13/12/1999	EUR	100.970,03	100,00	96.865,66	5,790	M	MIIA	0,600	12	FRCC	13/12/2024	278	15,290	01138	00304	00206	21123	00003

NOTARIA D. ROBERTO PAREJO GAMIR · MADRID

CARTERA DE PARTICIPACIONES HIPOTECARIAS

NUM.PARTICIP.	FEC.EMI.	NUM.PREST.	F.APERT.	DIV.	CAPITAL INIC.	%PART.	CAPITAL PEND.	%NOMIN.	(1)	(2)	DIFERE.	(3)	(4)	F.VENCI.	(5)	%DEMORA	TOMO	LIBRO	FOLIO	FINCA	INSC.
012806000510033536	22/10/2001	0510033536	13/12/1999	EUR	52.889,07	100,00	50.813,36	6,120	M	EU1A	1,000	12	FRCC	13/12/2024	278	15,620	01830	00871	00088	15091	00006
012805800510611534	22/10/2001	0510611534	13/12/1999	EUR	72.121,45	100,00	60.437,85	5,990	M	MI1A	0,800	12	FRCC	13/12/2024	278	15,490	03149	00317	00017	15504	00000
012804000510646095	22/10/2001	0510646095	13/12/1999	EUR	60.101,21	100,00	58.389,56	5,940	M	MI1A	0,750	12	FRCC	13/12/2029	338	15,440	04387	00254	00025	15011	00002
012805530519001924	22/10/2001	0519001924	13/12/1999	EUR	42.070,85	100,00	38.444,50	6,190	M	MI1A	1,000	12	FRCC	13/12/2014	158	15,690	01133	00047	00195	1446	00000
012806500519008482	22/10/2001	0519008482	13/12/1999	EUR	66.111,33	100,00	62.233,51	5,920	M	EU1A	0,800	12	FRCC	13/12/2019	218	15,420	00000	00312	00221	19041	00000
012805130510604096	22/10/2001	0510604096	13/12/1999	EUR	90.151,82	100,00	86.665,31	5,940	M	MI1A	0,750	12	FRCC	13/12/2024	278	15,440	02366	02023	00096	88463	00006
012805350510000242	22/10/2001	0510000242	13/12/1999	EUR	159.268,21	100,00	152.856,80	5,890	M	MI1A	0,700	12	FRCC	13/12/2024	278	15,390	01151	00136	00097	10536	00000
012805380510610001	22/10/2001	0510610001	13/12/1999	EUR	264.445,33	100,00	106.290,01	5,620	M	EU1A	0,500	12	FRCC	13/10/2020	228	15,120	03162	00274	00117	7932	00009
012805060510604306	22/10/2001	0510604306	13/12/1999	EUR	120.202,42	100,00	82.179,88	5,940	M	MI1A	0,750	12	FRCC	13/12/2019	218	15,440	01530	00787	00153	14960-N	00000
012832380519000024	22/10/2001	0519000024	13/12/1999	EUR	37.863,76	100,00	35.736,12	6,190	M	MI1A	1,000	12	FRCC	13/12/2019	218	15,690	02324	00704	00161	19010	00010
012807020510604712	22/10/2001	0510604712	13/12/1999	EUR	27.045,54	100,00	24.495,53	5,940	M	MI1A	0,750	12	FRCC	13/12/2014	158	15,440	01625	00184	00093	11.473	00000
012832560519000014	22/10/2001	0519000014	13/12/1999	EUR	60.101,21	100,00	58.428,71	5,200	M	MI1A	0,700	12	FRCC	13/12/2029	338	14,700	02972	00316	00029	20730	00003
012807920510606447	22/10/2001	0510606447	13/12/1999	EUR	58.899,19	100,00	53.822,27	6,190	M	MI1A	1,000	12	FRCC	13/12/2014	158	15,690	00723	00514	00107	38017	00000
012860010519783406	22/10/2001	0519783406	13/12/1999	EUR	90.151,82	100,00	57.879,49	5,940	M	MI1A	0,750	12	FRCC	13/09/2010	107	15,440	02456	00507	00142	24713	00000
012808000510666557	22/10/2001	0510666557	13/12/1999	EUR	66.111,33	100,00	64.228,58	5,940	M	MI1A	0,750	12	FRCC	13/12/2029	338	15,440	00000	00300	00145	15693	00002
012800500519004781	22/10/2001	0519004781	13/12/1999	EUR	48.080,97	100,00	46.175,09	5,870	M	EU1A	0,750	12	FRCC	13/12/2024	278	15,370	00999	00232	00441	25531	00000
012800650510602472	22/10/2001	0510602472	13/12/1999	EUR	96.161,94	100,00	78.448,37	5,940	M	MI1A	0,750	12	FRCC	13/12/2012	134	15,440	01483	00118	00091	6262	00005
012800340510605262	22/10/2001	0510605262	13/12/1999	EUR	84.141,69	100,00	82.372,92	5,940	M	EU1A	0,750	12	FRCC	13/12/2034	398	15,440	01095	00340	00043	22929	00004
012802000510610902	22/10/2001	0510610902	13/12/1999	EUR	102.172,06	100,00	93.231,21	5,720	M	EU1A	0,600	12	FRCC	13/12/2014	158	15,220	02170	00464	00200	39058	00000
012802400519613621	22/10/2001	0519613621	13/12/1999	EUR	51.086,03	100,00	48.147,38	5,870	M	EU1A	0,750	12	FRCC	13/12/2019	218	15,370	02972	00316	00041	20733	00003
012802440510607334	22/10/2001	0510607334	13/12/1999	EUR	39.065,79	100,00	36.904,57	6,190	M	MI1A	1,000	12	FRCC	13/12/2019	218	15,690	01483	00014	00119	1646	00003
012801100510607907	22/10/2001	0510607907	14/12/1999	EUR	66.111,33	100,00	63.479,44	5,940	M	MI1A	0,750	12	FRCC	14/12/2024	278	15,440	00680	00101	00116	15883	00005
012800900510606592	22/10/2001	0510606592	14/12/1999	EUR	42.671,86	100,00	41.835,65	5,520	M	EU1A	1,000	12	FRCC	14/12/2034	398	15,020	00841	00077	00092	5724	00006
012800950510604602	22/10/2001	0510604602	14/12/1999	EUR	60.101,21	100,00	57.718,86	5,870	M	EU1A	0,750	12	FRCC	14/12/2024	278	15,370	01253	00411	00110	31002	00002
012801500510609515	22/10/2001	0510609515	14/12/1999	EUR	42.070,85	100,00	38.368,05	5,870	M	EU1A	0,750	12	FRCC	14/12/2014	158	15,370	00005	00434	00056	456	00000
012802700510603293	22/10/2001	0510603293	14/12/1999	EUR	51.086,03	100,00	46.153,88	5,970	M	EU1A	0,850	12	FRCC	14/12/2024	278	15,470	01920	00583	00169	55895	00004
012801610510603772	22/10/2001	0510603772	14/12/1999	EUR	81.737,65	100,00	65.926,62	5,770	M	EU1A	0,650	12	FRCC	14/12/2014	158	15,270	00000	00000	00000	76793	00000
012801610510603793	22/10/2001	0510603793	14/12/1999	EUR	81.737,65	100,00	76.965,35	5,770	M	EU1A	0,650	12	FRCC	14/12/2019	218	15,270	00000	00000	00000	11111	00000
012800230510611873	22/10/2001	0510611873	14/12/1999	EUR	42.070,85	100,00	35.777,37	5,890	M	MI1A	0,700	12	FRCC	14/12/2009	98	15,390	02105	00182	00128	11020	00000
012800180510608732	22/10/2001	0510608732	14/12/1999	EUR	90.151,82	100,00	82.643,62	5,770	M	EU1A	0,650	12	FRCC	14/02/2019	208	15,270	00501	00232	00049	10750	00006
012800660510603117	22/10/2001	0510603117	14/12/1999	EUR	60.101,21	100,00	58.900,42	5,870	M	EU1A	0,750	12	FRCC	14/12/2034	398	15,370	00328	00000	00121	17547	00003
012800780510606153	22/10/2001	0510606153	14/12/1999	EUR	207.349,18	100,00	189.833,77	5,840	M	MI1A	0,650	12	FRCC	14/12/2029	338	15,340	00508	00083	00180	5412	00008
012800580510607764	22/10/2001	0510607764	14/12/1999	EUR	282.475,69	100,00	257.852,33	5,840	M	MI1A	0,650	12	FRCC	14/12/2014	158	15,340	02546	00010	00010	8148	00008
012803100510603347	22/10/2001	0510603347	14/12/1999	EUR	96.161,94	100,00	45.286,03	5,820	M	EU1A	0,700	12	FRCC	14/02/2011	112	15,320	00000	00051	00007	3067	00005
012803010510604066	22/10/2001	0510604066	14/12/1999	EUR	90.151,82	100,00	74.524,83	5,620	M	EU1A	0,500	12	FRCC	14/12/2024	278	15,120	01327	00001	00022	11	00005
012800620510601104	22/10/2001	0510601104	14/12/1999	EUR	150.253,03	100,00	141.583,08	5,940	M	MI1A	0,750	12	FRCC	14/12/2019	218	15,440	00129	00082	00137	4859	00002
012800670510603055	22/10/2001	0510603055	14/12/1999	EUR	84.141,69	100,00	80.031,94	5,940	M	MI1A	0,750	12	FRCC	14/12/2021	242	15,440	02486	00532	00206	25859	00005
012800670510603083	22/10/2001	0510603083	14/12/1999	EUR	30.050,61	100,00	13.333,89	5,940	M	MI1A	0,750	12	FRCC	14/08/2005	46	15,440	00819	00095	00139	5496	00004
012807530510605456	22/10/2001	0510605456	14/12/1999	EUR	75.126,51	100,00	58.434,78	5,940	M	MI1A	0,750	12	FRCC	14/10/2018	204	15,440	01098	00077	00127	7223X	00005
012865050519785583	22/10/2001	0519785583	14/12/1999	EUR	180.303,63	100,00	155.619,75	5,940	M	MI1A	0,750	12	FRCC	14/12/2034	398	15,440	02301	00157	00009	9848	00000
012832870513001073	22/10/2001	0513001073	14/12/1999	EUR	60.101,21	100,00	54.939,04	5,250	M	MI1A	0,750	12	FRCC	14/12/2014	158	14,750	00000	00000	00138	11056	00000
012831500519785721	22/10/2001	0519785721	14/12/1999	EUR	36.060,73	100,00	32.987,93	5,400	M	MI1A	0,900	12	FRCC	14/12/2014	158	14,900	02683	00556	00025	37294	00000
012865200519785332	22/10/2001	0519785332	14/12/1999	EUR	48.080,97	100,00	43.421,81	5,940	M	MI1A	0,750	12	FRCC	14/09/2018	203	15,440	02626	00294	00115	15001	00000
012836700510000024	22/10/2001	0510000024	14/12/1999	EUR	96.161,94	100,00	90.174,80	5,790	M	MI1A	0,600	12	FRCC	14/12/2024	278	15,290	02798	00995	00101	58926	00000
012838650513001161	22/10/2001	0513001161	14/12/1999	EUR	54.091,09	100,00	52.972,26	5,250	M	MI1A	0,750	12	FRCC	14/12/2034	398	14,750	02657	00000	00000	16884	00000
012836470510000015	22/10/2001	0510000015	14/12/1999	EUR	24.040,48	100,00	20.496,02	6,120	M	EU1A	1,000	12	FRCC	14/12/2009	98	15,620	00000	00000	00000	14715	00000
012806800510009305	22/10/2001	0510009305	14/12/1999	EUR	120.202,42	100,00	113.351,44	5,870	M	EU1A	0,750	12	FRCC	14/12/2019	218	15,370	00570	00384	00016	37528	00002
012868560519785633	22/10/2001	0519785633	14/12/1999	EUR	162.273,27	100,00	153.053,29	5,940	M	MI1A	0,750	12	FRCC	14/12/2019	218	15,440	01353	00050	00136	2843	00000
012808010510605063	22/10/2001	0510605063	14/12/1999	EUR	34.558,20	100,00	32.641,14	6,340	M	MI1A	1,150	12	FRCC	14/12/2019	218	15,840	00595	00091	00061	9649	00002
012808760519008666	22/10/2001	0519008666	14/12/1999	EUR	93.757,89	100,00	88.473,18	6,120	M	EU1A	1,000	12	FRCC	14/12/2019	218	15,620	01367	00058	00161	3515	00007
012805320510605704	22/10/2001	0510605704	14/12/1999	EUR	90.151,82	100,00	82.235,01	5,940	M	MI1A	0,750	12	FRCC	14/12/2014	158	15,440	02699	00930	00224	39056	00000
012805200519606033	22/10/2001	0519606033	14/12/1999	EUR	120.202,42	100,00	105.215,43	5,520	M	EU1A	0,400	12	FRCC	14/04/2021	234	15,020	02258	00012	00104	591	00000
012805400510605061	22/10/2001	0510605061	14/12/1999	EUR	138.232,78	100,00	134.379,88	5,870	M	EU1A	0,750	12	FRCC	14/12/2029	338	15,370	02125	00337	00011	28878	00000
012805400510605075	22/10/2001	0510605075	14/12/1999	EUR	102.172,06	100,00	99.318,14	5,840	M	MI1A	0,650	12	FRCC	14/12/2029	338	15,340	02124	00336	00071	28850	00000
012805400510605082	22/10/2001	0510605082	14/12/1999	EUR	85.944,73	100,00	83.622,74	5,940	M	MI1A	0,750	12	FRCC	14/12/2029	338	15,440	02128	00340	00076	29011	00000
012806450519009254	22/10/2001	0519009254	14/12/1999	EUR	150.253,03	100,00	138.858,89	8,120	M	EU1A	3,000	12	FRCC	14/12/2014	158	17,620	00953	00230	00131	28798	00000
012803430510604017	22/10/2001	0510604017	14/12/1999	EUR	168.283,39	100,00	160.596,41	5,770	M	EU1A	0,650	12	FRCC	14/12/2029	338	15,270	01151	00031	00196	26678	00005
012806300510609477	22/10/2001	0510609477	14/12/1999	EUR	24.040,48	100,00	17.361,73	6,120	M	EU1A	1,000	12	FRCC	14/07/2008	81	15,620	02090	00960	00171	65353	00000
012805000510636101	22/10/2001	0510636101	14/12/1999	EUR	90.151,82	100,00	75.914,66	5,890	M	MI1A	0,700	12	FRCC	14/07/2013	141	15,390	02537	00220	00146	8434	00008
012805000510635982	22/10/2001	0510635982	14/12/1999	EUR	63.106,27	100,00	51.203,98	5,890	M	MI1A	0,700	12	FRCC	14/12/2029	338	15,390	01942	00166	00067	12399	00004
012805000510634967	22/10/2001	0510634967	14/12/1999	EUR	115.394,32	100,00	107.466,18	5,820	M	EU1A	0,700	12	FRCC	14/08/2023	262	15,320	03118	00272	00021	11380	00003
012806370519006761	22/10/2001	0519006761	14/12/1999	EUR	31.703,39	100,00	29.116,43	6,020	M	EU1A	1,500	12	FRCC	14/12/2014	158	15,520	02538	01399	00061	100613	00001
012806330519001087	22/10/2001	0519001087	14/12/1999	EUR	42.070,85	100,00	37.337,74	7,120	M	EU1A	2,000	12	FRCC	14/12/2011	122	16,620	01863	01412	00012	113396	00000
012803600510642436	22/10/2001	0510642436	15/12/1999	EUR	72.121,45	100,00	65.834,58	5,840	M	MI1A	0,650	12	FRCC	15/12/2014	158	15,340	01123	00603	00205	508	00006
012803400510613072	22/10/2001	0510613072	15/12/1999	EUR	90.151,82	100,00	87.959,02	5,790	M	MI1A	0,600	12	FRCC	15/12/2034	398	15,290	01838	00228	00075	10235	00003
012803200510602363	22/10/2001	0510602363	15/12/1999	EUR	120.202,42	100,00	117.650,37	5,840	M	MI1A	0,650	12	FRCC	15/12/2034	398	15,340	03875	00122	00043	6429	00003
012806400510608213	22/10/2001	0510608213	15/12/1999	EUR	60.101,21	100,00	53.679,99	5,870	M	EU1A	0,750	12	FRCC	15/12/2019	218	15,370	01521	00977	00002	51534	00012
012806390519013553	22/10/2001	0519013553	15/12/1999	EUR	15.025,30	100,00	13.775,07	6,620	M	EU1A	1,500	12	FRCC	15/12/2014	158	16,120	01910	00796	00100	55730	00000
012806420510602342	22/10/2001	0510602342	15/12/1999	EUR	54.091,09	100,00	49.340,97	5,940	M	MI1A	0,750	12	FRCC	15/12/2014	158	15,440	00510	00262	00056	10488	00000
012805320510605711	22/10/2001	0510605711	15/12/1999	EUR	85.944,73	100,00	64.983,97	5,940	M	MI1A	0,750	12	FRCC	15/12/2019	218	15,440	02189	00658	00206	18357	00000
012805810510605991	22/10/2001	0510605991	15/12/1999	EUR	60.101,21	100,00	57.828,78	5,350	M	MI1A	0,850	12	FRCC	15/12/2024	278	14,850	02246	00440	00140	26632	00000
012805810510606026	22/10/2001	0510606026	15/12/1999	EUR	108.182,18	100,00	98.869,35	5,940	M	MI1A	0,750	12	FRCC	15/12/2014	158	15,440	03725	00550	00139	36012	00000
012805350510000263	22/10/2001	0510000263	15/12/1999	EUR	92.255,36	100,00	89.557,14	5,940	M	MI1A	0,750	12	FRCC	15/12/2029	338	15,440	01717	00205	00206	17811	00000
012805130510604131	22/10/2001	0510604131	15/12/1999	EUR	72.121,45	100,00	67.959,82	5,940	M	MI1A	0,750	12	FRCC	15/12/2019	218	15,440	00716	00100	00127	6874	00005
012805120510603773	22/10/2001	0510603773	15/12/1999	EUR	72.121,45	100,00	51.982,13	5,940	M	MI1A	0,750	12	FRCC	15/12/2014	158	15,440	00639	00110	00164	8691	00000
012805550510000081	22/10/2001	0510000081	15/12/1999	EUR	55.052,71	100,00	51.869,02	5,890	M	MI1A	0,700	12	FRCC	15/12/2019	218	15,390	01483	00281	00144	2210	00005
012805010519002222	22/10/2001	0519002222	15/12/1999	EUR	72.121,45	100,00	65.720,26	5,940	M	MI1A	0,750	12	FRCC	15/12/2014	158	15,440	02456	00025	00138	675-N	00000
012805030510605535	22/10/2001	0510605535	15/12/1999	EUR	120.202,42	100,00	115.241,15	5,890	M	MI1A	0,700	12	FRCC	15/12/2024	278	15,390	02387	02044	00202	118744	00002
012805030510606613	22/10/2001	0510606613	15/12/1999	EUR	33.055,67	100,00	28.117,79	6,090	M	MI1A	0,900	12	FRCC	15/12/2009	98	15,590	01675	00266	00155	6553	00005
012806510519007874	22/10/2001	0519007874	15/12/1999	EUR	90.151,82	100,00	87.502,78	5,870	M	EU1A	0,750	12	FRCC	15/12/2029	338	15,370	00000	00000	00000	10850	00000
012806800510009347	22/10/2001	0510009347	15/12/1999	EUR	24.040,48	100,00	21.267,88	6,120	M	EU1A	1,000	12	FRCC	15/12/2011	122	15,620	00786	00076	00173	6143	00001
012836080513000792	22/10/2001	0513000792	15/12/1999	EUR	48.080,97	100,00	43.940,21	5,200	M	MI1A	0,700	12	FRCC	15/12/2014	158	14,700	00000	00000	00000		00000
012865250519786317	22/10/2001	0519786317	15/12/1999	EUR	90.151,82	100,00	88.115,27	5,890	M	MI1A	0,700	12	FRCC	15/12/2034	398	15,390	01377	01377	00210	56890	00000
012832760519000034	22/10/2001	0519000034	15/12/1999	EUR	43.272,87	100,00	35.026,12	5,250	M	MI1A	0,750	12	FRCC	15/12/2019	218	14,750	01191	00752	00071	43932	00006
012807600510608305	22/10/2001	0510608305	15/12/1999	EUR	144.242,91	100,00	105.005,90	5,790	M	MI1A	0,600	12	FRCC	15/03/2014	149	15,290	00698	00368	00170	22334	00003
012834250510600232	22/10/2001	0510600232	15/12/1999	EUR	48.080,97	100,00	43.903,21	5,940	M	MI1A	0,750	12	FRCC	15/12/2014	158	15,440	01531	00001	00005	51443	00000
012834570510000133	22/10/2001	0510000133	15/12/1999	EUR	72.121,45	100,00	70.046,57	6,190	M	MI1A	1,000	12	FRCC	15/12/2029	338	15,690	00000	01147	00075	13318	00005
012835000510646675	22/10/2001	0510646675	15/12/1999	EUR	81.136,63	100,00	27.613,09	5,100	M	MI1A	0,600	12	FRCC	15/07/2006	57	14,600	02794	01101	00084	58443	00002
012807340510607264	22/10/2001	0510607264	15/12/1999	EUR	72.121,45	100,00	67.863,61	5,770	M	EU1A	0,650	12	FRCC	15/12/2019	218	15,270	01459	00810	00111	34351	00011
012800730510603257	22/10/2001	0510603257	15/12/1999	EUR	93.156,88	100,00	83.235,21	5,890	M	MI1A	0,700	12	FRCC	15/12/2014	158	15,390	02503	00000	00158	22989	00005
012800690519604126	22/10/2001	0519604126	15/12/1999	EUR	114.192,30	100,00	104.105,41	5,690	M	MI1A	0,500	12	FRCC	15/12/2014	158	15,190	01204	00085	00031	3071	00006
012800470510603056	22/10/2001	0510603056	15/12/1999	EUR	114.192,30	100,00	92.656,58	5,840	M	MI1A	0,650	12	FRCC	15/12/2014	158	15,340	00251	00143	00103	7703-BIS	00006
012800290519006167	22/10/2001	0519006167	15/12/1999	EUR	102.172,06	100,00	87.497,43	5,940	M	MI1A	0,750	12	FRCC	15/12/2014	158	15,440	01860	00716	00040	16535	00005
012802700510603314	22/10/2001	0510603314	15/12/1999	EUR	45.075,91	100,00	37.053,86	5,970	M	EU1A	0,850	12	FRCC	15/11/2019	217	15,470	01829	00492	00067	44739	00005
012800270510604653	22/10/2001	0510604653	15/12/1999	EUR	30.050,61	100,00	27.439,53	5,940	M	MI1A	0,750	12	FRCC	15/12/2014	158	15,440	01094	00326	00167	7872	00006
012800330510605107	22/10/2001	0510605107	15/12/1999	EUR	36.060,73	100,00	32.992,84	5,940	M	MI1A	0,750	12	FRCC	15/12/2014	158	15,440	01854	00491	00082	3585	00005
012800270510604681	22/10/2001	0510604681	15/12/1999	EUR	126.212,54	100,00	118.964,97	5,840	M	MI1A	0,650	12	FRCC	15/12/2019	218	15,340	00805	00026	00127	1341	00004
012800270510604534	22/10/2001	0510604534	15/12/1999	EUR	72.121,45	100,00	67.959,82	5,940	M	MI1A	0,750	12	FRCC	15/12/2019	218	15,440	00655	00301	00223	7029	00007
012801100510607823	22/10/2001	0510607823	15/12/1999	EUR	126.212,54	100,00	115.966,48	5,840	M	MI1A	0,650	12	FRCC	15/12/2019	218	15,340	00953	00292	00007	25288	00003
012801200519003997	22/10/2001	0519003997	15/12/1999	EUR	27.045,54	100,00	24.690,23	5,870	M	EU1A	0,750	12	FRCC	15/12/2014	158	15,370	01208	00769	00104	27075	00004
012802310510603926	22/10/2001	0510603926	15/12/1999	EUR	90.151,82	100,00	87.443,44	5,940	M	MI1A	0,750	12	FRCC	15/12/2029	338	15,440	04026	00693	00004	50085	00004
012801000510613343	22/10/2001	0510613343	16/12/1999	EUR	162.273,27	100,00	41.124,69	5,820	M	EU1A	0,700	12	FRCC	16/08/2005	46	15,320	02803	00459	00052	33514	00005
012800260510606801	22/10/2001	0510606801	16/12/1999	EUR	90.151,82	100,00	82.498,36	5,940	M	MI1A	0,750	12	FRCC	16/12/2014	158	15,440	01833	01362	00194	27576	00000
012800820510605926	22/10/2001	0510605926	16/12/1999	EUR	50.485,02	100,00	40.578,10	5,940	M	MI1A	0,750	12	FRCC	16/12/2007	74	15,440	01230	02639	00198	8887	00006
012800310510604391	22/10/2001	0510604391	16/12/1999	EUR	168.283,39	100,00	161.461,89	5,840	M	MI1A	0,650	12	FRCC	16/12/2024	278	15,340	00730	00345	00181	16249	00003
012800530510605561	22/10/2001	0510605561	16/12/1999	EUR	48.080,97	100,00	39.964,38	5,940	M	MI1A	0,750	12	FRCC	16/12/2019	218	15,440	01142	01080	00169	29306	00011
012800460510608144	22/10/2001	0510608144	16/12/1999	EUR	69.717,40	100,00	59.186,63	6,190	M	MI1A	1,000	12	FRCC	16/12/2024	278	15,690	03739	00269	00057	26341	00005
012801530519007313	22/10/2001	0519007313	16/12/1999	EUR	34.257,69	100,00	32.951,78	6,190	M	MI1A	1,000	12	FRCC	16/12/2024	278	15,690	02077	00295	00212	14287	00008
012800560510603457	22/10/2001	0510603457	16/12/1999	EUR	96.161,94	100,00	89.857,18	5,940	M	MI1A	0,750	12	FRCC	16/12/2029	338	15,440	00081	00081	00243	4175	00000
012807330519008026	22/10/2001	0519008026	16/12/1999	EUR	49.282,99	100,00	45.124,53	6,190	M	EU1A	1,000	12	FRCC	16/12/2014	158	15,690	00000	00000	00000	51245	00000
012807800510621597	22/10/2001	0510621597	16/12/1999	EUR	74.886,11	100,00	65.501,45	5,940	M	MI1A	0,750	12	FRCC	16/12/2014	158	15,440	02370	00209	00000	2296/A	00000
012867010519786052	22/10/2001	0519786052	16/12/1999	EUR	162.273,27	100,00	153.282,71	5,940	M	MI1A	0,750	12	FRCC	16/12/2019	218	15,440	01103	00653	00009	3307	00000
012860010519785884	22/10/2001	0519785884	16/12/1999	EUR	49.195,85	100,00	44.829,39	5,940	M	MI1A	0,750	12	FRCC	16/12/2014	158	15,440	01075	00193	00111	18563	00000
012807810510609432	22/10/2001	0510609432	16/12/1999	EUR	75.126,51	100,00	65.632,05	5,940	M	MI1A	0,750	12	FRCC	16/12/2014	158	15,440	02413	00226	00001	2302/A	00003
012807200510609287	22/10/2001	0510609287	16/12/1999	EUR	60.101,21	100,00	32.693,23	5,270	M	EU1A	0,750	12	FRCC	16/07/2006	57	14,770	01645	00250	00017	22897	00005
012808760519008694	22/10/2001	0519008694	16/12/1999	EUR	72.121,45	100,00	65.864,26	6,120	M	EU1A	1,000	12	FRCC	16/12/2014	158	15,620	01965	00212	00034	6287	00000
012808100510663144	22/10/2001	0510663144	16/12/1999	EUR	42.070,85	100,00	39.706,81	6,190	M	MI1A	1,000	12	FRCC	16/12/2019	218	15,690	01540	00090	00216	6658	00003
012808020510608151	22/10/2001	0510608151	16/12/1999	EUR	90.151,82	100,00	86.665,31	5,940	M	MI1A	0,750	12	FRCC	16/12/2024	278	15,440	01093	00085	00068	7990	00001
012805030510605591	22/10/2001	0510605591	16/12/1999	EUR	84.141,69	100,00	79.199,98	5,890	M	MI1A	0,700	12	FRCC	16/12/2019	218	15,390	02388	02045	00078	118761	00002
012805130510604187	22/10/2001	0510604187	16/12/1999	EUR	54.091,09	100,00	46.454,62	5,940	M	MI1A	0,750	12	FRCC	16/12/2014	158	15,440	02515	00501	00076	25099	00004
012805050510601617	22/10/2001	0510601617	16/12/1999	EUR	105.177,12	100,00	99.089,48	5,870	M	EU1A	0,750	12	FRCC	16/12/2019	218	15,370	02637	00181	00082	14891	00000
012805030510606641	22/10/2001	0510606641	16/12/1999	EUR	132.222,66	100,00	124.576,39	5,890	M	MI1A	0,700	12	FRCC	16/12/2019	218	15,390	02388	02045	00082	118763	00002
012805530519001931	22/10/2001	0519001931	16/12/1999	EUR	90.151,82	100,00	61.395,68	5,890	M	MI1A	0,700	12	FRCC	16/07/2014	153	15,390	01144	00411	00153	16857	00005
012806390519013525	22/10/2001	0519013525	16/12/1999	EUR	66.111,33	100,00	56.507,30	6,870	M	EU1A	1,750	12	FRCC	16/12/2009	98	16,370	01796	01350	00039	109283	00000
012805730510000133	22/10/2001	0510000133	16/12/1999	EUR	198.333,99	100,00	180.608,24	5,690	M	MI1A	0,500	12	FRCC	16/12/2014	158	15,190	01532	01006	00154	48174	00005
012803500510517826	22/10/2001	0510517826	16/12/1999	EUR	69.116,39	100,00	64.420,80	5,740	M	MI1A	0,550	12	FRCC	16/12/2023	266	15,240	00905	00678	00075	15015	00009
012803300510601491	22/10/2001	0510601491	16/12/1999	EUR	90.151,82	100,00	86.299,15	5,020	M	EU1A	0,500	12	FRCC	16/12/2024	278	14,520	00000	00053	00105	2842	00005

NOTARIA DE D. ROBERTO PAREJO GAMIR · MADRID

CARTERA DE PARTICIPACIONES HIPOTECARIAS

NUM.PARTICIP.	FEC.EMI.	NUM.PREST.	F.APERT.	DIV.	CAPITAL INIC.	%PART.	CAPITAL PEND.	%NOMIN.	(1)	(2)	DIFERE.	(3)	(4)	F.VENCI.	(5)	%DEMORA	TOMO	LIBRO	FOLIO	FINCA	INSC.
012805500519004413	22/10/2001	0519004413	16/12/1999	EUR	138.232,78	100,00	106.638,47	5,940	M	MIIA	0,750	12	FRCC	16/12/2019	218	15,440	03136	00735	00041	31219	00003
012803520510603872	22/10/2001	0510603872	16/12/1999	EUR	84.141,69	100,00	80.659,36	5,840	M	MIIA	0,650	12	FRCC	16/12/2024	278	15,340	01697	00187	00154	10019	00002
012803620510645973	22/10/2001	0510645973	16/12/1999	EUR	39.065,79	100,00	35.646,00	5,840	M	MIIA	0,650	12	FRCC	16/12/2014	158	15,340	02422	00099	00191	3975	00000
012806500519008643	22/10/2001	0519008643	16/12/1999	EUR	36.060,73	100,00	30.650,73	5,870	M	EUIA	0,750	12	FRCC	16/12/2009	98	15,370	02257	00163	00015	12866	00000
012803820510008377	22/10/2001	0510008377	16/12/1999	EUR	120.202,42	100,00	113.523,38	5,890	M	MIIA	0,700	12	FRCC	16/12/2019	218	15,390	02449	00158	00123	14311	00002
012806310510604032	22/10/2001	0510604032	16/12/1999	EUR	54.091,09	100,00	32.124,43	5,870	M	EUIA	0,750	12	FRCC	16/12/2014	158	15,370	02803	00533	00023	27542	00000
012804010510646264	22/10/2001	0510646264	16/12/1999	EUR	42.070,85	100,00	38.407,52	5,940	M	MIIA	0,750	12	FRCC	16/12/2014	158	15,440	01842	00626	00107	44931	00000
012804010510646565	22/10/2001	0510646565	16/12/1999	EUR	32.454,65	100,00	30.604,91	5,940	M	MIIA	0,750	12	FRCC	16/12/2019	218	15,440	02755	00827	00167	22362	00000
012806210510006537	22/10/2001	0510006537	16/12/1999	EUR	42.070,85	100,00	39.244,08	6,120	M	EUIA	1,000	12	FRCC	16/12/2024	278	15,620	00000	00000	00000	31356	00000
012806300510609547	22/10/2001	0510609547	17/12/1999	EUR	62.505,26	100,00	59.050,09	5,870	M	EUIA	0,750	12	FRCC	17/12/2019	218	15,370	01886	00856	00058	6651	00004
012806000510032682	22/10/2001	0510032682	17/12/1999	EUR	141.237,84	100,00	135.677,37	5,990	M	EUIA	0,800	12	FRCC	17/12/2024	278	15,490	01707	00443	00199	33799	00000
012804010510645893	22/10/2001	0510645893	17/12/1999	EUR	96.161,94	100,00	87.690,38	5,840	M	MIIA	0,650	12	FRCC	17/12/2014	158	15,340	02794	01101	00156	58479	00000
012803900519605315	22/10/2001	0519605315	17/12/1999	EUR	18.030,36	100,00	16.463,66	5,940	M	MIIA	0,750	12	FRCC	17/12/2014	158	15,440	01225	00576	00015	54462	00002
012803930519005243	22/10/2001	0519005243	17/12/1999	EUR	84.141,69	100,00	80.806,41	5,870	M	EUIA	0,750	12	FRCC	17/12/2024	278	15,370	00373	00295	00224	31566	00006
012806300510609624	22/10/2001	0510609624	17/12/1999	EUR	42.070,85	100,00	40.493,76	6,120	M	EUIA	1,000	12	FRCC	17/12/2024	278	15,620	02096	01218	00056	71828	00007
012806020510002206	22/10/2001	0510002206	17/12/1999	EUR	18.030,36	100,00	13.408,43	6,120	M	EUIA	1,000	12	FRCC	17/08/2011	118	15,620	01250	00052	00163	5382	00000
012806330519001031	22/10/2001	0519001031	17/12/1999	EUR	72.121,45	100,00	37.546,13	6,870	M	EUIA	1,750	12	FRCC	17/12/2014	158	16,370	01863	01412	00026	113410	00003
012806300510609666	22/10/2001	0510609666	17/12/1999	EUR	36.060,73	100,00	33.996,28	6,120	M	EUIA	1,000	12	FRCC	17/12/2019	218	15,620	01884	00854	00035	50246	00004
012806360510600446	22/10/2001	0510600446	17/12/1999	EUR	30.050,61	100,00	25.647,59	6,120	M	EUIA	1,000	12	FRCC	17/12/2009	98	15,620	00000	00000	00000	9180	00000
012803540510604371	22/10/2001	0510604371	17/12/1999	EUR	66.111,33	100,00	46.327,12	5,790	M	MIIA	0,600	12	FRCC	17/12/2029	338	15,290	01696	00423	00001	8882-N	00007
012805950510603107	22/10/2001	0510603107	17/12/1999	EUR	64.909,31	100,00	57.925,64	5,940	M	MIIA	0,750	12	FRCC	17/12/2024	278	15,440	00397	00000	00121	12535	00000
012805930510603427	22/10/2001	0510603427	17/12/1999	EUR	51.086,03	100,00	49.074,83	5,990	M	MIIA	0,800	12	FRCC	17/12/2024	278	15,490	04568	01036	00201	59055	00003
012803550510602692	22/10/2001	0510602692	17/12/1999	EUR	102.172,06	100,00	99.153,53	5,790	M	MIIA	0,600	12	FRCC	17/12/2029	338	15,290	00546	00065	00112	8963	00005
012803200510602377	22/10/2001	0510602377	17/12/1999	EUR	60.101,21	100,00	33.702,54	5,940	M	MIIA	0,750	12	FRCC	17/12/2014	158	15,440	01819	00185	00064	16068	00002
012803400512950001	22/10/2001	0512950001	17/12/1999	EUR	66.111,33	100,00	55.055,25	5,790	M	MIIA	0,600	12	FRCC	17/02/2014	148	15,290	00551	00072	00009	4314	00010
012805030510605584	22/10/2001	0510605584	17/12/1999	EUR	84.141,69	100,00	81.605,71	5,890	M	MIIA	0,700	12	FRCC	17/12/2029	338	15,390	02389	02046	00063	118778	00002
012805030510606606	22/10/2001	0510606606	17/12/1999	EUR	78.131,57	100,00	74.906,76	5,890	M	MIIA	0,700	12	FRCC	17/12/2024	278	15,390	02389	02046	00095	118794	00002
012805260510606622	22/10/2001	0510606622	17/12/1999	EUR	168.283,39	100,00	163.345,06	5,890	M	MIIA	0,700	12	FRCC	17/12/2029	338	15,390	02237	00087	00177	4762	00000
012805240510607943	22/10/2001	0510607943	17/12/1999	EUR	60.101,21	100,00	45.440,48	5,940	M	MIIA	0,750	12	FRCC	17/12/2009	98	15,440	03040	00086	00042	4731	00000
012805350510000214	22/10/2001	0510000214	17/12/1999	EUR	132.222,66	100,00	125.343,03	5,840	M	MIIA	0,650	12	FRCC	17/12/2029	338	15,340	02158	00181	00106	18729	00003
012805260510606636	22/10/2001	0510606636	17/12/1999	EUR	114.192,30	100,00	97.710,78	5,840	M	EUIA	0,720	12	FRCC	17/12/2024	278	15,340	02372	00121	00012	6343	00000
012805340510608842	22/10/2001	0510608842	17/12/1999	EUR	54.091,09	100,00	52.503,78	5,890	M	MIIA	0,700	12	FRCC	17/12/2029	338	15,390	02534	00272	00013	13921	00001
012805330510601967	22/10/2001	0510601967	17/12/1999	EUR	180.303,63	100,00	169.899,69	5,940	M	MIIA	0,750	12	FRCC	17/12/2019	218	15,440	02752	00198	00152	9775	00000
012806510519007846	22/10/2001	0519007846	17/12/1999	EUR	18.030,36	100,00	15.325,40	5,870	M	EUIA	0,750	12	FRCC	17/12/2009	98	15,370	01464	00040	00045	3877	00000
012860010519785926	22/10/2001	0519785926	17/12/1999	EUR	174.293,51	100,00	110.924,42	5,940	M	MIIA	0,750	12	FRCC	17/08/2012	130	15,440	01065	00162	00011	6832	00000
012860290519785261	22/10/2001	0519785261	17/12/1999	EUR	168.283,39	100,00	133.785,37	5,940	M	MIIA	0,750	12	FRCC	17/04/2017	186	15,440	00777	00017	00105	876	00000
012806510519007853	22/10/2001	0519007853	17/12/1999	EUR	48.080,97	100,00	46.135,26	5,870	M	EUIA	0,750	12	FRCC	17/12/2024	278	15,370	02977	00335	00087	2815	00000
012860010519784792	22/10/2001	0519784792	17/12/1999	EUR	96.565,34	100,00	69.784,42	5,940	M	MIIA	0,750	12	FRCC	17/08/2008	82	15,440	00724	00340	00029	15903	00000
012862040519785184	22/10/2001	0519785184	17/12/1999	EUR	48.080,97	100,00	40.895,47	5,940	M	MIIA	0,750	12	FRCC	17/12/2009	98	15,440	01366	00674	00015	57812	00000
012860040519785656	22/10/2001	0519785656	17/12/1999	EUR	102.172,06	100,00	86.475,15	5,940	M	MIIA	0,750	12	FRCC	17/12/2024	278	15,440	01544	00143	00109	7657	00000
012860060519785574	22/10/2001	0519785574	17/12/1999	EUR	90.151,82	100,00	86.577,69	5,940	M	MIIA	0,750	12	FRCC	17/12/2024	278	15,440	00000	00000	00177	23662	00000
012837330519785751	22/10/2001	0519785751	17/12/1999	EUR	127.414,57	100,00	51.354,14	5,790	M	MIIA	0,600	12	FRCC	17/02/2008	76	15,290	01505	00059	00033	3163	00000
012832540519000082	22/10/2001	0519000082	17/12/1999	EUR	60.101,21	100,00	50.242,95	5,940	M	MIIA	0,750	12	FRCC	17/04/2011	114	15,440	02869	00335	00023	16665	00003
012800610510603546	22/10/2001	0510603546	17/12/1999	EUR	63.106,27	100,00	51.065,18	5,940	M	MIIA	0,750	12	FRCC	17/12/2012	134	15,440	00936	00000	00146	37826	00000
012801530519007537	22/10/2001	0519007537	17/12/1999	EUR	48.080,97	100,00	45.382,25	5,870	M	EUIA	0,750	12	FRCC	17/12/2019	218	15,370	02045	00262	00104	23736	00008
012801400519010002	22/10/2001	0519010002	17/12/1999	EUR	150.253,03	100,00	70.152,21	5,250	M	MIIA	0,750	12	FRCC	17/05/2010	103	14,750	00767	00655	00124	77252	00006
012800680510005053	22/10/2001	0510005053	17/12/1999	EUR	120.202,42	100,00	115.357,05	5,940	M	MIIA	0,750	12	FRCC	17/12/2024	278	15,440	00723	00339	00197	15889	00003
012801400519010016	22/10/2001	0519010016	17/12/1999	EUR	96.161,94	100,00	74.674,79	5,940	M	MIIA	0,750	12	FRCC	17/12/2024	278	15,440	02970	02141	00083	10429	00006
012800900510606613	22/10/2001	0510606613	17/12/1999	EUR	107.220,56	100,00	104.152,34	5,870	M	EUIA	0,750	12	FRCC	17/12/2029	338	15,370	01667	00100	00219	8324	00003
012802800510603653	22/10/2001	0510603653	17/12/1999	EUR	102.172,06	100,00	52.690,87	5,940	M	MIIA	0,750	12	FRCC	17/12/2034	398	15,440	03349	00001	00032	14	00005
012800230510611887	22/10/2001	0510611887	17/12/1999	EUR	108.182,18	100,00	96.292,23	5,890	M	MIIA	0,700	12	FRCC	17/12/2019	218	15,390	02683	00566	00186	27744	00006
012801700510603606	22/10/2001	0510603606	17/12/1999	EUR	96.161,94	100,00	87.938,83	6,440	M	MIIA	1,250	12	FRCC	17/12/2014	158	15,940	01451	00696	00105	23368	00005
012801700510603613	22/10/2001	0510603613	17/12/1999	EUR	96.161,94	100,00	81.929,03	5,840	M	MIIA	0,650	12	FRCC	17/12/2014	158	15,340	01438	00689	00124	54785	00003
012801700510603627	22/10/2001	0510603627	17/12/1999	EUR	90.151,82	100,00	87.583,10	6,090	M	MIIA	0,900	12	FRCC	17/12/2029	338	15,590	01307	00100	00211	4008	00008
012801800510609181	22/10/2001	0510609181	17/12/1999	EUR	78.131,57	100,00	73.652,69	6,090	M	MIIA	0,900	12	FRCC	17/12/2019	218	15,590	01141	00000	00176	73070	00003
012802010510604302	22/10/2001	0510604302	20/12/1999	EUR	84.141,69	100,00	79.769,38	5,940	M	MIIA	0,750	12	FRCC	20/06/2024	272	15,440	02450	00122	00015	9526	00005
012800260510606843	22/10/2001	0510606843	20/12/1999	EUR	78.131,57	100,00	75.166,10	5,910	M	MIIA	0,720	12	FRCC	20/12/2024	278	15,410	01143	00069	00095	3062	00001
012802400519613705	22/10/2001	0519613705	20/12/1999	EUR	45.075,91	100,00	42.545,82	5,870	M	EUIA	0,750	12	FRCC	20/12/2019	218	15,370	02958	00155	00064	15876	00003
012801000510613336	22/10/2001	0510613336	20/12/1999	EUR	90.151,82	100,00	65.016,37	5,870	M	EUIA	0,750	12	FRCC	20/12/2009	98	15,370	01852	01852	00132	47718	00003
012801300510603041	22/10/2001	0510603041	20/12/1999	EUR	72.121,45	100,00	66.750,69	5,870	M	EUIA	0,750	12	FRCC	20/04/2023	258	15,370	01746	01003	00122	62020	00003
012800900510606557	22/10/2001	0510606557	20/12/1999	EUR	138.232,78	100,00	124.806,41	5,870	M	EUIA	0,750	12	FRCC	20/12/2024	278	15,370	01113	00076	00171	3072	00006
012800360519005012	22/10/2001	0519005012	20/12/1999	EUR	120.202,42	100,00	113.464,70	5,940	M	MIIA	0,750	12	FRCC	20/12/2019	218	15,440	02334	00339	00166	19226	00006
012800350510608371	22/10/2001	0510608371	20/12/1999	EUR	63.707,28	100,00	61.181,62	5,940	M	MIIA	0,750	12	FRCC	20/12/2024	278	15,440	01969	00362	00148	18035	00008
012800820510605933	22/10/2001	0510605933	20/12/1999	EUR	96.161,94	100,00	87.111,04	5,940	M	MIIA	0,750	12	FRCC	20/09/2025	287	15,440	02600	00209	00095	14859	00009
012800820510605982	22/10/2001	0510605982	20/12/1999	EUR	84.141,69	100,00	73.862,61	5,940	M	MIIA	0,750	12	FRCC	20/12/2014	158	15,440	01198	00910	00123	26158	00011
012800580510607806	22/10/2001	0510607806	20/12/1999	EUR	102.172,06	100,00	85.519,87	5,840	M	MIIA	0,650	12	FRCC	20/12/2024	278	15,340	00885	00306	00135	14519	00002
012800650510602381	22/10/2001	0510602381	20/12/1999	EUR	90.151,82	100,00	84.910,83	5,840	M	MIIA	0,650	12	FRCC	20/12/2019	218	15,340	02000	00176	00103	9261	00003
012800190510603777	22/10/2001	0510603777	20/12/1999	EUR	138.232,78	100,00	132.897,61	5,890	M	MIIA	0,700	12	FRCC	20/12/2024	278	15,390	01155	00263	00069	24024	00000
012803010510604122	22/10/2001	0510604122	20/12/1999	EUR	180.303,63	100,00	173.023,33	5,690	M	MIIA	0,500	12	FRCC	20/12/2024	278	15,190	00514	00417	00075	39995	00003
012832220510600022	22/10/2001	0510600022	20/12/1999	EUR	48.080,97	100,00	45.350,34	6,090	M	MIIA	0,900	12	FRCC	20/12/2019	218	15,590	00000	00601	00106	25.192	00000
012831420519785223	22/10/2001	0519785223	20/12/1999	EUR	102.172,06	100,00	93.419,57	5,300	M	MIIA	0,800	12	FRCC	20/12/2014	158	14,800	01719	01600	00013	56222	00000
012840010519000017	22/10/2001	0519000017	20/12/1999	EUR	75.126,51	100,00	73.109,34	5,500	M	MIIA	1,000	12	FRCC	20/12/2029	338	15,000	01759	01111	00017	17042	00002
012838650513001203	22/10/2001	0513001203	20/12/1999	EUR	210.354,24	100,00	113.771,21	5,890	M	MIIA	0,700	12	FRCC	20/12/2024	278	15,390	00463	00248	00063	12712	00000
012806510519007923	22/10/2001	0519007923	20/12/1999	EUR	60.101,21	100,00	57.718,86	5,870	M	EUIA	0,750	12	FRCC	20/12/2024	278	15,370	00000	00164	00792	6330	00000
012808020510608172	22/10/2001	0510608172	20/12/1999	EUR	72.121,45	100,00	65.950,90	6,090	M	MIIA	0,900	12	FRCC	20/12/2014	158	15,590	02082	00158	00081	14081	00001
012806600519003095	22/10/2001	0519003095	20/12/1999	EUR	30.050,61	100,00	27.414,18	5,970	M	EUIA	0,850	12	FRCC	20/12/2014	158	15,470	00000	00541	00187	40346 BIS	00004
012808100510663305	22/10/2001	0510663305	20/12/1999	EUR	72.121,45	100,00	48.580,04	6,190	M	MIIA	1,000	12	FRCC	20/05/2010	103	15,690	01954	00246	00020	18101	00003
012807530510605442	22/10/2001	0510605442	20/12/1999	EUR	36.060,73	100,00	34.034,43	6,190	M	MIIA	1,000	12	FRCC	20/12/2019	218	15,690	01045	00062	00050	6555	00003
012807840510603534	22/10/2001	0510603534	20/12/1999	EUR	180.303,63	100,00	175.168,79	5,940	M	MIIA	0,750	12	FRCC	20/12/2029	338	15,440	01513	00719	00091	36744	00000
012807510510604565	22/10/2001	0510604565	20/12/1999	EUR	51.086,03	100,00	45.193,45	5,940	M	MIIA	0,750	12	FRCC	20/12/2019	218	15,440	01000	00304	00127	25126	00003
012805350510000284	22/10/2001	0510000284	20/12/1999	EUR	57.697,16	100,00	54.411,63	5,890	M	MIIA	0,700	12	FRCC	20/12/2019	218	15,390	00565	00565	00197	11169-N	00000
012805260510606587	22/10/2001	0510606587	20/12/1999	EUR	126.212,54	100,00	106.319,87	5,870	M	EUIA	0,750	12	FRCC	20/02/2018	196	15,370	02229	00139	00093	100	00000
012805120510603801	22/10/2001	0510603801	20/12/1999	EUR	78.131,57	100,00	75.109,93	5,940	M	MIIA	0,750	12	FRCC	20/12/2024	278	15,440	00821	00821	00107	49716	00003
012805000510636647	22/10/2001	0510636647	20/12/1999	EUR	78.131,57	100,00	75.831,09	5,840	M	MIIA	0,650	12	FRCC	20/12/2029	338	15,340	01062	00509	00109	22925	00015
012803500510517805	22/10/2001	0510517805	20/12/1999	EUR	42.070,85	100,00	38.405,41	6,190	M	MIIA	1,000	12	FRCC	20/12/2014	158	15,690	01242	00940	00191	14359	00002
012803500510517973	22/10/2001	0510517973	20/12/1999	EUR	174.293,51	100,00	119.616,37	5,690	M	MIIA	0,500	12	FRCC	20/05/2019	211	15,190	01201	00907	00119	45769	00004
012803510510603724	22/10/2001	0510603724	20/12/1999	EUR	186.313,75	100,00	180.809,45	5,790	M	MIIA	0,600	12	FRCC	20/12/2029	338	15,290	01699	00424	00140	23500	00002
012805730510000196	22/10/2001	0510000196	20/12/1999	EUR	54.091,09	100,00	52.550,67	5,940	M	MIIA	0,750	12	FRCC	20/12/2029	338	15,440	01613	01063	00103	37235	00006
012803800519003886	22/10/2001	0519003886	20/12/1999	EUR	144.242,91	100,00	140.162,43	5,720	M	EUIA	0,600	12	FRCC	20/12/2029	338	15,220	02737	00130	00114	6587	00008
012806450519009471	22/10/2001	0519009471	20/12/1999	EUR	60.101,21	100,00	54.976,43	5,870	M	EUIA	0,750	12	FRCC	20/12/2014	158	15,370	02064	00281	00161	15098	00000
012803820510008111	22/10/2001	0510008111	20/12/1999	EUR	48.080,97	100,00	45.349,18	5,940	M	MIIA	0,750	12	FRCC	20/12/2019	218	15,440	02180	00560	00215	50576	00004
012805000510636073	22/10/2001	0510636073	20/12/1999	EUR	66.111,33	100,00	62.252,54	5,890	M	MIIA	0,700	12	FRCC	20/12/2019	218	15,390	01944	01610	00137	105245	00003
012804300510646286	22/10/2001	0510646286	20/12/1999	EUR	72.121,45	100,00	49.224,45	5,890	M	MIIA	0,700	12	FRCC	20/10/2012	132	15,390	00986	00986	00201	4025	00004
012803910510003332	22/10/2001	0510003332	20/12/1999	EUR	60.101,21	100,00	56.568,34	5,870	M	EUIA	0,750	12	FRCC	20/12/2019	218	15,370	00890	00121	00164	3103	00004
012806470519992126	22/10/2001	0519992126	21/12/1999	EUR	38.248,41	100,00	37.200,85	6,120	M	EUIA	1,000	12	FRCC	21/12/2029	338	15,620	01391	00546	00175	15574	00000
012806080510004613	22/10/2001	0510004613	21/12/1999	EUR	55.894,13	100,00	38.624,08	5,940	M	MIIA	0,750	12	FRCC	21/12/2010	110	15,440	01659	00100	00217	9057/9041.3	00005
012806070510003583	22/10/2001	0510003583	21/12/1999	EUR	72.121,45	100,00	53.150,50	5,890	M	MIIA	0,700	12	FRCC	21/12/2011	122	15,390	02357	00180	00172	13401	00005
012803540510604413	22/10/2001	0510604413	21/12/1999	EUR	126.212,54	100,00	122.371,00	5,740	M	MIIA	0,550	12	FRCC	21/12/2029	338	15,240	00000	00474	00097	21502	00000
012805410519002584	22/10/2001	0519002584	21/12/1999	EUR	105.177,12	100,00	103.020,79	5,870	M	EUIA	0,750	12	FRCC	21/12/2034	398	15,370	00580	00379	00206	25823	00007
012805800510611037	22/10/2001	0510611037	21/12/1999	EUR	173.692,50	100,00	163.797,33	6,090	M	MIIA	0,900	12	FRCC	21/12/2019	218	15,590	01504	00000	00000	3681-3644	00000
012803500510518015	22/10/2001	0510518015	21/12/1999	EUR	108.182,18	100,00	93.160,86	5,740	M	MIIA	0,550	12	FRCC	21/12/2019	218	15,240	01248	00944	00104	46961	00002
012805000510636773	22/10/2001	0510636773	21/12/1999	EUR	150.253,03	100,00	146.042,00	5,620	M	EUIA	0,500	12	FRCC	21/12/2019	218	15,120	01218	00203	00167	14458N	00002
012805110510606677	22/10/2001	0510606677	21/12/1999	EUR	111.187,24	100,00	107.920,08	5,870	M	EUIA	0,750	12	FRCC	21/12/2029	338	15,370	02069	00967	00205	62871	00005
012805320510605732	22/10/2001	0510605732	21/12/1999	EUR	84.141,69	100,00	70.388,07	5,940	M	MIIA	0,750	12	FRCC	21/12/2019	218	15,440	01240	02342	00111	76935	00002
012808100510663277	22/10/2001	0510663277	21/12/1999	EUR	108.182,18	100,00	100.372,58	6,190	M	MIIA	1,000	12	FRCC	21/05/2016	175	15,690	01761	00311	00176	18974	00001
012808150510660804	22/10/2001	0510660804	21/12/1999	EUR	114.192,30	100,00	112.962,64	6,090	M	MIIA	0,900	12	FRCC	21/12/2029	338	15,590	02225	00359	00184	35294	00001
012808000510666655	22/10/2001	0510666655	21/12/1999	EUR	48.080,97	100,00	43.936,58	6,190	M	MIIA	1,000	12	FRCC	21/12/2014	158	15,690	00001	00125	00112	10127	00001
012806620519004105	22/10/2001	0519004105	21/12/1999	EUR	36.060,73	100,00	21.419,83	6,120	M	EUIA	1,000	12	FRCC	21/04/2011	114	15,620	02262	01915	00211	31957	00005
012836070513001155	22/10/2001	0513001155	21/12/1999	EUR	84.141,69	100,00	80.819,67	5,940	M	MIIA	0,750	12	FRCC	21/12/2024	278	15,440	02207	00526	00217	25750	00000
012835790513001141	22/10/2001	0513001141	21/12/1999	EUR	90.151,82	100,00	86.672,34	5,250	M	MIIA	0,750	12	FRCC	21/12/2024	278	14,750	01584	00093	00159	6063	00000
012865070519786194	22/10/2001	0519786194	21/12/1999	EUR	126.212,54	100,00	88.896,95	5,940	M	MIIA	0,750	12	FRCC	21/01/2016	171	15,440	02427	00185	00188	10087	00000
012836350513001232	22/10/2001	0513001232	21/12/1999	EUR	69.116,39	100,00	27.403,74	5,940	M	MIIA	0,750	12	FRCC	21/04/2005	42	15,440	00348	00178	00000	19986	00000
012831530510600205	22/10/2001	0510600205	21/12/1999	EUR	90.151,82	100,00	73.539,19	5,250	M	MIIA	0,750	12	FRCC	21/12/2019	218	14,750	01035	00875	00069	31.924	00000
012807400510611071	22/10/2001	0510611071	21/12/1999	EUR	72.121,45	100,00	69.372,07	6,190	M	MIIA	1,000	12	FRCC	21/12/2024	278	15,690	00000	00000	00000	33486	00000
012807300519012055	22/10/2001	0519012055	21/12/1999	EUR	72.121,45	100,00	64.095,31	5,940	M	MIIA	0,750	12	FRCC	21/12/2029	338	15,440	00000	00000	00000	13515	00000
012800190510603742	22/10/2001	0510603742	21/12/1999	EUR	102.172,06	100,00	96.366,86	5,940	M	MIIA	0,750	12	FRCC	21/12/2019	218	15,440	01617	01146	00064	53891	00000
012800140510606271	22/10/2001	0510606271	21/12/1999	EUR	90.151,82	100,00	77.473,26	5,940	M	MIIA	0,750	12	FRCC	21/07/2020	225	15,440	00000	00271	00157	10175	00003
012800210510609302	22/10/2001	0510609302	21/12/1999	EUR	264.445,33	100,00	175.877,03	5,590	M	MIIA	0,400	12	FRCC	21/12/2034	398	15,090	01203	01141	00061	43293	00000
012800210510609323	22/10/2001	0510609323	21/12/1999	EUR	90.151,82	100,00	87.759,46	6,190	M	MIIA	1,000	12	FRCC	21/12/2029	338	15,690	00000	00000	00000	53620	00000
012800650510602444	22/10/2001	0510602444	21/12/1999	EUR	66.111,33	100,00	62.335,06	5,890	M	MIIA	0,700	12	FRCC	21/12/2019	218	15,390	01836	00268	00049	12473	00002
012800900510606606	22/10/2001	0510606606	21/12/1999	EUR	114.192,30	100,00	109.565,02	5,870	M	EUIA	0,750	12	FRCC	21/12/2034	398	15,370	01667	00100	00207	8321	00003
012800900510606655	22/10/2001	0510606655	21/12/1999	EUR	111.187,24	100,00	37.945,90	5,870	M	EUIA	0,750	12	FRCC	21/12/2025	290	15,370	01667	00100	00203	8320	00003
012800580510607757	22/10/2001	0510607757	21/12/1999	EUR	96.161,94	100,00	87.839,76	5,840	M	MIIA	0,650	12	FRCC	21/12/2019	218	15,340	00420	00020	00124	994	00007
012800530510605624	22/10/2001	0510605624	21/12/1999	EUR	87.146,76	100,00	82.195,28	5,940	M	MIIA	0,750	12	FRCC	21/12/2019	218	15,440	00662	00307	00081	14315	00004
012801000510613245	22/10/2001	0510613245	21/12/1999	EUR	150.253,03	100,00	141.511,49	5,820	M	EUIA	0,700	12	FRCC	21/12/2024	278	15,320	00800	00800	00178	47472	00003
012801500510609557	22/10/2001	0510609557	21/12/1999	EUR	42.070,85	100,00	40.396,26	5,870	M	EUIA	0,750	12	FRCC	21/12/2024	278	15,370	01766	00044	00022	3677	00000
012802500510603777	22/10/2001	0510603777	21/12/1999	EUR	90.151,82	100,00	80.435,39	5,940	M	MIIA	0,750	12	FRCC	21/04/2022	246	15,440	01741	00862	00211	41795	00004

CARTERA DE PARTICIPACIONES HIPOTECARIAS

NUM.PARTICIP.	FEC.EMI.	NUM.PREST.	F.APERT.	DIV.	CAPITAL INIC.	%PART.	CAPITAL PEND.	%NOMIN.	(1)	(2)	DIFERE.	(3)	(4)	F.VENCI.	(5)	%DEMORA	TOMO	LIBRO	FOLIO	FINCA	INSC.
012803000510707546	22/10/2001	0510707546	21/12/1999	EUR	120.202,42	100,00	100.703,31	5,690	M	MI1A	0,500	12	FRCC	21/12/2029	338	15,190	00000	00782	00188	20320	00004
012803000510707595	22/10/2001	0510707595	21/12/1999	EUR	240.404,84	100,00	222.761,99	5,100	M	MI1A	0,600	12	FRCC	21/12/2034	398	14,600	02242	00782	00048	9189	00002
012800280510607594	22/10/2001	0510607594	21/12/1999	EUR	39.065,79	100,00	31.551,80	5,990	M	MI1A	0,800	12	FRCC	21/05/2016	175	15,490	00589	00049	00096	4261	00006
012800300519007232	22/10/2001	0519007232	21/12/1999	EUR	57.096,15	100,00	54.841,98	5,940	M	MI1A	0,750	12	FRCC	21/12/2024	278	15,440	00000	00486	00070	22851	00003
012800230510611943	22/10/2001	0510611943	22/12/1999	EUR	66.111,33	100,00	60.357,66	5,890	M	MI1A	0,700	12	FRCC	22/12/2014	158	15,390	02090	01104	00209	10596	00007
012800230510611964	22/10/2001	0510611964	22/12/1999	EUR	150.253,03	100,00	145.944,45	5,840	M	MI1A	0,650	12	FRCC	22/12/2029	338	15,340	00944	00059	00123	1162	00007
012802610510601933	22/10/2001	0510601933	22/12/1999	EUR	138.232,78	100,00	101.691,37	5,820	M	EU1A	0,700	12	FRCC	22/03/2017	185	15,320	03977	00073	00111	4374	00001
012802700510603356	22/10/2001	0510603356	22/12/1999	EUR	86.816,20	100,00	73.486,06	5,770	M	EU1A	0,650	12	FRCC	22/06/2011	116	15,270	02057	00720	00176	64023	00002
012800240510605357	22/10/2001	0510605357	22/12/1999	EUR	114.192,30	100,00	104.603,17	5,940	M	MI1A	0,750	12	FRCC	22/12/2014	158	15,440	02631	00638	00139	35342	00003
012802020510603687	22/10/2001	0510603687	22/12/1999	EUR	46.878,94	100,00	45.102,86	5,940	M	MI1A	0,750	12	FRCC	22/12/2024	278	15,440	01108	00489	00113	5699	00006
012801500510609522	22/10/2001	0510609522	22/12/1999	EUR	27.045,54	100,00	14.916,66	6,120	M	EU1A	1,000	12	FRCC	22/10/2010	108	15,620	01753	00163	00128	13947	00000
012801810510602945	22/10/2001	0510602945	22/12/1999	EUR	94.959,91	100,00	92.403,63	5,990	M	MI1A	0,800	12	FRCC	22/12/2029	338	15,490	01867	00932	00116	59439	00005
012801000510613441	22/10/2001	0510613441	22/12/1999	EUR	84.141,69	100,00	82.423,73	5,920	M	EU1A	0,800	12	FRCC	22/12/2034	398	15,420	01840	01840	00049	89048N	00001
012800610510603553	22/10/2001	0510603553	22/12/1999	EUR	66.111,33	100,00	63.554,57	5,940	M	MI1A	0,750	12	FRCC	22/12/2024	278	15,440	02707	02148	00057	13756	00008
012800420510604976	22/10/2001	0510604976	22/12/1999	EUR	54.091,09	100,00	51.051,67	6,190	M	MI1A	1,000	12	FRCC	22/12/2019	218	15,690	01584	00073	00192	5386	00001
012800430510600091	22/10/2001	0510600091	22/12/1999	EUR	90.151,82	100,00	79.024,20	5,940	M	MI1A	0,750	12	FRCC	22/12/2017	194	15,440	00662	00031	00091	2342	00005
012800920510603227	22/10/2001	0510603227	22/12/1999	EUR	30.050,61	100,00	25.544,03	5,890	M	MI1A	0,700	12	FRCC	22/12/2009	98	15,390	01178	00293	00726	18282	00007
012800910510604346	22/10/2001	0510604346	22/12/1999	EUR	45.075,91	100,00	42.616,73	5,370	M	EU1A	0,850	12	FRCC	22/12/2019	218	14,870	01285	00777	00111	13274	00010
012800310510604405	22/10/2001	0510604405	22/12/1999	EUR	84.141,69	100,00	76.752,68	5,940	M	MI1A	0,750	12	FRCC	22/12/2014	158	15,440	01266	01254	00159	118158	00001
012800340510605283	22/10/2001	0510605283	22/12/1999	EUR	61.243,13	100,00	54.102,69	5,940	M	MI1A	0,750	12	FRCC	22/12/2024	278	15,440	01988	00896	00207	42554	00009
012800710510606195	22/10/2001	0510606195	22/12/1999	EUR	76.950,28	100,00	66.327,37	5,840	M	MI1A	0,650	12	FRCC	22/10/2017	192	15,340	00639	00632	00051	18718	00011
012800360519005026	22/10/2001	0519005026	22/12/1999	EUR	120.202,42	100,00	109.884,65	5,990	M	MI1A	0,800	12	FRCC	22/12/2014	158	15,490	01792	02742	00174	64192	00007
012800210510609337	22/10/2001	0510609337	22/12/1999	EUR	96.161,94	100,00	82.003,51	5,940	M	MI1A	0,750	12	FRCC	22/12/2014	158	15,440	02529	00767	00190	47547	00000
012803190510602642	22/10/2001	0510602642	22/12/1999	EUR	162.273,27	100,00	155.425,87	5,790	M	MI1A	0,600	12	FRCC	22/12/2024	278	15,290	00000	00228	00099	16392	00003
012800110510607696	22/10/2001	0510607696	22/12/1999	EUR	42.070,85	100,00	33.896,17	5,940	M	MI1A	0,750	12	FRCC	22/12/2019	218	15,440	00000	00896	00052	46850	00002
012831260519000017	22/10/2001	0519000017	22/12/1999	EUR	51.086,03	100,00	49.595,39	5,590	M	MI1A	0,400	12	FRCC	22/12/2029	338	15,090	02380	00760	00129	16739	00007
012836270513001245	22/10/2001	0513001245	22/12/1999	EUR	54.091,09	100,00	46.091,97	5,250	M	MI1A	0,750	12	FRCC	22/12/2009	98	14,750	00564	00246	00246	10937	00000
012834760510700054	22/10/2001	0510700054	22/12/1999	EUR	132.222,66	100,00	120.592,84	5,890	M	MI1A	0,700	12	FRCC	22/12/2014	158	15,390	00000	01213	00201	34187	00005
012865140519786397	22/10/2001	0519786397	22/12/1999	EUR	95.200,32	100,00	82.522,11	5,940	M	MI1A	0,750	12	FRCC	22/09/2018	203	15,440	02404	00042	00087	3600	00000
012808000510666641	22/10/2001	0510666641	22/12/1999	EUR	108.182,18	100,00	102.723,97	5,990	M	MI1A	0,800	12	FRCC	22/12/2024	278	15,490	00001	00528	00074	40424	00001
012865260519785142	22/10/2001	0519785142	22/12/1999	EUR	71.520,44	100,00	67.579,90	5,940	M	MI1A	0,750	12	FRCC	22/12/2029	338	15,440	01632	00852	00139	20321	00000
012808760519008715	22/10/2001	0519008715	22/12/1999	EUR	81.136,63	100,00	67.845,40	5,940	M	MI1A	0,750	12	FRCC	22/07/2013	141	15,440	01630	00181	00132	14243	00001
012807600510608375	22/10/2001	0510608375	22/12/1999	EUR	72.121,45	100,00	68.061,38	5,940	M	MI1A	0,750	12	FRCC	22/12/2019	218	15,440	01676	00278	00043	61838	00003
012807800510621604	22/10/2001	0510621604	22/12/1999	EUR	60.101,21	100,00	56.686,42	5,940	M	MI1A	0,750	12	FRCC	22/12/2019	218	15,440	02413	00226	00190	2428A	00000
012805300510602433	22/10/2001	0510602433	22/12/1999	EUR	186.313,75	100,00	169.872,42	5,590	M	MI1A	0,400	12	FRCC	22/12/2014	158	15,090	00835	00278	00246	10699	00000
012805000510636801	22/10/2001	0510636801	22/12/1999	EUR	72.121,45	100,00	67.998,29	5,940	M	MI1A	0,750	12	FRCC	22/12/2019	218	15,440	01367	00063	00010	4377	00004
012805390510603016	22/10/2001	0510603016	22/12/1999	EUR	120.202,42	100,00	109.613,04	5,840	M	MI1A	0,650	12	FRCC	22/12/2014	158	15,340	02127	00097	00013	4429	00002
012806400510608332	22/10/2001	0510608332	22/12/1999	EUR	25.843,52	100,00	22.041,68	5,920	M	EU1A	0,800	12	FRCC	22/12/2009	98	15,420	01610	01066	00177	28996	00004
012805500519004462	22/10/2001	0519004462	22/12/1999	EUR	90.151,82	100,00	82.318,51	5,940	M	MI1A	0,750	12	FRCC	22/12/2014	158	15,440	02536	00363	00129	9119	00009
012803550510602636	22/10/2001	0510602636	22/12/1999	EUR	87.146,76	100,00	71.543,60	5,790	M	MI1A	0,600	12	FRCC	22/12/2034	398	15,290	01077	00288	00102	5346	00007
012803600510646083	22/10/2001	0510646083	22/12/1999	EUR	60.101,21	100,00	49.216,31	5,840	M	MI1A	0,650	12	FRCC	22/08/2009	94	15,340	03897	01301	00085	74511	00003
012806210510006411	22/10/2001	0510006411	22/12/1999	EUR	54.091,09	100,00	51.055,12	5,870	M	EU1A	0,750	12	FRCC	22/12/2019	218	15,370	00000	00211	00154	16077	00000
012806470519992161	22/10/2001	0519992161	22/12/1999	EUR	62.505,26	100,00	41.954,82	6,120	M	EU1A	1,000	12	FRCC	22/02/2014	148	15,620	01218	00435	00138	18207	00000
012863120513310005	22/10/2001	0513310005	10/01/2000	EUR	378.637,63	100,00	284.037,60	5,380	M	EU1A	0,500	12	FRCC	10/01/2025	279	14,880	00000	00725	00055	15089	00006
012838590510600862	22/10/2001	0510600862	10/01/2000	EUR	60.101,21	100,00	55.258,00	5,310	M	EU1A	1,000	12	FRCC	10/01/2015	159	14,810	00393	00035	00074	4418	00000
012834740510700031	22/10/2001	0510700031	10/01/2000	EUR	72.121,45	100,00	68.057,55	5,490	M	MI1A	0,600	12	FRCC	10/01/2020	219	14,990	00667	00238	00035	16832A	00001
012807340519002567	22/10/2001	0519002567	10/01/2000	EUR	48.080,97	100,00	45.430,23	5,630	M	EU1A	0,750	12	FRCC	10/01/2020	219	15,130	01381	01182	00124	6189	00006
012807350519011731	22/10/2001	0519011731	10/01/2000	EUR	36.661,74	100,00	35.320,50	5,790	M	MI1A	0,900	12	FRCC	10/01/2025	279	15,290	01193	00000	00122	18969	00007
012801810510602987	22/10/2001	0510602987	10/01/2000	EUR	60.101,21	100,00	52.243,55	5,630	M	EU1A	0,750	12	FRCC	10/01/2015	159	15,130	01261	00000	00061	21124	00006
012800520510605763	22/10/2001	0510605763	10/01/2000	EUR	84.141,69	100,00	70.340,94	5,630	M	EU1A	0,750	12	FRCC	10/09/2012	131	15,130	00422	00344	00027	11877	00000
012800420510605053	22/10/2001	0510605053	10/01/2000	EUR	156.263,15	100,00	151.899,62	5,630	M	EU1A	0,750	12	FRCC	10/01/2030	339	15,130	00730	00345	00189	16242	00001
012803500510518071	22/10/2001	0510518071	10/01/2000	EUR	39.065,79	100,00	36.736,24	5,430	M	EU1A	0,550	12	FRCC	10/01/2020	219	14,930	01052	00793	00005	12039	00009
012804000510647362	22/10/2001	0510647362	10/01/2000	EUR	75.126,51	100,00	59.252,34	5,590	M	MI1A	0,700	12	FRCC	10/01/2020	219	15,090	02787	01094	00168	35435	00003
012806500519008776	22/10/2001	0519008776	10/01/2000	EUR	66.111,33	100,00	63.524,09	5,730	M	EU1A	0,850	12	FRCC	10/01/2025	279	15,230	00000	00312	00130	23265	00003
012806500519008804	22/10/2001	0519008804	10/01/2000	EUR	70.318,42	100,00	66.391,82	5,630	M	EU1A	0,750	12	FRCC	10/01/2020	219	15,130	00000	00135	00210	11527	00000
012806500519008811	22/10/2001	0519008811	10/01/2000	EUR	13.522,77	100,00	13.000,81	5,730	M	EU1A	0,850	12	FRCC	10/02/2024	268	15,230	00000	00094	00158	1503N	00000
012805260510606384	22/10/2001	0510606384	10/01/2000	EUR	69.116,39	100,00	44.851,78	5,630	M	EU1A	0,750	12	FRCC	10/09/2008	83	15,130	02478	00785	00175	39797	00000
012806230510605487	22/10/2001	0510605487	10/01/2000	EUR	76.074,22	100,00	71.488,74	5,940	M	MI1A	0,750	12	FRCC	17/12/2018	206	15,440	01958	00718	00030	5032	00009
012805280510605896	22/10/2001	0510605896	10/01/2000	EUR	36.060,73	100,00	34.641,99	5,630	M	EU1A	0,750	12	FRCC	10/01/2025	279	15,130	02025	00015	00109	1430	00004
012805000510637032	22/10/2001	0510637032	10/01/2000	EUR	84.141,69	100,00	75.565,02	5,580	M	EU1A	0,700	12	FRCC	10/01/2017	183	15,080	02993	00106	00080	4086	00010
012805070510603355	22/10/2001	0510603355	10/01/2000	EUR	78.131,57	100,00	71.520,40	5,630	M	EU1A	0,750	12	FRCC	10/01/2015	159	15,130	02861	00365	00011	14274	00000
012805040510605333	22/10/2001	0510605333	10/01/2000	EUR	108.182,18	100,00	105.144,80	5,630	M	EU1A	0,750	12	FRCC	10/01/2030	339	15,130	00919	00525	00091	27935	00004
012805010510601501	22/10/2001	0510601501	11/01/2000	EUR	32.032,77	100,00	30.249,76	5,630	M	EU1A	0,750	12	FRCC	11/01/2020	219	15,130	00482	00482	00049	26110-N	00000
012806390519013714	22/10/2001	0519013714	11/01/2000	EUR	36.060,73	100,00	30.976,52	6,380	M	EU1A	1,500	12	FRCC	11/01/2010	99	15,880	01863	01412	00024	113408	00000
012805340510609094	22/10/2001	0510609094	11/01/2000	EUR	63.106,27	100,00	59.571,21	5,630	M	EU1A	0,750	12	FRCC	11/01/2020	219	15,130	00430	00430	00070	26945	00001
012805400510604732	22/10/2001	0510604732	11/01/2000	EUR	84.141,69	100,00	80.831,43	5,630	M	EU1A	0,750	12	FRCC	11/01/2025	279	15,130	02493	00083	00041	4150	00003
012806400510608444	22/10/2001	0510608444	11/01/2000	EUR	33.055,67	100,00	31.252,36	5,880	M	EU1A	1,000	12	FRCC	11/01/2020	219	15,380	01245	00854	00034	40565N	00011
012803900510605156	22/10/2001	0510605156	11/01/2000	EUR	63.106,27	100,00	59.754,16	5,640	M	MI1A	0,750	12	FRCC	11/01/2020	219	15,140	01316	00616	00196	55842	00003
012805540519003332	22/10/2001	0519003332	11/01/2000	EUR	96.161,94	100,00	92.458,57	5,630	M	EU1A	0,750	12	FRCC	11/01/2025	279	15,130	02648	00024	00168	1122	00006
012803900510605163	22/10/2001	0510605163	11/01/2000	EUR	63.106,27	100,00	53.889,92	5,640	M	MI1A	0,750	12	FRCC	11/01/2020	219	15,140	01316	00616	00199	55844	00003
012803900510605212	22/10/2001	0510605212	11/01/2000	EUR	66.111,33	100,00	57.862,51	5,890	M	MI1A	1,000	12	FRCC	11/01/2025	279	15,390	01317	00617	00103	55930	00003
012803510510603815	22/10/2001	0510603815	11/01/2000	EUR	42.070,85	100,00	40.415,74	5,630	M	EU1A	0,750	12	FRCC	11/01/2025	279	15,130	01149	00144	00037	11351	00002
012800460510608172	22/10/2001	0510608172	11/01/2000	EUR	30.050,61	100,00	24.412,17	5,730	M	EU1A	0,850	12	FRCC	11/01/2008	75	15,230	03741	00271	00031	26778	00000
012803010510604164	22/10/2001	0510604164	11/01/2000	EUR	162.273,27	100,00	155.830,51	5,380	M	EU1A	0,500	12	FRCC	11/01/2025	279	14,880	00000	00074	00092	4174	00002
012800260510606906	22/10/2001	0510606906	11/01/2000	EUR	126.212,54	100,00	123.022,29	5,220	M	EU1A	0,700	12	FRCC	11/01/2030	339	14,720	02013	00172	00105	10495	00010
012800290519006181	22/10/2001	0519006181	11/01/2000	EUR	96.161,94	100,00	88.099,03	5,640	M	MI1A	0,750	12	FRCC	11/01/2015	159	15,140	00000	00000	00000		00000
012801500510609725	22/10/2001	0510609725	11/01/2000	EUR	60.101,21	100,00	57.776,74	5,630	M	EU1A	0,750	12	FRCC	11/01/2025	279	15,130	00572	00322	00136	22906	00000
012802000510611056	22/10/2001	0510611056	11/01/2000	EUR	138.232,78	100,00	133.020,93	5,630	M	EU1A	0,750	12	FRCC	11/01/2025	279	15,130	00748	00339	00033	30331	00003
012800580510607827	22/10/2001	0510607827	11/01/2000	EUR	48.080,97	100,00	41.238,04	5,530	M	EU1A	0,650	12	FRCC	11/01/2010	99	15,030	00855	00561	00077	33831	00003
012800650510602507	22/10/2001	0510602507	11/01/2000	EUR	60.101,21	100,00	45.693,76	5,580	M	EU1A	0,700	12	FRCC	11/01/2012	123	15,080	00853	00403	00092	7046	00005
012800880510600094	22/10/2001	0510600094	11/01/2000	EUR	108.182,18	100,00	102.096,59	5,530	M	EU1A	0,650	12	FRCC	11/01/2020	219	15,030	02214	00000	00071	137754	00003
012800010519787556	22/10/2001	0519787556	11/01/2000	EUR	62.505,26	100,00	53.466,04	5,530	M	EU1A	0,650	12	FRCC	11/03/2016	173	15,030	05129	00972	00041	41645	00000
012802440510607481	22/10/2001	0510607481	11/01/2000	EUR	108.182,18	100,00	89.086,62	5,630	M	EU1A	0,750	12	FRCC	11/01/2012	123	15,130	01822	00246	00076	20588	00003
012831590510600036	22/10/2001	0510600036	11/01/2000	EUR	30.050,61	100,00	20.383,12	5,790	M	MI1A	0,900	12	FRCC	11/01/2005	39	15,290	00945	00396	00215	21.496	00000
012835680510700083	22/10/2001	0510700083	11/01/2000	EUR	66.111,33	100,00	63.689,36	5,060	M	EU1A	0,750	12	FRCC	11/01/2025	279	14,560	00000	01216	00062	24060/A	00004
012860010519786913	22/10/2001	0519786913	11/01/2000	EUR	120.202,42	100,00	116.660,02	5,640	M	MI1A	0,750	12	FRCC	11/01/2030	339	15,140	00000	00134	00070	6354	00000
012837160510600026	22/10/2001	0510600026	11/01/2000	EUR	72.121,45	100,00	68.311,22	5,880	M	EU1A	1,000	12	FRCC	11/01/2020	219	15,380	02100	00481	00039	28952	00000
012807200510609371	22/10/2001	0510609371	11/01/2000	EUR	72.121,45	100,00	41.083,35	5,160	M	EU1A	0,850	12	FRCC	11/01/2012	123	14,660	01792	00086	00207	7056	00000
012807000510613355	22/10/2001	0510613355	12/01/2000	EUR	108.182,18	100,00	95.724,60	5,630	M	EU1A	0,750	12	FRCC	12/01/2012	123	15,130	01422	00881	00163	13824	00004
012836390513001467	22/10/2001	0513001467	12/01/2000	EUR	51.086,03	100,00	49.214,47	5,060	M	EU1A	0,750	12	FRCC	12/01/2025	279	14,560	01215	01215	00117	40143	00000
012806800510009557	22/10/2001	0510009557	12/01/2000	EUR	39.065,79	100,00	35.789,26	5,630	M	EU1A	0,750	12	FRCC	12/01/2015	159	15,130	01041	00362	00032	39784	00004
012860010519786815	22/10/2001	0519786815	12/01/2000	EUR	144.242,91	100,00	126.715,78	5,640	M	MI1A	0,750	12	FRCC	12/01/2025	279	15,140	02566	00853	00064	49479	00000
012864020519787216	22/10/2001	0519787216	12/01/2000	EUR	24.040,48	100,00	22.046,84	5,640	M	MI1A	0,750	12	FRCC	12/01/2015	159	15,140	02693	00000	00213	20618	00000
012802400519613803	22/10/2001	0519613803	12/01/2000	EUR	63.106,27	100,00	60.675,95	5,630	M	EU1A	0,750	12	FRCC	12/01/2025	279	15,130	02931	00398	00162	20850	00003
012802400519613817	22/10/2001	0519613817	12/01/2000	EUR	54.091,09	100,00	49.534,28	5,630	M	EU1A	0,750	12	FRCC	12/01/2015	159	15,130	02940	00072	00193	5964	00002
012800010519785491	22/10/2001	0519785491	12/01/2000	EUR	72.121,45	100,00	66.199,20	5,060	M	EU1A	0,750	12	FRCC	12/01/2015	159	14,560	02254	00616	00079	66305	00000
012800880510600101	22/10/2001	0510600101	12/01/2000	EUR	120.743,33	100,00	39.457,44	5,530	M	EU1A	0,650	12	FRCC	12/01/2015	159	15,030	02214	00000	00103	137770	00003
012801200519004053	22/10/2001	0519004053	12/01/2000	EUR	18.030,36	100,00	17.067,57	5,780	M	EU1A	0,900	12	FRCC	12/01/2020	219	15,280	01233	00794	00072	26234	00007
012800880510600157	22/10/2001	0510600157	12/01/2000	EUR	112.990,28	100,00	106.503,56	5,220	M	EU1A	0,650	12	FRCC	12/01/2020	219	14,720	02214	00000	00063	137777	00003
012800880510600164	22/10/2001	0510600164	12/01/2000	EUR	89.550,80	100,00	86.964,72	5,530	M	EU1A	0,650	12	FRCC	12/01/2030	339	15,030	02210	00000	00215	137731	00003
012801800510609286	22/10/2001	0510609286	12/01/2000	EUR	46.350,05	100,00	43.846,88	5,740	M	MI1A	0,850	12	FRCC	12/01/2020	219	15,240	00489	00000	00137	36228	00000
012800190510603826	22/10/2001	0510603826	12/01/2000	EUR	79.333,60	100,00	59.759,35	5,730	M	EU1A	0,850	12	FRCC	12/08/2015	166	15,230	03240	00099	00054	4635	00000
012800880510600087	22/10/2001	0510600087	12/01/2000	EUR	75.126,51	100,00	73.091,46	5,680	M	EU1A	0,800	12	FRCC	12/01/2030	339	15,180	02332	01197	00063	40161	00005
012801400519010114	22/10/2001	0519010114	12/01/2000	EUR	99.167,00	100,00	81.873,02	5,630	M	EU1A	0,750	12	FRCC	12/01/2020	219	15,130	02956	02136	00213	10226	00005
012803540510604504	22/10/2001	0510604504	12/01/2000	EUR	30.050,61	100,00	26.562,10	5,640	M	MI1A	0,750	12	FRCC	12/01/2012	123	15,140	00932	00480	00211	10897-N	00005
012803400510613324	22/10/2001	0510613324	12/01/2000	EUR	102.172,06	100,00	80.916,21	5,490	M	MI1A	0,600	12	FRCC	12/01/2025	279	14,990	01867	00259	00063	11709	00005
012805340510609087	22/10/2001	0510609087	12/01/2000	EUR	69.116,39	100,00	66.397,22	5,630	M	EU1A	0,750	12	FRCC	12/01/2025	279	15,130	03145	00258	00206	4310	00001
012806450519009653	22/10/2001	0519009653	12/01/2000	EUR	24.040,48	100,00	22.083,29	5,880	M	EU1A	1,000	12	FRCC	12/01/2015	159	15,380	00649	00059	00213	6990	00002
012805000510637193	22/10/2001	0510637193	12/01/2000	EUR	258.435,20	100,00	221.614,77	5,480	M	EU1A	0,600	12	FRCC	12/01/2030	339	14,980	00461	00461	00011	23188-N	00003
012805280510605966	22/10/2001	0510605966	12/01/2000	EUR	42.070,85	100,00	38.463,47	5,630	M	EU1A	0,750	12	FRCC	12/01/2015	159	15,130	01579	00460	00126	50575	00005
012805000510636934	22/10/2001	0510636934	13/01/2000	EUR	126.212,54	100,00	113.252,40	5,480	M	EU1A	0,600	12	FRCC	13/01/2020	219	14,980	02544	00229	00165	13159	00000
012805360510603412	22/10/2001	0510603412	13/01/2000	EUR	75.126,51	100,00	63.215,88	5,480	M	EU1A	0,600	12	FRCC	13/01/2015	159	14,980	01852	00419	00029	19970	00000
012805070510603306	22/10/2001	0510603306	13/01/2000	EUR	99.167,00	100,00	85.128,85	5,630	M	EU1A	0,750	12	FRCC	13/01/2035	399	15,130	02571	00864	00220	49871	00000
012803500510518141	22/10/2001	0510518141	13/01/2000	EUR	43.272,87	100,00	39.592,11	5,530	M	EU1A	0,650	12	FRCC	13/01/2015	159	15,030	01341	00243	00171	22225	00003
012803300510601575	22/10/2001	0510601575	13/01/2000	EUR	138.232,78	100,00	80.448,22	5,580	M	EU1A	0,700	12	FRCC	13/06/2015	164	15,080	00936	00194	00037	7172	00002
012803300510601582	22/10/2001	0510601582	13/01/2000	EUR	36.060,73	100,00	34.638,22	5,580	M	EU1A	0,700	12	FRCC	13/01/2025	279	15,080	00916	00187	00104	6748	00006
012805040510605326	22/10/2001	0510605326	13/01/2000	EUR	54.091,09	100,00	44.544,43	5,630	M	EU1A	0,750	12	FRCC	13/03/2013	137	15,130	02307	01964	00182	110686	00005
012805050510601687	22/10/2001	0510601687	13/01/2000	EUR	84.141,69	100,00	76.534,21	5,630	M	EU1A	0,750	12	FRCC	13/01/2020	219	15,130	02561	00854	00109	56748	00003
012806020510002227	22/10/2001	0510002227	13/01/2000	EUR	27.045,54	100,00	26.017,90	5,880	M	EU1A	1,000	12	FRCC	13/01/2025	279	15,380	01570	00177	00193	19133	00000
012806390519013742	22/10/2001	0519013742	13/01/2000	EUR	39.065,79	100,00	33.594,33	6,380	M	EU1A	1,500	12	FRCC	13/01/2010	99	15,880	02327	00019	00180	1306	00000
012804000510647565	22/10/2001	0510647565	13/01/2000	EUR	96.161,94	100,00	92.444,77	5,640	M	MI1A	0,750	12	FRCC	13/01/2025	279	15,140	04203	00087	00037	4480	00004
012801400519010107	22/10/2001	0519010107	13/01/2000	EUR	168.283,39	100,00	160.864,98	5,630	M	EU1A	0,750	12	FRCC	13/01/2025	279	15,130	02767	00291	00046	21514	00006
012803190510602712	22/10/2001	0510602712	13/01/2000	EUR	60.101,21	100,00	50.751,48	5,580	M	EU1A	0,700	12	FRCC	13/01/2020	219	15,080	00000	00234	00004	16734	00002
012803000510707707	22/10/2001	0510707707	13/01/2000	EUR	210.354,24	100,00	202.356,66	5,480	M	EU1A	0,600	12	FRCC	13/01/2025	279	14,980	01435	00082	00103	5569	00004
012801000510613637	22/10/2001	0510613637	13/01/2000	EUR	102.172,06	100,00	89.396,21	5,480	T	EU1A	0,600	12	FRCC	13/01/2008	75	14,980	00000	00496	00222	35455	00002
012800120510605667	22/10/2001	0510605667	13/01/2000	EUR	108.182,18	100,00	102.299,17	5,580	M	EU1A	0,700	12	FRCC	13/01/2020	219	15,080	00359	00000	00000	8216	00000
012807040510604364	22/10/2001	0510604364	13/01/2000	EUR	87.146,76	100,00	79.859,80	5,730	M	EU1A	0,850	12	FRCC	13/01/2015	159	15,230	00948	00505	00161	51226	00001

CARTERA DE PARTICIPACIONES HIPOTECARIAS

NUM.PARTICIP.	FEC.EMI.	NUM.PREST.	F.APERT.	DIV.	CAPITAL INIC.	%PART.	CAPITAL PEND.	%NOMIN.	(1)	(2)	DIFERE.	(3)	(4)	F.VENCI.	(5)	%DEMORA	TOMO	LIBRO	FOLIO	FINCA	INSC.
012808020510608291	22/10/2001	0510608291	13/01/2000	EUR	30.050,61	100,00	26.722,72	5,880	M	EU1A	1,000	12	FRCC	13/01/2012	123	15,380	01525	00164	00105	15305	00001
012807920510606503	22/10/2001	0510606503	13/01/2000	EUR	144.242,91	100,00	138.592,30	5,630	M	EU1A	0,750	12	FRCC	13/01/2025	279	15,130	00981	00732	00147	21140	00000
012807600510608242	22/10/2001	0510608242	14/01/2000	EUR	78.131,57	100,00	75.271,62	5,780	M	EU1A	0,900	12	FRCC	14/01/2025	279	15,280	01806	00408	00063	67569	00003
012808500510611475	22/10/2001	0510611475	14/01/2000	EUR	72.121,45	100,00	68.249,75	5,880	M	EU1A	1,000	12	FRCC	14/01/2020	219	15,380	01732	00259	00053	25606	00001
012807000510614034	22/10/2001	0510614034	14/01/2000	EUR	49.282,99	100,00	31.742,92	5,630	M	EU1A	0,750	12	FRCC	14/09/2009	95	15,130	01951	00563	00217	26084	00000
012807000510614041	22/10/2001	0510614041	14/01/2000	EUR	27.045,54	100,00	23.153,20	5,630	M	EU1A	0,750	12	FRCC	14/01/2010	99	15,130	01951	00563	00221	26085	00001
012807300519012195	22/10/2001	0519012195	14/01/2000	EUR	84.141,69	100,00	80.809,61	5,260	M	MIIA	0,700	12	FRCC	14/01/2025	279	14,760	00000	00000	00000	33188	00000
012860100519787615	22/10/2001	0519787615	14/01/2000	EUR	51.086,03	100,00	46.753,81	5,630	M	EU1A	0,750	12	FRCC	14/01/2015	159	15,130	01216	00711	00097	6761	00000
012845220510700001	22/10/2001	0510700001	14/01/2000	EUR	168.283,39	100,00	164.890,68	5,630	T	EU1A	0,750	12	FRCC	14/01/2035	399	15,130	00000	00000	00000		00000
012860010519786997	22/10/2001	0519786997	14/01/2000	EUR	103.975,09	100,00	98.059,06	5,640	M	MIIA	0,750	12	FRCC	14/01/2020	219	15,140	03809	00336	00110	31254	00000
012860640519787543	22/10/2001	0519787543	14/01/2000	EUR	57.096,15	100,00	51.530,47	5,630	M	EU1A	0,750	12	FRCC	14/01/2020	219	15,130	00884	00074	00022	4549	00000
012837110510600014	22/10/2001	0510600014	14/01/2000	EUR	66.111,33	100,00	63.755,51	5,880	M	EU1A	1,000	12	FRCC	14/01/2025	279	15,380	02059	00462	00040	27649	00002
012836650510000082	22/10/2001	0510000082	14/01/2000	EUR	36.060,73	100,00	34.061,56	5,880	M	EU1A	1,000	12	FRCC	14/01/2020	219	15,380	01734	00000	00042	4873	00000
012837320519787507	22/10/2001	0519787507	14/01/2000	EUR	210.354,24	100,00	204.882,87	5,060	M	EU1A	0,750	12	FRCC	14/01/2030	339	14,560	02634	00681	00176	12719	00000
012802400519613782	22/10/2001	0519613782	14/01/2000	EUR	78.131,57	100,00	75.041,33	5,530	M	EU1A	0,650	12	FRCC	14/01/2025	279	15,030	02872	00285	00201	19370	00007
012803000510707721	22/10/2001	0510707721	14/01/2000	EUR	90.151,82	100,00	82.567,42	5,530	M	EU1A	0,650	12	FRCC	14/01/2015	159	15,030	02197	00737	00155	24495	00003
012800180510608844	22/10/2001	0510608844	14/01/2000	EUR	120.202,42	100,00	113.782,26	5,630	M	EU1A	0,750	12	FRCC	14/01/2020	219	15,130	01773	00472	00045	18757	00001
012800140510606341	22/10/2001	0510606341	14/01/2000	EUR	72.121,45	100,00	69.343,96	5,630	M	EU1A	0,750	12	FRCC	14/01/2025	279	15,130	01636	00235	00105	17044	00004
012801500510609487	22/10/2001	0510609487	14/01/2000	EUR	90.151,82	100,00	87.606,93	5,630	M	EU1A	0,750	12	FRCC	14/01/2030	339	15,130	00732	00091	00042	11625	00000
012800420510605074	22/10/2001	0510605074	14/01/2000	EUR	96.161,94	100,00	92.587,87	5,890	M	MIIA	1,000	12	FRCC	14/01/2025	279	15,390	01097	00361	00179	33178	00004
012805500519004553	22/10/2001	0519004553	14/01/2000	EUR	96.161,94	100,00	51.791,01	5,640	M	MIIA	0,750	12	FRCC	14/01/2012	123	15,140	02842	00558	00093	14096	00009
012803700510647031	22/10/2001	0510647031	14/01/2000	EUR	42.070,85	100,00	40.450,58	5,630	M	EU1A	0,750	12	FRCC	14/01/2025	279	15,130	01638	00307	00210	17662	00002
012803500510518183	22/10/2001	0510518183	14/01/2000	EUR	45.075,91	100,00	31.478,86	5,380	M	EU1A	0,500	12	FRCC	14/01/2025	279	14,880	01250	00946	00031	25244	00006
012803430510604122	22/10/2001	0510604122	14/01/2000	EUR	72.121,45	100,00	69.336,41	5,580	M	EU1A	0,700	12	FRCC	14/01/2025	279	15,080	01798	00219	00190	11280	00005
012803410510605576	22/10/2001	0510605576	14/01/2000	EUR	132.222,66	100,00	115.373,23	5,480	M	EU1A	0,600	12	FRCC	14/01/2025	279	14,980	01478	00086	00096	3753	00009
012805300510602482	22/10/2001	0510602482	14/01/2000	EUR	132.222,66	100,00	126.908,12	5,630	M	EU1A	0,750	12	FRCC	14/01/2025	279	15,130	02543	00139	05509	25509	00000
012805300510602496	22/10/2001	0510602496	14/01/2000	EUR	75.126,51	100,00	69.951,19	5,630	M	EU1A	0,750	12	FRCC	14/01/2030	339	15,130	02543	00407	00094	25494	00000
012805300510602524	22/10/2001	0510602524	14/01/2000	EUR	147.247,97	100,00	142.905,80	5,630	M	EU1A	0,750	12	FRCC	14/01/2030	339	15,130	02543	00487	00133	25507	00000
012805300510602545	22/10/2001	0510602545	14/01/2000	EUR	144.242,91	100,00	138.445,17	5,630	M	EU1A	0,750	12	FRCC	14/01/2025	279	15,130	02543	00487	00088	25492	00000
012805120510603493	22/10/2001	0510603493	14/01/2000	EUR	144.242,91	100,00	140.083,23	5,530	M	EU1A	0,650	12	FRCC	14/01/2030	339	5,530	02543	00407	00046	25478	00003
012805120510603591	22/10/2001	0510603591	14/01/2000	EUR	126.212,54	100,00	112.103,54	5,630	M	EU1A	0,750	12	FRCC	14/10/2021	240	15,130	02543	00407	00103	25497	00000
012806450519009527	22/10/2001	0519009527	14/01/2000	EUR	39.065,79	100,00	23.253,69	6,380	M	EU1A	1,500	12	FRCC	14/09/2006	59	15,880	00765	00279	00031	22336	00001
012804050510647913	22/10/2001	0510647913	17/01/2000	EUR	120.202,42	100,00	105.027,15	4,960	M	MIIA	0,650	12	FRCC	17/10/2017	192	14,460	02778	01086	00033	58149	00004
012806370519006873	22/10/2001	0519006873	17/01/2000	EUR	84.141,69	100,00	79.540,56	5,380	M	EU1A	0,500	12	FRCC	17/01/2020	219	14,880	03304	00257	00008	4874	00004
012803410510605583	22/10/2001	0510605583	17/01/2000	EUR	180.303,63	100,00	170.673,40	5,630	M	EU1A	0,750	12	FRCC	17/01/2020	219	15,130	02089	00330	00089	15145	00003
012803500510518323	22/10/2001	0510518323	17/01/2000	EUR	51.086,03	100,00	49.054,66	5,430	M	EU1A	0,550	12	FRCC	17/01/2025	279	14,930	01196	00902	00108	8811	00005
012806330519001136	22/10/2001	0519001136	17/01/2000	EUR	30.050,61	100,00	21.239,60	5,880	M	EU1A	1,000	12	FRCC	17/01/2012	123	15,380	01591	01047	00016	64058	00003
012805000510637207	22/10/2001	0510637207	17/01/2000	EUR	90.151,82	100,00	87.556,74	5,580	M	EU1A	0,700	12	FRCC	17/01/2030	339	15,080	00878	00491	00009	32651	00005
012805730510000231	22/10/2001	0510000231	17/01/2000	EUR	39.065,79	100,00	36.912,02	5,630	M	EU1A	0,750	12	FRCC	17/01/2020	219	15,130	00873	00558	00084	36179	00003
012804000510648132	22/10/2001	0510648132	17/01/2000	EUR	78.131,57	100,00	75.082,07	5,540	M	MIIA	0,650	12	FRCC	17/01/2025	279	15,040	01972	01972	00122	86750	00001
012806440510605221	22/10/2001	0510605221	17/01/2000	EUR	38.464,77	100,00	37.524,72	6,830	M	EU1A	1,950	12	FRCC	17/01/2030	339	16,330	00989	00218	00046	18170	00003
012806440510605235	22/10/2001	0510605235	17/01/2000	EUR	30.050,61	100,00	29.011,76	6,830	M	EU1A	1,950	12	FRCC	17/01/2025	279	16,330	01198	00171	00079	14840	00003
012803900510605247	22/10/2001	0510605247	17/01/2000	EUR	58.899,19	100,00	56.740,63	5,640	M	MIIA	0,750	12	FRCC	17/01/2025	279	15,140	01317	00617	00130	55948	00003
012803820510008461	22/10/2001	0510008461	17/01/2000	EUR	18.030,36	100,00	16.078,23	6,130	M	EU1A	1,250	12	FRCC	17/01/2012	123	15,630	01360	00099	00109	9061	00003
012801610510603807	22/10/2001	0510603807	17/01/2000	EUR	84.886,95	100,00	79.295,83	5,540	M	MIIA	0,650	12	FRCC	17/01/2030	339	15,040	02156	00855	00203	76794	00000
012803120510603244	22/10/2001	0510603244	17/01/2000	EUR	66.111,33	100,00	63.292,10	5,480	M	EU1A	0,600	12	FRCC	17/01/2025	279	14,980	01256	00145	00162	3105	00003
012802610510601975	22/10/2001	0510601975	17/01/2000	EUR	27.045,54	100,00	24.826,41	5,630	M	EU1A	0,750	12	FRCC	17/01/2015	159	15,130	01450	00056	00163	10952	00001
012836560510000003	22/10/2001	0510000003	17/01/2000	EUR	66.111,33	100,00	62.601,03	5,060	M	MIIA	0,750	12	FRCC	17/01/2020	219	14,560	00077	00026	00139	3744	00003
012835680510700125	22/10/2001	0510700125	17/01/2000	EUR	72.121,45	100,00	68.308,25	5,110	M	EU1A	0,800	12	FRCC	17/01/2020	219	14,610	00976	00737	00187	20859	00004
012807350519011871	22/10/2001	0519011871	17/01/2000	EUR	30.651,62	100,00	13.717,58	5,730	M	EU1A	0,850	12	FRCC	17/01/2015	159	15,230	01347	00346	00078	18777	00010
012835680510700132	22/10/2001	0510700132	17/01/2000	EUR	84.141,69	100,00	77.272,08	5,060	M	EU1A	0,750	12	FRCC	17/01/2015	159	14,560	00000	00036	00080	2318	00003
012806900510007614	22/10/2001	0510007614	17/01/2000	EUR	112.239,01	100,00	106.148,61	5,630	M	EU1A	0,750	12	FRCC	17/01/2020	219	15,130	01997	00599	00223	33889	00003
012807600510608466	22/10/2001	0510608466	17/01/2000	EUR	90.151,82	100,00	74.175,68	5,630	M	EU1A	0,750	12	FRCC	17/01/2015	159	15,130	01690	00168	00026	14536	00004
012806900510007621	22/10/2001	0510007621	17/01/2000	EUR	66.111,33	100,00	62.523,91	5,630	M	EU1A	0,750	12	FRCC	17/01/2020	219	15,130	01998	00600	00005	33892	00003
012807920510606531	22/10/2001	0510606531	17/01/2000	EUR	90.151,82	100,00	87.675,09	5,880	M	EU1A	1,000	12	FRCC	17/01/2030	339	15,380	01581	00099	00095	7484,04	00000
012807960510606066	22/10/2001	0510606066	18/01/2000	EUR	48.080,97	100,00	39.559,28	5,530	M	EU1A	0,650	12	FRCC	18/01/2020	219	15,030	00780	00210	00136	10727	00003
012807000510614181	22/10/2001	0510614181	18/01/2000	EUR	90.151,82	100,00	79.856,22	5,630	M	EU1A	0,750	12	FRCC	18/01/2012	123	15,130	00320	00278	00056	13692	00004
012833830516000025	22/10/2001	0516000025	18/01/2000	EUR	90.151,82	100,00	77.189,37	5,680	M	EU1A	0,800	12	FRCC	18/01/2010	99	15,180	01566	00156	00014	16410	00001
012808030510672713	22/10/2001	0510672713	18/01/2000	EUR	90.752,83	100,00	79.737,93	5,630	M	EU1A	0,750	12	FRCC	18/01/2015	159	15,130	00665	00015	00093	970	00001
012807400510611295	22/10/2001	0510611295	18/01/2000	EUR	180.303,63	100,00	173.477,27	5,480	M	EU1A	0,600	12	FRCC	18/01/2025	279	14,980	01548	00813	00053	44601	00006
012802700510603412	22/10/2001	0510603412	18/01/2000	EUR	57.096,15	100,00	52.189,66	5,630	M	EU1A	0,750	12	FRCC	18/04/2024	270	15,130	01889	00552	00046	52987	00005
012803120510603195	22/10/2001	0510603195	18/01/2000	EUR	90.151,82	100,00	82.300,99	5,480	M	EU1A	0,600	12	FRCC	18/01/2015	159	14,980	01121	00848	00155	41511	00003
012801810510603001	22/10/2001	0510603001	18/01/2000	EUR	60.101,21	100,00	56.839,95	5,630	M	EU1A	0,750	12	FRCC	18/01/2020	219	15,130	00000	01264	00001	57468	00010
012801700510603697	22/10/2001	0510603697	18/01/2000	EUR	27.045,54	100,00	26.018,42	5,890	M	MIIA	1,000	12	FRCC	18/01/2025	279	15,390	01327	00630	00202	15834-N	00003
012803020510604172	22/10/2001	0510604172	18/01/2000	EUR	36.060,73	100,00	33.029,58	5,630	M	EU1A	0,750	12	FRCC	18/01/2015	159	15,130	01561	00101	00129	2963/B	00003
012800880510600143	22/10/2001	0510600143	18/01/2000	EUR	120.232,47	100,00	113.469,05	5,530	M	EU1A	0,650	12	FRCC	18/01/2020	219	15,030	02214	00000	00139	137771	00003
012800910510604444	22/10/2001	0510604444	18/01/2000	EUR	36.060,73	100,00	28.673,78	5,260	M	EU1A	0,950	12	FRCC	18/12/2017	194	14,760	01111	00603	00112	13352	00012
012800910510604451	22/10/2001	0510604451	18/01/2000	EUR	57.697,16	100,00	55.660,45	5,210	M	EU1A	0,900	12	FRCC	18/01/2025	279	14,710	01288	00780	00075	14377	00005
012800950510604924	22/10/2001	0510604924	18/01/2000	EUR	66.111,33	100,00	64.314,42	5,630	M	EU1A	0,750	12	FRCC	18/01/2030	339	15,130	02131	01076	00117	22796N	00007
012800700510603982	22/10/2001	0510603982	18/01/2000	EUR	39.065,79	100,00	35.789,26	5,630	M	EU1A	0,750	12	FRCC	18/01/2015	159	15,130	02588	00221	00060	3446	00006
012800580510607834	22/10/2001	0510607834	18/01/2000	EUR	54.091,09	100,00	15.348,27	5,530	M	EU1A	0,650	12	FRCC	18/01/2005	39	15,030	00569	00127	00053	7867	00006
012800550510607516	22/10/2001	0510607516	18/01/2000	EUR	138.232,78	100,00	117.604,59	5,630	M	EU1A	0,750	12	FRCC	18/01/2035	399	15,130	02539	00546	00012	15002	00012
012801530519007411	22/10/2001	0519007411	18/01/2000	EUR	36.060,73	100,00	34.155,58	5,880	M	EU1A	1,000	12	FRCC	18/01/2020	219	15,380	02142	00326	00055	1166	00006
012801530519007516	22/10/2001	0519007516	18/01/2000	EUR	48.080,97	100,00	39.040,31	5,580	M	EU1A	0,700	12	FRCC	18/01/2008	75	15,080	03062	02262	00217	19327	00004
012800640510604984	22/10/2001	0510604984	18/01/2000	EUR	85.343,72	100,00	82.960,53	5,630	M	EU1A	0,750	12	FRCC	18/01/2030	339	15,130	00072	00000	00035	6450	00006
012800420510605123	22/10/2001	0510605123	18/01/2000	EUR	42.070,85	100,00	30.497,08	5,680	M	EU1A	0,800	12	FRCC	18/07/2008	81	15,180	01036	00183	00113	15939	00000
012800380510603985	22/10/2001	0510603985	18/01/2000	EUR	55.293,11	100,00	53.163,67	5,630	M	EU1A	0,750	12	FRCC	18/01/2025	279	15,130	02196	00000	00179	24513	00003
012800280510607615	22/10/2001	0510607615	18/01/2000	EUR	48.080,97	100,00	44.065,97	5,630	M	EU1A	0,750	12	FRCC	18/01/2015	159	15,130	00000	02417	00113	1770	00005
012800350510608476	22/10/2001	0510608476	18/01/2000	EUR	60.101,21	100,00	51.496,63	5,630	M	EU1A	0,750	12	FRCC	18/01/2010	99	15,130	01148	00221	00139	9118	00004
012806420510602384	22/10/2001	0510602384	18/01/2000	EUR	90.151,82	100,00	87.565,04	5,630	M	EU1A	0,750	12	FRCC	18/01/2030	339	15,130	01263	00893	00128	37580	00001
012805500519004567	22/10/2001	0519004567	18/01/2000	EUR	102.172,06	100,00	93.698,97	5,640	M	MIIA	0,750	12	FRCC	18/01/2015	159	15,140	02430	00049	00139	3086	00005
012805000510637214	22/10/2001	0510637214	18/01/2000	EUR	66.111,33	100,00	62.772,78	5,630	M	EU1A	0,750	12	FRCC	18/01/2025	279	15,130	01056	00412	00093	28678	00004
012806000510033837	22/10/2001	0510033837	18/01/2000	EUR	57.096,15	100,00	54.972,88	5,880	M	EU1A	1,000	12	FRCC	18/01/2025	279	15,380	02269	00600	00129	61999	00006
012803510510603892	22/10/2001	0510603892	18/01/2000	EUR	39.065,79	100,00	30.355,76	5,630	M	EU1A	0,750	12	FRCC	18/02/2009	88	15,130	01159	00244	00009	12826	00004
012804060510647942	22/10/2001	0510647942	18/01/2000	EUR	30.050,61	100,00	21.948,91	5,640	M	MIIA	0,750	12	FRCC	18/09/2011	119	15,140	01906	00044	00213	1988	00003
012805120510603885	22/10/2001	0510603885	18/01/2000	EUR	84.141,69	100,00	81.854,66	5,630	M	EU1A	0,750	12	FRCC	18/01/2030	339	15,130	00618	00042	00090	2596	00000
012805380510610302	22/10/2001	0510610302	18/01/2000	EUR	111.187,24	100,00	93.963,01	5,380	M	EU1A	0,500	12	FRCC	18/01/2015	159	14,880	01835	00967	00038	33080	00007
012805300510602517	22/10/2001	0510602517	19/01/2000	EUR	24.040,48	100,00	20.616,56	5,630	M	EU1A	0,750	12	FRCC	19/01/2010	99	15,130	01757	00779	00063	20387-N	00000
012805280510606015	22/10/2001	0510606015	19/01/2000	EUR	96.161,94	100,00	90.495,43	5,630	M	EU1A	0,750	12	FRCC	19/01/2030	339	15,130	00826	00432	00029	20885-B	00011
012806470519992231	22/10/2001	0519992231	19/01/2000	EUR	48.080,97	100,00	45.499,78	5,880	M	EU1A	1,000	12	FRCC	19/01/2020	219	15,380	00700	07574	00000	160	00000
012806330519001122	22/10/2001	0519001122	19/01/2000	EUR	37.022,35	100,00	31.953,56	6,880	M	EU1A	2,000	12	FRCC	19/01/2010	99	16,380	02584	01445	00013	102465	00003
012803500510517392	22/10/2001	0510517392	19/01/2000	EUR	96.161,94	100,00	72.191,57	5,380	M	EU1A	0,500	12	FRCC	19/10/2014	156	14,880	01252	00947	00030	47002	00002
012806510519008231	22/10/2001	0519008231	19/01/2000	EUR	42.070,85	100,00	39.744,02	5,630	M	EU1A	0,750	12	FRCC	19/01/2020	219	15,130	02550	00000	00021	9155	00000
012806510519008273	22/10/2001	0519008273	19/01/2000	EUR	72.121,45	100,00	27.750,29	5,630	M	EU1A	0,750	12	FRCC	19/01/2015	159	15,130	02948	00306	00189	20071	00000
012800260510606507	22/10/2001	0510606507	19/01/2000	EUR	66.111,33	100,00	62.608,84	5,600	M	EU1A	0,720	12	FRCC	19/01/2020	219	15,100	00000	00477	00188	24.388	00005
012800210510609456	22/10/2001	0510609456	19/01/2000	EUR	60.101,21	100,00	58.522,19	5,580	M	EU1A	0,700	12	FRCC	19/01/2030	339	15,080	00000	00989	00157	88653	00000
012800520510605784	22/10/2001	0510605784	19/01/2000	EUR	42.070,85	100,00	39.751,38	5,630	M	EU1A	0,750	12	FRCC	19/01/2020	219	15,130	00815	00717	00042	7198	00006
012802310512300005	22/10/2001	0512300005	19/01/2000	EUR	60.101,21	100,00	57.737,99	5,640	M	MIIA	0,750	12	FRCC	19/01/2025	279	15,140	03830	00368	00192	4765	00006
012800010519787724	22/10/2001	0519787724	19/01/2000	EUR	120.202,42	100,00	106.594,35	5,630	M	EU1A	0,750	12	FRCC	19/07/2014	153	15,130	01849	00705	00138	34941	00000
012800910510604437	22/10/2001	0510604437	19/01/2000	EUR	81.136,63	100,00	72.357,05	5,630	M	EU1A	0,750	12	FRCC	19/05/2018	199	15,130	01127	00867	00090	39242	00004
012800110510607773	22/10/2001	0510607773	19/01/2000	EUR	78.131,57	100,00	71.737,66	5,630	M	EU1A	0,750	12	FRCC	19/01/2015	159	15,130	00501	00073	00203	5349	00006
012800110510607787	22/10/2001	0510607787	19/01/2000	EUR	94.959,91	100,00	91.464,44	5,010	M	EU1A	0,700	12	FRCC	19/01/2025	279	14,510	03300	00216	00149	8227	00009
012808130510662601	22/10/2001	0510662601	19/01/2000	EUR	48.080,97	100,00	35.848,44	5,730	M	EU1A	0,850	12	FRCC	19/01/2010	99	15,230	01474	00548	00007	44967	00005
012836100513000773	22/10/2001	0513000773	19/01/2000	EUR	54.091,09	100,00	38.245,11	5,630	M	EU1A	0,750	12	FRCC	19/12/2015	170	15,130	01231	00000	00000	33755	00000
012836330513001111	22/10/2001	0513001111	20/01/2000	EUR	131.020,64	100,00	76.757,83	5,160	M	EU1A	0,850	12	FRCC	20/02/2025	280	14,660	02675	00558	00000	27433	00000
012830360510600032	22/10/2001	0510600032	20/01/2000	EUR	114.192,30	100,00	99.049,73	5,480	M	EU1A	0,600	12	FRCC	20/01/2020	219	14,980	02044	00522	00031	40403	00001
012831500519787177	22/10/2001	0519787177	20/01/2000	EUR	27.045,54	100,00	22.615,94	5,310	M	MIIA	1,000	12	FRCC	20/10/2016	180	14,810	01865	00366	00027	29247	00000
012808640510605217	22/10/2001	0510605217	20/01/2000	EUR	84.141,69	100,00	72.237,93	5,530	M	EU1A	0,650	12	FRCC	20/01/2010	99	15,030	00973	00401	00046	24837	00004
012807900519005143	22/10/2001	0519005143	20/01/2000	EUR	66.111,33	100,00	63.652,77	5,880	M	EU1A	1,000	12	FRCC	20/01/2025	279	15,380	00979	00041	00051	3208	00000
012807410510702604	22/10/2001	0510702604	20/01/2000	EUR	120.202,42	100,00	113.745,88	5,530	M	EU1A	0,650	12	FRCC	20/01/2020	219	15,030	00423	00112	00061	8395	00000
012860010519787375	22/10/2001	0519787375	20/01/2000	EUR	114.192,30	100,00	107.692,25	5,630	M	EU1A	0,750	12	FRCC	20/01/2020	219	15,130	01591	00471	00036	4861	00000
012800820510606052	22/10/2001	0510606052	20/01/2000	EUR	104.275,60	100,00	89.697,97	5,630	M	EU1A	0,750	12	FRCC	20/01/2020	219	15,130	00000	02509	00136	70605	00000
012801700510603725	22/10/2001	0510603725	20/01/2000	EUR	57.096,15	100,00	54.927,88	5,890	M	MIIA	1,000	12	FRCC	20/01/2025	279	15,390	00903	00235	00199	8341	00004
012802700510603426	22/10/2001	0510603426	20/01/2000	EUR	114.192,30	100,00	101.960,45	5,380	M	EU1A	0,500	12	FRCC	20/01/2020	219	14,880	01856	00054	00098	5055	00004
012800190510603847	22/10/2001	0510603847	20/01/2000	EUR	78.131,57	100,00	67.032,86	5,630	M	EU1A	0,750	12	FRCC	20/01/2010	99	15,130	02013	00446	00111	14551	00000
012800420510605144	22/10/2001	0510605144	20/01/2000	EUR	60.101,21	100,00	57.835,18	5,630	M	EU1A	0,750	12	FRCC	20/01/2025	279	15,130	00833	00097	00209	7772	00003
012800420510605151	22/10/2001	0510605151	20/01/2000	EUR	66.111,33	100,00	62.504,74	5,880	M	EU1A	1,000	12	FRCC	20/01/2020	219	15,380	01656	00031	00181	2268	00001
012801500510609781	22/10/2001	0510609781	20/01/2000	EUR	42.070,85	100,00	38.503,08	5,630	M	EU1A	0,750	12	FRCC	20/01/2015	159	15,130	02137	00509	00137	29670	00000
012806620519004231	22/10/2001	0519004231	20/01/2000	EUR	102.172,06	100,00	29.077,89	5,730	M	EU1A	0,850	12	FRCC	20/01/2020	219	15,230	02233	01886	00177	30001	00007
012806510519008371	22/10/2001	0519008371	20/01/2000	EUR	90.151,82	100,00	86.605,04	5,630	M	EU1A	0,750	12	FRCC	20/01/2025	279	15,130	01769	00211	00095	18077	00002
012803500510518155	22/10/2001	0510518155	20/01/2000	EUR	84.141,69	100,00	80.786,92	5,380	M	EU1A	0,500	12	FRCC	20/01/2025	279	14,880	01171	00883	00104	29350	00008
012806330519001157	22/10/2001	0519001157	20/01/2000	EUR	45.676,92	100,00	43.177,64	4,750	M	EU1A	1,750	12	FRCC	20/01/2020	219	14,250	02535	01396	00051	100201	00003
012806370519006915	22/10/2001	0519006915	20/01/2000	EUR	22.688,21	100,00	20.938,29	5,810	M	EU1A	1,500	12	FRCC	20/01/2015	159	15,310	02594	01455	00065	103431	00003
012806470519992224	22/10/2001	0519992224	20/01/2000	EUR	48.080,97	100,00	44.226,65	6,380	M	EU1A	1,500	12	FRCC	20/01/2015	159	15,880	00000	01423	00129	112471	00000
012805030510606676	22/10/2001	0510606676	20/01/2000	EUR	66.111,33	100,00	64.273,17	5,780	M	EU1A	0,900	12	FRCC	20/01/2030	339	15,280	02642	00553	00051	39880	00000
012805410519002605	22/10/2001	0519002605	20/01/2000	EUR	54.091,09	100,00	42.085,87	5,380	M	EU1A	0,500	12	FRCC	20/04/2015	162	14,880	02212	00505	00148	7549	00011
012806420510602391	22/10/2001	0510602391	20/01/2000	EUR	18.030,36	100,00	15.452,36	5,630	M	EU1A	0,750	12	FRCC	20/01/2010	99	15,130	01098	00749	00202	13740	00000

CARTERA DE PARTICIPACIONES HIPOTECARIAS

NUM.PARTICIP.	FEC.EMI.	NUM.PREST.	F.APERT.	DIV.	CAPITAL INIC.	%PART.	CAPITAL PEND.	%NOMIN.	(1)	(2)	DIFERE.	(3)	(4)	F.VENCI.	(5)	%DEMORA	TOMO	LIBRO	FOLIO	FINCA	INSC.
012805410519002612	22/10/2001	0519002612	20/01/2000	EUR	87.146,76	100,00	86.737,27	5,380	M	EU1A	0,500	12	FRCC	20/01/2030	339	14,880	01663	00166	00239	14053	00000
012803900510604967	22/10/2001	0510604967	20/01/2000	EUR	48.080,97	100,00	44.150,93	5,690	M	MI1A	0,750	12	FRCC	20/01/2015	159	15,140	01317	00617	00076	55912	00003
012803610510647792	22/10/2001	0510647792	20/01/2000	EUR	90.151,82	100,00	86.631,26	5,530	M	EU1A	0,650	12	FRCC	20/01/2025	279	15,030	00873	00048	00131	3310	00008
012804030510647113	22/10/2001	0510647113	20/01/2000	EUR	36.060,73	100,00	33.073,47	5,590	M	MI1A	0,700	12	FRCC	20/01/2015	159	15,090	02350	01003	00097	46407	00011
012803600510637172	22/10/2001	0510637172	21/01/2000	EUR	120.202,42	100,00	116.768,34	5,480	M	EU1A	0,600	12	FRCC	21/01/2030	339	14,980	01224	00496	00038	22785	00002
012803620510647394	22/10/2001	0510647394	21/01/2000	EUR	90.151,82	100,00	83.323,81	5,530	M	EU1A	0,650	12	FRCC	21/06/2019	212	15,030	02275	00206	00121	17915	00000
012803900510605142	22/10/2001	0510605142	21/01/2000	EUR	54.091,09	100,00	52.107,67	5,630	M	EU1A	0,750	12	FRCC	21/01/2025	279	15,130	01316	00616	00181	55832	00003
012804020510648267	22/10/2001	0510648267	21/01/2000	EUR	102.172,06	100,00	29.905,90	5,630	M	EU1A	0,750	12	FRCC	21/12/2006	62	15,130	02783	01091	00025	58366	00000
012805130510604145	22/10/2001	0510604145	21/01/2000	EUR	80.295,22	100,00	75.696,33	5,480	M	EU1A	0,600	12	FRCC	21/01/2020	219	14,980	02595	00888	00088	50675	00003
012806440510605263	22/10/2001	0510605263	21/01/2000	EUR	36.060,73	100,00	34.285,09	6,830	M	EU1A	1,950	12	FRCC	21/01/2020	219	16,330	02546	01407	00224	99280	00001
012805000510637291	22/10/2001	0510637291	21/01/2000	EUR	96.161,94	100,00	84.612,65	5,530	M	EU1A	0,650	12	FRCC	21/01/2015	159	15,030	01756	00936	00211	13042	00007
012806450519009737	22/10/2001	0519009737	21/01/2000	EUR	60.101,21	100,00	51.699,45	6,130	M	EU1A	1,250	12	FRCC	21/01/2010	99	15,630	00746	00067	00208	8895	00002
012806360510600453	22/10/2001	0510600453	21/01/2000	EUR	61.663,84	100,00	58.281,34	5,380	M	EU1A	0,500	12	FRCC	21/01/2020	219	14,880	00000	00000	00000	14797	00000
012806370519005893	22/10/2001	0519005893	21/01/2000	EUR	21.035,42	100,00	19.434,39	6,060	M	EU1A	1,750	12	FRCC	21/01/2015	159	15,560	01312	00220	00025	15943	00000
012806450519009695	22/10/2001	0519009695	21/01/2000	EUR	54.091,09	100,00	49.754,99	6,380	M	EU1A	1,500	12	FRCC	21/01/2015	159	15,880	00707	00315	00014	28688	00000
012806360510600467	22/10/2001	0510600467	21/01/2000	EUR	61.663,84	100,00	58.279,15	5,380	M	EU1A	0,500	12	FRCC	21/01/2020	219	14,880	00000	00000	00000	14797	00000
012806210510006803	22/10/2001	0510006803	21/01/2000	EUR	60.101,21	100,00	32.711,42	5,630	M	EU1A	0,750	12	FRCC	21/09/2006	59	15,130	00000	00000	00000		00000
012806510519008385	22/10/2001	0519008385	21/01/2000	EUR	63.106,27	100,00	57.754,77	5,630	M	EU1A	0,750	12	FRCC	21/01/2015	159	15,130	01774	00156	00003	14107	00001
012806620519004196	22/10/2001	0519004196	21/01/2000	EUR	60.101,21	100,00	51.507,87	5,630	M	EU1A	0,750	12	FRCC	21/01/2010	99	15,130	02239	00601	00140	65438	00007
012806510519008294	22/10/2001	0519008294	21/01/2000	EUR	33.055,67	100,00	31.203,96	5,630	M	EU1A	0,750	12	FRCC	21/01/2020	219	15,130	01764	00206	00221	16854	00000
012806510519008301	22/10/2001	0519008301	21/01/2000	EUR	45.075,91	100,00	39.928,16	5,630	M	EU1A	0,750	12	FRCC	21/01/2012	123	15,130	01764	00206	00219	16852	00000
012806510519008217	22/10/2001	0519008217	21/01/2000	EUR	72.121,45	100,00	64.850,67	5,630	M	EU1A	0,750	12	FRCC	21/01/2020	219	15,130	00000	00564	00127	37.609	00000
012801610510603926	22/10/2001	0510603926	21/01/2000	EUR	150.253,03	100,00	123.862,34	5,630	M	EU1A	0,750	12	FRCC	21/01/2025	279	15,130	00000	00000	00000	42149	00000
012801400519010142	22/10/2001	0519010142	21/01/2000	EUR	65.413,35	100,00	63.048,41	5,730	M	EU1A	0,850	12	FRCC	21/01/2025	279	15,230	02919	02121	00070	8990	00006
012800420510605172	22/10/2001	0510605172	21/01/2000	EUR	18.030,36	100,00	16.550,97	5,630	M	EU1A	0,750	12	FRCC	21/01/2015	159	15,130	01015	00279	00099	25243	00006
012800250510605274	22/10/2001	0510605274	21/01/2000	EUR	45.676,92	100,00	41.760,36	5,630	M	EU1A	0,750	12	FRCC	21/01/2015	159	15,130	00380	00077	00229	8358	00004
012802000510610986	22/10/2001	0510610986	21/01/2000	EUR	54.091,09	100,00	49.603,94	5,630	M	EU1A	0,750	12	FRCC	21/01/2015	159	15,130	01579	00134	00121	8404	00000
012800900510606865	22/10/2001	0510606865	21/01/2000	EUR	87.146,76	100,00	83.790,63	5,630	M	EU1A	0,750	12	FRCC	21/01/2025	279	15,130	01667	00100	00215	8323	00003
012800010519787521	22/10/2001	0519787521	21/01/2000	EUR	72.121,45	100,00	66.005,35	5,630	M	EU1A	0,750	12	FRCC	21/01/2015	159	15,130	01825	00165	00153	14342	00000
012800900510606634	22/10/2001	0510606634	21/01/2000	EUR	72.121,45	100,00	69.496,23	5,880	M	EU1A	1,000	12	FRCC	21/01/2025	279	15,380	01664	00056	00137	4630	00004
012803150510002297	22/10/2001	0510002297	21/01/2000	EUR	132.222,66	100,00	127.074,68	5,430	M	EU1A	0,550	12	FRCC	21/01/2025	279	14,930	00000	00465	00021	9641	00004
012801200519004074	22/10/2001	0519004074	21/01/2000	EUR	90.151,82	100,00	86.754,66	5,640	M	MI1A	0,750	12	FRCC	21/01/2025	279	15,140	01045	00071	00083	7522	00002
012800730510603334	22/10/2001	0510603334	21/01/2000	EUR	60.101,21	100,00	52.492,14	5,630	M	EU1A	0,750	12	FRCC	21/01/2018	195	15,130	00000	01427	00161	47662	00008
012800780510606251	22/10/2001	0510606251	21/01/2000	EUR	78.131,57	100,00	73.891,99	5,630	M	EU1A	0,750	12	FRCC	21/01/2020	219	15,130	01610	00316	00167	12860	00002
012800720510603984	22/10/2001	0510603984	21/01/2000	EUR	150.253,03	100,00	130.074,09	5,580	M	EU1A	0,700	12	FRCC	21/11/2018	205	15,080	02456	00817	00202	54067	00000
012807600510608473	22/10/2001	0510608473	21/01/2000	EUR	24.040,48	100,00	20.660,58	5,830	M	EU1A	0,950	12	FRCC	21/01/2010	99	15,330	01594	00128	00145	10530	00004
012831540510600017	22/10/2001	0510600017	21/01/2000	EUR	96.161,94	100,00	88.075,87	5,480	M	EU1A	0,600	12	FRCC	21/01/2015	159	14,980	00283	00283	00094	617	00000
012836390513001537	22/10/2001	0513001537	21/01/2000	EUR	39.065,79	100,00	34.730,72	5,060	M	EU1A	0,750	12	FRCC	21/01/2012	123	14,560	00693	00040	00193	2642	00000
012808760519008883	22/10/2001	0519008883	26/01/2000	EUR	48.080,97	100,00	39.764,33	5,630	M	EU1A	0,750	12	FRCC	12/04/2008	78	15,130	00000	00150	00088	10513	00000
012800270510604835	22/10/2001	0510604835	09/02/2000	EUR	48.080,97	100,00	45.444,08	5,320	M	EU1A	0,750	12	FRCC	15/02/2020	220	14,820	00956	00155	00087	16145	00001
012800520510605833	22/10/2001	0510605833	09/02/2000	EUR	82.038,15	100,00	77.664,11	5,320	M	EU1A	0,750	12	FRCC	09/02/2020	220	14,820	01163	01013	00012	13473	00007
012800490510603436	22/10/2001	0510603436	09/02/2000	EUR	111.187,24	100,00	25.800,50	5,320	M	EU1A	0,750	12	FRCC	09/02/2020	220	14,820	01364	00140	00002	10079	00003
012800460510608305	22/10/2001	0510608305	09/02/2000	EUR	42.070,85	100,00	40.550,14	5,570	M	EU1A	1,000	12	FRCC	09/02/2025	280	15,070	03617	00220	00040	18317	00000
012806510519008525	22/10/2001	0519008525	10/02/2000	EUR	45.075,91	100,00	41.418,70	5,220	M	EU1A	0,650	12	FRCC	10/02/2015	160	14,720	00000	00000	00000	16848	00000
012803550510602825	22/10/2001	0510602825	10/02/2000	EUR	78.131,57	100,00	75.232,29	5,070	M	EU1A	0,500	12	FRCC	10/02/2025	280	14,570	00929	00223	00016	11821	00004
012803540510604651	22/10/2001	0510604651	10/02/2000	EUR	78.131,57	100,00	55.024,68	5,270	M	EU1A	0,700	12	FRCC	10/09/2024	275	14,770	01634	00173	00001	4509	00006
012806420510602447	22/10/2001	0510602447	10/02/2000	EUR	18.030,36	100,00	15.589,08	5,570	M	EU1A	1,000	12	FRCC	10/02/2010	100	15,070	01284	00911	00130	4105	00000
012803520510604026	22/10/2001	0510604026	10/02/2000	EUR	117.197,36	100,00	114.631,41	5,270	M	EU1A	0,700	12	FRCC	10/02/2035	400	14,770	01707	00145	00088	7594	00002
012805700510608332	22/10/2001	0510608332	10/02/2000	EUR	96.161,94	100,00	87.339,16	5,310	M	MI1A	0,750	12	FRCC	10/11/2026	301	14,810	01258	00182	00166	8772	00005
012805540519003514	22/10/2001	0519003514	10/02/2000	EUR	66.111,33	100,00	60.773,58	5,310	M	MI1A	0,750	12	FRCC	10/02/2015	160	14,810	02902	00353	00007	21950	00003
012805380510610421	22/10/2001	0510610421	10/02/2000	EUR	174.293,51	100,00	169.437,55	5,070	M	EU1A	0,500	12	FRCC	10/02/2030	340	14,570	01509	00284	00054	16313	00006
012805200519606124	22/10/2001	0519606124	10/02/2000	EUR	102.172,06	100,00	90.752,54	5,320	M	EU1A	0,750	12	FRCC	10/04/2018	198	14,820	02215	01134	00079	2444	00007
012805120510603955	22/10/2001	0510603955	10/02/2000	EUR	108.182,18	100,00	105.954,80	5,270	M	EU1A	0,700	12	FRCC	10/02/2035	400	14,770	00077	00077	00218	5590	00001
012806310510604193	22/10/2001	0510604193	10/02/2000	EUR	36.060,73	100,00	34.238,05	5,820	M	EU1A	1,250	12	FRCC	10/02/2020	220	15,320	00618	00098	00160	5954	00000
012805000510637606	22/10/2001	0510637606	10/02/2000	EUR	51.086,03	100,00	47.003,65	5,270	M	EU1A	0,700	12	FRCC	10/02/2015	160	14,770	02424	02081	00091	119453	00000
012804060510648467	22/10/2001	0510648467	10/02/2000	EUR	84.141,69	100,00	79.933,35	4,960	M	EU1A	0,650	12	FRCC	10/02/2020	220	14,460	02499	00571	00077	15140	00009
012805000510637641	22/10/2001	0510637641	10/02/2000	EUR	99.768,01	100,00	97.713,87	5,270	M	EU1A	0,700	12	FRCC	10/02/2035	400	14,770	03074	00900	00075	65030	00002
012805000510637347	22/10/2001	0510637347	10/02/2000	EUR	150.253,03	100,00	137.981,51	5,070	M	EU1A	0,500	12	FRCC	10/02/2015	160	14,570	01839	01505	00103	100884	00000
012803500510518064	22/10/2001	0510518064	10/02/2000	EUR	91.954,85	100,00	89.414,96	5,120	M	EU1A	0,550	12	FRCC	10/02/2030	340	14,620	01235	00307	00017	14790	00002
012803410510518671	22/10/2001	0510518671	10/02/2000	EUR	30.050,61	100,00	28.892,08	5,170	M	EU1A	0,600	12	FRCC	10/02/2025	280	14,670	02096	00395	00183	17980	00002
012806080510004543	22/10/2001	0510004543	10/02/2000	EUR	93.156,88	100,00	88.269,12	5,310	M	MI1A	0,750	12	FRCC	10/02/2020	220	14,810	01639	00559	00165	35212	00004
012803190510602817	22/10/2001	0510602817	10/02/2000	EUR	54.091,09	100,00	44.950,23	5,370	M	EU1A	0,800	12	FRCC	10/09/2016	179	14,870	00000	00031	00061	1615	00003
012800210510609575	22/10/2001	0510609575	10/02/2000	EUR	51.086,03	100,00	49.255,51	5,320	M	EU1A	0,750	12	FRCC	10/02/2025	280	14,820	00000	00051	00061	1679	00003
012800100510623655	22/10/2001	0510623655	10/02/2000	EUR	54.091,09	100,00	48.155,65	5,320	M	EU1A	0,750	12	FRCC	10/07/2018	201	14,820	02166	01051	00097	54147	00003
012800110510607794	22/10/2001	0510607794	10/02/2000	EUR	58.298,17	100,00	47.377,18	5,370	M	EU1A	0,800	12	FRCC	10/06/2019	212	14,870	00000	02761	00149	63412	00005
012800210510609603	22/10/2001	0510609603	10/02/2000	EUR	78.131,57	100,00	62.092,29	5,320	M	EU1A	0,750	12	FRCC	10/07/2017	189	14,820	01694	00293	00019	20898	00003
012800500519004984	22/10/2001	0519004984	10/02/2000	EUR	86.545,74	100,00	83.376,42	5,320	M	EU1A	0,750	12	FRCC	10/02/2025	280	14,820	00000	00000	00000	4636	00000
012800160510606924	22/10/2001	0510606924	10/02/2000	EUR	81.136,63	100,00	78.970,09	5,220	M	EU1A	0,650	12	FRCC	10/02/2030	340	14,720	00000	00110	00007	3611	00005
012801810510603057	22/10/2001	0510603057	10/02/2000	EUR	72.121,45	100,00	68.318,78	5,270	M	EU1A	0,700	12	FRCC	10/02/2020	220	14,770	01874	00939	00161	59106	00002
012801810510603064	22/10/2001	0510603064	10/02/2000	EUR	72.121,45	100,00	69.480,30	5,320	M	EU1A	0,750	12	FRCC	10/02/2025	280	14,820	01234	00000	00178	72962	00001
012807410510702632	22/10/2001	0510702632	10/02/2000	EUR	66.111,33	100,00	49.898,04	5,320	M	EU1A	0,750	12	FRCC	10/02/2025	280	14,820	01415	00541	00102	32105	00000
012807960510605842	22/10/2001	0510605842	10/02/2000	EUR	48.080,97	100,00	44.428,88	5,820	M	EU1A	1,250	12	FRCC	10/02/2015	160	15,320	00593	00023	00060	1267	00006
012807350519012067	22/10/2001	0519012067	10/02/2000	EUR	63.106,27	100,00	57.787,64	5,420	M	EU1A	0,850	12	FRCC	10/02/2025	280	14,920	01326	00677	00012	32118	00007
012807900519005157	22/10/2001	0519005157	10/02/2000	EUR	52.889,07	100,00	50.188,38	5,570	M	EU1A	1,000	12	FRCC	10/02/2020	220	15,070	01273	00266	00153	21348	00000
012832780519000022	22/10/2001	0519000022	10/02/2000	EUR	60.101,21	100,00	58.621,63	5,060	M	EU1A	0,750	12	FRCC	10/02/2030	340	14,560	01123	00684	00015	68511	00006
012835000510649041	22/10/2001	0510649041	10/02/2000	EUR	60.101,21	100,00	57.995,65	5,060	M	EU1A	0,750	6	FRCC	10/02/2025	280	14,560	04467	00274	00076	15980	00001
012807510510604635	22/10/2001	0510604635	10/02/2000	EUR	21.035,42	100,00	18.781,56	5,570	M	EU1A	1,000	12	FRCC	10/02/2012	124	15,070	00610	00071	00136	5675	00002
012807350519011934	22/10/2001	0519011934	11/02/2000	EUR	21.035,42	100,00	20.291,71	5,570	M	EU1A	1,000	12	FRCC	11/02/2025	280	15,070	01353	00333	00183	14575N	00007
012838670513001751	22/10/2001	0513001751	11/02/2000	EUR	75.126,51	100,00	69.294,87	4,910	M	EU1A	0,600	12	FRCC	11/02/2015	160	14,410	00811	00000	00000	30571	00000
012860790519788475	22/10/2001	0519788475	11/02/2000	EUR	72.121,45	100,00	68.212,04	5,320	M	EU1A	0,750	12	FRCC	11/02/2020	220	14,820	02864	00223	00040	7309	00000
012800550510607614	22/10/2001	0510607614	11/02/2000	EUR	36.811,99	100,00	33.895,89	5,570	M	EU1A	1,000	12	FRCC	11/02/2015	160	15,070	00282	00282	00058	15117	00002
012802440510607537	22/10/2001	0510607537	11/02/2000	EUR	156.263,15	100,00	150.368,82	5,170	M	EU1A	0,600	12	FRCC	11/02/2025	280	14,670	01537	00005	00130	757	00004
012800500519004956	22/10/2001	0519004956	11/02/2000	EUR	114.192,30	100,00	109.918,13	5,320	M	EU1A	0,750	12	FRCC	11/02/2025	280	14,820	01205	00438	00197	36599	00000
012802500510603854	22/10/2001	0510603854	11/02/2000	EUR	120.202,42	100,00	110.138,24	5,120	M	EU1A	0,550	12	FRCC	11/02/2025	280	14,620	02755	01122	00124	68086	00007
012800500519004977	22/10/2001	0519004977	11/02/2000	EUR	45.075,91	100,00	42.672,53	5,320	M	EU1A	0,750	12	FRCC	11/02/2020	220	14,820	00728	00193	00004	10406-N	00000
012800840510601427	22/10/2001	0510601427	11/02/2000	EUR	198.333,99	100,00	158.288,79	5,270	M	EU1A	0,700	12	FRCC	11/02/2035	400	14,770	01125	00283	00079	21322	00007
012801300510603104	22/10/2001	0510603104	11/02/2000	EUR	78.131,57	100,00	62.214,05	5,320	M	EU1A	0,750	12	FRCC	11/02/2020	220	14,820	01750	01007	00194	62213	00003
012800860510601037	22/10/2001	0510601037	11/02/2000	EUR	74.044,69	100,00	72.519,23	5,170	M	EU1A	0,600	12	FRCC	11/02/2035	400	14,670	01174	00082	00166	4879	00000
012800710510606251	22/10/2001	0510606251	11/02/2000	EUR	108.182,18	100,00	102.189,70	5,220	M	EU1A	0,650	12	FRCC	11/05/2028	319	14,720	02282	00350	00101	5378	00008
012800850510605796	22/10/2001	0510605796	11/02/2000	EUR	22.537,95	100,00	16.568,55	5,420	M	EU1A	0,850	12	FRCC	11/02/2015	160	14,920	11822	01018	00140	50068	00011
012800310510604475	22/10/2001	0510604475	11/02/2000	EUR	90.151,82	100,00	86.921,51	5,320	M	EU1A	0,750	12	FRCC	11/02/2025	280	14,820	01827	01356	00011	17105	00005
012800340510605332	22/10/2001	0510605332	11/02/2000	EUR	63.106,27	100,00	61.908,64	5,820	M	EU1A	1,250	12	FRCC	11/02/2035	400	15,320	00658	00180	00127	9389	00005
012803000510707952	22/10/2001	0510707952	11/02/2000	EUR	120.202,42	100,00	116.837,66	5,170	M	EU1A	0,600	12	FRCC	11/02/2030	340	14,670	01484	00420	00106	3691	00007
012802610510602024	22/10/2001	0510602024	11/02/2000	EUR	60.101,21	100,00	51.277,01	4,960	M	EU1A	0,650	12	FRCC	11/02/2015	160	14,460	04172	00268	00143	18357	00001
012806080510004676	22/10/2001	0510004676	11/02/2000	EUR	108.182,18	100,00	102.379,38	5,360	M	MI1A	0,800	12	FRCC	11/02/2025	280	14,860	02411	00773	00223	68146	00007
012806040510006345	22/10/2001	0510006345	11/02/2000	EUR	120.202,42	100,00	80.803,16	5,500	M	MI1A	0,750	12	FRCC	11/03/2015	161	15,000	02282	00403	00203	24693	00010
012803420510606123	22/10/2001	0510606123	11/02/2000	EUR	78.131,57	100,00	75.158,67	5,170	M	EU1A	0,600	12	FRCC	11/02/2025	280	14,670	01652	00014	00054	527	00006
012805070510603432	22/10/2001	0510603432	11/02/2000	EUR	134.326,21	100,00	130.593,81	5,200	M	EU1A	0,630	12	FRCC	11/02/2030	340	14,700	01915	00139	00070	2381	00000
012803970519002741	22/10/2001	0519002741	11/02/2000	EUR	84.141,69	100,00	64.738,45	5,220	M	EU1A	0,650	12	FRCC	11/07/2015	165	14,720	00789	00106	00076	5748	00009
012806310510604186	22/10/2001	0510604186	11/02/2000	EUR	60.101,21	100,00	55.313,91	5,070	M	EU1A	0,500	12	FRCC	11/02/2015	160	14,570	02727	00459	00149	24221	00000
012806370519006964	22/10/2001	0519006964	11/02/2000	EUR	102.172,06	100,00	78.929,54	5,220	M	EU1A	0,650	12	FRCC	11/02/2010	100	14,720	01061	00823	00166	69411	00002
012805240510608237	22/10/2001	0510608237	11/02/2000	EUR	78.131,57	100,00	70.628,93	5,320	M	EU1A	0,750	12	FRCC	11/02/2013	136	14,820	02890	00017	00168	947	00000
012805380510610344	22/10/2001	0510610344	11/02/2000	EUR	156.263,15	100,00	153.034,02	5,220	M	EU1A	0,650	12	FRCC	11/02/2035	400	14,720	03407	00296	00154	14303	00003
012803510510603906	22/10/2001	0510603906	11/02/2000	EUR	99.167,00	100,00	96.384,24	5,310	M	MI1A	0,750	12	FRCC	11/02/2030	340	14,810	01628	00399	00217	9822-N	00009
012806470510601283	22/10/2001	0510601283	11/02/2000	EUR	96.161,94	100,00	88.841,86	6,060	M	MI1A	1,500	12	FRCC	11/02/2015	160	15,560	00655	00056	00163	5612	00001
012803510510603913	22/10/2001	0510603913	11/02/2000	EUR	132.222,66	100,00	128.512,35	5,310	M	MI1A	0,750	12	FRCC	11/02/2030	340	14,810	01480	00350	00020	18344	00007
012806510519008735	22/10/2001	0519008735	11/02/2000	EUR	54.091,09	100,00	33.529,05	5,320	M	EU1A	0,750	12	FRCC	11/02/2012	124	14,820	00000	00000	00000	17212	00000
012806610519006505	22/10/2001	0519006505	11/02/2000	EUR	72.121,45	100,00	69.422,01	5,320	M	EU1A	0,750	12	FRCC	11/02/2025	280	14,820	00939	00280	00014	32679	00000
012806510519008581	22/10/2001	0519008581	11/02/2000	EUR	66.111,33	100,00	62.574,82	5,320	M	EU1A	0,750	12	FRCC	11/02/2020	220	14,820	00000	00000	00000	17.228	00000
012806700510014111	22/10/2001	0510014111	11/02/2000	EUR	48.080,97	100,00	38.015,78	5,320	M	EU1A	0,750	12	FRCC	11/02/2007	64	14,820	00649	00174	00031	16925	00004
012806510519008693	22/10/2001	0519008693	14/02/2000	EUR	51.086,03	100,00	46.953,09	5,320	M	EU1A	0,750	12	FRCC	14/02/2015	160	14,820	00000	00000	00000	17236	00000
012802950510602415	22/10/2001	0510602415	14/02/2000	EUR	72.121,45	100,00	63.348,88	5,320	M	EU1A	0,750	12	FRCC	14/10/2021	240	14,820	01746	00129	00091	5334	00007
012803130510701413	22/10/2001	0510701413	14/02/2000	EUR	96.161,94	100,00	89.350,56	5,210	M	EU1A	0,640	12	FRCC	14/10/2016	180	14,710	01651	00356	00167	22246	00002
012800920510603276	22/10/2001	0510603276	14/02/2000	EUR	42.070,85	100,00	39.808,35	5,270	M	EU1A	0,700	12	FRCC	14/02/2020	220	14,770	02794	01866	00041	23910	00006
012801100510608222	22/10/2001	0510608222	14/02/2000	EUR	60.101,21	100,00	41.033,81	5,270	M	EU1A	0,700	12	FRCC	14/12/2010	110	14,770	00870	00145	00186	14915	00003
012801500510609977	22/10/2001	0510609977	14/02/2000	EUR	42.070,85	100,00	38.776,30	5,570	M	EU1A	1,000	12	FRCC	14/02/2015	160	15,070	01627	00075	00134	6986	00000
012840220519000017	22/10/2001	0519000017	14/02/2000	EUR	45.075,91	100,00	43.537,55	5,160	M	EU1A	0,850	12	FRCC	14/02/2025	280	14,660	02658	00232	00139	13384	00009
012807810510609747	22/10/2001	0510609747	14/02/2000	EUR	96.161,94	100,00	85.242,09	5,320	M	EU1A	0,750	12	FRCC	14/07/2014	153	14,820	01127	00494	00132	35863	00004
012807940510603866	22/10/2001	0510603866	14/02/2000	EUR	96.161,94	100,00	91.118,51	5,320	M	EU1A	0,750	12	FRCC	14/02/2020	220	14,820	00956	00708	00111	38115	00006
012803540510604427	22/10/2001	0510604427	14/02/2000	EUR	48.080,97	100,00	47.020,99	5,170	M	EU1A	0,600	12	FRCC	14/02/2035	400	14,670	01189	00157	00170	10646	00005
012805500519004427	22/10/2001	0519004427	14/02/2000	EUR	72.121,45	100,00	66.390,24	5,320	M	EU1A	0,750	12	FRCC	14/03/2023	257	14,820	03370	00317	00148	4078	00005
012805350510000445	22/10/2001	0510000445	14/02/2000	EUR	87.146,76	100,00	78.817,61	5,320	M	EU1A	0,750	12	FRCC	14/02/2030	340	14,820	00614	00614	00223	18302	00007
012806370519006327	22/10/2001	0519006327	14/02/2000	EUR	25.933,67	100,00	20.600,44	5,810	M	EU1A	1,500	12	FRCC	14/02/2020	220	15,310	01849	01398	00027	111888	00003
012804000510649133	22/10/2001	0510649133	14/02/2000	EUR	42.070,85	100,00	38.633,94	5,220	M	EU1A	0,650	12	FRCC	14/02/2015	160	14,720	00892	00022	00023	2475	00003
012805040510605431	22/10/2001	0510605431	14/02/2000	EUR	42.070,85	100,00	40.509,90	5,320	M	EU1A	0,750	12	FRCC	14/02/2025	280	14,820	01890	00107	00083	7122	00004
012803400510613352	22/10/2001	0510613352	14/02/2000	EUR	54.091,09	100,00	46.683,77	5,320	M	EU1A	0,750	12	FRCC	14/02/2010	100	14,820	00000	00000	00000		00000
012803400510613555	22/10/2001	0510613555	14/02/2000	EUR	150.253,03	100,00	100.923,16	5,120	M	EU1A	0,550	12	FRCC	14/02/2030	340	14,620	01653	00597	00086	18245	00002

CARTERA DE PARTICIPACIONES HIPOTECARIAS

NUM.PARTICIP.	FEC.EMI.	NUM.PREST.	F.APERT.	DIV.	CAPITAL INIC.	%PART.	CAPITAL PEND.	%NOMIN.	(1)	(2)	DIFERE.	(3)	(4)	F.VENCI.	(5)	%DEMORA	TOMO	LIBRO	FOLIO	FINCA	INSC.
012806030510003957	22/10/2001	0510003957	14/02/2000	EUR	33.055,67	100,00	31.844,50	5,310	M	MI1A	0,750	12	FRCC	14/02/2025	280	14,810	02664	01102	00099	14035	00006
012803420510606025	22/10/2001	0510606025	15/02/2000	EUR	90.151,82	100,00	85.236,06	5,170	M	EU1A	0,600	12	FRCC	15/02/2020	220	14,670	01707	00145	00142	7621	00002
012805070510603481	22/10/2001	0510603481	15/02/2000	EUR	108.182,18	100,00	104.076,38	5,220	M	EU1A	0,650	12	FRCC	15/02/2025	280	14,720	01605	00069	00060	10363	00000
012803200510602517	22/10/2001	0510602517	15/02/2000	EUR	138.232,78	100,00	125.291,84	5,170	M	EU1A	0,600	12	FRCC	15/02/2025	280	14,670	04073	00460	00046	18674	00001
012804060510649076	22/10/2001	0510649076	15/02/2000	EUR	60.101,21	100,00	51.847,72	5,570	M	EU1A	1,000	12	FRCC	15/08/2010	106	15,070	02120	00258	00094	12706	00005
012805350510000333	22/10/2001	0510000333	15/02/2000	EUR	108.182,18	100,00	99.267,41	5,270	M	EU1A	0,700	12	FRCC	15/02/2030	340	14,770	00959	00315	00160	24933	00002
012805110510606873	22/10/2001	0510606873	15/02/2000	EUR	108.182,18	100,00	99.175,11	5,050	M	EU1A	0,480	12	FRCC	15/02/2015	160	14,550	03034	00154	00038	5456	00004
012806450519009975	22/10/2001	0519009975	15/02/2000	EUR	30.050,61	100,00	27.697,36	5,570	M	EU1A	1,000	12	FRCC	15/02/2015	160	15,070	01430	00886	00163	30380	00002
012806510519008245	22/10/2001	0519008245	15/02/2000	EUR	48.080,97	100,00	44.032,20	3,950	M	EU1A	0,750	12	FRCC	15/02/2015	160	13,450	03128	00207	00130	15398	00000
012806620519004322	22/10/2001	0519004322	15/02/2000	EUR	24.040,48	100,00	22.144,01	5,320	M	EU1A	0,750	12	FRCC	15/02/2015	160	14,820	02239	01892	00094	28996	00007
012806550519000486	22/10/2001	0519000486	15/02/2000	EUR	42.070,85	100,00	33.474,60	6,320	M	EU1A	1,750	12	FRCC	15/02/2007	64	15,820	01834	01385	00011	108174	00000
012808760519009023	22/10/2001	0519009023	15/02/2000	EUR	78.732,59	100,00	75.948,85	5,570	M	EU1A	1,000	12	FRCC	15/02/2025	280	15,070	01789	00989	00194	21157	00004
012808150510660594	22/10/2001	0510660594	15/02/2000	EUR	73.323,48	100,00	71.512,68	5,570	M	EU1A	1,000	12	FRCC	15/02/2030	340	15,070	01666	00216	00001	13016	00004
012807000510614293	22/10/2001	0510614293	15/02/2000	EUR	102.172,06	100,00	98.262,94	5,320	M	EU1A	0,750	12	FRCC	15/02/2025	280	14,820	01222	00000	00085	65470	00002
012807350519012074	22/10/2001	0519012074	15/02/2000	EUR	38.284,47	100,00	37.312,38	5,570	M	EU1A	1,000	12	FRCC	15/02/2030	340	15,070	01718	00000	00059	17391	00004
012837140510600017	22/10/2001	0510600017	15/02/2000	EUR	63.106,27	100,00	59.863,88	5,420	M	EU1A	0,850	12	FRCC	15/02/2020	220	14,920	02285	00405	00021	41951	00004
012836090513001745	22/10/2001	0513001745	15/02/2000	EUR	126.212,54	100,00	119.855,10	4,960	M	EU1A	0,650	12	FRCC	15/02/2020	220	14,460	02759	00000	00000	90364	00000
012845290510700001	22/10/2001	0510700001	15/02/2000	EUR	62.505,26	100,00	61.259,95	5,170	M	EU1A	0,600	12	FRCC	15/02/2035	400	14,670	01011	00762	00194	10172	00016
012846910519789061	22/10/2001	0519789061	15/02/2000	EUR	120.202,42	100,00	52.636,10	5,060	M	EU1A	0,750	12	FRCC	15/02/2020	220	14,560	01967	00483	00179	27913	00000
012801400519010184	22/10/2001	0519010184	15/02/2000	EUR	102.172,06	100,00	93.887,25	5,320	M	EU1A	0,750	12	FRCC	15/02/2015	160	14,820	02247	00362	00007	26039	00003
012801300510603146	22/10/2001	0510603146	15/02/2000	EUR	81.136,63	100,00	78.099,74	5,320	M	EU1A	0,750	12	FRCC	15/02/2025	280	14,820	01676	00933	00170	57430	00005
012801000510613924	22/10/2001	0510613924	15/02/2000	EUR	60.101,21	100,00	52.313,75	4,960	M	EU1A	0,650	12	FRCC	15/02/2020	220	14,460	02926	00379	00199	30601	00001
012800670510603104	22/10/2001	0510603104	15/02/2000	EUR	75.126,51	100,00	72.304,20	5,420	M	EU1A	0,850	12	FRCC	15/02/2025	280	14,920	01819	01348	00056	29431	00006
012801700510603837	22/10/2001	0510603837	15/02/2000	EUR	85.944,73	100,00	83.735,46	5,820	M	EU1A	1,250	12	FRCC	15/02/2030	340	15,320	01456	00699	00194	27889	00006
012800630519003093	22/10/2001	0519003093	15/02/2000	EUR	264.445,33	100,00	221.097,52	5,320	M	EU1A	0,750	12	FRCC	15/02/2020	220	14,820	00000	02746	00181	8127	00009
012800100510623725	22/10/2001	0510623725	15/02/2000	EUR	84.141,69	100,00	75.075,81	5,320	M	EU1A	0,750	12	FRCC	15/02/2012	124	14,820	02412	00052	00010	2237	00007
012802950510602422	22/10/2001	0510602422	15/02/2000	EUR	60.101,21	100,00	56.949,16	5,320	M	EU1A	0,750	12	FRCC	15/02/2020	220	14,820	01547	00076	00157	21374	00008
012800440519003284	22/10/2001	0519003284	15/02/2000	EUR	66.111,33	100,00	53.257,68	5,420	M	EU1A	0,850	12	FRCC	15/04/2016	174	14,920	01126	00284	00012	24695	00003
012802610510602031	22/10/2001	0510602031	15/02/2000	EUR	18.030,36	100,00	15.597,03	5,370	M	EU1A	0,800	12	FRCC	15/02/2010	100	14,870	03923	00739	00079	48462	00002
012800340510605353	22/10/2001	0510605353	16/02/2000	EUR	63.707,28	100,00	62.498,24	5,820	M	EU1A	1,250	12	FRCC	16/02/2035	400	15,320	01318	00434	00096	6140	00008
012803190510602796	22/10/2001	0510602796	16/02/2000	EUR	330.556,66	100,00	161.582,63	5,220	M	EU1A	0,650	12	FRCC	16/02/2020	220	14,720	00000	00071	00209	4566	00002
012802020510603813	22/10/2001	0510603813	16/02/2000	EUR	123.207,48	100,00	119.847,10	5,320	M	EU1A	0,750	12	FRCC	16/02/2030	340	14,820	02019	00211	00173	18765	00002
012802000510611105	22/10/2001	0510611105	16/02/2000	EUR	27.045,54	100,00	20.213,10	5,320	M	EU1A	0,750	12	FRCC	16/11/2008	85	14,820	01483	00395	00209	30411	00006
012800210510609624	22/10/2001	0510609624	16/02/2000	EUR	60.101,21	100,00	57.006,79	5,370	M	EU1A	0,800	12	FRCC	16/02/2020	220	14,870	00000	00316	00027	12.644	00004
012800250510605414	22/10/2001	0510605414	16/02/2000	EUR	24.340,99	100,00	16.605,53	5,420	M	EU1A	0,850	12	FRCC	16/02/2015	160	14,920	02224	00000	00175	50619N	00005
012800840510601392	22/10/2001	0510601392	16/02/2000	EUR	85.343,72	100,00	82.326,26	5,570	M	EU1A	1,000	12	FRCC	16/02/2025	280	15,070	01068	00355	00052	23608	00005
012800830510600691	22/10/2001	0510600691	16/02/2000	EUR	120.202,42	100,00	116.903,33	5,220	M	EU1A	0,650	12	FRCC	16/02/2030	340	14,720	01636	04049	00000	14356	00006
012800470510603196	22/10/2001	0510603196	16/02/2000	EUR	48.080,97	100,00	41.508,37	5,420	M	EU1A	0,850	12	FRCC	16/02/2010	100	14,920	01258	00180	00206	16361	00000
012846020519788426	22/10/2001	0519788426	16/02/2000	EUR	45.075,91	100,00	42.901,46	5,310	M	EU1A	1,000	12	FRCC	16/02/2020	220	14,810	01086	00480	00013	9326	00000
012807800510622101	22/10/2001	0510622101	16/02/2000	EUR	30.050,61	100,00	17.806,97	5,320	M	EU1A	0,750	12	FRCC	16/02/2020	220	14,820	00516	00259	00040	14066	00000
012806420510602454	22/10/2001	0510602454	16/02/2000	EUR	72.121,45	100,00	69.362,01	5,320	M	EU1A	0,750	12	FRCC	16/02/2025	280	14,820	00734	00003	00129	6723	00000
012806330519001283	22/10/2001	0519001283	16/02/2000	EUR	48.080,97	100,00	45.675,20	6,070	M	EU1A	1,500	12	FRCC	16/02/2020	220	15,570	01428	00341	00162	26733	00005
012806400510608766	22/10/2001	0510608766	16/02/2000	EUR	63.106,27	100,00	45.256,96	5,470	M	EU1A	0,900	12	FRCC	16/08/2009	94	14,970	01504	00233	00103	17279	00000
012803200510602524	22/10/2001	0510602524	16/02/2000	EUR	158.667,20	100,00	152.869,38	4,960	M	EU1A	0,650	12	FRCC	16/02/2025	280	14,460	04034	00027	00041	2011	00003
012803200510602503	22/10/2001	0510602503	16/02/2000	EUR	52.889,07	100,00	49.652,24	4,960	M	EU1A	0,650	12	FRCC	16/02/2018	196	14,460	03281	00086	00049	2528	00004
012805070510603474	22/10/2001	0510603474	16/02/2000	EUR	168.283,39	100,00	164.586,29	5,220	M	EU1A	0,650	12	FRCC	16/02/2035	400	14,720	01210	00195	00138	13956	00000
012803420510606102	22/10/2001	0510606102	16/02/2000	EUR	150.253,03	100,00	133.949,67	5,070	M	EU1A	0,500	12	FRCC	16/11/2027	313	14,570	01643	00587	00051	18059	00003
012803500510518757	22/10/2001	0510518757	17/02/2000	EUR	71.430,29	100,00	69.913,57	5,220	M	EU1A	0,650	12	FRCC	17/02/2035	400	14,720	01063	00802	00179	20767	00012
012805000510636864	22/10/2001	0510636864	17/02/2000	EUR	84.141,69	100,00	77.334,56	5,320	M	EU1A	0,750	12	FRCC	17/02/2015	160	14,820	03211	00487	00149	16719	00003
012806400510608724	22/10/2001	0510608724	17/02/2000	EUR	54.091,09	100,00	49.756,34	5,570	M	EU1A	1,000	12	FRCC	17/02/2015	160	15,070	01265	00321	00203	25873	00006
012805340510609262	22/10/2001	0510609262	17/02/2000	EUR	54.091,09	100,00	51.207,11	5,320	M	EU1A	0,750	12	FRCC	17/02/2020	220	14,820	03426	01200	00139	62235	00001
012806700510014132	22/10/2001	0510014132	17/02/2000	EUR	81.136,63	100,00	74.736,02	5,320	M	EU1A	0,750	12	FRCC	17/02/2015	160	14,820	00860	00150	00081	13093	00001
012806470519992301	22/10/2001	0519992301	17/02/2000	EUR	178.948,35	100,00	160.349,22	6,070	M	EU1A	1,500	12	FRCC	17/02/2012	124	15,570	01418	00563	00142	42522	00000
012805260510606867	22/10/2001	0510606867	17/02/2000	EUR	72.121,45	100,00	39.590,30	5,320	M	EU1A	0,750	12	FRCC	17/11/2006	61	14,820	01047	00636	00057	35958	00000
012838070510600012	22/10/2001	0510600012	17/02/2000	EUR	66.111,33	100,00	57.661,59	5,570	M	EU1A	1,000	12	FRCC	17/02/2035	400	15,070	01523	00251	00107	16891	00000
012840070519000023	22/10/2001	0519000023	17/02/2000	EUR	44.474,90	100,00	32.548,85	5,210	M	EU1A	0,900	12	FRCC	17/02/2030	340	14,710	01899	00291	00205	27595	00003
012807300519012454	22/10/2001	0519012454	17/02/2000	EUR	36.060,73	100,00	34.757,33	5,570	M	EU1A	1,000	12	FRCC	17/02/2025	280	15,070	00000	00000	00000	8717	00000
012807300519012461	22/10/2001	0519012461	17/02/2000	EUR	60.101,21	100,00	58.487,14	5,570	M	EU1A	1,000	12	FRCC	17/02/2030	340	15,070	00000	00000	00000	6760	00000
012835660510700011	22/10/2001	0510700011	17/02/2000	EUR	75.126,51	100,00	71.369,48	5,060	M	EU1A	0,750	12	FRCC	17/02/2020	220	14,560	01259	00421	00166	14102	00004
012840070519000037	22/10/2001	0519000037	17/02/2000	EUR	72.121,45	100,00	69.671,49	5,210	M	EU1A	0,900	12	FRCC	17/02/2025	280	14,710	02010	00028	00132	2505	00004
012807340519002707	22/10/2001	0519002707	17/02/2000	EUR	18.030,36	100,00	16.832,78	5,570	M	EU1A	1,000	12	FRCC	17/11/2016	181	15,070	01636	00987	00188	34619	00010
012800900510606956	22/10/2001	0510606956	17/02/2000	EUR	47.479,96	100,00	46.254,46	5,320	M	EU1A	0,750	12	FRCC	17/02/2030	340	14,820	01567	00184	00046	14039	00003
012800230510612104	22/10/2001	0510612104	17/02/2000	EUR	63.106,27	100,00	59.756,92	5,270	M	EU1A	0,700	12	FRCC	17/02/2020	220	14,770	02510	00000	00036	70655	00003
012800950510605176	22/10/2001	0510605176	17/02/2000	EUR	57.096,15	100,00	55.581,38	5,320	M	EU1A	0,750	12	FRCC	17/02/2030	340	14,820	01713	00658	00028	37066	00004
012801400519010254	22/10/2001	0519010254	17/02/2000	EUR	90.151,82	100,00	77.890,78	5,320	M	EU1A	0,750	12	FRCC	17/02/2010	100	14,820	01185	00045	00176	1757	00007
012802610510602045	22/10/2001	0510602045	17/02/2000	EUR	48.080,97	100,00	46.080,84	5,220	M	EU1A	0,650	12	FRCC	17/02/2023	256	14,720	03910	00398	00043	26614	00000
012800120510605772	22/10/2001	0510605772	17/02/2000	EUR	60.101,21	100,00	56.949,16	5,320	M	EU1A	0,750	12	FRCC	17/02/2020	220	14,820	00000	00000	00000		00000
012800010519789082	22/10/2001	0519789082	17/02/2000	EUR	120.202,42	100,00	115.614,96	5,370	M	EU1A	0,800	12	FRCC	17/02/2025	280	14,870	00768	00761	00132	30807	00000
012800010519786751	22/10/2001	0519786751	17/02/2000	EUR	69.116,39	100,00	67.664,44	5,370	M	EU1A	0,800	12	FRCC	17/02/2035	400	14,870	01039	00297	00094	24164	00000
012802950510602261	22/10/2001	0510602261	17/02/2000	EUR	111.187,24	100,00	97.859,92	5,320	M	EU1A	0,750	12	FRCC	17/09/2021	239	14,820	01746	00129	00057	19523	00008
012802900510649065	22/10/2001	0510649065	17/02/2000	EUR	81.136,63	100,00	71.212,78	5,220	M	EU1A	0,650	12	FRCC	17/02/2011	112	14,720	01838	00486	00222	4765	00000
012803000510707973	22/10/2001	0510707973	17/02/2000	EUR	24.040,48	100,00	21.441,29	5,320	M	EU1A	0,750	12	FRCC	17/02/2012	124	14,820	00000	01058	00122	23611	00006
012803000510708064	22/10/2001	0510708064	18/02/2000	EUR	96.161,94	100,00	84.539,20	5,070	M	EU1A	0,500	12	FRCC	18/02/2030	340	14,570	00000	00359	00083	17558	00002
012800130510607726	22/10/2001	0510607726	18/02/2000	EUR	84.141,69	100,00	81.278,42	5,060	M	EU1A	0,750	12	FRCC	18/02/2025	280	14,560	02570	02570	00055	24978	00006
012803000510708071	22/10/2001	0510708071	18/02/2000	EUR	96.161,94	100,00	84.539,20	5,070	M	EU1A	0,500	12	FRCC	18/02/2030	340	14,570	00000	00359	00090	17561	00002
012801400519010345	22/10/2001	0519010345	18/02/2000	EUR	120.202,42	100,00	115.683,53	5,320	M	EU1A	0,750	12	FRCC	18/02/2025	280	14,820	02945	02181	00131	14737	00006
012802900510648673	22/10/2001	0510648673	18/02/2000	EUR	30.050,61	100,00	25.903,42	5,270	M	EU1A	0,700	12	FRCC	18/02/2010	100	14,770	01724	00416	00093	31400	00000
012802600510607672	22/10/2001	0510607672	18/02/2000	EUR	60.101,21	100,00	56.949,16	5,320	M	EU1A	0,750	12	FRCC	18/02/2020	220	14,820	04182	00670	00201	8466	00008
012801510510608193	22/10/2001	0510608193	18/02/2000	EUR	82.639,16	100,00	71.868,50	5,320	M	EU1A	0,750	12	FRCC	18/02/2025	280	14,820	02198	00277	00091	14813	00000
012800810519003636	22/10/2001	0519003636	18/02/2000	EUR	60.101,21	100,00	55.250,12	5,320	M	EU1A	0,750	12	FRCC	18/02/2015	160	14,820	01284	00776	00017	9731	00006
012800920510603311	22/10/2001	0510603311	18/02/2000	EUR	120.202,42	100,00	116.853,50	5,070	M	EU1A	0,500	12	FRCC	18/02/2030	340	14,570	01212	00303	00041	15707	00003
012800270510604947	22/10/2001	0510604947	18/02/2000	EUR	126.212,54	100,00	121.488,45	5,320	M	EU1A	0,750	12	FRCC	18/02/2025	280	14,820	01617	00318	00023	12916	00002
012800470510603203	22/10/2001	0510603203	18/02/2000	EUR	66.111,33	100,00	63.702,99	5,420	M	MI1A	0,850	12	FRCC	18/02/2025	280	14,920	00875	00145	00022	8244	00005
012802340510607562	22/10/2001	0510607562	18/02/2000	EUR	42.070,85	100,00	33.805,55	5,370	M	EU1A	0,800	12	FRCC	18/12/2010	110	14,870	00898	00297	00009	25522	00000
012801700510603802	22/10/2001	0510603802	18/02/2000	EUR	27.045,54	100,00	25.603,57	5,320	M	EU1A	0,750	12	FRCC	18/02/2020	220	14,820	01448	00694	00218	55106	00003
012801810510603085	22/10/2001	0510603085	18/02/2000	EUR	60.101,21	100,00	55.360,04	5,320	M	EU1A	0,750	12	FRCC	18/02/2015	160	14,820	00922	00000	00159	40262	00000
012803100510603543	22/10/2001	0510603543	18/02/2000	EUR	48.080,97	100,00	36.819,47	4,960	M	EU1A	0,650	12	FRCC	18/02/2020	220	14,460	01515	00111	00183	6989	00006
012801010510604923	22/10/2001	0510604923	18/02/2000	EUR	72.121,45	100,00	69.626,80	5,570	M	EU1A	1,000	12	FRCC	18/02/2025	280	15,070	00000	00555	00141	42094	00003
012807500510612215	22/10/2001	0510612215	18/02/2000	EUR	61.243,13	100,00	52.844,91	5,320	M	EU1A	0,750	12	FRCC	18/02/2010	100	14,820	00000	00099	00129	4496	00003
012840190519000014	22/10/2001	0519000014	18/02/2000	EUR	69.116,39	100,00	66.764,04	5,110	M	EU1A	0,800	12	FRCC	18/02/2025	280	14,610	01732	00797	00218	55141	00006
012830320510600056	22/10/2001	0510600056	18/02/2000	EUR	54.091,09	100,00	50.796,18	5,570	M	EU1A	1,000	12	FRCC	18/02/2018	196	15,070	01343	00691	00060	48505	00000
012832870513001542	22/10/2001	0513001542	18/02/2000	EUR	90.151,82	100,00	87.088,76	5,250	M	MI1A	0,750	12	FRCC	18/02/2025	280	14,750	00488	00374	00000	24603	00000
012806900510007691	22/10/2001	0510007691	18/02/2000	EUR	30.050,61	100,00	27.679,97	5,320	M	EU1A	0,750	12	FRCC	18/02/2015	160	14,820	01099	00073	00193	5545	00001
012832870513001626	22/10/2001	0513001626	18/02/2000	EUR	60.101,21	100,00	57.095,57	5,060	M	EU1A	0,750	12	FRCC	18/02/2020	220	14,560	00488	00374	00219	24602	00000
012803520510603963	22/10/2001	0510603963	18/02/2000	EUR	70.318,42	100,00	67.672,83	5,220	M	EU1A	0,650	12	FRCC	18/02/2025	280	14,720	01594	00077	00093	3551	00004
012803600510648813	22/10/2001	0510648813	18/02/2000	EUR	46.277,93	100,00	42.530,72	5,210	M	MI1A	0,650	12	FRCC	18/02/2015	160	14,710	03379	00080	00056	927-N	00009
012806600519003102	22/10/2001	0519003102	18/02/2000	EUR	40.267,81	100,00	38.211,91	5,820	M	EU1A	1,250	12	FRCC	18/02/2020	220	15,320	01454	00035	00119	3414	00000
012806400510608857	22/10/2001	0510608857	18/02/2000	EUR	36.060,73	100,00	31.122,57	5,320	M	EU1A	0,750	12	FRCC	18/02/2010	100	14,820	01620	00676	00143	7264	00005
012806380510602485	22/10/2001	0510602485	18/02/2000	EUR	33.055,67	100,00	30.496,74	5,570	M	EU1A	1,000	12	FRCC	18/02/2015	160	15,070	01181	00438	00096	32785	00005
012803820510008335	22/10/2001	0510008335	18/02/2000	EUR	240.404,84	100,00	224.554,52	5,320	M	EU1A	0,750	12	FRCC	18/02/2017	184	14,820	02007	00435	00169	26608	00004
012803400510613366	22/10/2001	0510613366	18/02/2000	EUR	96.161,94	100,00	84.786,88	5,220	M	EU1A	0,650	12	FRCC	18/03/2018	197	14,720	00490	00375	00073	24629	00003
012803430510604213	22/10/2001	0510604213	18/02/2000	EUR	144.242,91	100,00	120.657,91	5,120	M	EU1A	0,550	12	FRCC	18/02/2025	280	14,620	01917	00415	00047	22064	00005
012806040510006387	22/10/2001	0510006387	18/02/2000	EUR	43.873,88	100,00	42.337,25	5,750	M	MI1A	1,000	12	FRCC	18/02/2025	280	15,250	01877	00518	00058	22964	00006
012806210510006985	22/10/2001	0510006985	18/02/2000	EUR	39.065,79	100,00	37.621,40	5,560	M	MI1A	1,000	12	FRCC	18/02/2025	280	15,060	00000	00000	00000	1404	00000
012806210510006992	22/10/2001	0510006992	18/02/2000	EUR	60.101,21	100,00	55.248,70	5,310	M	MI1A	0,750	12	FRCC	18/02/2015	160	14,810	00000	00000	00000	6154	00000
012803400510613625	22/10/2001	0510613625	21/02/2000	EUR	45.075,91	100,00	38.844,17	5,170	M	EU1A	0,600	12	FRCC	21/02/2010	100	14,670	01318	00154	00154	1355-S	00066
012805020510637377	22/10/2001	0510637377	21/02/2000	EUR	42.070,85	100,00	33.767,88	5,320	M	EU1A	0,750	12	FRCC	21/12/2010	110	14,820	03314	00218	00216	4472	00005
012803300510601771	22/10/2001	0510601771	21/02/2000	EUR	90.151,82	100,00	86.685,12	5,220	M	EU1A	0,650	12	FRCC	21/02/2025	280	14,720	00912	00104	00199	4146	00003
012803560510006356	22/10/2001	0510006356	21/02/2000	EUR	66.111,33	100,00	51.701,42	5,170	M	EU1A	0,600	12	FRCC	21/11/2015	169	14,670	00603	00394	00090	6408	00008
012805530519001987	22/10/2001	0519001987	21/02/2000	EUR	180.303,63	100,00	170.632,18	5,170	M	EU1A	0,600	12	FRCC	21/02/2020	220	14,670	03308	01181	00031	45958	00003
012805350510000452	22/10/2001	0510000452	21/02/2000	EUR	78.131,57	100,00	73.965,84	5,320	M	EU1A	0,750	12	FRCC	21/02/2020	220	14,820	03008	00312	00148	10615	00007
012805120510603997	22/10/2001	0510603997	21/02/2000	EUR	96.161,94	100,00	91.108,20	5,270	M	EU1A	0,700	12	FRCC	21/02/2020	220	14,770	01956	-01622	00151	106960	00002
012807000510614356	22/10/2001	0510614356	21/02/2000	EUR	60.101,21	100,00	57.040,55	5,060	M	EU1A	0,750	12	FRCC	21/02/2020	220	14,560	02632	00286	00044	15241	00003
012838740510600205	22/10/2001	0510600205	21/02/2000	EUR	138.232,78	100,00	126.419,21	4,910	M	EU1A	0,600	12	FRCC	21/02/2030	340	14,410	01725	00903	00101	37796	00000
012865250519789397	22/10/2001	0519789397	21/02/2000	EUR	75.126,51	100,00	72.295,00	5,270	M	EU1A	0,700	12	FRCC	21/02/2025	280	14,770	01879	01545	00092	102653	00000
012838450510600316	22/10/2001	0510600316	21/02/2000	EUR	48.080,97	100,00	44.238,76	5,270	M	EU1A	0,700	12	FRCC	21/02/2015	160	14,770	01448	00376	00191	18.582	00000
012836450510000111	22/10/2001	0510000111	21/02/2000	EUR	33.656,68	100,00	32.512,51	5,210	M	MI1A	0,900	12	FRCC	21/02/2025	280	14,710	00878	00204	00178	12004	00003
012807340519002721	22/10/2001	0519002721	21/02/2000	EUR	72.121,45	100,00	64.454,76	5,220	M	EU1A	0,650	12	FRCC	21/02/2025	280	14,720	00000	00000	00000	33072	00000
012803120510603384	22/10/2001	0510603384	21/02/2000	EUR	84.141,69	100,00	69.344,86	5,120	M	EU1A	0,550	12	FRCC	21/02/2025	280	14,620	00000	00359	00192	17579	00002
012802310510604297	22/10/2001	0510604297	21/02/2000	EUR	84.141,69	100,00	80.920,79	5,310	M	MI1A	0,750	12	FRCC	21/02/2025	280	14,810	03579	00275	00130	25909	00008
012800900510607005	22/10/2001	0510607005	21/02/2000	EUR	102.172,06	100,00	96.835,24	5,420	M	EU1A	0,850	12	FRCC	21/02/2020	220	14,920	01099	00591	00126	42112	00004
012801530519007754	22/10/2001	0519007754	21/02/2000	EUR	33.055,67	100,00	31.886,90	5,570	M	EU1A	1,000	12	FRCC	21/02/2025	280	15,070	02130	00306	00053	16591	00006
012802610510602017	22/10/2001	0510602017	21/02/2000	EUR	54.091,09	100,00	48.280,12	5,220	M	EU1A	0,650	12	FRCC	21/02/2012	124	14,720	04292	01108	00001	19195	00005
012801510510608711	22/10/2001	0510608711	22/02/2000	EUR	102.172,06	100,00	21.402,53	5,370	M	EU1A	0,800	12	FRCC	22/04/2005	42	14,870	00713	00438	00124	30061	00000
012800010519788935	22/10/2001	0519788935	22/02/2000	EUR	42.070,85	100,00	38.635,79	5,320	M	EU1A	0,750	12	FRCC	22/02/2015	160	14,820	00474	00205	00213	14718	00000
012801400519010373	22/10/2001	0519010373	22/02/2000	EUR	15.025,30	100,00	14.629,27	5,420	M	EU1A	0,850	12	FRCC	22/02/2030	340	14,920	02835	02090	00156	16440	00000
012800330510605296	22/10/2001	0510605296	22/02/2000	EUR	36.060,73	100,00	31.222,96	5,320	M	EU1A	0,750	12	FRCC	22/02/2010	100	14,820	01470	00832	00150	39861	00006

NOTARIA DE D. ROBERTO PAREJO GAMIR · MADRID

CARTERA DE PARTICIPACIONES HIPOTECARIAS

NUM.PARTICIP.	FEC.EMI.	NUM.PREST.	F.APERT.	DIV.	CAPITAL INIC.	%PART.	CAPITAL PEND.	%NOMIN.	(1)	(2)	DIFERE.	(3)	(4)	F.VENCI.	(5)	%DEMORA	TOMO	LIBRO	FOLIO	FINCA	INSC.
012800550510607677	22/10/2001	0510607677	22/02/2000	EUR	120.202,42	100,00	113.898,18	5,320	M	EU1A	0,750	12	FRCC	22/02/2020	220	14,820	00000	00453	00213	26556	00006
012800660510603173	22/10/2001	0510603173	22/02/2000	EUR	96.161,94	100,00	69.292,98	5,420	M	EU1A	0,850	12	FRCC	22/02/2014	148	14,920	00000	00121	00036	4163	00005
012800250510605435	22/10/2001	0510605435	22/02/2000	EUR	33.055,67	100,00	30.319,14	5,320	M	EU1A	0,750	12	FRCC	22/02/2015	160	14,820	00982	00000	00000	8763	00009
012800210510609652	22/10/2001	0510609652	22/02/2000	EUR	42.070,85	100,00	29.049,78	5,320	M	EU1A	0,750	12	FRCC	22/01/2011	111	14,820	01451	00000	00035	3315	00005
012800160510606952	22/10/2001	0510606952	22/02/2000	EUR	48.080,97	100,00	44.385,80	5,010	M	EU1A	0,700	12	FRCC	22/02/2015	160	14,510	02698	00714	00194	5435	00004
012800210510609694	22/10/2001	0510609694	22/02/2000	EUR	150.253,03	100,00	142.350,11	5,170	M	EU1A	0,600	12	FRCC	22/02/2020	220	14,670	01602	00000	00002	1747	00007
012800180510608886	22/10/2001	0510608886	22/02/2000	EUR	60.101,21	100,00	34.427,70	5,320	M	EU1A	0,750	12	FRCC	22/02/2009	88	14,820	02523	02523	00186	34139	00006
012800170510605686	22/10/2001	0510605686	22/02/2000	EUR	31.853,64	100,00	31.044,88	5,570	M	EU1A	1,000	12	FRCC	22/02/2030	340	15,070	03846	00379	00050	33613	00003
012836240513001774	22/10/2001	0513001774	22/02/2000	EUR	150.253,03	100,00	83.316,87	5,010	M	EU1A	0,700	12	FRCC	22/02/2020	220	14,510	01771	00000	00000	11115	00000
012860200519788661	22/10/2001	0519788661	22/02/2000	EUR	72.121,45	100,00	62.498,56	5,320	M	EU1A	0,750	12	FRCC	22/02/2020	220	14,820	00791	00086	00001	3881	00000
012844140513001871	22/10/2001	0513001871	22/02/2000	EUR	93.156,88	100,00	85.990,91	5,110	M	EU1A	0,800	12	FRCC	22/02/2015	160	14,610	00000	00000	00000	15858	00000
012808100510663494	22/10/2001	0510663494	22/02/2000	EUR	64.909,31	100,00	63.214,48	5,570	M	EU1A	1,000	12	FRCC	22/02/2030	340	15,070	01926	00100	00045	8930	00004
012808500510611664	22/10/2001	0510611664	22/02/2000	EUR	36.060,73	100,00	31.178,07	5,570	M	EU1A	1,000	12	FRCC	22/02/2010	100	15,070	01649	00249	00145	314170	00003
012830150519788862	22/10/2001	0519788862	22/02/2000	EUR	72.121,45	100,00	48.487,35	4,910	M	EU1A	0,600	12	FRCC	22/10/2011	120	14,410	01996	00598	00220	33825	00000
012808000510666872	22/10/2001	0510666872	22/02/2000	EUR	66.111,33	100,00	57.796,90	5,470	M	EU1A	0,900	12	FRCC	22/02/2025	280	14,970	00766	00064	00151	3970	00001
012844290513001886	22/10/2001	0513001886	22/02/2000	EUR	24.040,48	100,00	18.087,13	5,060	M	EU1A	0,750	12	FRCC	22/02/2006	52	14,560	01731	00117	00000	7731	00000
012831590510600106	22/10/2001	0510600106	22/02/2000	EUR	48.080,97	100,00	45.625,77	5,570	M	EU1A	1,000	12	FRCC	22/02/2020	220	15,070	01028	00434	00053	26.151	00000
012805270510600106	22/10/2001	0510600106	22/02/2000	EUR	165.278,33	100,00	160.800,69	5,630	M	EU1A	0,750	12	FRCC	22/02/2030	340	15,130	03200	00123	00091	4260	00000
012806350510602293	22/10/2001	0510602293	22/02/2000	EUR	36.060,73	100,00	34.245,75	5,520	M	EU1A	0,950	12	FRCC	22/02/2020	220	15,020	02419	01491	00028	546724	00000
012806210510007027	22/10/2001	0510007027	22/02/2000	EUR	72.121,45	100,00	53.877,65	5,310	M	MI1A	0,750	12	FRCC	22/01/2012	123	14,810	01255	00378	00110	40091/44616	00003
012806030510003894	22/10/2001	0510003894	22/02/2000	EUR	60.101,21	100,00	56.897,71	5,410	M	MI1A	0,850	12	FRCC	22/02/2020	220	14,910	01689	00343	00221	24219	00003
012800900510607131	22/10/2001	0510607131	09/03/2000	EUR	78.131,57	100,00	70.083,93	5,070	M	EU1A	0,480	12	FRCC	09/03/2030	341	14,570	01286	00778	00038	51582	00006
012802000510611252	22/10/2001	0510611252	09/03/2000	EUR	81.136,63	100,00	59.938,67	5,240	M	EU1A	0,650	12	FRCC	09/03/2020	221	14,740	00791	00005	00140	401	00003
012800850510605971	22/10/2001	0510605971	09/03/2000	EUR	40.868,82	100,00	36.787,96	4,860	M	EU1A	0,750	12	FRCC	09/03/2012	125	14,360	01617	00196	00128	14912	00003
012800850510605985	22/10/2001	0510605985	09/03/2000	EUR	39.907,20	100,00	37.697,56	5,010	M	EU1A	0,900	12	FRCC	09/03/2018	197	14,510	01617	00196	00124	14910	00003
012800850510605992	22/10/2001	0510605992	09/03/2000	EUR	42.070,85	100,00	37.810,07	5,390	M	EU1A	0,800	12	FRCC	09/03/2012	125	14,890	01617	00196	00144	14920	00003
012800850510606006	22/10/2001	0510606006	09/03/2000	EUR	43.272,87	100,00	40.880,76	5,010	M	EU1A	0,900	12	FRCC	09/03/2018	197	14,510	01617	00196	00132	14914	00003
012800650510602661	22/10/2001	0510602661	09/03/2000	EUR	122.005,46	100,00	117.633,85	5,240	M	EU1A	0,650	12	FRCC	09/03/2025	281	14,740	00540	00106	00148	6659	00004
012800010519789992	22/10/2001	0519789992	09/03/2000	EUR	45.075,91	100,00	43.485,78	5,090	M	EU1A	0,500	12	FRCC	09/03/2025	281	14,590	00000	01557	00014	22258	00000
012800010519790125	22/10/2001	0519790125	09/03/2000	EUR	90.151,82	100,00	71.304,53	5,240	M	EU1A	0,650	12	FRCC	09/10/2013	144	14,740	01467	00587	00089	33986	00000
012800680510005347	22/10/2001	0510005347	09/03/2000	EUR	90.151,82	100,00	80.757,26	5,340	M	EU1A	0,750	12	FRCC	09/03/2012	125	14,840	01160	00000	00214	6856	00005
012800160510606973	22/10/2001	0510606973	09/03/2000	EUR	84.141,69	100,00	77.754,45	5,290	M	EU1A	0,700	12	FRCC	09/03/2015	161	14,790	03288	00274	00017	5965	00004
012800680510005354	22/10/2001	0510005354	10/03/2000	EUR	132.222,66	100,00	70.390,20	5,290	M	EU1A	0,700	12	FRCC	10/03/2015	161	14,790	03339	00069	00203	5019	00000
012800440519003347	22/10/2001	0519003347	10/03/2000	EUR	60.101,21	100,00	58.055,78	5,840	M	EU1A	1,250	12	FRCC	10/03/2025	281	15,340	01193	00139	00166	18879	00004
012800340510605451	22/10/2001	0510605451	10/03/2000	EUR	54.091,09	100,00	40.458,35	5,340	M	EU1A	0,750	12	FRCC	10/10/2008	84	14,840	02476	02476	00172	20238	00008
012800350510608686	22/10/2001	0510608686	10/03/2000	EUR	198.333,99	100,00	124.468,36	5,340	M	EU1A	0,750	12	FRCC	10/03/2020	221	14,840	00000	00440	00048	19758	00007
012800780510606447	22/10/2001	0510606447	10/03/2000	EUR	48.080,97	100,00	46.933,87	5,340	M	EU1A	0,750	12	FRCC	10/03/2030	341	14,840	00000	01436	00178	44430	00005
012802610510602101	22/10/2001	0510602101	10/03/2000	EUR	60.101,21	100,00	58.006,60	5,340	M	EU1A	0,750	12	FRCC	10/03/2025	281	14,840	04018	00834	00190	3067	00007
012800900510607145	22/10/2001	0510607145	10/03/2000	EUR	87.146,76	100,00	84.214,54	5,590	M	EU1A	1,000	12	FRCC	10/03/2025	281	15,090	01664	00056	00147	4635	00004
012802400519614132	22/10/2001	0519614132	10/03/2000	EUR	150.253,03	100,00	109.470,87	5,190	M	EU1A	0,600	12	FRCC	10/03/2015	161	14,690	02487	00114	00058	8104	00004
012800920510603374	22/10/2001	0510603374	10/03/2000	EUR	60.101,21	100,00	57.952,78	5,290	M	EU1A	0,700	12	FRCC	10/03/2025	281	14,790	00894	00137	00116	12029	00000
012800270510605031	22/10/2001	0510605031	10/03/2000	EUR	60.101,21	100,00	41.422,27	5,240	M	EU1A	0,650	12	FRCC	10/03/2015	161	14,740	03115	00025	00133	2578	00008
012801700510603991	22/10/2001	0510603991	10/03/2000	EUR	87.146,76	100,00	84.192,92	5,440	M	EU1A	0,850	12	FRCC	10/03/2025	281	14,940	01452	00697	00080	55228	00003
012801810510603127	22/10/2001	0510603127	10/03/2000	EUR	60.101,21	100,00	58.074,08	5,540	M	EU1A	0,950	12	FRCC	10/03/2025	281	15,040	01949	01014	00175	19108	00005
012800260510607312	22/10/2001	0510607312	10/03/2000	EUR	66.111,33	100,00	63.066,24	4,730	M	EU1A	0,620	12	FRCC	10/03/2020	221	14,230	01619	00508	00073	20359	00003
012800260510607326	22/10/2001	0510607326	10/03/2000	EUR	63.106,27	100,00	60.199,62	4,730	M	EU1A	0,620	12	FRCC	10/03/2020	221	14,230	01619	00508	00133	20.369	00003
012800260510607333	22/10/2001	0510607333	10/03/2000	EUR	96.161,94	100,00	91.732,72	4,730	M	EU1A	0,620	12	FRCC	10/03/2020	221	14,230	01616	00507	00142	20.333	00003
012800260510607347	22/10/2001	0510607347	10/03/2000	EUR	63.106,27	100,00	60.199,62	4,730	M	EU1A	0,620	12	FRCC	10/03/2020	221	14,230	01619	00508	00037	20.353	00003
012800260510607354	22/10/2001	0510607354	10/03/2000	EUR	63.106,27	100,00	58.583,04	4,730	M	EU1A	0,620	12	FRCC	10/03/2015	161	14,230	01616	00507	00184	20.340	00003
012800260510607361	22/10/2001	0510607361	10/03/2000	EUR	60.101,21	100,00	52.600,84	4,730	M	EU1A	0,620	12	FRCC	10/03/2010	101	14,230	01619	00508	00085	20.3614	00003
012800260510607375	22/10/2001	0510607375	10/03/2000	EUR	60.101,21	100,00	55.793,40	4,730	M	EU1A	0,620	12	FRCC	10/03/2015	161	14,230	00000	00000	00000		00000
012800260510607417	22/10/2001	0510607417	10/03/2000	EUR	45.075,91	100,00	41.845,06	4,730	M	EU1A	0,620	12	FRCC	10/03/2015	161	14,230	01619	00508	00061	20.357	00003
012800260510607424	22/10/2001	0510607424	10/03/2000	EUR	66.111,33	100,00	61.372,69	4,730	M	EU1A	0,620	12	FRCC	10/03/2015	161	14,230	01619	00508	00049	20.355	00003
012800260510607431	22/10/2001	0510607431	10/03/2000	EUR	21.035,42	100,00	19.527,67	4,730	M	EU1A	0,620	12	FRCC	10/03/2015	161	14,230	01616	00507	00214	20.345	00003
012800260510607445	22/10/2001	0510607445	10/03/2000	EUR	72.121,45	100,00	66.952,06	4,730	M	EU1A	0,620	12	FRCC	10/03/2015	161	14,230	01619	00508	00043	20.354	00003
012800260510607452	22/10/2001	0510607452	10/03/2000	EUR	36.060,73	100,00	31.560,51	4,730	M	EU1A	0,620	12	FRCC	10/03/2010	101	14,230	01616	00507	00190	20.341	00003
012800260510607473	22/10/2001	0510607473	10/03/2000	EUR	60.101,21	100,00	55.793,40	4,730	M	EU1A	0,620	12	FRCC	10/03/2015	161	14,230	01620	00509	00019	20.387	00003
012849310519000044	22/10/2001	0519000044	10/03/2000	EUR	63.106,27	100,00	41.945,90	5,340	M	EU1A	0,750	12	FRCC	10/03/2030	341	14,840	02366	00746	00178	30268	00007
012860360519789594	22/10/2001	0519789594	10/03/2000	EUR	27.045,54	100,00	23.539,22	5,090	M	EU1A	0,500	12	FRCC	10/03/2010	101	14,590	02146	02146	00061	136528	00000
012807840510603674	22/10/2001	0510603674	10/03/2000	EUR	150.253,03	100,00	138.785,32	5,090	M	EU1A	0,500	12	FRCC	10/03/2015	161	14,590	00975	00421	00073	27996	00000
012838650513001791	22/10/2001	0513001791	10/03/2000	EUR	114.192,30	100,00	102.872,63	4,710	M	EU1A	0,600	12	FRCC	10/03/2020	221	14,210	00766	00000	00087	38903	00000
012834120510650087	22/10/2001	0510650087	10/03/2000	EUR	60.101,21	100,00	56.943,49	5,340	M	EU1A	0,750	12	FRCC	10/03/2020	221	14,840	00396	00033	00150	5642	00000
012807200510609595	22/10/2001	0510609595	10/03/2000	EUR	90.151,82	100,00	82.692,68	5,340	M	EU1A	0,750	12	FRCC	10/03/2023	257	14,840	01404	00045	00088	3432	00005
012807360519000042	22/10/2001	0519000042	10/03/2000	EUR	43.272,87	100,00	27.091,46	5,590	M	EU1A	1,000	12	FRCC	10/03/2025	281	15,090	01087	00579	00051	33930	00007
012807400510611694	22/10/2001	0510611694	10/03/2000	EUR	48.080,97	100,00	45.724,37	5,340	M	EU1A	0,750	12	FRCC	10/03/2020	221	14,840	01090	00355	00144	22.651	00005
012807350519011955	22/10/2001	0519011955	10/03/2000	EUR	108.182,18	100,00	106.099,88	5,090	M	EU1A	0,500	12	FRCC	10/03/2035	401	14,590	01829	01180	00065	53711	00003
012807400510611575	22/10/2001	0510611575	10/03/2000	EUR	60.101,21	100,00	55.540,59	5,340	M	EU1A	0,750	12	FRCC	10/03/2015	161	14,840	01495	00612	00101	2.260	00009
012807400510611652	22/10/2001	0510611652	10/03/2000	EUR	144.242,91	100,00	139.284,58	5,340	M	EU1A	0,750	12	FRCC	10/03/2025	281	14,840	01246	00511	00197	5290-N	00005
012808000510666921	22/10/2001	0510666921	10/03/2000	EUR	72.121,45	100,00	69.694,77	5,590	M	EU1A	1,000	12	FRCC	10/03/2025	281	15,090	01987	00195	00203	10368	00000
012830190519790252	22/10/2001	0519790252	10/03/2000	EUR	90.151,82	100,00	73.212,67	5,090	M	EU1A	0,500	12	FRCC	10/07/2016	177	14,590	02260	02260	00136	20257	00000
012805540519003577	22/10/2001	0519003577	10/03/2000	EUR	51.086,03	100,00	44.442,24	5,340	M	EU1A	0,750	12	FRCC	10/03/2010	101	14,840	02895	00040	00023	1013	00006
012803900519605567	22/10/2001	0519605567	10/03/2000	EUR	60.101,21	100,00	54.162,05	5,340	M	EU1A	0,750	12	FRCC	10/02/2020	220	14,840	01206	00210	00148	22833	00008
012806210510007006	22/10/2001	0510007006	10/03/2000	EUR	48.080,97	100,00	44.391,61	5,340	M	EU1A	0,750	12	FRCC	10/03/2015	161	14,840	01634	00862	00051	62087	00005
012805000510637851	22/10/2001	0510637851	10/03/2000	EUR	79.634,10	100,00	76.794,23	5,340	M	EU1A	0,750	12	FRCC	10/03/2025	281	14,840	01234	00557	00029	36995	00006
012805070510603523	22/10/2001	0510603523	10/03/2000	EUR	96.161,94	100,00	93.638,20	5,290	M	EU1A	0,700	12	FRCC	10/03/2030	341	14,790	02587	01485	00173	91677	00000
012806510519009043	22/10/2001	0519009043	10/03/2000	EUR	84.141,69	100,00	81.223,35	5,440	M	EU1A	0,850	12	FRCC	10/03/2025	281	14,940	00000	00054	00096	4.164	00000
012805390510603212	22/10/2001	0510603212	10/03/2000	EUR	108.182,18	100,00	105.324,80	5,080	M	MI1A	0,500	12	FRCC	10/03/2030	341	14,580	02681	00140	00158	2136	00000
012805340510609451	22/10/2001	0510609451	10/03/2000	EUR	54.091,09	100,00	51.393,67	5,340	M	EU1A	0,750	12	FRCC	10/03/2020	221	14,840	01768	00623	00190	25233	00001
012803560510006377	22/10/2001	0510006377	10/03/2000	EUR	42.070,85	100,00	28.409,13	5,140	M	EU1A	0,550	12	FRCC	10/12/2017	194	14,640	01928	00841	00137	57944	00003
012806400510609004	22/10/2001	0510609004	10/03/2000	EUR	37.863,76	100,00	20.195,07	5,590	M	EU1A	1,000	12	FRCC	10/03/2015	161	15,090	01443	01052	00141	56745	00006
012804030510650214	22/10/2001	0510650214	10/03/2000	EUR	54.091,09	100,00	46.327,70	5,240	M	EU1A	0,650	12	FRCC	10/03/2025	281	14,740	02141	00734	00078	45690	00000
012806400510608822	22/10/2001	0510608822	10/03/2000	EUR	36.060,73	100,00	34.789,70	5,590	M	EU1A	1,000	12	FRCC	10/03/2025	281	15,090	01281	00310	00168	16422	00000
012806320519001233	22/10/2001	0519001233	10/03/2000	EUR	39.065,79	100,00	34.206,26	6,340	M	EU1A	1,750	12	FRCC	10/03/2010	101	15,840	01830	01382	00181	107908	00001
012806390519014085	22/10/2001	0519014085	13/03/2000	EUR	78.131,57	100,00	72.121,74	5,340	M	EU1A	0,750	12	FRCC	13/03/2015	161	14,840	02578	01439	00159	102343	00000
012806500519009252	22/10/2001	0519009252	13/03/2000	EUR	81.136,63	100,00	24.434,42	5,090	M	EU1A	0,500	12	FRCC	13/05/2004	31	14,590	01240	00470	00166	47635	00000
012806470519992343	22/10/2001	0519992343	13/03/2000	EUR	30.050,61	100,00	27.945,82	6,090	M	EU1A	1,500	12	FRCC	13/03/2015	161	15,590	00000	00000	00000		00000
012805340510609423	22/10/2001	0510609423	13/03/2000	EUR	90.151,82	100,00	87.819,84	5,240	M	EU1A	0,650	12	FRCC	13/03/2030	341	14,740	03454	01258	00017	8754	00001
012806500519009147	22/10/2001	0519009147	13/03/2000	EUR	63.106,27	100,00	48.724,19	5,340	M	EU1A	0,750	12	FRCC	13/02/2009	88	14,840	01775	00217	00038	18369	00000
012806500519009154	22/10/2001	0519009154	13/03/2000	EUR	60.101,21	100,00	57.083,87	5,440	M	EU1A	0,850	12	FRCC	13/03/2020	221	14,940	00000	00135	00096	11269	00000
012805000510637886	22/10/2001	0510637886	13/03/2000	EUR	87.146,76	100,00	31.320,29	5,290	M	EU1A	0,700	12	FRCC	13/03/2020	221	14,790	01336	00821	00017	42417	00000
012805240510608433	22/10/2001	0510608433	13/03/2000	EUR	129.217,60	100,00	117.319,88	5,340	M	EU1A	0,750	12	FRCC	13/03/2013	137	14,840	02941	00043	00111	2188	00000
012805000510637921	22/10/2001	0510637921	13/03/2000	EUR	135.227,72	100,00	130.393,84	5,290	M	EU1A	0,700	12	FRCC	13/03/2025	281	14,790	00970	00970	00071	44810	00002
012806080510004746	22/10/2001	0510004746	13/03/2000	EUR	24.040,48	100,00	22.252,13	5,590	M	EU1A	1,000	12	FRCC	13/03/2015	161	15,090	02668	01106	00107	4275	00006
012806030510004055	22/10/2001	0510004055	13/03/2000	EUR	180.303,63	100,00	174.034,96	5,390	M	EU1A	0,800	12	FRCC	13/03/2025	281	14,890	02586	00947	00069	58076	00004
012831530510600296	22/10/2001	0510600296	13/03/2000	EUR	54.091,09	100,00	52.892,14	5,060	M	EU1A	0,950	12	FRCC	13/03/2030	341	14,560	01054	00478	00147	29403	00000
012870000519789815	22/10/2001	0519789815	13/03/2000	EUR	72.121,45	100,00	66.616,99	5,090	M	EU1A	0,500	12	FRCC	13/03/2015	161	14,590	01362	00713	00059	34385	00000
012830980519000017	22/10/2001	0519000017	13/03/2000	EUR	24.040,48	100,00	20.949,49	5,590	M	EU1A	1,000	12	FRCC	13/03/2010	101	15,090	03643	00348	00101	29955	00004
012835220510600105	22/10/2001	0510600105	13/03/2000	EUR	54.091,09	100,00	51.418,68	5,590	M	EU1A	1,000	12	FRCC	13/03/2020	221	15,090	01063	00042	00005	1483	00008
012838940510600022	22/10/2001	0510600022	13/03/2000	EUR	18.030,36	100,00	16.655,92	5,590	M	EU1A	1,000	12	FRCC	13/03/2015	161	15,090	02438	00193	00034	13129	00002
012835270510600201	22/10/2001	0510600201	13/03/2000	EUR	36.060,73	100,00	34.279,10	5,590	M	EU1A	1,000	12	FRCC	13/03/2020	221	15,090	00000	00000	00106	13454B	00000
012841100510600056	22/10/2001	0510600056	13/03/2000	EUR	84.141,69	100,00	49.148,41	4,960	M	EU1A	0,850	12	FRCC	13/03/2015	161	14,460	03445	01253	00099	11495	00000
012807600519790667	22/10/2001	0519790667	13/03/2000	EUR	102.172,06	100,00	95.632,87	5,090	M	EU1A	0,500	12	FRCC	13/03/2017	185	14,590	01590	00192	00178	56.938	00000
012838800510600162	22/10/2001	0510600162	13/03/2000	EUR	24.040,48	100,00	22.230,22	5,590	M	EU1A	1,000	12	FRCC	13/03/2015	161	15,090	02163	00183	00024	7173	00000
012843120510600104	22/10/2001	0510600104	13/03/2000	EUR	33.055,67	100,00	31.465,80	5,840	M	EU1A	1,250	12	FRCC	13/03/2020	221	15,340	00000	00000	00000	37416	00000
012803000510708435	22/10/2001	0510708435	13/03/2000	EUR	162.273,27	100,00	157.940,26	5,090	M	EU1A	0,500	12	FRCC	13/03/2030	341	14,590	01895	00435	00159	11447	00005
012803000510708225	22/10/2001	0510708225	13/03/2000	EUR	75.126,51	100,00	73.160,61	5,240	M	EU1A	0,650	12	FRCC	13/03/2030	341	14,740	00000	00141	00151	2303	00005
012803000510708246	22/10/2001	0510708246	13/03/2000	EUR	90.151,82	100,00	86.868,58	5,090	M	EU1A	0,500	12	FRCC	13/03/2025	281	14,590	01994	00534	00171	20055	00003
012801530519007852	22/10/2001	0519007852	13/03/2000	EUR	36.060,73	100,00	33.621,61	5,340	M	EU1A	0,750	12	FRCC	13/03/2016	173	14,840	02141	00503	00073	28830	00005
012801530519007831	22/10/2001	0519007831	13/03/2000	EUR	42.070,85	100,00	40.655,32	5,590	M	EU1A	1,000	12	FRCC	13/03/2025	281	15,090	01981	00229	00201	18365	00004
012801000510614197	22/10/2001	0510614197	13/03/2000	EUR	90.151,82	100,00	87.215,34	4,660	M	EU1A	0,550	12	FRCC	13/03/2025	281	14,160	01916	01916	00121	24260	00006
012803120510603335	22/10/2001	0510603335	13/03/2000	EUR	126.212,54	100,00	121.636,96	5,090	M	EU1A	0,500	12	FRCC	13/03/2025	281	14,590	00954	00046	00124	2594	00005
012800340510605416	22/10/2001	0510605416	14/03/2000	EUR	57.096,15	100,00	42.438,86	5,440	M	EU1A	0,850	12	FRCC	14/03/2020	221	14,940	00807	00220	00169	6394	00010
012800300519007484	22/10/2001	0519007484	14/03/2000	EUR	42.070,85	100,00	38.842,65	5,340	M	EU1A	0,750	12	FRCC	14/03/2015	161	14,840	02580	00896	00061	46.853	00003
012800240510605532	22/10/2001	0510605532	14/03/2000	EUR	138.232,78	100,00	133.512,36	5,090	M	EU1A	0,500	12	FRCC	14/03/2025	281	14,590	02630	00637	00046	35236	00003
012800220510608792	22/10/2001	0510608792	14/03/2000	EUR	78.131,57	100,00	74.367,61	5,340	M	EU1A	0,750	12	FRCC	14/03/2020	221	14,840	02001	00000	00117	66736N	00000
012800580510607911	22/10/2001	0510607911	14/03/2000	EUR	120.202,42	100,00	107.946,02	5,240	M	EU1A	0,650	12	FRCC	14/03/2012	125	14,740	01011	00146	00084	8073	00009
012800610510603763	22/10/2001	0510603763	14/03/2000	EUR	51.086,03	100,00	49.354,50	5,440	M	EU1A	0,850	12	FRCC	14/03/2025	281	14,940	01431	01419	00082	22563	00006
012800580510607883	22/10/2001	0510607883	14/03/2000	EUR	126.212,54	100,00	121.931,24	5,240	M	EU1A	0,650	12	FRCC	14/03/2025	281	14,740	00681	00198	00087	11184	00007
012800490519003352	22/10/2001	0519003352	14/03/2000	EUR	40.267,81	100,00	31.219,85	5,590	M	EU1A	1,000	12	FRCC	14/03/2020	221	15,090	01235	00074	00045	7337	00004
012800900510607166	22/10/2001	0510607166	14/03/2000	EUR	81.136,63	100,00	78.406,67	5,590	M	EU1A	1,000	12	FRCC	14/03/2025	281	15,090	01645	00054	00063	4183	00004
012800850510606013	22/10/2001	0510606013	14/03/2000	EUR	42.070,85	100,00	39.003,98	4,860	M	MI1A	0,750	12	FRCC	14/03/2015	161	14,360	01617	00196	00136	14916	00003
012802400519614167	22/10/2001	0519614167	14/03/2000	EUR	90.151,82	100,00	27.404,83	5,190	M	EU1A	0,600	12	FRCC	14/03/2025	281	14,690	02501	00078	00175	11366	00007
012860600519789485	22/10/2001	0519789485	14/03/2000	EUR	60.101,21	100,00	52.285,00	5,340	M	EU1A	0,750	12	FRCC	14/03/2010	101	14,840	00473	00159	00156	10794	00000
012838690513001767	22/10/2001	0513001767	14/03/2000	EUR	72.121,45	100,00	70.459,05	4,860	M	EU1A	0,750	12	FRCC	14/03/2030	341	14,360	01800	00195	00000	6589	00000
012832870513002123	22/10/2001	0513002123	14/03/2000	EUR	36.060,73	100,00	34.198,84	5,340	M	EU1A	0,750	12	FRCC	14/03/2020	221	14,840	00358	00288	00075	20756	00000
012887000519790403	22/10/2001	0519790403	14/03/2000	EUR	30.050,61	100,00	24.065,78	5,090	M	EU1A	0,500	12	FRCC	14/03/2007	65	14,590	01221	00685	00226	29580	00000
012833490510600044	22/10/2001	0510600044	14/03/2000	EUR	72.121,45	100,00	68.667,95	4,910	M	EU1A	0,800	6	FRCC	14/03/2020	221	14,410	01729	00207	00110	20278	00009

89

NOTARIA DE D. ROBERTO PAREJO GAMIR · MADRID

CARTERA DE PARTICIPACIONES HIPOTECARIAS

NUM.PARTICIP.	FEC.EMI.	NUM.PREST.	F.APERT.	DIV.	CAPITAL INIC.	%PART.	CAPITAL PEND.	%NOMIN.	(1)	(2)	DIFERE.	(3)	(4)	F.VENCI.	(5)	%DEMORA	TOMO	LIBRO	FOLIO	FINCA	INSC.
012807350519012151	22/10/2001	0519012151	14/03/2000	EUR	42.070,85	100,00	37.814,53	5,440	M	EUIA	0,850	12	FRCC	14/03/2012	125	14,940	01377	00000	00007	23248	00011
012806800510009683	22/10/2001	0510009683	14/03/2000	EUR	60.101,21	100,00	57.104,05	5,340	M	EUIA	0,750	12	FRCC	14/03/2020	221	14,840	01328	00110	00088	12069	00001
012807040510604441	22/10/2001	0510604441	14/03/2000	EUR	30.050,61	100,00	29.295,59	5,440	M	EUIA	0,850	12	FRCC	14/03/2030	341	14,940	00943	00193	00197	12.228	00002
012805070510603397	22/10/2001	0510603397	14/03/2000	EUR	90.151,82	100,00	87.806,30	5,340	M	EUIA	0,750	12	FRCC	14/03/2030	341	14,840	01793	00063	00169	5476	00000
012804000510651611	22/10/2001	0510651611	14/03/2000	EUR	114.192,30	100,00	97.760,00	5,140	M	EUIA	0,550	12	FRCC	14/03/2020	221	14,640	01865	00003	00137	156	00005
012805800510611324	22/10/2001	0510611324	14/03/2000	EUR	120.202,42	100,00	111.083,09	5,090	M	EUIA	0,500	12	FRCC	14/06/2019	212	14,590	04863	00363	00211	13992	00000
012806500519009126	22/10/2001	0519009126	14/03/2000	EUR	57.096,15	100,00	55.092,90	5,490	M	EUIA	0,900	12	FRCC	14/03/2025	281	14,990	01799	00046	00050	3306	00000
012806450519010255	22/10/2001	0519010255	14/03/2000	EUR	69.116,39	100,00	66.845,84	6,090	M	EUIA	1,500	12	FRCC	14/03/2025	281	15,590	00629	00021	00078	2060	00000
012805300510602685	22/10/2001	0510602685	14/03/2000	EUR	90.151,82	100,00	85.656,07	5,340	M	EUIA	0,750	12	FRCC	14/03/2020	221	14,840	00884	00077	00139	4852	00000
012806700510014307	22/10/2001	0510014307	14/03/2000	EUR	120.202,42	100,00	114.589,75	4,960	M	EUIA	0,850	12	FRCC	14/03/2020	221	14,460	01083	00020	00081	1058	00001
012806390519014022	22/10/2001	0519014022	14/03/2000	EUR	44.414,79	100,00	42.298,38	6,090	M	EUIA	1,500	12	FRCC	14/03/2020	221	15,590	01901	00787	00055	53983	00000
012806400510609053	22/10/2001	0510609053	14/03/2000	EUR	48.080,97	100,00	46.425,22	5,590	M	EUIA	1,000	12	FRCC	14/03/2025	281	15,090	01325	00781	00053	53.350	00003
012806440510605396	22/10/2001	0510605396	14/03/2000	EUR	30.050,61	100,00	29.124,97	6,540	M	EUIA	1,950	12	FRCC	14/03/2025	281	16,040	01688	00632	00037	27541	00003
012804300510651676	22/10/2001	0510651676	14/03/2000	EUR	60.101,21	100,00	35.311,34	5,240	M	EUIA	0,650	12	FRCC	14/04/2013	138	14,740	00944	00944	00088	2660	00006
012806400510608696	22/10/2001	0510608696	14/03/2000	EUR	42.070,85	100,00	38.824,43	5,590	M	EUIA	1,000	12	FRCC	14/03/2015	161	15,090	01610	00666	00053	41822	00003
012804300510651557	22/10/2001	0510651557	15/03/2000	EUR	43.272,87	100,00	40.027,99	4,760	M	EUIA	0,650	12	FRCC	15/03/2015	161	14,260	00319	00319	00062	22815	00001
012803540510604784	22/10/2001	0510604784	15/03/2000	EUR	52.889,07	100,00	50.909,24	5,290	M	EUIA	0,700	12	FRCC	15/03/2025	281	14,790	00714	00371	00108	4309	00010
012806380510602583	22/10/2001	0510602583	15/03/2000	EUR	60.101,21	100,00	58.125,17	5,590	M	EUIA	1,000	12	FRCC	15/03/2025	281	15,090	01046	00385	00212	27898	00005
012804050510651084	22/10/2001	0510651084	15/03/2000	EUR	96.161,94	100,00	85.061,83	4,760	M	EUIA	0,650	12	FRCC	15/05/2017	187	14,260	04382	00260	00081	15366	00002
012806470519992427	22/10/2001	0519992427	15/03/2000	EUR	60.101,21	100,00	55.932,85	6,090	M	EUIA	1,500	12	FRCC	15/03/2015	161	15,590	01132	00420	00060	19688	00000
012805270510600155	22/10/2001	0510600155	15/03/2000	EUR	219.369,42	100,00	189.662,72	5,090	M	EUIA	0,500	12	FRCC	15/03/2030	341	14,590	01019	00613	00053	35368	00000
012805220510606037	22/10/2001	0510606037	15/03/2000	EUR	66.111,33	100,00	59.354,51	5,090	M	EUIA	0,500	12	FRCC	15/11/2025	289	14,590	02109	00555	00135	22331	00006
012807300519012643	22/10/2001	0519012643	15/03/2000	EUR	33.055,67	100,00	28.739,35	5,540	M	EUIA	0,950	12	FRCC	15/03/2010	101	15,040	00000	00000	00000	207	00000
012834570510000182	22/10/2001	0510000182	15/03/2000	EUR	50.485,02	100,00	48.853,50	4,860	M	EUIA	0,750	12	FRCC	15/03/2025	281	14,360	00000	00000	00000	20003	00000
012834870519790412	22/10/2001	0519790412	15/03/2000	EUR	72.121,45	100,00	69.577,11	5,090	M	EUIA	0,500	12	FRCC	15/03/2025	281	14,590	01931	00063	00044	5684	00000
012887000519790165	22/10/2001	0519790165	15/03/2000	EUR	29.449,59	100,00	27.564,77	5,090	M	EUIA	0,500	12	FRCC	15/03/2017	185	14,590	03220	00526	00066	25282	00000
012834870519790993	22/10/2001	0519790993	15/03/2000	EUR	72.121,45	100,00	69.577,11	5,090	M	EUIA	0,500	12	FRCC	15/03/2025	281	14,590	01931	00063	00045	5.685	00000
012837030510600097	22/10/2001	0510600097	15/03/2000	EUR	48.080,97	100,00	41.554,23	4,910	M	EUIA	0,800	12	FRCC	15/02/2024	268	14,410	01182	00524	00010	35312	00000
012834870519791371	22/10/2001	0519791371	15/03/2000	EUR	72.121,45	100,00	69.577,11	5,090	M	EUIA	0,500	12	FRCC	15/03/2025	281	14,590	01931	00063	00043	5683	00000
012837860510700063	22/10/2001	0510700063	15/03/2000	EUR	108.182,18	100,00	106.370,69	4,910	M	EUIA	0,800	12	FRCC	15/03/2035	401	14,410	00000	01238	00111	20886-A	00005
012844270513002164	22/10/2001	0513002164	15/03/2000	EUR	102.172,06	100,00	94.374,05	5,090	M	EUIA	0,500	12	FRCC	15/03/2015	161	14,590	01001	00011	00000	4394	00000
012860010519790063	22/10/2001	0519790063	15/03/2000	EUR	108.182,18	100,00	104.141,67	5,340	M	EUIA	0,750	12	FRCC	15/03/2025	281	14,840	00000	00112	00007	2053	00000
012802310510604451	22/10/2001	0510604451	15/03/2000	EUR	69.116,39	100,00	67.285,85	5,220	M	MIIA	0,750	12	FRCC	15/03/2030	341	14,720	03707	00374	00073	2358	00009
012800880510600241	22/10/2001	0510600241	15/03/2000	EUR	60.101,21	100,00	58.006,60	5,340	M	EUIA	0,750	12	FRCC	15/03/2025	281	14,840	00885	00000	00008	17330	00012
012800540510604323	22/10/2001	0510604323	15/03/2000	EUR	120.202,42	100,00	114.310,92	5,340	M	EUIA	0,750	12	FRCC	15/03/2020	221	14,840	02415	00470	00102	9902	00000
012800820519790311	22/10/2001	0519790311	15/03/2000	EUR	120.202,42	100,00	104.993,50	5,090	M	EUIA	0,500	12	FRCC	15/03/2020	221	14,590	02187	02187	00218	34314N	00003
012800880510600255	22/10/2001	0510600255	15/03/2000	EUR	24.040,48	100,00	23.202,60	5,340	M	EUIA	0,750	12	FRCC	15/03/2025	281	14,840	00985	00000	00175	21594	00006
012800600519003454	22/10/2001	0519003454	15/03/2000	EUR	120.202,42	100,00	114.205,79	5,330	M	MIIA	0,750	12	FRCC	15/03/2020	221	14,830	01459	00035	00150	2019	00004
012801700510604012	22/10/2001	0510604012	15/03/2000	EUR	52.468,36	100,00	26.217,47	5,490	M	EUIA	0,900	12	FRCC	15/03/2011	113	14,990	01432	00686	00115	54577	00005
012800280510608063	22/10/2001	0510608063	15/03/2000	EUR	93.156,88	100,00	86.094,82	5,340	M	EUIA	0,750	12	FRCC	15/03/2015	161	14,840	02269	00077	00179	54699	00004
012800780510606496	22/10/2001	0510606496	15/03/2000	EUR	102.172,06	100,00	94.416,13	5,290	M	EUIA	0,700	12	FRCC	15/03/2015	161	14,790	03290	00123	00011	6840	00007
012800350510608721	22/10/2001	0510608721	15/03/2000	EUR	192.323,87	100,00	153.585,29	5,090	M	EUIA	0,500	12	FRCC	15/03/2020	221	14,590	01199	00184	00069	13196	00005
012802900510649646	22/10/2001	0510649646	15/03/2000	EUR	57.096,15	100,00	49.708,41	5,440	M	EUIA	0,850	12	FRCC	15/03/2010	101	14,940	01712	00408	00018	29757	00005
012800430510600161	22/10/2001	0510600161	15/03/2000	EUR	108.182,18	100,00	105.811,17	5,010	M	EUIA	0,900	12	FRCC	15/03/2030	341	14,510	01524	00046	00053	4122	00000
012800420510605417	22/10/2001	0510605417	15/03/2000	EUR	68.515,38	100,00	65.130,51	5,590	M	EUIA	1,000	12	FRCC	15/03/2020	221	15,090	01905	00074	00000	98846	00005
012803100510603676	22/10/2001	0510603676	15/03/2000	EUR	120.202,42	100,00	117.047,89	5,190	M	EUIA	0,600	12	FRCC	15/03/2030	341	14,690	00000	00153	00134	8759	00007
012801510510608816	22/10/2001	0510608816	15/03/2000	EUR	45.075,91	100,00	43.637,96	4,860	M	EUIA	0,750	12	FRCC	15/03/2025	281	14,360	00604	00580	00019	3532	00000
012803090510601386	22/10/2001	0510601386	15/03/2000	EUR	84.141,69	100,00	81.035,19	5,090	M	EUIA	0,500	12	FRCC	15/03/2025	281	14,590	01110	00204	00111	2803	00004
012803020510604417	22/10/2001	0510604417	15/03/2000	EUR	120.202,42	100,00	117.020,45	5,140	M	EUIA	0,550	12	FRCC	15/03/2030	341	14,640	01570	00836	00072	19331	00007
012801000510614211	22/10/2001	0510614211	15/03/2000	EUR	39.065,79	100,00	37.735,13	5,340	M	EUIA	0,750	12	FRCC	15/03/2025	281	14,840	01852	01852	00122	62140	00005
012800120510605884	22/10/2001	0510605884	15/03/2000	EUR	93.156,88	100,00	90.081,51	5,240	M	EUIA	0,650	12	FRCC	15/03/2025	281	14,740	00708	00000	00214	37018	00000
012800130510607782	22/10/2001	0510607782	15/03/2000	EUR	216.364,36	100,00	209.532,41	4,860	M	EUIA	0,750	12	FRCC	15/03/2025	281	14,360	01032	00296	00076	10620	00006
012801000510614232	22/10/2001	0510614232	15/03/2000	EUR	72.121,45	100,00	58.043,92	5,190	M	EUIA	0,600	12	FRCC	15/03/2025	281	14,690	01623	01623	00132	86898N	00006
012801010510604993	22/10/2001	0510604993	16/03/2000	EUR	78.131,57	100,00	72.243,40	5,290	M	EUIA	0,700	12	FRCC	16/03/2015	161	14,790	00000	00126	00114	10888	00007
012800210510609911	22/10/2001	0510609911	16/03/2000	EUR	15.025,30	100,00	12.123,77	5,840	M	EUIA	1,250	12	FRCC	16/03/2007	65	15,340	00000	00133	00172	4449	00006
012801100510608404	22/10/2001	0510608404	16/03/2000	EUR	66.111,33	100,00	63.904,63	5,290	M	EUIA	0,700	12	FRCC	16/03/2025	281	14,790	01307	00302	00021	32778	00002
012803010510604423	22/10/2001	0510604423	16/03/2000	EUR	102.172,06	100,00	98.451,16	5,090	M	EUIA	0,500	12	FRCC	16/03/2025	281	14,590	01530	00070	00155	5481	00003
012803420510606074	22/10/2001	0510606074	16/03/2000	EUR	132.222,66	100,00	127.591,84	5,090	M	EUIA	0,500	12	FRCC	16/03/2025	281	14,590	01513	00261	00182	6386	00029
012802900510649863	22/10/2001	0510649863	16/03/2000	EUR	102.172,06	100,00	96.922,65	5,190	M	EUIA	0,600	12	FRCC	16/03/2020	221	14,690	01952	00547	00162	41934	00000
012802600510607826	22/10/2001	0510607826	16/03/2000	EUR	60.101,21	100,00	52.120,05	5,090	M	EUIA	0,500	12	FRCC	16/03/2025	281	14,590	03958	00446	00178	29793	00004
012800800510604307	22/10/2001	0510604307	16/03/2000	EUR	144.242,91	100,00	74.629,25	5,090	M	EUIA	0,500	12	FRCC	16/01/2010	99	14,590	00000	02773	00176	39046	00005
012802900510651571	22/10/2001	0510651571	16/03/2000	EUR	90.151,82	100,00	86.884,06	5,190	M	EUIA	0,600	12	FRCC	16/03/2025	281	14,690	01838	00967	00001	58971	00000
012800280510607853	22/10/2001	0510607853	16/03/2000	EUR	36.060,73	100,00	32.378,84	5,440	M	EUIA	0,850	12	FRCC	16/03/2012	125	14,940	00349	00000	00087	18517	00006
012801810510603155	22/10/2001	0510603155	16/03/2000	EUR	66.111,33	100,00	63.834,67	5,590	M	EUIA	1,000	12	FRCC	16/03/2025	281	15,090	01684	00773	00206	51689	00002
012801800510609587	22/10/2001	0510609587	16/03/2000	EUR	63.106,27	100,00	60.905,85	5,330	M	MIIA	0,750	12	FRCC	16/03/2025	281	14,830	01562	00695	00093	28503	00006
012801800510609685	22/10/2001	0510609685	16/03/2000	EUR	48.080,97	100,00	46.878,53	4,860	M	EUIA	0,750	12	FRCC	16/03/2029	329	14,360	00000	00000	00000		00000
012802000510611301	22/10/2001	0510611301	16/03/2000	EUR	96.161,94	100,00	88.773,33	5,290	M	EUIA	0,700	12	FRCC	16/03/2015	161	14,790	01078	00082	00069	7103	00000
012802020510603904	22/10/2001	0510603904	16/03/2000	EUR	108.182,18	100,00	98.357,58	5,340	M	EUIA	0,750	12	FRCC	16/03/2025	281	14,840	00546	00155	00068	11665	00007
012800570510606923	22/10/2001	0510606923	16/03/2000	EUR	90.151,82	100,00	85.763,62	5,340	M	EUIA	0,750	12	FRCC	16/03/2020	221	14,840	02807	00140	00224	7132	00006
012800240510605553	22/10/2001	0510605553	16/03/2000	EUR	120.202,42	100,00	116.097,71	5,090	M	EUIA	0,500	12	FRCC	16/03/2025	281	14,590	02632	00639	00209	35440	00001
012863840519788003	22/10/2001	0519788003	16/03/2000	EUR	72.121,45	100,00	69.409,46	5,190	M	EUIA	0,600	12	FRCC	16/03/2025	281	14,690	01090	00090	00215	10765	00000
012838950510600016	22/10/2001	0510600016	16/03/2000	EUR	108.182,18	100,00	102.692,83	5,340	M	EUIA	0,750	12	FRCC	16/03/2020	221	14,840	00699	00338	00127	9776	00003
012807920510606685	22/10/2001	0510606685	16/03/2000	EUR	45.075,91	100,00	40.487,75	5,590	M	EUIA	1,000	12	FRCC	16/03/2012	125	15,090	01173	00173	00035	14101	00001
012807920510606923	22/10/2001	0510606923	16/03/2000	EUR	46.878,94	100,00	45.301,59	5,590	M	EUIA	1,000	12	FRCC	16/03/2025	281	15,090	00673	00598	00169	24926	00000
012887000519790837	22/10/2001	0519790837	16/03/2000	EUR	96.161,94	100,00	91.320,93	5,090	M	EUIA	0,500	12	FRCC	16/03/2025	281	14,590	00000	00526	00007	40024	00000
012807940510603796	22/10/2001	0510603796	16/03/2000	EUR	42.070,85	100,00	40.028,35	5,590	M	EUIA	1,000	12	FRCC	16/03/2020	221	15,090	00495	00338	00164	9945	00005
012830440519000222	22/10/2001	0519000222	16/03/2000	EUR	55.293,11	100,00	53.514,24	4,910	M	EUIA	0,800	12	FRCC	16/03/2025	281	14,410	01208	00412	00008	44122	00007
012807940510603957	22/10/2001	0510603957	16/03/2000	EUR	30.050,61	100,00	29.015,75	5,590	M	EUIA	1,000	12	FRCC	16/03/2025	281	15,090	00000	00000	00053	15599	00000
012807300519012664	22/10/2001	0519012664	16/03/2000	EUR	63.106,27	100,00	61.534,49	5,590	M	EUIA	1,000	12	FRCC	16/03/2030	341	15,090	00000	00000	00000	3391	00000
012804060510650266	22/10/2001	0510650266	16/03/2000	EUR	90.151,82	100,00	86.971,44	5,090	M	EUIA	0,500	12	FRCC	16/03/2025	281	14,590	02028	00166	00158	9711	00006
012805330510602121	22/10/2001	0510602121	16/03/2000	EUR	96.161,94	100,00	91.265,49	5,340	M	EUIA	0,750	12	FRCC	16/03/2020	221	14,840	02593	00610	00195	28015	00002
012804000510651646	22/10/2001	0510651646	16/03/2000	EUR	90.151,82	100,00	87.938,35	5,340	M	EUIA	0,750	12	FRCC	16/03/2030	341	14,840	02506	02506	00117	23549	00009
012805000510638054	22/10/2001	0510638054	16/03/2000	EUR	192.323,87	100,00	177.507,24	5,190	M	EUIA	0,600	12	FRCC	16/03/2015	161	14,690	01028	01028	00013	29224	00004
012806020510002451	22/10/2001	0510002451	16/03/2000	EUR	34.558,20	100,00	33.382,07	5,840	M	EUIA	1,250	12	FRCC	16/03/2025	281	15,340	00076	00076	00085	6831	00000
012806300510610177	22/10/2001	0510610177	16/03/2000	EUR	132.222,66	100,00	80.670,44	5,340	M	EUIA	0,750	12	FRCC	16/03/2025	281	14,840	00000	00000	00000	10546	00000
012805000510637774	22/10/2001	0510637774	16/03/2000	EUR	102.172,06	100,00	96.987,62	5,340	M	EUIA	0,750	12	FRCC	16/03/2020	221	14,840	03119	00273	00066	11434	00003
012806370519007202	22/10/2001	0519007202	16/03/2000	EUR	29.449,59	100,00	25.899,55	5,860	M	EUIA	1,750	12	FRCC	16/03/2010	101	15,360	02600	01461	00083	102574	00000
012803700510650377	22/10/2001	0510650377	16/03/2000	EUR	52.288,05	100,00	43.746,11	5,240	M	EUIA	0,650	12	FRCC	16/03/2020	221	14,740	01842	00366	00068	20723	00003
012806330519000583	22/10/2001	0519000583	16/03/2000	EUR	37.563,26	100,00	34.806,27	6,090	M	EUIA	1,500	12	FRCC	16/03/2015	161	15,590	02624	01485	00009	86243	00005
012806400510609067	22/10/2001	0510609067	16/03/2000	EUR	53.490,08	100,00	50.775,91	5,340	M	EUIA	0,750	12	FRCC	16/03/2020	221	14,840	01263	00872	00126	67908	00005
012806390519014316	22/10/2001	0519014316	16/03/2000	EUR	30.050,61	100,00	27.817,56	6,090	M	EUIA	1,500	12	FRCC	16/03/2015	161	15,590	02545	01406	00153	101043	00000
012806370519007251	22/10/2001	0519007251	16/03/2000	EUR	24.040,48	100,00	21.119,76	5,610	M	EUIA	1,500	12	FRCC	16/03/2010	101	15,110	02594	01455	00121	103487	00000
012806370519007265	22/10/2001	0519007265	16/03/2000	EUR	26.444,53	100,00	16.724,30	5,610	M	EUIA	1,500	12	FRCC	16/03/2004	29	15,110	02585	01446	00118	101902	00000
012806330519001381	22/10/2001	0519001381	17/03/2000	EUR	39.065,79	100,00	37.827,32	6,340	M	EUIA	1,750	12	FRCC	17/03/2025	281	15,840	02212	01074	00119	76285	00002
012806330519001402	22/10/2001	0519001402	17/03/2000	EUR	36.060,73	100,00	23.978,00	6,090	M	EUIA	1,500	12	FRCC	17/03/2015	161	15,590	01891	00379	00132	30023	00003
012803600510651074	22/10/2001	0510651074	17/03/2000	EUR	90.151,82	100,00	83.271,18	5,090	M	EUIA	0,500	12	FRCC	17/03/2015	161	14,590	01219	00491	00017	22617	00002
012803530510602795	22/10/2001	0510602795	17/03/2000	EUR	36.060,73	100,00	34.198,84	5,340	M	EUIA	0,750	12	FRCC	17/03/2020	221	14,840	01906	00207	00112	4534	00005
012803550510602916	22/10/2001	0510602916	17/03/2000	EUR	87.146,76	100,00	84.779,17	5,090	M	EUIA	0,500	12	FRCC	17/03/2030	341	14,590	01151	00306	00220	10909	00005
012806600519003025	22/10/2001	0519003025	17/03/2000	EUR	33.055,67	100,00	31.384,52	5,440	M	EUIA	0,850	12	FRCC	17/03/2020	221	14,940	00000	00807	00003	58339	00000
012803930519005474	22/10/2001	0519005474	17/03/2000	EUR	72.121,45	100,00	69.543,39	5,290	M	EUIA	0,700	12	FRCC	17/03/2025	281	14,790	00537	00439	00099	41754	00003
012805340510609577	22/10/2001	0510609577	17/03/2000	EUR	66.111,33	100,00	57.649,41	5,340	M	EUIA	0,750	12	FRCC	17/03/2021	233	14,840	02543	00688	00022	38522	00003
012805320510606026	22/10/2001	0510606026	17/03/2000	EUR	126.212,54	100,00	122.912,52	5,240	M	EUIA	0,650	12	FRCC	17/03/2030	341	14,740	02703	00098	00210	5869	00000
012803930519005523	22/10/2001	0519005523	17/03/2000	EUR	78.131,57	100,00	72.987,86	5,340	M	EUIA	0,750	12	FRCC	17/03/2025	281	14,840	00537	00439	00115	41762	00003
012804800510651054	22/10/2001	0510651054	17/03/2000	EUR	120.202,42	100,00	114.196,80	5,290	M	EUIA	0,700	12	FRCC	17/03/2020	221	14,790	00283	00040	00013	6578	00000
012806470519992322	22/10/2001	0519992322	17/03/2000	EUR	42.070,85	100,00	39.124,24	6,090	M	EUIA	1,500	12	FRCC	17/03/2015	161	15,590	00001	00000	00000		00000
012805810510606376	22/10/2001	0510606376	17/03/2000	EUR	192.323,87	100,00	167.601,56	5,340	M	EUIA	0,750	12	FRCC	17/03/2010	101	14,840	04015	01176	00013	10032N	00000
012805500519004784	22/10/2001	0519004784	17/03/2000	EUR	48.080,97	100,00	45.660,49	5,090	M	EUIA	0,500	12	FRCC	17/03/2020	221	14,590	01839	00069	00071	2564	00008
012807300519012685	22/10/2001	0519012685	17/03/2000	EUR	78.131,57	100,00	60.371,08	5,340	M	EUIA	0,750	12	FRCC	17/03/2025	281	14,840	00000	00000	00000	16693	00000
012807350519012284	22/10/2001	0519012284	17/03/2000	EUR	22.237,45	100,00	19.973,93	5,590	M	EUIA	1,000	12	FRCC	17/03/2012	125	15,090	01441	00440	00197	5302	00005
012807400510611715	22/10/2001	0510611715	17/03/2000	EUR	25.843,52	100,00	22.583,23	5,590	M	EUIA	1,000	12	FRCC	17/03/2010	101	15,090	01588	00853	00029	1825	00004
012807940510603985	22/10/2001	0510603985	17/03/2000	EUR	73.323,48	100,00	71.550,06	5,590	M	EUIA	1,000	12	FRCC	17/03/2030	341	15,090	00996	00747	00140	34313	00006
012807340519002882	22/10/2001	0519002882	17/03/2000	EUR	180.303,63	100,00	73.318,66	5,340	M	EUIA	0,750	12	FRCC	17/03/2025	281	14,840	01821	01172	00204	53669	00003
012807200510609623	22/10/2001	0510609623	17/03/2000	EUR	18.030,36	100,00	16.226,36	5,340	M	EUIA	0,750	12	FRCC	17/03/2012	125	14,840	00024	01569	00054	2140	00000
012887000519791397	22/10/2001	0519791397	17/03/2000	EUR	103.374,08	100,00	77.267,77	5,090	M	EUIA	0,500	12	FRCC	17/11/2011	121	14,590	01700	00670	00191	47249	00000
012887000519792174	22/10/2001	0519792174	17/03/2000	EUR	75.126,51	100,00	71.344,57	5,090	M	EUIA	0,500	12	FRCC	17/03/2020	221	14,590	00537	00055	00049	3156	00000
012842110519791143	22/10/2001	0519791143	17/03/2000	EUR	102.172,06	100,00	98.567,69	5,090	M	EUIA	0,500	12	FRCC	17/03/2025	281	14,590	02535	00265	00145	11819	00000
012887000519791012	22/10/2001	0519791012	17/03/2000	EUR	48.080,97	100,00	34.718,19	5,090	M	EUIA	0,500	12	FRCC	17/03/2025	281	14,590	00000	00000	00051	41378	00000
012844340513002227	22/10/2001	0513002227	17/03/2000	EUR	48.080,97	100,00	37.780,63	4,760	M	EUIA	0,650	12	FRCC	17/04/2011	114	14,260	00000	01080	00000	7260	00000
012860140519791084	22/10/2001	0519791084	17/03/2000	EUR	42.070,85	100,00	21.497,10	5,340	M	EUIA	0,750	12	FRCC	17/02/2005	40	14,840	01103	00088	00209	6607	00000
012834760510700096	22/10/2001	0510700096	17/03/2000	EUR	86.545,74	100,00	82.188,87	5,090	M	EUIA	0,500	12	FRCC	17/03/2020	221	14,590	01515	00781	00124	32615/B	00006
012800230510612202	22/10/2001	0510612202	17/03/2000	EUR	54.091,09	100,00	46.243,72	5,290	M	EUIA	0,700	12	FRCC	17/07/2020	225	14,790	01975	00000	00026	39212N	00008
012800600519003503	22/10/2001	0519003503	17/03/2000	EUR	57.096,15	100,00	55.656,34	5,330	M	MIIA	0,750	12	FRCC	17/03/2030	341	14,830	01933	00468	00149	27172	00004
012800280510608077	22/10/2001	0510608077	17/03/2000	EUR	168.283,39	100,00	88.613,05	5,340	M	EUIA	0,750	12	FRCC	17/03/2020	221	14,840	02593	02593	00080	23316	00007
012800820510606143	22/10/2001	0510606143	17/03/2000	EUR	102.172,06	100,00	98.519,80	5,290	M	EUIA	0,700	12	FRCC	17/03/2025	281	14,790	00000	00000	00000	38438	00000
012802400519614195	22/10/2001	0519614195	17/03/2000	EUR	39.065,79	100,00	36.087,92	5,590	M	EUIA	1,000	12	FRCC	17/03/2015	161	15,090	02757	00219	00010	4435	00009
012800690519604343	22/10/2001	0519604343	17/03/2000	EUR	126.212,54	100,00	111.849,75	5,090	M	EUIA	0,500	12	FRCC	17/03/2025	281	14,590	00805	00707	00054	42156	00005
012803020510604403	22/10/2001	0510604403	17/03/2000	EUR	90.151,82	100,00	71.419,01	5,240	M	EUIA	0,650	12	FRCC	17/11/2018	205	14,740	01837	01103	00066	31025B	00014

CARTERA DE PARTICIPACIONES HIPOTECARIAS

NUM.PARTICIP.	FEC.EMI.	NUM.PREST.	F.APERT.	DIV.	CAPITAL INIC.	%PART.	CAPITAL PEND.	%NOMIN.	(1)	(2)	DIFERE.	(3)	(4)	F.VENCI.	(5)	%DEMORA	TOMO	LIBRO	FOLIO	FINCA	INSC.
012803100510603627	22/10/2001	0510603627	17/03/2000	EUR	90.151,82	100,00	75.106,58	5,140	M	EU1A	0,550	12	FRCC	17/03/2025	281	14,640	00000	00360	00153	17623	00002
012800210510609995	22/10/2001	0510609995	17/03/2000	EUR	60.101,21	100,00	49.415,32	5,340	M	EU1A	0,750	12	FRCC	17/03/2010	101	14,840	02107	01121	00192	24342	00008
012800010519790363	22/10/2001	0519790363	17/03/2000	EUR	102.172,06	100,00	97.028,55	5,090	M	EU1A	0,500	12	FRCC	17/03/2020	221	14,590	01840	00272	00030	12683	00000
012801610510604087	22/10/2001	0510604087	17/03/2000	EUR	36.050,61	100,00	28.536,79	5,330	M	MI1A	0,750	12	FRCC	17/03/2020	221	14,830	00000	00000	00000	41134	00000
012801530519007922	22/10/2001	0519007922	20/03/2000	EUR	150.253,03	100,00	145.109,71	5,240	M	EU1A	0,650	12	FRCC	20/03/2025	281	14,740	00423	00283	00203	54343 BIS	00003
012801530519007915	22/10/2001	0519007915	20/03/2000	EUR	78.131,57	100,00	76.201,53	5,240	M	EU1A	0,650	12	FRCC	20/03/2030	341	14,740	03131	02386	00054	32700	00000
012800010519790202	22/10/2001	0519790202	20/03/2000	EUR	60.101,21	100,00	39.522,47	5,090	M	EU1A	0,500	12	FRCC	20/03/2020	221	14,590	02897	00348	00057	12474	00000
012801000510614295	22/10/2001	0510614295	20/03/2000	EUR	83.067,40	100,00	80.948,29	4,860	M	EU1A	0,750	12	FRCC	20/03/2028	317	14,360	02730	00323	00192	27722	00008
012801700510604033	22/10/2001	0510604033	20/03/2000	EUR	60.101,21	100,00	58.001,53	5,290	M	EU1A	0,700	12	FRCC	20/03/2025	281	14,790	01432	00682	00105	54572	00005
012800530510605806	22/10/2001	0510605806	20/03/2000	EUR	108.182,18	100,00	102.805,42	5,430	M	MI1A	0,850	12	FRCC	20/03/2020	221	14,930	02752	00483	00133	25277	00005
012834400510600114	22/10/2001	0510600114	20/03/2000	EUR	36.060,73	100,00	34.376,94	4,960	M	EU1A	0,850	12	FRCC	20/03/2020	221	14,460	04311	00060	00053	4311	00001
012887000519790445	22/10/2001	0519790445	20/03/2000	EUR	87.146,76	100,00	84.072,41	5,090	M	EU1A	0,500	12	FRCC	20/03/2025	281	14,590	00000	00000	00029	2554	00000
012807530510605743	22/10/2001	0510605743	20/03/2000	EUR	120.202,42	100,00	116.955,23	5,190	M	EU1A	0,600	12	FRCC	20/03/2030	341	14,690	00987	00015	00132	2273	00004
012807530510605757	22/10/2001	0510605757	20/03/2000	EUR	48.080,97	100,00	21.231,47	5,590	M	EU1A	1,000	12	FRCC	20/03/2015	161	15,090	00744	00335	00169	24828	00000
012805200519605774	22/10/2001	0519605774	20/03/2000	EUR	69.116,39	100,00	65.775,26	5,340	M	EU1A	0,750	12	FRCC	20/03/2020	221	14,840	03681	00901	00040	36528	00000
012806610519006946	22/10/2001	0519006946	20/03/2000	EUR	60.101,21	100,00	55.495,56	5,390	M	EU1A	0,800	12	FRCC	20/03/2015	161	14,890	01004	00322	00017	36762	00000
012805280510606127	22/10/2001	0510606127	20/03/2000	EUR	66.111,33	100,00	64.430,81	5,340	M	EU1A	0,750	12	FRCC	20/03/2030	341	14,840	01705	00483	00078	1008 N	00003
012806610519006953	22/10/2001	0519006953	20/03/2000	EUR	49.282,99	100,00	48.090,34	5,580	M	MI1A	1,000	12	FRCC	20/03/2030	341	15,080	00165	00165	00089	14246	00003
012803810519004545	22/10/2001	0519004545	20/03/2000	EUR	57.096,15	100,00	55.151,35	5,340	M	EU1A	0,750	12	FRCC	20/03/2025	281	14,840	01632	00127	00041	16456	00003
012806610519006974	22/10/2001	0519006974	20/03/2000	EUR	36.060,73	100,00	33.280,26	5,340	M	EU1A	0,750	12	FRCC	20/03/2015	161	14,840	00517	00125	00203	16499	00000
012805090519004043	22/10/2001	0519004043	20/03/2000	EUR	84.141,69	100,00	81.182,15	5,340	M	EU1A	0,750	12	FRCC	20/03/2025	281	14,840	02841	00667	00058	10767	00007
012806400510608647	22/10/2001	0510608647	20/03/2000	EUR	48.080,97	100,00	45.598,43	5,340	M	EU1A	0,750	12	FRCC	20/03/2020	221	14,840	01610	00666	00001	41796	00003
012805070510603495	22/10/2001	0510603495	20/03/2000	EUR	36.060,73	100,00	31.364,11	5,340	M	EU1A	0,750	12	FRCC	20/03/2010	101	14,840	01485	01298	00138	81976	00000
012805040510605487	22/10/2001	0510605487	20/03/2000	EUR	78.131,57	100,00	76.157,01	5,340	M	EU1A	0,750	12	FRCC	20/03/2030	341	14,840	00054	00054	00074	4179-N	00005
012805000510638285	22/10/2001	0510638285	21/03/2000	EUR	81.737,65	100,00	79.665,81	5,290	M	EU1A	0,700	12	FRCC	21/03/2030	341	14,790	01446	00848	00181	42650	00000
012806400510608486	22/10/2001	0510608486	21/03/2000	EUR	78.131,57	100,00	68.277,17	5,440	M	EU1A	0,850	12	FRCC	21/03/2020	221	14,940	01610	00666	00089	41840	00003
012803540510604903	22/10/2001	0510604903	21/03/2000	EUR	46.878,94	100,00	45.120,11	5,240	M	EU1A	0,650	12	FRCC	21/03/2025	281	14,740	00708	00369	00034	17042	00008
012806270510603566	22/10/2001	0510603566	21/03/2000	EUR	66.111,33	100,00	57.415,16	5,340	M	EU1A	0,750	12	FRCC	21/03/2010	101	14,840	00996	00378	00037	26197	00003
012805950510603436	22/10/2001	0510603436	21/03/2000	EUR	78.131,57	100,00	76.157,01	5,340	M	EU1A	0,750	12	FRCC	21/03/2030	341	14,840	01568	00000	00196	12015	00001
012804020510800041	22/10/2001	0510800041	21/03/2000	EUR	48.080,97	100,00	29.470,15	5,090	M	EU1A	0,500	12	FRCC	21/06/2007	68	14,590	01190	00191	00333	19748	00000
012807900519005227	22/10/2001	0519005227	21/03/2000	EUR	48.080,97	100,00	41.847,97	5,340	M	EU1A	0,750	12	FRCC	21/03/2010	101	14,840	01672	00646	00031	52397	00001
012807600510608893	22/10/2001	0510608893	21/03/2000	EUR	81.136,63	100,00	78.965,86	5,340	M	EU1A	0,750	12	FRCC	21/03/2025	281	14,840	01676	00278	00047	6184	00003
012807960510605737	22/10/2001	0510605737	21/03/2000	EUR	36.060,73	100,00	33.460,65	5,840	M	EU1A	1,250	12	FRCC	21/03/2015	161	15,340	01457	00827	00139	5418A	00007
012887000519790641	22/10/2001	0519790641	21/03/2000	EUR	90.151,82	100,00	86.971,44	5,090	M	EU1A	0,500	12	FRCC	21/03/2025	281	14,590	02036	00545	00121	32149	00000
012887000519790704	22/10/2001	0519790704	21/03/2000	EUR	96.161,94	100,00	44.308,60	5,090	M	EU1A	0,500	12	FRCC	21/03/2012	125	14,590	01949	01949	00125	88559	00000
012807300519012622	22/10/2001	0519012622	21/03/2000	EUR	84.141,69	100,00	81.983,30	5,590	M	EU1A	1,000	12	FRCC	21/03/2030	341	15,090	00000	00000	00000	5214	00000
012830990519000032	22/10/2001	0519000032	21/03/2000	EUR	162.273,27	100,00	155.542,25	5,190	M	EU1A	0,600	12	FRCC	21/03/2025	281	14,690	00313	00044	00044	24098	00001
012837590510000022	22/10/2001	0510000022	21/03/2000	EUR	51.086,03	100,00	47.401,16	5,010	M	EU1A	0,900	12	FRCC	21/03/2015	161	14,510	01036	00157	00000	6237	00000
012836450510000125	22/10/2001	0510000125	21/03/2000	EUR	36.060,73	100,00	34.394,51	5,110	M	EU1A	1,000	12	FRCC	21/03/2020	221	14,610	01574	00183	00122	10686	00005
012831590510600127	22/10/2001	0510600127	21/03/2000	EUR	42.070,85	100,00	38.341,17	5,590	M	EU1A	1,000	12	FRCC	21/03/2015	161	15,090	01028	00434	00049	26.149	00000
012833980519791261	22/10/2001	0519791261	21/03/2000	EUR	66.111,33	100,00	64.415,40	5,590	M	EU1A	1,000	12	FRCC	21/03/2030	341	15,090	02671	00091	00077	7742	00000
012844260513002212	22/10/2001	0513002212	21/03/2000	EUR	120.202,42	100,00	117.251,19	5,340	M	EU1A	0,750	12	FRCC	21/03/2030	341	14,840	00341	00276	00000	21114	00000
012860450519791101	22/10/2001	0519791101	21/03/2000	EUR	53.490,08	100,00	43.587,69	5,340	M	EU1A	0,750	12	FRCC	21/03/2020	221	14,840	02065	00307	00222	28.309	00000
012830030510700043	22/10/2001	0510700043	21/03/2000	EUR	126.212,54	100,00	122.762,12	5,290	M	EU1A	0,700	12	FRCC	21/03/2030	341	14,790	00000	00213	00135	1425	00009
012860260519791173	22/10/2001	0519791173	21/03/2000	EUR	66.111,33	100,00	60.913,71	5,340	M	EU1A	0,750	12	FRCC	21/03/2015	161	14,840	00543	00050	00130	3831	00000
012860220519789783	22/10/2001	0519789783	21/03/2000	EUR	90.151,82	100,00	74.165,92	5,340	M	EU1A	0,750	12	FRCC	21/03/2013	137	14,840	02713	00720	00127	39450	00000
012800880510600276	22/10/2001	0510600276	21/03/2000	EUR	72.121,45	100,00	66.654,08	5,340	M	EU1A	0,750	12	FRCC	21/03/2015	161	14,840	02077	00153	00000	61011	00004
012800850510606055	22/10/2001	0510606055	21/03/2000	EUR	42.070,85	100,00	40.111,33	4,860	M	MI1A	0,750	12	FRCC	21/03/2020	221	14,360	01617	00196	00130	14913	00003
012800850510606062	22/10/2001	0510606062	21/03/2000	EUR	42.070,85	100,00	40.604,61	5,340	M	EU1A	0,750	12	FRCC	21/03/2025	281	14,840	01617	00196	00142	14919	00003
012800240510605511	22/10/2001	0510605511	21/03/2000	EUR	60.101,21	100,00	58.120,14	5,340	M	EU1A	0,750	12	FRCC	21/03/2025	281	14,840	02633	00640	00022	35453	00003
012800640510605131	22/10/2001	0510605131	21/03/2000	EUR	72.121,45	100,00	62.649,52	5,340	M	EU1A	0,750	12	FRCC	21/03/2015	161	14,840	02643	02084	00026	11141	00012
012800620510601195	22/10/2001	0510601195	21/03/2000	EUR	111.187,24	100,00	107.264,78	5,090	M	EU1A	0,500	12	FRCC	21/03/2025	281	14,590	02387	00626	00200	35541	00000
012803000510708407	22/10/2001	0510708407	21/03/2000	EUR	60.101,21	100,00	57.001,94	5,090	M	EU1A	0,500	12	FRCC	21/03/2020	221	14,590	02124	00664	00192	27536	00002
012802400519614202	22/10/2001	0519614202	21/03/2000	EUR	57.096,15	100,00	55.055,23	5,290	M	EU1A	0,700	12	FRCC	21/03/2025	281	14,790	02576	00148	00076	9068	00009
012800010519791112	22/10/2001	0519791112	21/03/2000	EUR	108.182,18	100,00	104.365,77	5,090	M	EU1A	0,500	12	FRCC	21/03/2025	281	14,590	02345	00352	00136	21068	00000
012800100519790953	22/10/2001	0519790953	21/03/2000	EUR	90.151,82	100,00	71.606,09	5,090	M	EU1A	0,500	12	FRCC	21/03/2012	125	14,590	02107	00522	00164	30251	00000
012800110519791493	22/10/2001	0519791493	21/03/2000	EUR	87.146,76	100,00	80.495,55	5,090	M	EU1A	0,500	12	FRCC	21/03/2015	161	14,590	01065	00196	00104	13516	00000
012802400519614216	22/10/2001	0519614216	21/03/2000	EUR	174.293,51	100,00	163.345,41	5,290	M	EU1A	0,700	12	FRCC	21/03/2025	281	14,790	02506	00080	00127	11533	00008
012800810519004826	22/10/2001	0519004826	21/03/2000	EUR	150.253,03	100,00	146.398,70	5,090	M	EU1A	0,500	12	FRCC	21/03/2030	341	14,590	02714	00721	00136	39528	00003
012800140510606516	22/10/2001	0510606516	21/03/2000	EUR	210.354,24	100,00	202.870,16	5,390	M	EU1A	0,800	12	FRCC	21/03/2025	281	14,890	00000	02750	00026	15852	00008
012803190510602985	22/10/2001	0510602985	21/03/2000	EUR	81.647,49	100,00	37.607,02	5,140	M	EU1A	0,550	12	FRCC	21/03/2010	101	14,640	01117	00366	00185	23577	00004
012800150510605187	22/10/2001	0510605187	21/03/2000	EUR	120.202,42	100,00	99.128,92	5,240	M	EU1A	0,650	12	FRCC	21/03/2020	221	14,740	01126	00000	00220	53666	00003
012803150510002416	22/10/2001	0510002416	22/03/2000	EUR	66.111,33	100,00	34.821,51	5,140	M	EU1A	0,550	12	FRCC	22/04/2010	102	14,640	00000	00310	00041	19373	00004
012802400519614244	22/10/2001	0519614244	22/03/2000	EUR	42.070,85	100,00	27.235,23	5,240	M	EU1A	0,650	12	FRCC	22/11/2008	85	14,740	02893	00347	00053	17253	00002
012803010510604346	22/10/2001	0510604346	22/03/2000	EUR	60.101,21	100,00	52.335,06	4,610	M	EU1A	0,500	12	FRCC	22/03/2010	101	14,110	00908	00460	00196	12052	00012
012800110510607906	22/10/2001	0510607906	22/03/2000	EUR	87.146,76	100,00	79.203,55	5,340	M	EU1A	0,750	12	FRCC	22/03/2013	137	14,840	00000	02647	00125	9156	00008
012800010519792064	22/10/2001	0519792064	22/03/2000	EUR	24.040,48	100,00	20.891,13	5,340	M	EU1A	0,750	12	FRCC	22/03/2010	101	14,840	02360	00377	00220	39152	00000
012801400519010555	22/10/2001	0519010555	22/03/2000	EUR	48.080,97	100,00	45.641,26	5,340	M	EU1A	0,750	12	FRCC	22/03/2020	221	14,840	02932	02170	00173	11620	00012
012803000510707763	22/10/2001	0510707763	22/03/2000	EUR	112.990,28	100,00	110.067,24	5,140	M	EU1A	0,550	12	FRCC	22/03/2030	341	14,640	01901	01847	00031	59623	00002
012800600519003524	22/10/2001	0519003524	22/03/2000	EUR	84.141,69	100,00	82.074,54	5,330	M	MI1A	0,750	12	FRCC	22/03/2030	341	14,830	02077	00607	00110	33354	00004
012801000510614386	22/10/2001	0510614386	22/03/2000	EUR	60.101,21	100,00	58.199,46	4,810	M	EU1A	0,700	12	FRCC	22/03/2025	281	14,310	00609	00609	00113	45301N	00003
012800880510600262	22/10/2001	0510600262	22/03/2000	EUR	81.136,63	100,00	77.082,80	5,290	M	EU1A	0,700	12	FRCC	22/03/2020	221	14,790	01902	00000	00007	27167-N	00011
012861010519000087	22/10/2001	0519000087	22/03/2000	EUR	54.091,09	100,00	47.199,22	5,290	M	EU1A	0,700	12	FRCC	22/03/2035	401	14,790	01874	00831	00155	43433N	00011
012808130510662734	22/10/2001	0510662734	22/03/2000	EUR	72.121,45	100,00	64.493,46	5,590	M	EU1A	1,000	12	FRCC	22/03/2030	341	15,090	01760	00834	00212	61691	00002
012808130510662755	22/10/2001	0510662755	22/03/2000	EUR	72.121,45	100,00	70.356,57	5,590	M	EU1A	1,000	12	FRCC	22/03/2030	341	15,090	01760	00834	00210	61689	00002
012808130510662783	22/10/2001	0510662783	22/03/2000	EUR	76.929,55	100,00	75.047,00	5,590	M	EU1A	1,000	12	FRCC	22/03/2030	341	15,090	01760	00834	00198	61677	00002
012844370513002286	22/10/2001	0513002286	22/03/2000	EUR	39.065,79	100,00	37.720,49	5,590	M	EU1A	1,000	12	FRCC	22/03/2025	281	15,090	00000	00833	00074	73189	00000
012808130510662797	22/10/2001	0510662797	22/03/2000	EUR	63.106,27	100,00	61.561,96	5,590	M	EU1A	1,000	12	FRCC	22/03/2030	341	15,090	01760	00834	00162	61641	00002
012806800510009977	22/10/2001	0510009977	22/03/2000	EUR	45.075,91	100,00	17.548,98	5,340	M	EU1A	0,750	12	FRCC	22/05/2006	55	14,840	01523	01093	00063	50381	00005
012807000510614475	22/10/2001	0510614475	22/03/2000	EUR	176.457,15	100,00	109.590,72	5,340	M	EU1A	0,750	12	FRCC	22/03/2020	221	14,840	01710	01085	00181	44.252	00000
012808130510662804	22/10/2001	0510662804	22/03/2000	EUR	75.126,51	100,00	73.288,07	5,590	M	EU1A	1,000	12	FRCC	22/03/2030	341	15,090	01760	00834	00180	61659	00002
012807510510604754	22/10/2001	0510604754	22/03/2000	EUR	36.060,73	100,00	33.348,92	5,440	M	EU1A	0,850	12	FRCC	22/03/2015	161	14,940	01685	00247	00220	15286	00001
012803930519005551	22/10/2001	0519005551	22/03/2000	EUR	144.242,91	100,00	136.894,83	5,290	M	EU1A	0,700	12	FRCC	22/11/2028	325	14,790	00302	00225	00215	24722	00004
012803910510003626	22/10/2001	0510003626	22/03/2000	EUR	27.646,56	100,00	26.327,55	5,590	M	EU1A	1,000	12	FRCC	22/03/2020	221	15,090	00605	00301	00014	28849	00005
012806250519002122	22/10/2001	0519002122	22/03/2000	EUR	54.091,09	100,00	52.210,50	5,390	M	EU1A	0,800	12	FRCC	22/03/2025	281	14,890	00129	00047	00045	5381	00003
012806470519992483	22/10/2001	0519992483	22/03/2000	EUR	45.160,05	100,00	44.067,19	5,580	M	MI1A	1,000	12	FRCC	22/03/2030	341	15,080	01141	00385	00151	24707	00000
012806450519010311	22/10/2001	0519010311	22/03/2000	EUR	96.161,94	100,00	89.190,68	6,090	M	EU1A	1,500	12	FRCC	22/03/2015	161	15,590	00762	00100	00093	6064	00000
012806390519014393	22/10/2001	0519014393	22/03/2000	EUR	33.055,67	100,00	28.826,30	6,340	M	EU1A	1,750	12	FRCC	22/03/2010	101	15,840	01523	00431	00124	32661	00000
012805070510603565	22/10/2001	0510603565	22/03/2000	EUR	72.121,45	100,00	66.553,12	5,290	M	EU1A	0,700	12	FRCC	22/03/2015	161	14,790	02415	00401	00058	20801	00000
012806470519992252	22/10/2001	0519992252	10/04/2000	EUR	42.070,85	100,00	39.125,05	5,470	M	EU1A	1,000	12	FRCC	10/04/2015	162	14,970	00554	00098	00214	11865	00001
012806300510610233	22/10/2001	0510610233	10/04/2000	EUR	42.070,85	100,00	40.123,86	5,470	M	EU1A	1,000	12	FRCC	10/04/2020	222	14,970	00723	00237	00035	2491	00000
012806450519010535	22/10/2001	0519010535	10/04/2000	EUR	18.030,36	100,00	15.829,79	5,470	M	EU1A	1,000	12	FRCC	10/04/2010	102	14,970	00747	00095	00095	12229	00008
012806370519007433	22/10/2001	0519007433	10/04/2000	EUR	24.791,75	100,00	21.957,11	5,270	M	EU1A	1,500	12	FRCC	10/04/2010	102	14,770	02545	01406	00045	100935	00000
012805280519793067	22/10/2001	0519793067	10/04/2000	EUR	90.151,82	100,00	84.163,32	4,970	M	EU1A	0,500	12	FRCC	10/04/2025	282	14,470	01476	00074	00041	1239-N	00000
012803610510800616	22/10/2001	0510800616	10/04/2000	EUR	30.050,61	100,00	27.842,82	4,970	M	EU1A	0,500	12	FRCC	10/04/2015	162	14,470	02098	00478	00196	12452	00003
012803560510006615	22/10/2001	0510006615	10/04/2000	EUR	30.050,61	100,00	29.471,01	4,970	M	EU1A	0,500	12	FRCC	10/04/2035	402	14,470	00927	00592	00076	8027	00003
012805000510638215	22/10/2001	0510638215	10/04/2000	EUR	198.333,99	100,00	193.384,50	5,220	M	EU1A	0,750	12	FRCC	10/04/2030	342	14,720	02575	00561	00145	27187	00000
012805000510638341	22/10/2001	0510638341	10/04/2000	EUR	60.101,21	100,00	52.669,85	5,120	M	EU1A	0,650	12	FRCC	10/04/2010	102	14,620	03181	00363	00095	12572	00000
012805080519793005	22/10/2001	0519793005	10/04/2000	EUR	114.192,30	100,00	111.695,31	4,170	M	EU1A	0,400	12	FRCC	10/04/2030	342	13,670	02077	00053	00053	5879	00000
012805700510608563	22/10/2001	0510608563	10/04/2000	EUR	64.308,30	100,00	62.157,17	5,120	M	EU1A	0,650	12	FRCC	10/04/2025	282	14,620	01841	00987	00164	71056	00003
012805700510608577	22/10/2001	0510608577	10/04/2000	EUR	66.111,33	100,00	62.957,67	5,120	M	EU1A	0,650	12	FRCC	10/04/2020	222	14,620	01841	00987	00128	710200570	00003
012803960510005276	22/10/2001	0510005276	10/04/2000	EUR	42.070,85	100,00	40.070,87	5,220	M	EU1A	0,750	12	FRCC	10/04/2020	222	14,720	01139	00081	00033	7098	00008
012805700510608584	22/10/2001	0510608584	10/04/2000	EUR	90.151,82	100,00	83.595,31	4,970	M	EU1A	0,500	12	FRCC	10/04/2015	162	14,470	01841	00987	00128	71020	00000
012805770510603292	22/10/2001	0510603292	10/04/2000	EUR	78.131,57	100,00	75.540,93	5,320	M	EU1A	0,850	12	FRCC	10/04/2025	282	14,820	01120	00131	00239	560	00000
012806420510602503	22/10/2001	0510602503	10/04/2000	EUR	36.060,73	100,00	31.693,57	5,470	M	EU1A	1,000	12	FRCC	10/04/2010	102	14,970	01132	00012	00042	34	00005
012830350510600031	22/10/2001	0510600031	10/04/2000	EUR	32.154,15	100,00	29.879,50	5,470	M	EU1A	1,000	12	FRCC	10/04/2015	162	14,970	00724	00610	00073	1370B	00000
012830320510600063	22/10/2001	0510600063	10/04/2000	EUR	54.091,09	100,00	50.205,54	5,370	M	EU1A	0,900	12	FRCC	10/04/2015	162	14,870	01448	00769	00086	53613	00000
012887000519791761	22/10/2001	0519791761	10/04/2000	EUR	78.131,57	100,00	61.038,06	4,970	M	EU1A	0,500	12	FRCC	10/04/2020	222	14,470	01821	00407	00097	43249	00000
012887000519792314	22/10/2001	0519792314	10/04/2000	EUR	45.075,91	100,00	43.558,09	4,970	M	EU1A	0,500	12	FRCC	10/04/2025	282	14,470	01799	00243	00101	23238	00000
012807200510609686	22/10/2001	0510609686	10/04/2000	EUR	48.080,97	100,00	45.862,51	5,220	M	EU1A	0,750	12	FRCC	10/04/2020	222	14,720	01811	00089	00108	7340	00002
012807360519000091	22/10/2001	0519000091	10/04/2000	EUR	66.111,33	100,00	40.712,21	5,270	M	EU1A	0,800	12	FRCC	10/04/2025	282	14,770	00514	00514	00117	21683	00006
012833280519000044	22/10/2001	0519000044	10/04/2000	EUR	45.075,91	100,00	43.617,62	5,330	M	EU1A	0,860	12	FRCC	10/04/2025	282	14,830	02047	00264	00051	19591	00007
012833280519000051	22/10/2001	0519000051	10/04/2000	EUR	60.101,21	100,00	58.156,79	5,330	M	EU1A	0,860	12	FRCC	10/04/2025	282	14,830	01924	00183	00036	3095	00009
012807700510604395	22/10/2001	0510604395	10/04/2000	EUR	48.080,97	100,00	44.618,69	5,270	M	EU1A	0,800	12	FRCC	10/04/2015	162	14,770	01936	00068	00115	3950	00003
012807600510609012	22/10/2001	0510609012	10/04/2000	EUR	45.075,91	100,00	30.917,20	5,270	M	EU1A	0,800	12	FRCC	10/04/2009	90	14,770	01742	00320	00017	56.021	00008
012803500510519324	22/10/2001	0510519324	10/04/2000	EUR	66.111,33	100,00	56.989,27	4,970	M	EU1A	0,500	12	FRCC	10/07/2021	237	14,470	00905	00678	00034	32094	00008
012801100519794707	22/10/2001	0519794707	10/04/2000	EUR	123.207,48	100,00	119.058,66	4,970	M	EU1A	0,500	12	FRCC	13/04/2025	282	14,470	01344	00335	00097	30763	00000
012800010519791567	22/10/2001	0519791567	10/04/2000	EUR	87.940,09	100,00	69.526,33	4,970	M	EU1A	0,500	12	FRCC	10/04/2025	282	14,470	01829	01180	00049	53703	00000
012801500510610586	22/10/2001	0510610586	10/04/2000	EUR	27.045,54	100,00	25.118,15	4,970	M	EU1A	0,500	12	FRCC	10/04/2015	162	14,470	00541	00541	00189	715	00000
012803100510603753	22/10/2001	0510603753	10/04/2000	EUR	91.353,84	100,00	88.240,18	5,020	M	EU1A	0,550	12	FRCC	10/04/2025	282	14,520	01138	00271	00221	9728/BIS	00005
012803020510604466	22/10/2001	0510604466	10/04/2000	EUR	27.045,54	100,00	23.724,60	5,070	M	EU1A	0,600	12	FRCC	10/04/2010	102	14,570	01141	00864	00160	25194	00003
012803000510708603	22/10/2001	0510708603	10/04/2000	EUR	63.106,27	100,00	60.002,82	4,970	M	EU1A	0,500	12	FRCC	10/04/2020	222	14,470	00000	01238	00181	13071	00007
012803010510604507	22/10/2001	0510604507	10/04/2000	EUR	60.101,21	100,00	47.172,81	5,070	M	EU1A	0,600	12	FRCC	10/12/2015	170	14,570	01612	00152	00157	5331	00003
012802800510603863	22/10/2001	0510603863	10/04/2000	EUR	141.237,84	100,00	137.790,71	5,070	M	EU1A	0,600	12	FRCC	10/04/2030	342	14,570	03566	00054	00030	3945	00004
012800310510604636	22/10/2001	0510604636	10/04/2000	EUR	84.141,69	100,00	78.060,34	5,120	M	EU1A	0,650	12	FRCC	10/04/2015	162	14,620	00771	00081	00095	4301	00007
012802100510603996	22/10/2001	0510603996	10/04/2000	EUR	162.273,27	100,00	110.691,70	4,970	M	EU1A	0,500	12	FRCC	10/12/2015	170	14,470	01736	00462	00151	35456	00000
012802400519614321	22/10/2001	0519614321	10/04/2000	EUR	120.202,42	100,00	117.292,43	5,220	M	EU1A	0,750	12	FRCC	10/04/2030	342	14,720	02890	00345	00100	17169	00003

CARTERA DE PARTICIPACIONES HIPOTECARIAS

NUM.PARTICIP.	FEC.EMI.	NUM.PREST.	F.APERT.	DIV.	CAPITAL INIC.	%PART.	CAPITAL PEND.	%NOMIN.	(1)	(2)	DIFERE.	(3)	(4)	F.VENCI.	(5)	%DEMORA	TOMO	LIBRO	FOLIO	FINCA	INSC.
012802400519614384	22/10/2001	0519614384	10/04/2000	EUR	48.080,97	100,00	34.872,88	5,170	M	EU1A	0,700	12	FRCC	10/04/2015	162	14,670	02890	00345	00043	17145	00003
012800420510605466	22/10/2001	0510605466	11/04/2000	EUR	36.060,73	100,00	33.509,66	5,470	M	EU1A	1,000	12	FRCC	11/04/2015	162	14,970	00889	00153	00164	12735	00001
012803020510604473	22/10/2001	0510604473	11/04/2000	EUR	66.111,33	100,00	63.899,89	5,120	M	EU1A	0,650	12	FRCC	11/04/2025	282	14,620	01531	00135	00209	9006	00003
012803100510603613	22/10/2001	0510603613	11/04/2000	EUR	105.177,12	100,00	101.643,32	5,020	M	EU1A	0,550	12	FRCC	11/04/2025	282	14,520	00000	00357	00123	17448	00003
012803090510601463	22/10/2001	0510601463	11/04/2000	EUR	90.151,82	100,00	85.750,29	4,970	M	EU1A	0,500	12	FRCC	11/04/2020	222	14,470	01425	00371	00010	10737	00005
012800360519005187	22/10/2001	0519005187	11/04/2000	EUR	36.060,73	100,00	31.676,90	5,220	M	EU1A	0,750	12	FRCC	11/04/2010	102	14,720	01838	00000	00220	1672	00011
012800010519791791	22/10/2001	0519791791	11/04/2000	EUR	150.253,03	100,00	135.624,78	4,970	M	EU1A	0,500	12	FRCC	11/04/2035	402	14,470	00709	00093	00039	2.392N	00000
012800010519793611	22/10/2001	0519793611	11/04/2000	EUR	114.192,30	100,00	111.980,77	5,270	M	EU1A	0,800	12	FRCC	11/04/2035	402	14,770	01830	01359	00217	72.265	00000
012800010519794346	22/10/2001	0519794346	11/04/2000	EUR	180.303,63	100,00	172.254,22	4,170	M	EU1A	0,400	12	FRCC	11/04/2020	222	13,670	00803	00796	00070	38120	00000
012800140519793911	22/10/2001	0519793911	11/04/2000	EUR	129.217,60	100,00	123.021,82	4,970	M	EU1A	0,500	12	FRCC	11/04/2020	222	14,470	00770	00763	00203	37312	00000
012802000510611392	22/10/2001	0510611392	11/04/2000	EUR	162.273,27	100,00	145.232,95	4,970	M	EU1A	0,500	12	FRCC	11/09/2018	203	14,470	00488	00488	00101	10984	00008
012801700510604166	22/10/2001	0510604166	11/04/2000	EUR	30.050,61	100,00	15.599,11	5,120	M	EU1A	0,650	12	FRCC	11/02/2011	112	14,620	01405	00672	00201	53671	00000
012800300519007561	22/10/2001	0519007561	11/04/2000	EUR	66.111,33	100,00	63.025,22	5,220	M	EU1A	0,750	12	FRCC	11/04/2020	222	14,720	01456	01444	00191	29115-N	00007
012800240510000011	22/10/2001	0510000011	11/04/2000	EUR	132.222,66	100,00	129.013,02	5,170	M	EU1A	0,700	12	FRCC	11/04/2030	342	14,670	00858	00404	00013	9698	00006
012807960510606864	22/10/2001	0510606864	11/04/2000	EUR	42.070,85	100,00	40.138,08	5,470	M	EU1A	1,000	12	FRCC	11/04/2020	222	14,970	01418	00039	00163	2231	00004
012860010519791981	22/10/2001	0519791981	11/04/2000	EUR	66.111,33	100,00	41.184,82	5,220	M	EU1A	0,750	12	FRCC	11/12/2005	50	14,720	03655	00148	00041	8.937	00000
012807350519012592	22/10/2001	0519012592	11/04/2000	EUR	39.065,79	100,00	31.543,42	5,370	M	EU1A	0,900	12	FRCC	11/01/2019	207	14,870	01613	00964	00118	10683	00008
012867510519794145	22/10/2001	0519794145	11/04/2000	EUR	42.070,85	100,00	22.761,15	5,220	M	EU1A	0,750	12	FRCC	11/04/2025	282	14,720	01033	00337	00087	28230	00000
012860100519792837	22/10/2001	0519792837	11/04/2000	EUR	150.253,03	100,00	146.387,48	5,220	M	EU1A	0,750	12	FRCC	11/04/2030	342	14,720	01799	00655	00010	29878	00000
012807340519003001	22/10/2001	0519003001	11/04/2000	EUR	27.045,54	100,00	25.860,04	5,970	M	EU1A	1,500	12	FRCC	11/04/2020	222	15,470	01028	00485	00042	21789	00003
012807300510606567	22/10/2001	0510606567	11/04/2000	EUR	60.101,21	100,00	55.794,42	5,470	M	EU1A	1,000	12	FRCC	11/04/2015	162	14,970	00000	00000	00000	23757	00000
012868590519790347	22/10/2001	0519790347	11/04/2000	EUR	90.151,82	100,00	85.779,87	5,170	M	EU1A	0,700	12	FRCC	11/04/2020	222	14,670	01586	00228	00157	16143	00000
012868070519794985	22/10/2001	0519794985	11/04/2000	EUR	186.313,75	100,00	181.664,23	5,220	M	EU1A	0,750	12	FRCC	11/04/2030	342	14,720	02133	00159	00174	12674	00000
012887000519794092	22/10/2001	0519794092	11/04/2000	EUR	123.207,48	100,00	119.058,66	4,970	M	EU1A	0,500	12	FRCC	11/04/2025	282	14,470	00908	00117	00067	6.650	00000
012808100510663585	22/10/2001	0510663585	11/04/2000	EUR	54.091,09	100,00	51.587,83	5,470	M	EU1A	1,000	12	FRCC	11/04/2020	222	14,970	01976	00251	00211	18321	00000
012808600510605773	22/10/2001	0510605773	11/04/2000	EUR	348.587,02	100,00	92.921,63	5,720	M	EU1A	1,250	12	FRCC	11/10/2012	132	15,220	01569	00169	00019	18466	00000
012838660519794732	22/10/2001	0519794732	11/04/2000	EUR	60.101,21	100,00	52.710,08	4,970	M	EU1A	0,500	12	FRCC	11/04/2010	102	14,470	01649	00686	00152	42,164	00000
012838690519794294	22/10/2001	0519794294	11/04/2000	EUR	180.303,63	100,00	174.232,18	4,970	M	EU1A	0,500	12	FRCC	11/04/2025	282	14,470	01360	00677	00154	25476	00000
012838650513002372	22/10/2001	0513002372	11/04/2000	EUR	60.101,21	100,00	58.239,38	4,520	M	EU1A	0,750	12	FRCC	11/04/2025	282	14,020	01788	00000	00000	72367	00000
012804000510800753	22/10/2001	0510800753	11/04/2000	EUR	48.080,97	100,00	44.658,50	5,220	M	EU1A	0,750	12	FRCC	11/04/2015	162	14,720	02144	00305	00158	2461	00000
012804060510800521	22/10/2001	0510800521	11/04/2000	EUR	90.151,82	100,00	83.079,59	5,120	M	EU1A	0,650	12	FRCC	11/04/2025	282	14,620	02764	00836	00181	22413	00005
012806350510602363	22/10/2001	0510602363	11/04/2000	EUR	192.323,87	100,00	59.194,32	5,370	M	EU1A	0,900	12	FRCC	11/04/2030	342	14,870	01248	00317	00132	20848	00000
012806470519992567	22/10/2001	0519992567	11/04/2000	EUR	24.040,48	100,00	21.162,58	5,720	M	EU1A	1,250	12	FRCC	11/04/2010	102	15,220	01258	00463	00095	26813	00002
012806310510604396	22/10/2001	0510604396	11/04/2000	EUR	60.101,21	100,00	30.451,57	5,220	M	EU1A	0,750	12	FRCC	11/04/2020	222	14,720	01661	00631	00012	11227	00000
012806060510003022	22/10/2001	0510003022	11/04/2000	EUR	36.060,73	100,00	34.872,83	5,470	M	EU1A	1,000	12	FRCC	11/04/2025	282	14,970	00000	00000	00000	6798	00000
012806610519007324	22/10/2001	0519007324	11/04/2000	EUR	42.070,85	100,00	36.876,65	5,220	M	EU1A	0,750	12	FRCC	11/04/2010	102	14,720	00000	00058	00145	5206	00000
012806510519009554	22/10/2001	0519009554	12/04/2000	EUR	90.151,82	100,00	85.818,98	5,220	M	EU1A	0,750	12	FRCC	12/04/2020	222	14,720	03437	00612	00152	39329	00000
012806040510006562	22/10/2001	0510006562	12/04/2000	EUR	43.573,38	100,00	41.556,87	5,470	M	EU1A	1,000	12	FRCC	12/04/2020	222	14,970	02619	00442	00201	31846	00002
012806230510605795	22/10/2001	0510605795	12/04/2000	EUR	48.080,97	100,00	46.535,06	5,470	M	EU1A	1,000	12	FRCC	12/04/2025	282	14,970	01870	00441	00216	11187	00008
012806450519010353	22/10/2001	0519010353	12/04/2000	EUR	96.161,94	100,00	91.666,90	5,720	M	EU1A	1,250	12	FRCC	12/04/2020	222	15,220	00944	00104	00210	11356	00000
012806450519010367	22/10/2001	0519010367	12/04/2000	EUR	93.156,88	100,00	90.120,75	5,720	M	EU1A	1,250	12	FRCC	12/04/2025	282	15,220	00944	00104	00212	11360	00000
012803930519005663	22/10/2001	0519005663	12/04/2000	EUR	30.050,61	100,00	27.130,49	5,220	M	EU1A	0,750	12	FRCC	12/04/2012	126	14,720	00548	00450	00031	25176	00008
012804010510800782	22/10/2001	0510800782	12/04/2000	EUR	60.101,21	100,00	58.638,33	5,120	M	EU1A	0,650	12	FRCC	12/04/2030	342	14,620	02552	00000	00087	17039	00000
012806490519793097	22/10/2001	0519793097	12/04/2000	EUR	72.121,45	100,00	69.692,81	4,970	M	EU1A	0,500	12	FRCC	12/04/2025	282	14,470	01282	00738	00128	49835	00000
012805010519002404	22/10/2001	0519002404	12/04/2000	EUR	60.101,21	100,00	55.690,94	5,020	M	EU1A	0,550	12	FRCC	12/04/2015	162	14,520	02141	00172	00198	18189	00000
012806500519009483	22/10/2001	0519009483	12/04/2000	EUR	72.121,45	100,00	37.645,57	5,220	M	EU1A	0,750	12	FRCC	12/04/2010	102	14,720	00000	00089	00233	7195	00000
012806390519014582	22/10/2001	0519014582	12/04/2000	EUR	47.750,41	100,00	41.920,61	5,970	M	EU1A	1,500	12	FRCC	12/04/2010	102	15,470	18984	01440	00194	115826	00000
012805700510608556	22/10/2001	0510608556	12/04/2000	EUR	60.101,21	100,00	55.757,39	5,120	M	EU1A	0,650	12	FRCC	12/04/2015	162	14,620	01841	00987	00162	71054	00003
012805540519003675	22/10/2001	0519003675	12/04/2000	EUR	42.070,85	100,00	34.800,63	5,220	M	EU1A	0,750	12	FRCC	12/04/2020	222	14,720	02582	00291	00076	7935	00008
012805200519606271	22/10/2001	0519606271	12/04/2000	EUR	66.111,33	100,00	58.676,35	5,220	M	EU1A	0,750	12	FRCC	12/04/2030	342	14,720	03709	00269	00199	7793	00000
012805930510603616	22/10/2001	0510603616	12/04/2000	EUR	108.182,18	100,00	60.903,69	5,470	M	EU1A	1,000	12	FRCC	12/04/2030	342	14,970	04112	00176	00179	11962	00000
012805350510000564	22/10/2001	0510000564	12/04/2000	EUR	72.121,45	100,00	68.692,88	5,220	M	EU1A	0,750	12	FRCC	12/04/2020	222	14,720	00409	00409	00117	24231-N	00000
012887000519794554	22/10/2001	0519794554	12/04/2000	EUR	120.202,42	100,00	114.996,56	4,970	M	EU1A	0,500	12	FRCC	12/04/2033	378	14,470	01003	00113	00015	4963	00000
012887000519793784	22/10/2001	0519793784	12/04/2000	EUR	30.050,61	100,00	26.355,07	4,970	M	EU1A	0,500	12	FRCC	12/04/2010	102	14,470	01320	00545	00226	29596	00000
012887000519794365	22/10/2001	0519794365	12/04/2000	EUR	84.141,69	100,00	69.184,76	4,270	M	EU1A	0,500	12	FRCC	12/04/2022	246	13,770	00470	00470	00078	25072N	00000
012807000510614503	22/10/2001	0510614503	12/04/2000	EUR	77.530,56	100,00	74.438,12	5,220	M	EU1A	0,750	12	FRCC	12/04/2023	258	14,720	01498	01497	00010	78518	00001
012887000519791124	22/10/2001	0519791124	12/04/2000	EUR	96.161,94	100,00	92.923,85	4,970	M	EU1A	0,500	12	FRCC	12/04/2025	282	14,470	02006	02006	00167	9742	00002
012887000519793287	22/10/2001	0519793287	12/04/2000	EUR	108.182,18	100,00	88.303,66	4,970	M	EU1A	0,500	12	FRCC	12/04/2035	402	14,470	02343	01207	00130	58276	00000
012806900510007971	22/10/2001	0510007971	12/04/2000	EUR	48.080,97	100,00	45.836,50	5,220	M	EU1A	0,750	12	FRCC	12/04/2020	222	14,720	01690	00339	00140	2134	00007
012807150510600385	22/10/2001	0510600385	12/04/2000	EUR	75.126,51	100,00	72.711,09	5,470	M	EU1A	1,000	12	FRCC	12/04/2025	282	14,970	01312	01312	00151	65643	00000
012860330519794841	22/10/2001	0519794841	12/04/2000	EUR	55.293,11	100,00	51.513,85	4,970	M	EU1A	0,500	12	FRCC	12/09/2027	311	14,470	00591	00011	00130	871	00000
012807800510622374	22/10/2001	0510622374	12/04/2000	EUR	48.080,97	100,00	45.876,91	5,220	M	EU1A	0,750	12	FRCC	12/04/2020	222	14,720	00000	00000	00000	40923	00000
012800240510606351	22/10/2001	0510606351	12/04/2000	EUR	48.080,97	100,00	42.264,66	5,220	M	EU1A	0,750	12	FRCC	12/04/2010	102	14,720	00000	00871	00070	54808	00002
012800210510610247	22/10/2001	0510610247	12/04/2000	EUR	60.101,21	100,00	57.300,48	5,270	M	EU1A	0,800	12	FRCC	12/04/2020	222	14,770	00000	00825	00208	52.045	00004
012803430510604325	22/10/2001	0510604325	12/04/2000	EUR	150.253,03	100,00	146.453,73	4,970	M	EU1A	0,500	12	FRCC	12/04/2030	342	14,470	00000	00606	00206	18.473	00002
012803300510601904	22/10/2001	0510601904	12/04/2000	EUR	84.141,69	100,00	81.232,46	5,020	M	EU1A	0,550	12	FRCC	12/04/2025	282	14,520	00781	00032	00071	2304	00004
012800580510607946	22/10/2001	0510607946	12/04/2000	EUR	126.212,54	100,00	117.744,44	4,970	M	EU1A	0,500	12	FRCC	12/11/2023	265	14,470	01831	01360	00120	7239	00006
012800430510600203	22/10/2001	0510600203	12/04/2000	EUR	60.101,21	100,00	57.492,02	4,570	M	EU1A	0,800	12	FRCC	12/04/2020	222	14,070	00984	00777	00105	21414	00001
012801300510603314	22/10/2001	0510603314	12/04/2000	EUR	75.126,51	100,00	73.307,81	5,220	M	EU1A	0,750	12	FRCC	12/04/2030	342	14,720	01462	00108	00120	9737	00003
012800340510605605	22/10/2001	0510605605	12/04/2000	EUR	60.101,21	100,00	27.798,22	5,470	M	EU1A	1,000	12	FRCC	12/08/2007	70	14,970	01813	00370	00067	22516	00002
012801000510614477	22/10/2001	0510614477	12/04/2000	EUR	138.232,78	100,00	134.122,11	4,370	M	EU1A	0,600	12	FRCC	12/04/2025	282	13,870	00000	00328	00148	27496	00005
012803000510708554	22/10/2001	0510708554	12/04/2000	EUR	108.182,18	100,00	95.320,59	4,980	M	EU1A	0,500	12	FRCC	12/04/2025	282	14,480	00000	00362	00077	17688	00002
012801400519010667	22/10/2001	0519010667	12/04/2000	EUR	51.086,03	100,00	48.657,45	5,220	M	EU1A	0,750	12	FRCC	12/04/2020	222	14,720	01807	00210	00222	11086	00005
012800760510604933	22/10/2001	0510604933	12/04/2000	EUR	96.161,94	100,00	94.757,41	4,520	M	EU1A	0,750	12	FRCC	12/04/2035	402	14,020	02525	00532	00139	30168	00004
012800910510604787	22/10/2001	0510604787	12/04/2000	EUR	36.060,73	100,00	34.983,91	4,470	M	EU1A	0,700	12	FRCC	12/04/2025	282	13,970	01259	00751	00183	50238	00003
012800850510606132	22/10/2001	0510606132	13/04/2000	EUR	192.323,87	100,00	187.660,22	4,970	M	EU1A	0,500	12	FRCC	13/04/2030	342	14,470	02021	00233	00143	9940	00010
012800840510601637	22/10/2001	0510601637	13/04/2000	EUR	66.111,33	100,00	63.846,23	5,120	M	EU1A	0,650	12	FRCC	13/04/2025	282	14,620	00519	00031	00188	2857	00004
012802400519614391	22/10/2001	0519614391	13/04/2000	EUR	60.101,21	100,00	58.090,82	5,120	M	EU1A	0,650	12	FRCC	13/04/2025	282	14,620	02846	00322	00092	96	00007
012800880510600311	22/10/2001	0510600311	13/04/2000	EUR	54.091,09	100,00	52.820,56	5,220	M	EU1A	0,750	12	FRCC	13/04/2030	342	14,720	01445	00284	00178	24801	00002
012803000510708715	22/10/2001	0510708715	13/04/2000	EUR	156.263,15	100,00	150.848,54	4,970	M	EU1A	0,500	12	FRCC	13/04/2025	282	14,470	00608	00131	00005	11615	00005
012803000510708673	22/10/2001	0510708673	13/04/2000	EUR	186.313,75	100,00	179.795,94	4,970	M	EU1A	0,500	12	FRCC	13/04/2025	282	14,470	01604	01550	00205	35623	00006
012802700510603671	22/10/2001	0510603671	13/04/2000	EUR	66.111,33	100,00	63.937,34	4,970	M	EU1A	0,500	12	FRCC	13/04/2025	282	14,470	02011	00674	00168	61603	00000
012801000510614281	22/10/2001	0510614281	13/04/2000	EUR	210.354,24	100,00	204.008,28	4,270	M	EU1A	0,500	12	FRCC	13/04/2025	282	13,770	01863	01863	00120	89446	00001
012803000510708862	22/10/2001	0510708862	13/04/2000	EUR	168.283,39	100,00	150.381,35	4,970	M	EU1A	0,500	12	FRCC	13/08/2014	154	14,470	01546	00130	00014	9104	00007
012802610510602227	22/10/2001	0510602227	13/04/2000	EUR	81.136,63	100,00	47.615,78	4,970	M	EU1A	0,500	12	FRCC	13/02/2021	232	14,470	04320	00808	00064	51546	00001
012803190510603097	22/10/2001	0510603097	13/04/2000	EUR	48.080,97	100,00	44.566,35	4,970	M	EU1A	0,500	12	FRCC	13/04/2015	162	14,470	00000	00110	00053	7310	00004
012800490510603646	22/10/2001	0510603646	13/04/2000	EUR	216.364,36	100,00	212.658,09	5,220	M	EU1A	0,750	12	FRCC	13/04/2035	402	14,720	02572	00579	00101	27540	00010
012800580510607974	22/10/2001	0510607974	13/04/2000	EUR	90.151,82	100,00	85.936,95	4,970	M	EU1A	0,500	12	FRCC	13/04/2020	222	14,470	00621	00158	00154	9414	00006
012800120510606003	22/10/2001	0510606003	13/04/2000	EUR	36.060,73	100,00	32.939,47	5,220	M	EU1A	0,750	12	FRCC	13/04/2013	138	14,720	02025	00395	00006	16108	00000
012800640510605187	22/10/2001	0510605187	13/04/2000	EUR	54.091,09	100,00	51.519,67	5,220	M	EU1A	0,750	12	FRCC	13/04/2020	222	14,720	01058	00216	00050	18066	00002
012803200510602664	22/10/2001	0510602664	13/04/2000	EUR	60.101,21	100,00	57.370,13	5,120	M	EU1A	0,650	12	FRCC	13/04/2020	222	14,620	00682	00035	00221	3106	00003
012803200510602685	22/10/2001	0510602685	13/04/2000	EUR	72.121,45	100,00	68.618,01	5,120	M	EU1A	0,650	12	FRCC	13/04/2020	222	14,620	00316	00121	00239	11930	00003
012800550510607866	22/10/2001	0510607866	13/04/2000	EUR	210.354,24	100,00	122.250,98	5,070	M	EU1A	0,600	12	FRCC	13/07/2027	309	14,570	02503	00510	00215	6152	00005
012803400510613884	22/10/2001	0510613884	13/04/2000	EUR	138.232,78	100,00	135.605,39	4,970	M	EU1A	0,500	12	FRCC	13/04/2035	402	14,470	00928	00593	00049	26683	00002
012803400510614185	22/10/2001	0510614185	13/04/2000	EUR	72.121,45	100,00	59.594,14	5,070	M	EU1A	0,600	12	FRCC	13/04/2020	222	14,570	00000	00394	00191	18.811	00003
012800550510607915	22/10/2001	0510607915	13/04/2000	EUR	66.111,33	100,00	62.968,43	5,220	M	EU1A	0,750	12	FRCC	13/04/2020	222	14,720	00567	00079	00065	2429	00005
012801810519795282	22/10/2001	0519795282	13/04/2000	EUR	60.101,21	100,00	57.219,47	4,970	M	EU1A	0,500	12	FRCC	13/04/2020	222	14,470	01260	01260	00179	73492	00000
012807530510605792	22/10/2001	0510605792	13/04/2000	EUR	24.040,48	100,00	22.339,76	5,470	M	EU1A	1,000	12	FRCC	13/04/2015	162	14,970	01347	00327	00146	21841	00001
012866500519792777	22/10/2001	0519792777	13/04/2000	EUR	75.126,51	100,00	71.524,30	4,970	M	EU1A	0,500	12	FRCC	13/04/2020	222	14,470	03395	00571	00148	37904	00000
012833410510600183	22/10/2001	0510600183	13/04/2000	EUR	78.131,57	100,00	70.500,78	5,470	M	EU1A	1,000	12	FRCC	13/04/2012	126	14,970	02126	00158	00081	12577	00001
012807000510614615	22/10/2001	0510614615	13/04/2000	EUR	60.101,21	100,00	55.952,06	4,420	M	EU1A	0,650	12	FRCC	13/04/2015	162	13,920	02941	00219	00640	30.451	00000
012833490510600065	22/10/2001	0510600065	13/04/2000	EUR	90.151,82	100,00	57.917,44	5,270	M	EU1A	0,800	12	FRCC	13/03/2010	101	14,770	01324	00567	00203	42816	00000
012831100519790154	22/10/2001	0519790154	13/04/2000	EUR	42.070,85	100,00	39.037,69	5,220	M	EU1A	0,750	12	FRCC	13/04/2015	162	14,720	02139	00667	00087	35972	00000
012887000519792293	22/10/2001	0519792293	13/04/2000	EUR	81.136,63	100,00	78.404,43	4,970	M	EU1A	0,500	12	FRCC	13/04/2025	282	14,470	01335	00277	00092	12431	00000
012807500510612887	22/10/2001	0510612887	13/04/2000	EUR	37.863,76	100,00	16.983,25	5,220	M	EU1A	0,750	12	FRCC	13/10/2005	48	14,720	01690	00023	00179	2118	00007
012887000519793777	22/10/2001	0519793777	13/04/2000	EUR	120.202,42	100,00	114.438,86	4,970	M	EU1A	0,500	12	FRCC	13/04/2020	222	14,470	02107	00522	00194	30261	00000
012838930519794724	22/10/2001	0519794724	13/04/2000	EUR	108.182,18	100,00	105.590,70	4,870	M	EU1A	0,400	12	FRCC	13/04/2030	342	14,370	01325	00810	00037	43178	00000
012835680510700146	22/10/2001	0510700146	13/04/2000	EUR	84.141,69	100,00	80.464,85	4,770	M	EU1A	1,000	12	FRCC	13/04/2020	222	14,270	00000	00685	00036	2266	00009
012887000519793483	22/10/2001	0519793483	13/04/2000	EUR	90.151,82	100,00	85.891,51	4,870	M	EU1A	0,400	12	FRCC	13/04/2020	222	14,370	00721	00195	00177	24167	00000
012808000510667096	22/10/2001	0510667096	13/04/2000	EUR	54.692,10	100,00	50.769,06	5,220	M	EU1A	0,750	12	FRCC	13/04/2015	162	14,720	01837	00062	00072	6072	00000
012805300510602713	22/10/2001	0510602713	13/04/2000	EUR	78.131,57	100,00	75.591,36	5,220	M	EU1A	0,750	12	FRCC	13/04/2025	282	14,720	02024	00103	00137	6177	00000
012805380510610813	22/10/2001	0510610813	13/04/2000	EUR	156.263,15	100,00	57.754,04	5,120	M	EU1A	0,650	12	FRCC	13/04/2020	222	14,620	02378	00367	00176	8039	00011
012805270510600211	22/10/2001	0510600211	13/04/2000	EUR	18.030,36	100,00	15.804,24	5,220	M	EU1A	0,750	12	FRCC	13/04/2010	102	14,720	02431	00058	00193	1942	00000
012805110519794611	22/10/2001	0519794611	13/04/2000	EUR	156.263,15	100,00	152.519,82	4,870	M	EU1A	0,400	12	FRCC	13/04/2030	342	14,370	01500	00294	00085	15190	00000
012803560510006713	22/10/2001	0510006713	13/04/2000	EUR	96.161,94	100,00	85.563,81	4,970	M	EU1A	0,500	12	FRCC	13/04/2020	222	14,470	01262	00309	00098	14875	00002
012805060510604586	22/10/2001	0510604586	13/04/2000	EUR	132.222,66	100,00	127.984,48	4,970	M	EU1A	0,500	12	FRCC	13/04/2025	282	14,470	03183	00364	00021	12620	00000
012803620510800477	22/10/2001	0510800477	13/04/2000	EUR	90.151,82	100,00	80.816,65	4,970	M	EU1A	0,500	12	FRCC	13/04/2020	222	14,470	00599	00208	00160	13854	00000
012803560510006741	22/10/2001	0510006741	13/04/2000	EUR	29.786,16	100,00	27.638,65	5,220	M	EU1A	0,750	12	FRCC	13/04/2015	162	14,720	02600	01461	00073	102564	00003
012803510510604144	22/10/2001	0510604144	13/04/2000	EUR	60.101,21	100,00	51.236,19	5,070	M	EU1A	0,600	12	FRCC	13/04/2020	222	14,570	01237	00273	00132	14217	00002
012805040510605515	22/10/2001	0510605515	13/04/2000	EUR	114.192,30	100,00	110.389,36	5,220	M	EU1A	0,750	12	FRCC	13/04/2025	282	14,720	01431	00390	00109	17930	00012
012806300510609715	22/10/2001	0510609715	13/04/2000	EUR	48.080,97	100,00	45.896,25	5,470	M	EU1A	1,000	12	FRCC	13/04/2020	222	14,970	02285	01363	00120	77892	00010
012806080510004823	22/10/2001	0510004823	13/04/2000	EUR	84.141,69	100,00	73.858,85	5,220	M	EU1A	0,750	12	FRCC	13/04/2010	102	14,720	02230	00053	00083	2812	00011
012806700510013943	22/10/2001	0510013943	13/04/2000	EUR	93.156,88	100,00	88.792,35	5,220	M	EU1A	0,750	12	FRCC	13/04/2020	222	14,720	03858	00512	00020	27943	00002
012806340510000376	22/10/2001	0510000376	13/04/2000	EUR	123.207,48	100,00	111.576,98	5,720	M	EU1A	1,250	12	FRCC	13/04/2012	126	15,220	01745	00628	00002	9095	00008
012807010519793891	22/10/2001	0519793891	13/04/2000	EUR	90.151,82	100,00	87.939,50	4,970	M	EU1A	0,500	12	FRCC	13/04/2030	342	14,470	01594	00945	00087	44318	00000
012805930510603623	22/10/2001	0510603623	14/04/2000	EUR	72.121,45	100,00	69.802,65	5,470	M	EU1A	1,000	12	FRCC	14/04/2025	282	14,970	03550	00685	00088	44998	00000
012805770510603516	22/10/2001	0510603516	14/04/2000	EUR	55.293,11	100,00	53.459,72	5,320	M	EU1A	0,850	12	FRCC	14/04/2025	282	14,820	01786	00429	00198	22158-N	00001

190

NOTARIA DE D. ROBERTO PAREJO GAMIR · NIHIL PRIUS FIDE · MADRID

CARTERA DE PARTICIPACIONES HIPOTECARIAS

NUM.PARTICIP.	FEC.EMI.	NUM.PREST.	F.APERT.	DIV.	CAPITAL INIC.	%PART.	CAPITAL PEND.	%NOMIN.	(1)	(2)	DIFERE.	(3)	(4)	F.VENCI.	(5)	%DEMORA	TOMO	LIBRO	FOLIO	FINCA	INSC.
012805810510606516	22/10/2001	0510606516	14/04/2000	EUR	108.182,18	100,00	97.347,21	4,970	M	EU1A	0,500	12	FRCC	14/04/2020	222	14,470	04021	00672	00203	34526	00000
012805120510604221	22/10/2001	0510604221	14/04/2000	EUR	143.040,88	100,00	139.681,10	5,220	M	EU1A	0,750	12	FRCC	14/04/2030	342	14,720	00804	00536	00097	4868	00000
012805380510610827	22/10/2001	0510610827	14/04/2000	EUR	239.394,72	100,00	164.016,11	4,970	M	EU1A	0,500	12	FRCC	14/04/2030	342	14,470	00885	00448	00163	23871	00006
012803540510605057	22/10/2001	0510605057	14/04/2000	EUR	156.263,15	100,00	144.530,27	4,970	M	EU1A	0,500	12	FRCC	14/08/2023	262	14,470	00939	00483	00092	21730	00002
012803970519002972	22/10/2001	0519002972	14/04/2000	EUR	60.101,21	100,00	58.147,18	5,220	M	EU1A	0,750	12	FRCC	14/04/2025	282	14,720	00917	00464	00085	15545	00004
012804000510801026	22/10/2001	0510801026	14/04/2000	EUR	180.303,63	100,00	174.441,51	5,220	M	EU1A	0,750	12	FRCC	14/04/2025	282	14,720	02747	01057	00201	57025	00003
012803810519795741	22/10/2001	0519795741	14/04/2000	EUR	125.010,52	100,00	120.880,88	4,870	M	EU1A	0,400	12	FRCC	14/04/2025	282	14,370	02139	00096	00194	9800	00000
012806390519014617	22/10/2001	0519014617	14/04/2000	EUR	39.576,65	100,00	34.800,28	6,220	M	EU1A	1,750	12	FRCC	14/04/2010	102	15,720	01841	01391	00212	109216	00000
012806390519014652	22/10/2001	0519014652	14/04/2000	EUR	60.101,21	100,00	52.820,69	5,970	M	EU1A	1,500	12	FRCC	14/04/2010	102	15,470	01986	00864	00166	64502	00000
012806450519010395	22/10/2001	0519010395	14/04/2000	EUR	49.583,50	100,00	47.165,33	5,220	M	EU1A	0,750	12	FRCC	14/04/2020	222	14,720	00915	00523	00138	42786	00000
012806510519009645	22/10/2001	0519009645	14/04/2000	EUR	144.242,91	100,00	112.048,88	5,220	M	EU1A	0,750	12	FRCC	14/12/2017	194	14,720	00000	00000	00000	4428	00000
012806080510004837	22/10/2001	0510004837	14/04/2000	EUR	69.116,39	100,00	35.349,54	5,270	M	EU1A	0,800	12	FRCC	14/01/2011	111	14,770	02621	00444	00017	31861	00002
012806080510004844	22/10/2001	0510004844	14/04/2000	EUR	69.116,39	100,00	35.342,78	5,270	M	EU1A	0,800	12	FRCC	14/01/2011	111	14,770	02621	00444	00019	31862	00002
012806030510004132	22/10/2001	0510004132	14/04/2000	EUR	132.222,66	100,00	127.943,05	5,320	M	EU1A	0,850	12	FRCC	14/04/2025	282	14,820	01548	00161	00036	3363	00014
012805000519795412	22/10/2001	0519795412	14/04/2000	EUR	210.354,24	100,00	205.602,48	4,970	M	EU1A	0,500	12	FRCC	14/04/2035	402	14,470	01328	01328	00038	55050N	00000
012806210510007342	22/10/2001	0510007342	14/04/2000	EUR	42.070,85	100,00	39.037,69	5,220	M	EU1A	0,750	12	FRCC	14/04/2015	162	14,720	01594	00713	00201	50818	00000
012887000519794421	22/10/2001	0519794421	14/04/2000	EUR	42.070,85	100,00	40.053,64	4,970	M	EU1A	0,500	12	FRCC	14/04/2020	222	14,470	00630	00207	00118	21954	00000
012887000519794022	22/10/2001	0519794022	14/04/2000	EUR	180.303,63	100,00	137.050,79	4,970	M	EU1A	0,500	12	FRCC	14/04/2025	282	14,470	00877	00412	00000	1773	00000
012887000519794113	22/10/2001	0519794113	14/04/2000	EUR	48.080,97	100,00	42.168,10	4,970	M	EU1A	0,500	12	FRCC	14/04/2010	102	14,470	00943	00328	00000	15641	00000
012887000519792594	22/10/2001	0519792594	14/04/2000	EUR	192.323,87	100,00	187.716,72	4,870	M	EU1A	0,400	12	FRCC	14/04/2030	342	14,370	01995	01995	00096	88940	00000
012835740513002193	22/10/2001	0513002193	14/04/2000	EUR	54.091,09	100,00	51.674,09	4,520	M	EU1A	0,750	12	FRCC	14/04/2020	222	14,020	00913	00219	00092	9658	00001
012838450510600414	22/10/2001	0510600414	14/04/2000	EUR	60.101,21	100,00	51.318,56	5,220	M	EU1A	0,750	12	FRCC	14/04/2020	222	14,720	02307	00238	00061	12958	00000
012838450510600421	22/10/2001	0510600421	14/04/2000	EUR	66.111,33	100,00	62.968,43	5,220	M	EU1A	0,750	12	FRCC	14/04/2020	222	14,720	01090	00069	00173	5096-N	00000
012887000519793707	22/10/2001	0519793707	14/04/2000	EUR	108.182,18	100,00	104.539,29	4,970	M	EU1A	0,500	12	FRCC	14/04/2025	282	14,470	02293	00300	00160	17475	00000
012807410510702681	22/10/2001	0510702681	14/04/2000	EUR	24.040,48	100,00	13.569,03	5,220	M	EU1A	0,750	12	FRCC	14/04/2015	162	14,720	00729	00613	00067	12415	00006
012832380519000045	22/10/2001	0519000045	14/04/2000	EUR	45.075,91	100,00	42.021,46	4,520	M	EU1A	0,750	12	FRCC	14/04/2015	162	14,020	02207	00937	00195	40427	00014
012860100519791325	22/10/2001	0519791325	14/04/2000	EUR	138.232,78	100,00	127.495,29	4,970	M	EU1A	0,500	12	FRCC	14/05/2023	259	14,470	00307	00307	00199	23962	00000
012833780519793922	22/10/2001	0519793922	14/04/2000	EUR	114.192,30	100,00	98.533,86	4,970	M	EU1A	0,500	12	FRCC	14/01/2021	231	14,470	03251	00051	00052	3453	00000
012860010519791295	22/10/2001	0519791295	14/04/2000	EUR	126.212,54	100,00	123.667,88	5,220	M	EU1A	0,750	12	FRCC	14/04/2035	402	14,720	03154	00525	00162	39298	00000
012844290513002586	22/10/2001	0513002586	14/04/2000	EUR	48.080,97	100,00	44.777,91	4,520	M	EU1A	0,750	12	FRCC	14/04/2015	162	14,020	03602	00000	00214	18639	00000
012802000510611287	22/10/2001	0510611287	14/04/2000	EUR	168.283,39	100,00	162.616,69	4,970	M	EU1A	0,500	12	FRCC	14/04/2025	282	14,470	02218	00366	00191	32799	00001
012800550510607957	22/10/2001	0510607957	14/04/2000	EUR	138.232,78	100,00	133.728,43	5,170	M	EU1A	0,700	12	FRCC	14/04/2025	282	14,670	02273	00280	00167	15973	00005
012803500510519121	22/10/2001	0510519121	14/04/2000	EUR	60.101,21	100,00	58.008,72	4,970	M	EU1A	0,500	12	FRCC	14/04/2025	282	14,470	01262	00309	00057	14862	00002
012800200510602273	22/10/2001	0510602273	14/04/2000	EUR	60.101,21	100,00	55.823,11	5,220	M	EU1A	0,750	12	FRCC	14/04/2015	162	14,720	03299	00472	00174	5311	00008
012803400510613667	22/10/2001	0510613667	14/04/2000	EUR	102.172,06	100,00	81.797,50	5,120	M	EU1A	0,650	12	FRCC	14/05/2016	175	14,620	01262	00309	00050	14860	00000
012803120510603524	22/10/2001	0510603524	14/04/2000	EUR	48.080,97	100,00	44.520,30	5,170	M	EU1A	0,700	12	FRCC	14/04/2015	162	14,670	01145	00867	00071	27083	00009
012803100510603767	22/10/2001	0510603767	14/04/2000	EUR	114.192,30	100,00	111.304,82	4,970	M	EU1A	0,500	12	FRCC	14/04/2030	342	14,470	00000	00361	00168	17669	00002
012803000510708806	22/10/2001	0510708806	14/04/2000	EUR	118.399,38	100,00	20.433,35	5,120	M	EU1A	0,650	12	FRCC	14/04/2020	222	14,620	02408	00109	00101	8448	00004
012802600510608036	22/10/2001	0510608036	14/04/2000	EUR	150.253,03	100,00	145.193,44	4,970	M	EU1A	0,500	12	FRCC	14/04/2025	282	14,470	04259	01075	00182	4832	00002
012802610510602241	22/10/2001	0510602241	14/04/2000	EUR	120.202,42	100,00	114.541,96	4,970	M	EU1A	0,500	12	FRCC	14/04/2020	222	14,470	04318	00806	00078	51374	00001
012802610510602255	22/10/2001	0510602255	14/04/2000	EUR	60.101,21	100,00	55.807,11	5,070	M	EU1A	0,600	12	FRCC	14/04/2015	162	14,570	04318	00806	00084	51378	00001
012802800510603884	22/10/2001	0510603884	14/04/2000	EUR	33.055,67	100,00	31.978,50	5,170	M	EU1A	0,700	12	FRCC	14/04/2025	282	14,670	03544	00742	00084	12582	00006
012801300510603286	22/10/2001	0510603286	14/04/2000	EUR	79.934,61	100,00	77.306,07	4,970	M	EU1A	0,500	12	FRCC	14/04/2025	282	14,470	01465	00308	00182	24551	00005
012801010510605056	22/10/2001	0510605056	14/04/2000	EUR	84.141,69	100,00	81.346,80	5,170	M	EU1A	0,700	12	FRCC	14/04/2025	282	14,670	01594	00268	00092	21347	00003
012800760510604947	22/10/2001	0510604947	14/04/2000	EUR	204.344,12	100,00	188.577,76	5,220	M	EU1A	0,750	12	FRCC	14/04/2015	162	14,720	00978	00729	00120	49284	00005
012800700510604115	22/10/2001	0510604115	14/04/2000	EUR	111.187,29	100,00	107.572,27	5,220	M	EU1A	0,750	12	FRCC	14/04/2025	282	14,720	00908	00117	00083	6654	00003
012803010510604542	22/10/2001	0510604542	17/04/2000	EUR	32.935,46	100,00	30.632,89	4,570	M	EU1A	0,800	12	FRCC	17/04/2015	162	14,070	01704	00244	00192	7340/C	00003
012800920510603402	22/10/2001	0510603402	17/04/2000	EUR	90.151,82	100,00	81.203,10	5,220	M	EU1A	0,750	12	FRCC	17/04/2025	282	14,720	01225	00307	00124	24072	00005
012803400510613744	22/10/2001	0510613744	17/04/2000	EUR	93.156,88	100,00	91.342,11	5,170	M	EU1A	0,700	12	FRCC	17/04/2035	402	14,670	02091	00477	00075	14291	00002
012800210510610401	22/10/2001	0510610401	17/04/2000	EUR	30.050,61	100,00	24.380,18	4,970	M	EU1A	0,500	12	FRCC	17/04/2007	66	14,470	00485	00261	00118	12291	00000
012803420510606361	22/10/2001	0510606361	17/04/2000	EUR	60.101,21	100,00	57.176,76	5,070	M	EU1A	0,600	12	FRCC	17/04/2020	222	14,570	00863	00550	00009	23580	00006
012835110510600122	22/10/2001	0510600122	17/04/2000	EUR	60.101,21	100,00	57.447,90	4,620	M	EU1A	0,850	12	FRCC	17/04/2020	222	14,120	02392	00140	00054	11694	00001
012833190510000016	22/10/2001	0510000016	17/04/2000	EUR	36.060,73	100,00	31.779,13	4,570	M	EU1A	0,800	12	FRCC	17/04/2010	102	14,070	00000	00000	00000	2819	00000
012807800510622283	22/10/2001	0510622283	17/04/2000	EUR	60.101,21	100,00	52.842,90	5,220	M	EU1A	0,750	12	FRCC	17/09/2021	239	14,720	00647	00077	00000	4222	00000
012887000519794834	22/10/2001	0519794834	17/04/2000	EUR	105.177,12	100,00	102.657,56	4,870	M	EU1A	0,400	12	FRCC	17/04/2030	342	14,370	01160	01160	00082	49.391	00000
012807800510622353	22/10/2001	0510622353	17/04/2000	EUR	39.666,80	100,00	38.407,64	5,220	M	EU1A	0,750	12	FRCC	17/04/2025	282	14,720	00728	00634	00058	23208	00000
012887000519796171	22/10/2001	0519796171	17/04/2000	EUR	24.040,48	100,00	18.923,31	4,970	M	EU1A	0,500	12	FRCC	17/09/2012	131	14,470	01804	00853	00075	29679	00000
012807600510608641	22/10/2001	0510608641	17/04/2000	EUR	78.131,57	100,00	75.653,84	5,220	M	EU1A	0,750	12	FRCC	17/04/2025	282	14,720	01712	00064	00066	5746	00003
012807510510604782	22/10/2001	0510604782	17/04/2000	EUR	60.101,21	100,00	54.369,42	5,170	M	EU1A	0,700	12	FRCC	17/04/2020	222	14,670	01552	00923	00003	39249X	00000
012840220519000024	22/10/2001	0519000024	17/04/2000	EUR	60.101,21	100,00	58.257,04	4,470	M	EU1A	0,700	12	FRCC	17/04/2025	282	13,970	02890	00345	00163	17197	00003
012836650510000096	22/10/2001	0510000096	17/04/2000	EUR	27.045,54	100,00	21.882,24	5,470	M	EU1A	1,000	12	FRCC	17/01/2013	135	14,970	00000	00000	00000	1470	00000
012806510519009673	22/10/2001	0519009673	17/04/2000	EUR	90.151,82	100,00	85.850,43	5,220	M	EU1A	0,750	12	FRCC	17/04/2020	222	14,720	01291	00503	00194	49826	00000
012803900519605665	22/10/2001	0519605665	17/04/2000	EUR	114.192,30	100,00	99.820,10	5,220	M	EU1A	0,750	12	FRCC	17/04/2025	282	14,720	00935	00167	00046	20799	00003
012806600519003172	22/10/2001	0519003172	17/04/2000	EUR	48.080,97	100,00	44.578,31	5,320	M	EU1A	0,850	12	FRCC	17/04/2015	162	14,820	00000	00525	00077	40254	00000
012805810510606537	22/10/2001	0510606537	17/04/2000	EUR	72.121,45	100,00	70.447,77	5,220	M	EU1A	0,750	12	FRCC	17/04/2030	342	14,720	03973	00624	00133	32652	00000
012806330519001465	22/10/2001	0519001465	17/04/2000	EUR	63.106,27	100,00	60.353,61	6,220	M	EU1A	1,750	12	FRCC	17/04/2020	222	15,720	01863	01412	00092	113476	00003
012806370519007461	22/10/2001	0519007461	17/04/2000	EUR	84.141,69	100,00	80.179,35	4,970	M	EU1A	0,500	12	FRCC	17/04/2020	222	14,470	01905	01451	00224	114939	00000
012805800510611604	22/10/2001	0510611604	18/04/2000	EUR	198.333,99	100,00	191.934,99	5,220	M	EU1A	0,750	12	FRCC	18/04/2025	282	14,720	03480	00190	00147	9060	00004
012806600519003193	22/10/2001	0519003193	18/04/2000	EUR	38.464,77	100,00	35.655,87	5,220	M	EU1A	0,750	12	FRCC	18/04/2015	162	14,720	00926	00639	00152	36204	00000
012805110510606985	22/10/2001	0510606985	18/04/2000	EUR	144.242,91	100,00	140.731,97	5,120	M	EU1A	0,650	12	FRCC	18/04/2030	342	14,620	02160	00384	00117	21300	00003
012806510519009134	22/10/2001	0519009134	18/04/2000	EUR	45.075,91	100,00	42.951,13	5,470	M	EU1A	1,000	12	FRCC	18/04/2020	222	14,970	00620	00000	00107	4341	00000
012806610519007345	22/10/2001	0519007345	18/04/2000	EUR	30.050,61	100,00	27.897,23	5,470	M	EU1A	1,000	12	FRCC	18/04/2015	162	14,970	01203	00101	00118	10482	00000
012804010510800733	22/10/2001	0510800733	18/04/2000	EUR	90.151,82	100,00	85.928,76	5,120	M	EU1A	0,650	12	FRCC	18/04/2020	222	14,620	02704	00089	00078	1063	00000
012803820510008755	22/10/2001	0510008755	18/04/2000	EUR	36.060,73	100,00	31.676,90	5,220	M	EU1A	0,750	12	FRCC	18/04/2010	102	14,720	02320	01050	00205	83254	00006
012805300510602734	22/10/2001	0510602734	18/04/2000	EUR	33.055,67	100,00	31.216,45	5,220	M	EU1A	0,750	12	FRCC	18/04/2018	198	14,720	01051	00108	00106	6589	00000
012806390519014673	22/10/2001	0519014673	18/04/2000	EUR	21.035,42	100,00	18.467,17	5,970	M	EU1A	1,500	12	FRCC	18/04/2010	102	15,470	01467	00379	00155	21892	00000
012806440510605522	22/10/2001	0510605522	18/04/2000	EUR	38.464,77	100,00	37.306,98	6,420	M	EU1A	1,950	12	FRCC	18/04/2025	282	15,920	01243	00352	00017	34162	00002
012803510510603983	22/10/2001	0510603983	18/04/2000	EUR	36.060,73	100,00	17.560,25	5,170	M	EU1A	0,700	12	FRCC	18/04/2015	162	14,670	01616	00394	00217	6870-N	00005
012837800510700113	22/10/2001	0510700113	18/04/2000	EUR	48.080,97	100,00	44.761,61	4,420	M	EU1A	0,650	12	FRCC	18/04/2015	162	13,920	00898	00094	00014	7385 II N	00004
012807940510604041	22/10/2001	0510604041	18/04/2000	EUR	83.540,68	100,00	81.605,17	5,470	M	EU1A	1,000	12	FRCC	18/04/2030	342	14,970	00663	00466	00390	34141	00003
012837030519795164	22/10/2001	0519795164	18/04/2000	EUR	120.202,42	100,00	114.438,86	4,970	M	EU1A	0,500	12	FRCC	18/04/2020	222	14,470	01796	00965	00211	29860	00000
012887000519795275	22/10/2001	0519795275	18/04/2000	EUR	120.202,42	100,00	116.154,72	4,970	M	EU1A	0,500	12	FRCC	18/04/2025	282	14,470	03981	00781	00067	52311	00000
012887000519794351	22/10/2001	0519794351	18/04/2000	EUR	102.172,06	100,00	97.343,69	4,870	M	EU1A	0,400	12	FRCC	18/04/2020	222	14,370	05137	00980	00001	41769	00000
012807300519012902	22/10/2001	0519012902	18/04/2000	EUR	42.070,85	100,00	40.087,75	5,470	M	EU1A	1,000	12	FRCC	18/04/2020	222	14,970	00000	00000	00000	7037	00000
012887000519793525	22/10/2001	0519793525	18/04/2000	EUR	156.263,15	100,00	150.338,12	4,870	M	EU1A	0,400	12	FRCC	18/04/2023	258	14,370	00612	00612	00161	20543	00000
012860100519792515	22/10/2001	0519792515	18/04/2000	EUR	120.202,42	100,00	66.878,88	4,870	M	EU1A	0,400	12	FRCC	18/04/2020	222	14,370	01153	00136	00090	5574	00000
012887000519795345	22/10/2001	0519795345	18/04/2000	EUR	117.197,36	100,00	101.490,07	4,870	M	EU1A	0,400	12	FRCC	18/05/2021	235	14,370	02510	00390	00193	24766	00000
012803500510519233	22/10/2001	0510519233	18/04/2000	EUR	72.121,45	100,00	36.945,61	5,070	M	EU1A	0,600	12	FRCC	18/04/2020	222	14,570	01265	00957	00037	19938	00005
012802000510611434	22/10/2001	0510611434	18/04/2000	EUR	33.055,67	100,00	28.999,80	5,120	M	EU1A	0,650	12	FRCC	18/04/2010	102	14,620	01751	00135	00149	14545	00000
012800220510608855	22/10/2001	0510608855	18/04/2000	EUR	108.182,18	100,00	104.579,37	5,220	M	EU1A	0,750	12	FRCC	18/04/2025	282	14,720	01347	00000	00064	31252	00000
012801700510604173	22/10/2001	0510604173	18/04/2000	EUR	87.146,76	100,00	84.332,37	5,370	M	EU1A	0,900	12	FRCC	18/04/2025	282	14,870	01170	00112	00181	8276	00006
012801700510604194	22/10/2001	0510604194	18/04/2000	EUR	48.080,97	100,00	42.181,55	5,120	M	EU1A	0,650	12	FRCC	18/04/2010	102	14,620	01446	00693	00042	54971	00001
012800920510603437	22/10/2001	0510603437	18/04/2000	EUR	72.121,45	100,00	70.370,73	5,170	M	EU1A	0,700	12	FRCC	18/04/2030	342	14,670	01414	00405	00156	26865	00009
012800120510606017	22/10/2001	0510606017	18/04/2000	EUR	95.260,42	100,00	92.954,26	5,220	M	EU1A	0,750	12	FRCC	18/04/2030	342	14,720	00000	00000	00000	8432	00000
012800130510607915	22/10/2001	0510607915	18/04/2000	EUR	90.151,82	100,00	86.181,19	4,420	M	EU1A	0,650	12	FRCC	18/04/2020	222	13,920	00000	02488	00032	42607N	00009
012800830519794855	22/10/2001	0519794855	18/04/2000	EUR	115.995,34	100,00	113.931,05	4,870	M	EU1A	0,400	12	FRCC	18/04/2035	402	14,370	01210	00021	00143	1229	00000
012803010510604556	22/10/2001	0510604556	18/04/2000	EUR	54.091,09	100,00	51.533,84	4,370	M	EU1A	0,600	12	FRCC	18/04/2020	222	13,870	00530	00433	00025	41252	00004
012801500510610593	22/10/2001	0510610593	18/04/2000	EUR	96.161,94	100,00	32.953,87	5,120	M	EU1A	0,650	12	FRCC	18/04/2025	282	14,620	01908	00298	00051	28277	00000
012801530519008034	22/10/2001	0519008034	18/04/2000	EUR	72.121,45	100,00	64.053,65	5,120	M	EU1A	0,650	12	FRCC	18/08/2025	286	14,620	00833	00181	00112	19403	00003
012800780510606615	22/10/2001	0510606615	18/04/2000	EUR	120.202,42	100,00	111.711,44	5,220	M	EU1A	0,750	12	FRCC	18/04/2015	162	14,720	01137	00069	00120	5595	00004
012800780510606622	22/10/2001	0510606622	18/04/2000	EUR	138.232,78	100,00	129.105,01	5,220	M	EU1A	0,750	12	FRCC	18/04/2030	342	14,720	03578	00124	00189	8259	00005
012802610510602276	22/10/2001	0510602276	18/04/2000	EUR	94.959,91	100,00	85.893,11	4,970	M	EU1A	0,500	12	FRCC	18/04/2025	282	14,470	04183	00279	00070	18848	00001
012803000510708813	22/10/2001	0510708813	18/04/2000	EUR	72.121,45	100,00	70.791,00	4,870	M	EU1A	0,400	12	FRCC	18/04/2035	402	14,370	01487	00094	00121	6204	00006
012803000510708925	22/10/2001	0510708925	18/04/2000	EUR	132.222,66	100,00	127.619,13	4,970	M	EU1A	0,500	12	FRCC	18/04/2025	282	14,470	00000	00000	00000		00000
012803000510708932	22/10/2001	0510708932	18/04/2000	EUR	156.263,15	100,00	100.867,63	4,970	M	EU1A	0,500	12	FRCC	18/07/2012	129	14,470	00535	00438	00065	41682	00004
012803000510708967	22/10/2001	0510708967	18/04/2000	EUR	150.253,03	100,00	145.071,48	4,970	M	EU1A	0,500	12	FRCC	18/04/2025	282	14,470	01745	01691	00130	38442	00011
012803000510708974	22/10/2001	0510708974	18/04/2000	EUR	72.121,45	100,00	70.307,44	5,070	M	EU1A	0,600	12	FRCC	18/04/2030	342	14,570	00992	00299	00166	13320	00006
012803000510708981	22/10/2001	0510708981	19/04/2000	EUR	168.283,39	100,00	163.875,61	4,870	M	EU1A	0,400	12	FRCC	19/04/2030	342	14,370	00000	00236	00007	16866	00002
012803000510709002	22/10/2001	0510709002	19/04/2000	EUR	42.070,85	100,00	40.637,43	4,920	M	EU1A	0,450	12	FRCC	19/04/2025	282	14,420	01453	00087	00032	11249/1	00006
012803000510708827	22/10/2001	0510708827	19/04/2000	EUR	108.182,18	100,00	100.760,76	5,020	M	EU1A	0,550	12	FRCC	19/12/2023	266	14,520	01129	00854	00017	31441 - A	00005
012803000510709065	22/10/2001	0510709065	19/04/2000	EUR	72.121,45	100,00	69.610,44	4,970	M	EU1A	0,500	12	FRCC	19/04/2025	282	14,470	01482	00022	00054	1868	00005
012801510510608571	22/10/2001	0510608571	19/04/2000	EUR	24.040,48	100,00	22.317,77	5,470	M	MI1A	1,000	12	FRCC	19/04/2015	162	14,970	01694	00072	00065	4974	00000
012803010510604563	22/10/2001	0510604563	19/04/2000	EUR	54.091,09	100,00	51.035,98	5,020	M	EU1A	0,550	12	FRCC	19/04/2018	198	14,520	01559	00495	00089	25921	00005
012801000510614547	22/10/2001	0510614547	19/04/2000	EUR	204.344,12	100,00	194.772,14	4,980	M	EU1A	0,500	12	FRCC	19/04/2020	222	14,480	01843	01843	00031	89135	00005
012803080510601483	22/10/2001	0510601483	19/04/2000	EUR	48.080,97	100,00	45.745,38	5,120	M	EU1A	0,650	12	FRCC	19/04/2020	222	14,620	00701	00080	00206	3688	00003
012803150510002507	22/10/2001	0510002507	19/04/2000	EUR	72.121,45	100,00	62.973,86	4,270	M	EU1A	0,500	12	FRCC	19/04/2020	222	13,770	02261	00801	00125	14271/B	00001
012802000510611462	22/10/2001	0510611462	19/04/2000	EUR	57.096,15	100,00	52.964,47	5,070	M	EU1A	0,600	12	FRCC	19/04/2015	162	14,570	01460	00152	00103	16069	00000
012800350510608896	22/10/2001	0510608896	19/04/2000	EUR	66.111,33	100,00	63.888,32	5,220	M	EU1A	0,750	12	FRCC	19/04/2025	282	14,720	01959	00358	00037	16154	00008
012800210510610317	22/10/2001	0510610317	19/04/2000	EUR	97.664,47	100,00	65.652,48	5,270	M	EU1A	0,800	12	FRCC	19/04/2030	342	14,770	01197	00305	00207	25.507	00007
012887000519796486	22/10/2001	0519796486	19/04/2000	EUR	48.080,97	100,00	44.628,45	4,870	M	EU1A	0,400	12	FRCC	19/04/2015	162	14,370	02409	00000	00059	11936	00000
012887000519795121	22/10/2001	0519795121	19/04/2000	EUR	45.075,91	100,00	41.805,96	4,970	M	EU1A	0,500	12	FRCC	19/04/2015	162	14,470	02420	01272	00021	31.549	00000
012832970510600097	22/10/2001	0510600097	19/04/2000	EUR	60.101,21	100,00	52.794,83	5,220	M	EU1A	0,750	12	FRCC	19/04/2010	102	14,720	01672	00646	00052	52404	00000
012832260519791663	22/10/2001	0519791663	19/04/2000	EUR	110.586,23	100,00	106.862,37	4,970	M	EU1A	0,500	12	FRCC	19/04/2025	282	14,470	03149	00494	00133	23617	00000
012833980510600016	22/10/2001	0510600016	19/04/2000	EUR	36.060,73	100,00	32.023,21	5,120	M	EU1A	0,650	12	FRCC	19/11/2025	289	14,620	00730	00000	00026	26402	00003
012887000519793553	22/10/2001	0519793553	19/04/2000	EUR	36.060,73	100,00	33.444,77	4,970	M	EU1A	0,500	12	FRCC	19/04/2015	162	14,470	02276	00344	00056	12426	00000
012887000519794652	22/10/2001	0519794652	19/04/2000	EUR	57.096,15	100,00	51.506,29	4,870	M	EU1A	0,400	12	FRCC	19/04/2020	222	14,370	02674	01112	00203	31241	00000
012887000519793693	22/10/2001	0519793693	19/04/2000	EUR	60.101,21	100,00	55.786,62	4,880	M	EU1A	0,400	12	FRCC	19/04/2015	162	14,380	03300	00635	00192	45.447	00000

CARTERA DE PARTICIPACIONES HIPOTECARIAS

NUM.PARTICIP.	FEC.EMI.	NUM.PREST.	F.APERT.	DIV.	CAPITAL INIC.	%PART.	CAPITAL PEND.	%NOMIN.	(1)	(2)	DIFERE.	(3)	(4)	F.VENCI.	(5)	%DEMORA	TOMO	LIBRO	FOLIO	FINCA	INSC.
012833980510600023	22/10/2001	0510600023	19/04/2000	EUR	108.182,18	100,00	96.563,64	5,120	M	EU1A	0,650	12	FRCC	19/04/2030	342	14,620	01214	00000	00166	50496	00002
012807340519003092	22/10/2001	0519003092	19/04/2000	EUR	96.161,94	100,00	93.028,48	5,170	M	EU1A	0,700	12	FRCC	19/04/2025	282	14,670	01759	01110	00113	50446	00003
012836460519794582	22/10/2001	0519794582	19/04/2000	EUR	39.065,79	100,00	38.370,53	4,870	M	EU1A	0,400	12	FRCC	19/04/2035	402	14,370	01280	00159	00078	17135	00000
012807800510622416	22/10/2001	0510622416	19/04/2000	EUR	69.116,39	100,00	47.043,81	5,220	M	EU1A	0,750	12	FRCC	19/04/2025	282	14,720	01469	00000	00047	30963	00000
012807800510622423	22/10/2001	0510622423	19/04/2000	EUR	78.131,57	100,00	74.348,97	5,220	M	EU1A	0,750	12	FRCC	19/04/2020	222	14,720	01659	00000	00040	46364	00000
012803510510604186	22/10/2001	0510604186	19/04/2000	EUR	156.263,15	100,00	152.358,94	4,970	M	EU1A	0,500	12	FRCC	19/04/2030	342	14,470	01306	00297	00109	4362	00006
012804010510801167	22/10/2001	0510801167	19/04/2000	EUR	36.060,73	100,00	33.487,40	5,120	M	EU1A	0,650	12	FRCC	19/04/2015	162	14,620	02676	01145	00070	54501	00000
012803930519005607	22/10/2001	0519005607	19/04/2000	EUR	54.091,09	100,00	51.519,67	5,220	M	EU1A	0,750	12	FRCC	19/04/2020	222	14,720	00313	00236	00021	25665	00007
012804000510801201	22/10/2001	0510801201	19/04/2000	EUR	120.202,42	100,00	68.002,44	5,120	M	EU1A	0,650	12	FRCC	19/07/2019	213	14,620	02373	00723	00066	36181N	00008
012805700510608731	22/10/2001	0510608731	19/04/2000	EUR	48.080,97	100,00	46.517,71	5,220	M	EU1A	0,750	12	FRCC	19/04/2025	282	14,720	01706	00852	00110	12828	00007
012806370519007475	22/10/2001	0519007475	19/04/2000	EUR	33.055,67	100,00	30.927,83	5,270	M	EU1A	1,500	12	FRCC	19/04/2015	162	14,770	02594	01455	00093	103459	00003
012806800510010194	22/10/2001	0510010194	19/04/2000	EUR	45.075,91	100,00	40.227,52	5,720	M	EU1A	1,250	12	FRCC	19/04/2015	162	15,220	01014	00353	00067	37625	00005
012806310510604431	22/10/2001	0510604431	19/04/2000	EUR	60.101,21	100,00	58.147,18	5,220	M	EU1A	0,750	12	FRCC	19/04/2025	282	14,720	01098	01098	00203	57937	00001
012806320519001303	22/10/2001	0519001303	19/04/2000	EUR	34.858,70	100,00	30.749,74	6,220	M	EU1A	1,750	12	FRCC	19/04/2010	102	15,720	01786	01341	00144	105118	00001
012806450519010591	22/10/2001	0519010591	19/04/2000	EUR	60.101,21	100,00	46.120,45	5,970	M	EU1A	1,500	12	FRCC	19/04/2015	162	15,470	00869	00131	00100	20025	00000
012806320519001324	22/10/2001	0519001324	19/04/2000	EUR	125.611,53	100,00	117.111,95	6,220	M	EU1A	1,750	12	FRCC	19/04/2015	162	15,720	01867	01415	00053	113868	00002
012805040510605592	22/10/2001	0510605592	19/04/2000	EUR	84.141,69	100,00	82.094,00	4,970	M	EU1A	0,500	12	FRCC	19/04/2030	342	14,470	00399	00399	00011	22510	00008
012804060510801193	22/10/2001	0510801193	19/04/2000	EUR	84.141,69	100,00	26.472,37	4,970	M	EU1A	0,500	12	FRCC	19/04/2015	162	14,470	01976	00114	00200	6793	00005
012805020510603924	22/10/2001	0510603924	19/04/2000	EUR	72.121,45	100,00	70.477,64	5,220	M	EU1A	0,750	12	FRCC	19/04/2030	342	14,720	02441	00086	00031	3156	00000
012805000510638747	22/10/2001	0510638747	19/04/2000	EUR	180.303,63	100,00	175.741,14	5,070	M	EU1A	0,600	12	FRCC	19/04/2030	342	14,570	01376	01376	00097	10269	00007
012806390519014701	22/10/2001	0519014701	20/04/2000	EUR	31.713,74	100,00	28.017,42	5,970	M	EU1A	1,500	12	FRCC	20/04/2010	102	15,470	01875	01423	00053	112395	00000
012800600519003713	22/10/2001	0519003713	28/04/2000	EUR	84.141,69	100,00	81.375,32	5,290	M	EU1A	0,700	12	FRCC	09/04/2025	282	14,790	02077	00607	00218	33426	00001
012806250519002234	22/10/2001	0519002234	09/05/2000	EUR	33.957,18	100,00	29.967,07	5,480	M	EU1A	1,000	12	FRCC	09/05/2010	103	14,980	00439	00233	00007	20080	00002
012800250510605596	22/10/2001	0510605596	09/05/2000	EUR	60.101,21	100,00	58.252,82	5,230	M	EU1A	0,750	12	FRCC	09/05/2025	283	14,730	02811	00694	00199	20854	00011
012800800510604503	22/10/2001	0510604503	09/05/2000	EUR	96.161,94	100,00	94.440,46	5,130	M	EU1A	0,650	12	FRCC	09/05/2035	403	14,630	02520	00836	00166	43673	00003
012800430510600287	22/10/2001	0510600287	09/05/2000	EUR	48.080,97	100,00	46.733,14	6,020	M	EU1A	0,800	12	FRCC	09/05/2025	283	15,520	01427	00286	00205	15645	00004
012800390519797632	22/10/2001	0519797632	09/05/2000	EUR	138.232,78	100,00	133.829,28	4,980	M	EU1A	0,500	12	FRCC	09/05/2025	283	14,480	02973	00183	00145	8297	00000
012800700519796872	22/10/2001	0519796872	09/05/2000	EUR	144.242,91	100,00	140.055,55	5,620	M	EU1A	0,400	12	FRCC	09/05/2025	283	15,120	01629	00485	00085	30707	00000
012800680510005522	22/10/2001	0510005522	10/05/2000	EUR	180.303,63	100,00	168.182,90	5,230	M	EU1A	0,750	12	FRCC	10/05/2015	163	14,730	02751	00156	00000	45258	00005
012801100510608614	22/10/2001	0510608614	10/05/2000	EUR	30.050,61	100,00	28.122,14	5,480	M	EU1A	1,000	12	FRCC	10/05/2015	163	14,980	01148	00190	00074	15720	00003
012801800510609944	22/10/2001	0510609944	10/05/2000	EUR	69.116,39	100,00	32.920,50	5,080	M	EU1A	0,600	12	FRCC	10/05/2025	283	14,580	01167	00000	00001	64055	00007
012802020510604191	22/10/2001	0510604191	10/05/2000	EUR	108.182,18	100,00	103.524,77	5,130	M	EU1A	0,650	12	FRCC	10/05/2025	283	14,630	02219	00367	00091	23663	00012
012803000510709324	22/10/2001	0510709324	10/05/2000	EUR	79.333,60	100,00	77.845,46	4,980	M	EU1A	0,500	12	FRCC	10/05/2035	403	14,480	00909	00079	00064	5900	00003
012803020510604522	22/10/2001	0510604522	10/05/2000	EUR	66.111,33	100,00	63.185,44	5,870	M	EU1A	0,650	12	FRCC	10/05/2020	223	15,370	00000	00155	00123	2570	00005
012800210510610387	22/10/2001	0510610387	10/05/2000	EUR	21.035,42	100,00	19.621,33	5,230	M	EU1A	0,750	12	FRCC	10/05/2015	163	14,730	01157	01145	00180	103825	00000
012800010519797671	22/10/2001	0519797671	10/05/2000	EUR	138.232,78	100,00	125.941,17	4,880	M	EU1A	0,400	12	FRCC	10/02/2019	208	14,380	01499	00098	00031	5335	00000
012887000519797865	22/10/2001	0519797865	10/05/2000	EUR	72.121,45	100,00	69.872,00	4,880	M	EU1A	0,400	12	FRCC	10/05/2025	283	14,380	02157	00306	00057	16395	00000
012860250519796345	22/10/2001	0519796345	10/05/2000	EUR	108.182,18	100,00	103.357,10	4,880	M	EU1A	0,400	12	FRCC	10/05/2020	223	14,380	02099	00993	00025	52463	00000
012807800510622507	22/10/2001	0510622507	10/05/2000	EUR	84.141,69	100,00	81.618,83	5,230	M	EU1A	0,750	12	FRCC	10/05/2025	283	14,730	02311	00527	00049	5563	00000
012836350513002674	22/10/2001	0513002674	10/05/2000	EUR	84.141,69	100,00	78.662,51	5,920	M	EU1A	0,700	12	FRCC	10/05/2015	163	15,420	00238	00102	00000	15427	00000
012837040519798224	22/10/2001	0519798224	10/05/2000	EUR	150.253,03	100,00	121.334,57	4,880	M	EU1A	0,400	12	FRCC	10/02/2019	208	14,380	02449	00500	00205	24930	00000
012832330510801255	22/10/2001	0510801255	10/05/2000	EUR	126.212,54	100,00	124.216,64	5,820	M	EU1A	0,600	12	FRCC	10/05/2035	403	15,320	04433	00315	00077	17335	00002
012806510519009764	22/10/2001	0519009764	10/05/2000	EUR	60.101,21	100,00	50.046,36	5,230	M	EU1A	0,750	12	FRCC	10/05/2015	163	14,730	00000	00000	00000	18089	00000
012805070510603733	22/10/2001	0510603733	10/05/2000	EUR	72.722,46	100,00	67.795,77	4,880	M	EU1A	0,400	12	FRCC	10/05/2015	163	14,380	00128	00128	00172	7165	00000
012805080519799361	22/10/2001	0519799361	10/05/2000	EUR	180.303,63	100,00	168.088,67	4,880	M	EU1A	0,400	12	FRCC	10/05/2015	163	14,380	01157	00359	00082	15036	00000
012805280510606253	22/10/2001	0510606253	10/05/2000	EUR	48.080,97	100,00	46.977,05	5,230	M	EU1A	0,750	12	FRCC	10/05/2030	343	14,730	01508	00301	00063	242	00005
012805340510609962	22/10/2001	0510609962	10/05/2000	EUR	111.187,24	100,00	108.714,63	5,230	M	EU1A	0,750	12	FRCC	10/05/2030	343	14,730	00809	00051	00134	1838	00002
012806000510034803	22/10/2001	0510034803	10/05/2000	EUR	66.111,33	100,00	58.162,10	5,230	M	EU1A	0,750	12	FRCC	10/05/2025	283	14,730	02459	00209	00157	17337	00000
012804030510801547	22/10/2001	0510801547	10/05/2000	EUR	132.222,66	100,00	126.229,98	4,980	M	EU1A	0,500	12	FRCC	10/05/2020	223	14,480	02809	01115	00041	58854	00000
012806390519014953	22/10/2001	0519014953	10/05/2000	EUR	55.894,13	100,00	49.493,14	5,980	M	EU1A	1,500	12	FRCC	10/05/2010	103	15,480	01887	01433	00157	113567	00000
012806320519001156	22/10/2001	0519001156	10/05/2000	EUR	54.091,09	100,00	49.458,01	6,230	M	EU1A	1,750	12	FRCC	10/05/2012	127	15,730	01887	01433	00155	113565	00002
012804030510801841	22/10/2001	0510801841	11/05/2000	EUR	60.101,21	100,00	57.428,93	4,980	M	EU1A	0,500	12	FRCC	11/05/2020	223	14,480	04277	00144	00040	9083	00000
012806900510007985	22/10/2001	0510007985	11/05/2000	EUR	60.101,21	100,00	57.441,33	5,130	M	EU1A	0,650	12	FRCC	11/05/2020	223	14,630	00780	00092	00128	8536	00005
012804030510801652	22/10/2001	0510801652	11/05/2000	EUR	114.192,30	100,00	108.142,69	4,980	M	EU1A	0,500	12	FRCC	11/05/2018	199	14,480	02809	01115	00173	58950	00000
012807000510614755	22/10/2001	0510614755	11/05/2000	EUR	69.116,39	100,00	66.007,50	5,230	M	EU1A	0,750	12	FRCC	11/05/2020	223	14,730	00673	00360	00067	6467	00000
012807200510609742	22/10/2001	0510609742	11/05/2000	EUR	60.101,21	100,00	52.989,45	5,180	M	EU1A	0,700	12	FRCC	11/05/2014	151	14,680	01293	00641	00173	38984	00004
012804000510801327	22/10/2001	0510801327	11/05/2000	EUR	48.080,97	100,00	45.254,21	5,970	M	EU1A	0,750	12	FRCC	11/05/2016	175	15,470	04234	00101	00036	6827	00000
012804000510801747	22/10/2001	0510801747	11/05/2000	EUR	48.080,97	100,00	44.845,26	5,180	M	EU1A	0,700	12	FRCC	11/05/2015	163	14,680	02769	01235	00026	19817	00007
012805350510000592	22/10/2001	0510000592	11/05/2000	EUR	48.080,97	100,00	45.926,63	5,230	M	EU1A	0,750	12	FRCC	11/05/2020	223	14,730	02180	00136	00174	11563	00001
012805120510604326	22/10/2001	0510604326	11/05/2000	EUR	156.263,15	100,00	153.635,35	4,880	M	EU1A	0,400	12	FRCC	11/05/2035	403	14,380	01951	01053	00136	41101	00002
012806510519009946	22/10/2001	0519009946	11/05/2000	EUR	66.111,33	100,00	63.149,03	5,230	M	EU1A	0,750	12	FRCC	11/05/2020	223	14,730	00000	00014	00187	1020	00001
012803560510006895	22/10/2001	0510006895	11/05/2000	EUR	42.070,85	100,00	30.955,01	4,980	M	EU1A	0,500	12	FRCC	11/10/2014	156	14,480	00930	00594	00031	15229	00003
012803560510006902	22/10/2001	0510006902	11/05/2000	EUR	54.091,09	100,00	52.796,89	5,030	M	EU1A	0,550	12	FRCC	11/05/2030	343	14,530	00141	00076	00045	3956	00000
012803540510605155	22/10/2001	0510605155	11/05/2000	EUR	240.404,84	100,00	182.256,55	5,080	M	EU1A	0,600	12	FRCC	11/05/2030	343	14,580	00757	00394	00143	18.946	00003
012835220510600133	22/10/2001	0510600133	11/05/2000	EUR	126.212,54	100,00	45.460,57	5,230	M	EU1A	0,750	12	FRCC	11/05/2025	283	14,730	01076	00063	00137	6053	00000
012837110510600021	22/10/2001	0510600021	11/05/2000	EUR	39.065,79	100,00	37.482,88	6,220	M	EU1A	1,000	12	FRCC	11/05/2020	223	15,720	00630	00092	00228	4926	00004
012807300519013063	22/10/2001	0519013063	11/05/2000	EUR	18.030,36	100,00	17.140,24	5,280	M	EU1A	0,800	12	FRCC	11/05/2018	199	14,780	00000	00000	00000	6957	00000
012807500510612957	22/10/2001	0510612957	11/05/2000	EUR	42.070,85	100,00	39.164,79	5,230	M	EU1A	0,750	12	FRCC	11/05/2015	163	14,730	00473	00211	00115	1409	00002
012838860510600133	22/10/2001	0510600133	11/05/2000	EUR	18.030,36	100,00	17.273,85	6,020	M	EU1A	0,800	12	FRCC	11/05/2020	223	15,520	01250	00074	00203	4797	00000
012860010519798617	22/10/2001	0519798617	11/05/2000	EUR	150.253,03	100,00	118.407,18	5,230	M	EU1A	0,750	12	FRCC	11/02/2016	172	14,730	02122	00441	00050	19793	00000
012860890519795863	22/10/2001	0519795863	11/05/2000	EUR	51.086,03	100,00	47.557,26	5,230	M	EU1A	0,750	12	FRCC	11/05/2015	163	14,730	02135	00293	00046	14851	00000
012887000519798264	22/10/2001	0519798264	11/05/2000	EUR	120.202,42	100,00	96.031,15	4,880	M	EU1A	0,400	12	FRCC	11/01/2019	207	14,380	01092	00520	00045	7370	00000
012887000519798005	22/10/2001	0519798005	11/05/2000	EUR	150.253,03	100,00	140.073,90	4,880	M	EU1A	0,400	12	FRCC	11/05/2015	163	14,380	01519	00436	00105	21973	00000
012887000519798824	22/10/2001	0519798824	11/05/2000	EUR	120.202,42	100,00	116.453,36	4,880	M	EU1A	0,400	12	FRCC	11/05/2025	283	14,380	01421	00241	00105	9862	00000
012887000519798957	22/10/2001	0519798957	11/05/2000	EUR	192.323,87	100,00	187.972,22	4,880	M	EU1A	0,400	12	FRCC	11/05/2030	343	14,380	00733	00100	00057	9519	00000
012808150510661224	22/10/2001	0510661224	11/05/2000	EUR	75.126,51	100,00	72.952,82	5,480	M	EU1A	1,000	12	FRCC	11/05/2025	283	14,980	01954	00246	00031	18104	00000
012887000519793133	22/10/2001	0519793133	11/05/2000	EUR	48.080,97	100,00	43.426,23	4,980	M	EU1A	0,500	12	FRCC	11/05/2030	343	14,480	01275	00185	00064	14524	00000
012800010519797552	22/10/2001	0519797552	11/05/2000	EUR	90.151,82	100,00	88.635,75	4,880	M	EU1A	0,400	12	FRCC	11/05/2035	403	14,380	02164	00000	00174	69450N	00000
012800210510610471	22/10/2001	0510610471	11/05/2000	EUR	120.202,42	100,00	114.899,03	5,230	M	EU1A	0,750	12	FRCC	11/05/2020	223	14,730	01458	00000	00142	108515	00000
012801400519010786	22/10/2001	0519010786	11/05/2000	EUR	90.151,82	100,00	87.591,42	5,870	M	EU1A	0,650	12	FRCC	11/05/2025	283	15,370	03067	02270	00053	19481	00004
012800210510610492	22/10/2001	0510610492	11/05/2000	EUR	84.141,69	100,00	80.342,73	4,980	M	EU1A	0,500	12	FRCC	11/05/2020	223	14,480	00000	00821	00038	51663	00000
012803150510002535	22/10/2001	0510002535	11/05/2000	EUR	96.161,94	100,00	93.038,31	5,130	M	EU1A	0,650	12	FRCC	11/05/2025	283	14,630	00000	00383	00079	11885	00004
012803000510709345	22/10/2001	0510709345	11/05/2000	EUR	78.131,57	100,00	75.694,67	4,880	M	EU1A	0,400	12	FRCC	11/05/2025	283	14,380	00000	00219	00136	15640	00006
012802020519798572	22/10/2001	0519798572	11/05/2000	EUR	48.080,97	100,00	45.936,49	4,880	M	EU1A	0,400	12	FRCC	11/05/2020	223	14,380	00475	00112	00102	13.000	00000
012801800510609951	22/10/2001	0510609951	11/05/2000	EUR	72.121,45	100,00	63.701,93	5,230	M	EU1A	0,750	12	FRCC	11/12/2021	242	14,730	00935	00000	00181	66940	00009
012801810510603274	22/10/2001	0510603274	11/05/2000	EUR	48.080,97	100,00	33.763,49	5,230	M	EU1A	0,750	12	FRCC	11/05/2010	103	14,730	01277	00383	00134	38544	00002
012801700510604222	22/10/2001	0510604222	11/05/2000	EUR	30.050,61	100,00	28.041,49	5,480	M	EU1A	1,000	12	FRCC	11/05/2015	163	14,980	01443	00691	00072	54870	00001
012803000510709352	22/10/2001	0510709352	11/05/2000	EUR	54.091,09	100,00	52.867,16	4,880	M	EU1A	0,400	12	FRCC	11/05/2030	343	14,380	01909	00449	00214	9634/A	00004
012800260510607802	22/10/2001	0510607802	11/05/2000	EUR	96.161,94	100,00	91.646,59	5,160	M	EU1A	0,680	12	FRCC	11/05/2019	211	14,660	01743	00000	00225	8553	00006
012801200519004284	22/10/2001	0519004284	11/05/2000	EUR	84.141,69	100,00	80.745,50	6,120	M	EU1A	0,900	12	FRCC	11/05/2020	223	15,620	01033	00067	00034	6816	00002
012800850510606356	22/10/2001	0510606356	11/05/2000	EUR	78.131,57	100,00	75.888,85	5,230	M	EU1A	0,750	12	FRCC	11/05/2025	283	14,730	01681	00877	00166	53096	00004
012800370510606322	22/10/2001	0510606322	11/05/2000	EUR	66.111,33	100,00	63.185,52	5,130	M	EU1A	0,650	12	FRCC	11/05/2020	223	14,630	00693	00370	00144	17299	00006
012800390519794594	22/10/2001	0519794594	12/05/2000	EUR	108.182,18	100,00	99.315,54	4,980	M	EU1A	0,500	12	FRCC	12/09/2017	191	14,480	02642	00000	00068	8955	00000
012800440519003445	22/10/2001	0519003445	12/05/2000	EUR	66.111,33	100,00	64.239,24	6,070	M	EU1A	0,850	12	FRCC	12/05/2025	283	15,570	00910	00068	00150	5668	00004
012800430510600182	22/10/2001	0510600182	12/05/2000	EUR	48.080,97	100,00	46.140,26	6,120	M	EU1A	0,900	12	FRCC	12/05/2020	223	15,620	00799	00063	00092	5117	00000
012800350519796081	22/10/2001	0519796081	12/05/2000	EUR	30.050,61	100,00	26.202,67	4,880	M	EU1A	0,400	12	FRCC	12/07/2021	237	14,380	01720	00229	00135	16628	00000
012800430510600196	22/10/2001	0510600196	12/05/2000	EUR	42.070,85	100,00	40.886,37	5,970	M	EU1A	0,750	12	FRCC	12/05/2025	283	15,470	00774	00038	00125	3033	00000
012800420510605711	22/10/2001	0510605711	12/05/2000	EUR	114.192,30	100,00	111.652,90	5,230	M	EU1A	0,750	12	FRCC	12/05/2030	343	14,730	01258	00522	00097	43962	00001
012800700510604143	22/10/2001	0510604143	12/05/2000	EUR	102.172,06	100,00	88.313,53	5,230	M	EU1A	0,750	12	FRCC	12/05/2035	403	14,730	00908	00117	00095	6657	00003
012800810519004931	22/10/2001	0519004931	12/05/2000	EUR	60.101,21	100,00	57.401,93	5,280	M	EU1A	0,800	12	FRCC	12/05/2020	223	14,780	02055	00000	00194	34196N	00007
012800580510608037	22/10/2001	0510608037	12/05/2000	EUR	54.091,09	100,00	50.507,07	4,980	M	EU1A	0,500	12	FRCC	12/05/2015	163	14,480	02759	02200	00036	38068	00005
012800580510608051	22/10/2001	0510608051	12/05/2000	EUR	72.121,45	100,00	63.074,22	4,980	M	EU1A	0,500	12	FRCC	12/05/2020	223	14,480	00601	00149	00108	8949	00006
012800560510603597	22/10/2001	0510603597	12/05/2000	EUR	150.253,03	100,00	143.613,62	5,180	M	EU1A	0,700	12	FRCC	12/05/2020	223	14,680	02721	00728	00172	39867	00003
012800460510608501	22/10/2001	0510608501	12/05/2000	EUR	42.070,85	100,00	40.776,99	5,230	M	EU1A	0,750	12	FRCC	12/05/2025	283	14,730	03658	00063	00075	4905	00000
012803000510709401	22/10/2001	0510709401	12/05/2000	EUR	114.192,30	100,00	79.723,51	4,980	M	EU1A	0,500	12	FRCC	12/05/2020	223	14,480	00535	00438	00077	41688	00004
012802900510801301	22/10/2001	0510801301	12/05/2000	EUR	72.121,45	100,00	29.721,17	5,080	M	EU1A	0,600	12	FRCC	12/05/2010	103	14,580	01315	00322	00153	13069	00000
012803000510709436	22/10/2001	0510709436	12/05/2000	EUR	138.232,78	100,00	135.005,28	4,880	M	EU1A	0,400	12	FRCC	12/05/2030	343	14,380	01895	01841	00057	45213	00007
012801800510609993	22/10/2001	0510609993	12/05/2000	EUR	49.282,99	100,00	47.731,23	5,280	M	EU1A	0,800	12	FRCC	12/05/2025	283	14,780	00755	00000	00049	63472	00007
012802610510602353	22/10/2001	0510602353	12/05/2000	EUR	180.303,63	100,00	176.114,22	4,980	M	EU1A	0,500	12	FRCC	12/05/2030	343	14,480	03078	00145	00169	9475	00003
012803150510002556	22/10/2001	0510002556	12/05/2000	EUR	132.222,66	100,00	127.919,54	5,080	M	EU1A	0,600	12	FRCC	12/05/2025	283	14,580	00000	00470	00065	13898A	00005
012803090510601512	22/10/2001	0510601512	12/05/2000	EUR	72.121,45	100,00	45.172,15	4,980	M	EU1A	0,500	12	FRCC	12/07/2007	69	14,480	01661	00229	00063	14357	00002
012802700510603755	22/10/2001	0510603755	12/05/2000	EUR	48.080,97	100,00	45.943,16	4,980	M	EU1A	0,500	12	FRCC	12/05/2020	223	14,480	01920	00583	00079	55715	00000
012801510510609075	22/10/2001	0510609075	12/05/2000	EUR	24.040,48	100,00	23.043,07	5,870	M	EU1A	0,650	12	FRCC	12/05/2020	223	15,370	01673	00098	00138	7195	00000
012800010519797174	22/10/2001	0519797174	12/05/2000	EUR	210.354,24	100,00	196.103,42	4,880	M	EU1A	0,400	12	FRCC	12/05/2015	163	14,380	00962	00127	00086	5087	00000
012803400510614416	22/10/2001	0510614416	12/05/2000	EUR	30.050,61	100,00	28.041,49	5,480	M	EU1A	1,000	12	FRCC	12/05/2015	163	14,980	02614	01475	00149	104599	00002
012803300510602002	22/10/2001	0510602002	12/05/2000	EUR	54.091,09	100,00	52.325,14	5,130	M	EU1A	0,650	12	FRCC	12/05/2025	283	14,630	00916	00187	00060	6152	00005
012803400510614325	22/10/2001	0510614325	12/05/2000	EUR	150.253,03	100,00	145.353,79	5,030	M	EU1A	0,550	12	FRCC	12/05/2025	283	14,530	01649	00330	00105	6567	00002
012803500510519681	22/10/2001	0510519681	12/05/2000	EUR	90.151,82	100,00	82.504,84	4,980	M	EU1A	0,500	12	FRCC	12/05/2035	403	14,480	01260	00308	00096	9177	00007
012800130510607957	22/10/2001	0510607957	12/05/2000	EUR	78.131,57	100,00	72.285,29	5,230	M	EU1A	0,750	12	FRCC	12/05/2030	343	14,730	00876	00468	00138	9292	00004
012887000519798516	22/10/2001	0519798516	12/05/2000	EUR	132.222,66	100,00	128.098,68	4,880	M	EU1A	0,400	12	FRCC	12/05/2025	283	14,380	01645	00902	00077	58099	00000
012887000519799013	22/10/2001	0519799013	12/05/2000	EUR	90.151,82	100,00	82.982,50	4,880	M	EU1A	0,400	12	FRCC	12/05/2023	259	14,380	00877	00412	00162	5487	00000
012887000519797753	22/10/2001	0519797753	12/05/2000	EUR	85.343,72	100,00	79.690,44	4,880	M	EU1A	0,400	12	FRCC	12/12/2027	314	14,380	02707	00935	00043	390238	00000
012887000519796262	22/10/2001	0519796262	12/05/2000	EUR	78.131,57	100,00	70.991,66	4,880	M	EU1A	0,400	12	FRCC	12/05/2012	127	14,380	03425	01199	00094	62057	00000
012808760519009625	22/10/2001	0519009625	12/05/2000	EUR	42.070,85	100,00	39.273,45	5,480	M	EU1A	1,000	12	FRCC	12/05/2015	163	14,980	02001	00322	00105	14835	00007
012849310519000072	22/10/2001	0519000072	12/05/2000	EUR	78.131,57	100,00	71.729,48	5,230	M	EU1A	0,750	12	FRCC	12/05/2020	223	14,730	02419	00378	00203	40249	00007
012808030510672916	22/10/2001	0510672916	12/05/2000	EUR	27.646,56	100,00	23.453,30	5,230	M	EU1A	0,750	12	FRCC	12/05/2008	79	14,730	01782	00260	00149	24685	00000
012840070519000051	22/10/2001	0519000051	12/05/2000	EUR	69.116,39	100,00	67.699,91	6,070	M	EU1A	0,850	12	FRCC	12/05/2030	343	15,570	01397	00572	00032	18857	00001

CARTERA DE PARTICIPACIONES HIPOTECARIAS

NUM.PARTICIP.	FEC.EMI.	NUM.PREST.	F.APERT.	DIV.	CAPITAL INIC.	%PART.	CAPITAL PEND.	%NOMIN.	(1)	(2)	DIFERE.	(3)	(4)	F.VENCI.	(5)	%DEMORA	TOMO	LIBRO	FOLIO	FINCA	INSC.
012840070519000065	22/10/2001	0519000065	12/05/2000	EUR	36.060,73	100,00	30.878,71	6,020	M	EU1A	0,800	12	FRCC	12/05/2015	163	15,520	01394	00569	00218	2955	00002
012807510510604887	22/10/2001	0510604887	12/05/2000	EUR	154.263,15	100,00	149.347,48	5,130	M	EU1A	0,650	12	FRCC	12/05/2020	223	14,630	01493	00877	00170	33689X	00000
012838140510600026	22/10/2001	0510600026	12/05/2000	EUR	36.060,73	100,00	31.937,76	5,480	M	EU1A	1,000	12	FRCC	12/05/2010	103	14,980	01282	01282	00077	16481A	00000
012807300519013042	22/10/2001	0519013042	12/05/2000	EUR	48.080,97	100,00	46.564,17	5,230	M	EU1A	0,750	12	FRCC	12/05/2025	283	14,730	00000	00000	00000	10375	00000
012836550519798672	22/10/2001	0519798672	12/05/2000	EUR	96.161,94	100,00	93.098,66	4,980	M	EU1A	0,500	12	FRCC	12/05/2025	283	14,480	01111	00406	00183	61718	00000
012835270510600334	22/10/2001	0510600334	12/05/2000	EUR	48.080,97	100,00	44.866,47	5,480	M	EU1A	1,000	12	FRCC	12/05/2015	163	14,980	00675	00105	00033	4685	00000
012834480519796421	22/10/2001	0519796421	12/05/2000	EUR	60.101,21	100,00	53.125,65	4,980	M	EU1A	0,500	12	FRCC	12/05/2010	103	14,480	01836	00870	00217	49389	00000
012806550519000661	22/10/2001	0519000661	12/05/2000	EUR	32.815,26	100,00	29.253,32	6,230	M	EU1A	1,750	12	FRCC	12/05/2010	103	15,730	02324	00071	00204	6496	00003
012805500519005043	22/10/2001	0519005043	12/05/2000	EUR	54.091,09	100,00	51.750,17	5,230	M	EU1A	0,750	12	FRCC	12/05/2020	223	14,730	03047	00081	00040	4156	00003
012805000510639286	22/10/2001	0510639286	12/05/2000	EUR	168.283,39	100,00	164.494,70	4,980	M	EU1A	0,500	12	FRCC	12/05/2030	343	14,480	02178	01835	00118	113647	00000
012805930510603651	22/10/2001	0510603651	12/05/2000	EUR	36.060,73	100,00	31.929,39	5,330	M	EU1A	0,850	12	FRCC	12/05/2010	103	14,830	01043	00184	00072	8278	00000
012805340510610032	22/10/2001	0510610032	12/05/2000	EUR	84.141,69	100,00	81.553,89	5,230	M	EU1A	0,750	12	FRCC	12/05/2025	283	14,730	02752	00914	00064	29100	00001
012805950510603695	22/10/2001	0510603695	12/05/2000	EUR	42.070,85	100,00	39.242,64	5,230	M	EU1A	0,750	12	FRCC	12/05/2015	163	14,730	01694	00000	00132	5210	00003
012804000510801852	22/10/2001	0510801852	12/05/2000	EUR	87.146,76	100,00	84.439,65	4,980	M	EU1A	0,500	12	FRCC	12/05/2025	283	14,480	04167	00049	00006	2420	00007
012806800510010264	22/10/2001	0510010264	12/05/2000	EUR	57.096,15	100,00	51.598,47	5,130	M	EU1A	0,650	12	FRCC	12/05/2020	223	14,630	00786	00254	00084	25502	00007
012803930519005761	22/10/2001	0519005761	12/05/2000	EUR	72.121,45	100,00	63.328,79	4,980	M	EU1A	0,500	12	FRCC	12/05/2014	151	14,480	00360	00278	00069	30034	00006
012807150510600504	22/10/2001	0510600504	12/05/2000	EUR	60.101,21	100,00	58.252,82	5,230	M	EU1A	0,750	12	FRCC	12/05/2025	283	14,730	00000	00648	00068	41.510	00000
012804030510801505	22/10/2001	0510801505	12/05/2000	EUR	102.172,06	100,00	95.171,75	4,980	M	EU1A	0,500	12	FRCC	12/05/2015	163	14,480	02804	01115	00085	58906	00003
012804030510801456	22/10/2001	0510801456	12/05/2000	EUR	162.273,27	100,00	154.918,69	4,980	M	EU1A	0,500	12	FRCC	12/05/2020	223	14,480	02809	01115	00033	58880	00003
012806510519009981	22/10/2001	0519009981	13/05/2000	EUR	48.080,97	100,00	44.795,66	5,230	M	EU1A	0,750	12	FRCC	13/05/2015	163	14,730	00000	00000	00000	17194	00000
012804030510801981	22/10/2001	0510801981	15/05/2000	EUR	90.151,82	100,00	35.380,00	4,980	M	EU1A	0,500	12	FRCC	15/08/2007	70	14,480	04381	00259	00018	15188	00002
012803810519800452	22/10/2001	0519800452	15/05/2000	EUR	78.131,57	100,00	66.120,45	4,980	M	EU1A	0,500	12	FRCC	15/03/2027	305	14,480	02389	00769	00172	65651	00000
012804030510801995	22/10/2001	0510801995	15/05/2000	EUR	108.182,18	100,00	103.434,32	4,980	M	EU1A	0,500	12	FRCC	15/05/2020	223	14,480	04381	00000	00024	15192	00000
012804030510801876	22/10/2001	0510801876	15/05/2000	EUR	114.192,30	100,00	109.180,66	4,980	M	EU1A	0,500	12	FRCC	15/05/2020	223	14,480	04381	00259	00057	15214	00000
012804030510802121	22/10/2001	0510802121	15/05/2000	EUR	99.167,00	100,00	93.192,74	4,980	M	EU1A	0,500	12	FRCC	15/05/2025	283	14,480	04381	00259	00036	15200	00000
012804030510802044	22/10/2001	0510802044	15/05/2000	EUR	87.146,76	100,00	70.559,76	4,980	M	EU1A	0,500	12	FRCC	15/12/2010	110	14,480	04381	00108	00108	15298	00000
012805000510638852	22/10/2001	0510638852	15/05/2000	EUR	132.222,66	100,00	104.347,73	5,030	M	EU1A	0,550	12	FRCC	15/03/2023	257	14,530	00399	00399	00129	20462-N	00000
012805270510600323	22/10/2001	0510600323	15/05/2000	EUR	70.318,42	100,00	68.042,88	5,230	M	EU1A	0,750	12	FRCC	15/05/2025	283	14,730	03247	00467	00016	24398	00007
012805960510600406	22/10/2001	0510600406	15/05/2000	EUR	108.182,18	100,00	103.507,67	5,280	M	EU1A	0,800	12	FRCC	15/05/2020	223	14,780	05052	00895	00157	39241	00006
012805380510610967	22/10/2001	0510610967	15/05/2000	EUR	66.111,33	100,00	40.725,43	4,980	M	EU1A	0,500	12	FRCC	15/05/2030	343	14,480	01203	00688	00224	5240	00011
012806500519009791	22/10/2001	0519009791	15/05/2000	EUR	75.126,51	100,00	72.792,42	5,230	M	EU1A	0,750	12	FRCC	15/05/2025	283	14,730	02072	00029	00117	3082	00005
012806400510609382	22/10/2001	0510609382	15/05/2000	EUR	45.075,91	100,00	42.958,23	5,230	M	EU1A	0,750	12	FRCC	15/05/2017	187	14,730	01326	00240	00188	22265	00003
012806400510608836	22/10/2001	0510608836	15/05/2000	EUR	102.172,06	100,00	95.385,48	5,970	M	EU1A	0,750	12	FRCC	15/05/2015	163	15,470	01421	01030	00095	72186	00003
012838800519797385	22/10/2001	0519797385	15/05/2000	EUR	120.202,42	100,00	118.114,67	4,980	M	EU1A	0,500	12	FRCC	15/05/2035	403	14,480	01203	00188	00185	7164	00000
012807410519800007	22/10/2001	0519800007	15/05/2000	EUR	96.161,94	100,00	93.986,07	4,880	M	EU1A	0,400	12	FRCC	15/05/2030	343	14,380	01224	00362	00061	19902	00000
012808760519009653	22/10/2001	0519009653	15/05/2000	EUR	93.757,89	100,00	86.746,33	5,230	M	EU1A	0,750	12	FRCC	15/05/2025	283	14,730	01886	00328	00037	31725	00001
012842140519797901	22/10/2001	0519797901	15/05/2000	EUR	58.598,68	100,00	56.770,99	4,880	M	EU1A	0,400	12	FRCC	15/05/2025	283	14,380	00602	00267	00105	14505	00000
012887000519798817	22/10/2001	0519798817	15/05/2000	EUR	90.151,82	100,00	86.130,95	4,880	M	EU1A	0,400	12	FRCC	15/05/2020	223	14,380	01070	00030	00010	1902	00000
012803210510601685	22/10/2001	0510601685	15/05/2000	EUR	162.273,27	100,00	157.114,12	5,030	M	EU1A	0,550	12	FRCC	15/05/2025	283	14,530	04197	00098	00161	7872	00005
012803210510601552	22/10/2001	0510601552	15/05/2000	EUR	120.202,42	100,00	114.899,44	5,920	M	EU1A	0,700	12	FRCC	15/05/2020	223	15,420	04100	00028	00033	2304	00003
012801510510608977	22/10/2001	0510608977	15/05/2000	EUR	60.101,21	100,00	57.607,76	5,870	M	EU1A	0,650	12	FRCC	15/05/2020	223	15,370	00000	00859	00191	4243	00000
012803000510709282	22/10/2001	0510709282	15/05/2000	EUR	52.288,05	100,00	51.034,08	4,980	M	EU1A	0,500	12	FRCC	15/05/2030	343	14,480	01360	00099	00157	9109	00005
012803000510709394	22/10/2001	0510709394	15/05/2000	EUR	174.293,51	100,00	168.634,79	4,880	M	EU1A	0,400	12	FRCC	15/05/2025	283	14,380	01722	01668	00041	19122	00012
012803100510603844	22/10/2001	0510603844	15/05/2000	EUR	126.212,54	100,00	123.324,05	4,980	M	EU1A	0,500	12	FRCC	15/05/2030	343	14,480	00000	00113	00112	7543	00009
012803000510709317	22/10/2001	0510709317	15/05/2000	EUR	96.161,94	100,00	87.041,80	4,980	M	EU1A	0,500	12	FRCC	15/12/2023	266	14,480	00000	00109	00193	6928	00003
012803000519799902	22/10/2001	0519799902	15/05/2000	EUR	72.121,45	100,00	68.904,73	4,880	M	EU1A	0,400	12	FRCC	15/05/2020	223	14,380	02502	00509	00127	28950	00000
012802900510801812	22/10/2001	0510801812	15/05/2000	EUR	63.106,27	100,00	53.779,43	5,080	M	EU1A	0,600	12	FRCC	15/05/2015	163	14,580	01683	00390	00147	33945	00002
012803000510709114	22/10/2001	0510709114	15/05/2000	EUR	132.222,66	100,00	127.886,44	4,880	M	EU1A	0,400	12	FRCC	15/05/2025	283	14,380	00000	00175	00121	12899	00006
012800600519003573	22/10/2001	0519003573	15/05/2000	EUR	52.288,05	100,00	51.125,23	5,230	M	EU1A	0,750	12	FRCC	15/05/2030	343	14,730	02086	00616	00049	33745	00001
012800680510005417	22/10/2001	0510005417	15/05/2000	EUR	60.101,21	100,00	57.345,10	5,230	M	EU1A	0,750	12	FRCC	15/05/2020	223	14,730	01181	00860	00052	60350	00000
012801200519004263	22/10/2001	0519004263	16/05/2000	EUR	39.065,79	100,00	36.310,07	4,880	M	EU1A	0,400	12	FRCC	16/05/2015	163	14,380	01366	00927	00035	95006	00002
012803000510709541	22/10/2001	0510709541	16/05/2000	EUR	90.151,82	100,00	88.573,94	4,980	M	EU1A	0,500	12	FRCC	16/05/2035	403	14,480	00000	01118	00207	17057 - B	00007
012802610510602311	22/10/2001	0510602311	16/05/2000	EUR	135.227,72	100,00	129.215,16	4,980	M	EU1A	0,500	12	FRCC	16/05/2020	223	14,480	03221	00108	00137	6912	00001
012803000510709513	22/10/2001	0510709513	16/05/2000	EUR	126.212,54	100,00	123.242,58	4,980	M	EU1A	0,500	12	FRCC	16/05/2030	343	14,480	00000	00236	00091	16888	00002
012802500519798844	22/10/2001	0519798844	16/05/2000	EUR	87.146,76	100,00	71.172,84	4,880	M	EU1A	0,400	12	FRCC	16/05/2015	163	14,380	02828	01195	00214	76960	00000
012800290519006293	22/10/2001	0519006293	16/05/2000	EUR	96.161,94	100,00	93.116,57	5,130	M	EU1A	0,650	12	FRCC	16/05/2025	283	14,630	02484	02489	00083	38437	00007
012800840519797565	22/10/2001	0519797565	16/05/2000	EUR	138.232,78	100,00	135.908,19	4,880	M	EU1A	0,400	12	FRCC	16/05/2035	403	14,380	00672	00314	00165	14669	00000
012803190510603174	22/10/2001	0510603174	16/05/2000	EUR	96.161,94	100,00	92.984,45	5,080	M	EU1A	0,600	12	FRCC	16/05/2025	283	14,580	00000	00127	00065	8477	00007
012800210510610233	22/10/2001	0510610233	16/05/2000	EUR	30.050,61	100,00	28.005,07	5,280	M	EU1A	0,800	12	FRCC	16/05/2015	163	14,780	01370	00688	00096	5634	00009
012801700510604285	22/10/2001	0510604285	16/05/2000	EUR	78.131,57	100,00	75.738,13	5,330	M	EU1A	0,850	12	FRCC	16/05/2025	283	14,830	01139	00520	00033	31697	00004
012803500510519926	22/10/2001	0510519926	16/05/2000	EUR	57.096,15	100,00	56.079,48	5,230	M	EU1A	0,750	12	FRCC	16/05/2035	403	14,730	01273	00963	00050	23288	00004
012802010510604834	22/10/2001	0510604834	16/05/2000	EUR	99.167,00	100,00	97.509,34	4,980	M	EU1A	0,500	12	FRCC	16/05/2035	403	14,480	02456	00124	00198	9613	00003
012800100519798912	22/10/2001	0519798912	16/05/2000	EUR	195.328,93	100,00	186.616,98	4,880	M	EU1A	0,400	12	FRCC	16/05/2020	223	14,380	00978	00095	00016	4222	00000
012801800519800265	22/10/2001	0519800265	16/05/2000	EUR	120.202,42	100,00	116.453,36	4,880	M	EU1A	0,400	12	FRCC	16/05/2025	283	14,380	01140	01140	00129	72986	00000
012887000519798607	22/10/2001	0519798607	16/05/2000	EUR	60.101,21	100,00	58.226,67	4,880	M	EU1A	0,400	12	FRCC	16/05/2025	283	14,380	00684	00187	00181	15706	00000
012887000519798495	22/10/2001	0519798495	16/05/2000	EUR	72.121,45	100,00	69.823,95	4,980	M	EU1A	0,500	12	FRCC	16/05/2025	283	14,480	02133	00159	00166	12670	00000
012843080519792654	22/10/2001	0519792654	16/05/2000	EUR	117.197,36	100,00	113.542,02	4,880	M	EU1A	0,400	12	FRCC	16/05/2025	283	14,380	01363	00294	00129	21940	00000
012844760519798016	22/10/2001	0519798016	16/05/2000	EUR	72.121,45	100,00	68.904,73	4,880	M	EU1A	0,400	12	FRCC	16/05/2020	223	14,380	00833	00099	00150	7632	00000
012887000519798432	22/10/2001	0519798432	16/05/2000	EUR	102.172,06	100,00	99.860,22	4,880	M	EU1A	0,400	12	FRCC	16/05/2030	343	14,380	01487	00419	00057	10322	00000
012887000519798446	22/10/2001	0519798446	16/05/2000	EUR	204.344,12	100,00	189.216,88	4,880	M	EU1A	0,400	12	FRCC	16/07/2027	309	14,380	00485	00478	00193	26202	00000
012843360510600107	22/10/2001	0510600107	16/05/2000	EUR	84.141,69	100,00	78.323,37	5,180	M	EU1A	0,700	12	FRCC	16/05/2015	163	14,680	00217	00027	00109	3789	00000
012834870519797286	22/10/2001	0519797286	16/05/2000	EUR	138.232,78	100,00	124.971,65	4,980	M	EU1A	0,500	12	FRCC	16/05/2025	283	14,480	03221	00108	00149	6916	00000
012860100519790282	22/10/2001	0519790282	16/05/2000	EUR	210.354,24	100,00	206.816,82	4,880	M	EU1A	0,400	12	FRCC	16/05/2035	403	14,380	01716	00454	00195	18368	00000
012806400510609151	22/10/2001	0510609151	16/05/2000	EUR	120.202,42	100,00	112.218,25	5,970	M	EU1A	0,750	12	FRCC	16/05/2015	163	15,470	01421	01030	00104	72192	00003
012806450519010724	22/10/2001	0519010724	16/05/2000	EUR	112.990,28	100,00	110.536,60	5,730	M	EU1A	1,250	12	FRCC	16/05/2030	343	15,230	00766	00101	00109	4405	00006
012806390519015037	22/10/2001	0519015037	16/05/2000	EUR	26.895,29	100,00	23.789,45	5,980	M	EU1A	1,500	12	FRCC	16/05/2010	103	15,480	01875	01423	00101	112443	00000
012807000510614825	22/10/2001	0510614825	16/05/2000	EUR	66.111,33	100,00	64.223,18	5,970	M	EU1A	0,750	12	FRCC	16/05/2025	283	15,470	01124	00638	00025	379840	00000
012805400510605432	22/10/2001	0510605432	16/05/2000	EUR	132.222,66	100,00	105.209,09	5,180	M	EU1A	0,700	12	FRCC	16/05/2030	343	14,680	01019	01019	00017	46748-N	00003
012805400510605502	22/10/2001	0510605502	16/05/2000	EUR	153.258,09	100,00	135.342,04	5,180	M	EU1A	0,700	12	FRCC	16/05/2010	103	14,680	01019	01019	00013	46747-N	00000
012805110510607076	22/10/2001	0510607076	16/05/2000	EUR	120.202,42	100,00	112.096,41	5,080	M	EU1A	0,600	12	FRCC	16/05/2035	403	14,580	02461	02118	00150	76817	00004
012804030510802023	22/10/2001	0510802023	16/05/2000	EUR	93.156,88	100,00	51.857,87	4,980	M	EU1A	0,500	12	FRCC	16/05/2020	223	14,480	04381	00259	00090	15236	00002
012804030510802037	22/10/2001	0510802037	16/05/2000	EUR	78.131,57	100,00	68.508,79	4,980	M	EU1A	0,500	12	FRCC	16/02/2018	196	14,480	07381	00259	00105	15246	00002
012804030510801883	22/10/2001	0510801883	16/05/2000	EUR	102.172,06	100,00	95.328,70	4,980	M	EU1A	0,500	12	FRCC	16/05/2015	163	14,480	04381	00000	00102	15244	00000
012804030510801911	22/10/2001	0510801911	16/05/2000	EUR	90.151,82	100,00	78.235,89	4,980	M	EU1A	0,500	12	FRCC	16/05/2015	163	14,480	04381	00259	00039	15202	00002
012804030510801925	22/10/2001	0510801925	16/05/2000	EUR	90.151,82	100,00	86.195,26	4,980	M	EU1A	0,500	12	FRCC	16/05/2020	223	14,480	04381	00000	00003	15196	00000
012803560510006944	22/10/2001	0510006944	16/05/2000	EUR	72.121,45	100,00	65.114,81	4,980	M	EU1A	0,500	12	FRCC	16/08/2022	250	14,480	00539	00127	00019	5.448	00006
012806550519000521	22/10/2001	0519000521	16/05/2000	EUR	70.919,43	100,00	66.506,05	6,230	M	EU1A	1,750	12	FRCC	16/05/2015	163	15,730	02323	00033	00185	2663	00000
012806550519000682	22/10/2001	0519000682	17/05/2000	EUR	39.065,79	100,00	25.969,76	5,980	M	EU1A	1,500	12	FRCC	17/04/2010	102	15,480	02331	01148	00150	86054	00000
012803600510801686	22/10/2001	0510801686	17/05/2000	EUR	72.121,45	100,00	67.246,32	4,980	M	EU1A	0,500	12	FRCC	17/05/2015	163	14,480	01354	00322	00157	5417	00007
012803540510605197	22/10/2001	0510605197	17/05/2000	EUR	70.859,33	100,00	69.079,35	5,080	M	EU1A	0,600	12	FRCC	17/05/2030	343	14,580	00622	00326	00102	14906	00001
012804050510801955	22/10/2001	0510801955	17/05/2000	EUR	48.080,97	100,00	45.993,59	5,130	M	EU1A	0,650	12	FRCC	17/05/2020	223	14,630	02561	00888	00146	31513N	00004
012805000510639041	22/10/2001	0510639041	17/05/2000	EUR	93.156,88	100,00	87.200,49	4,980	M	EU1A	0,500	12	FRCC	17/12/2023	266	14,480	02388	00581	00006	52190	00007
012805390510603373	22/10/2001	0510603373	17/05/2000	EUR	84.141,69	100,00	74.264,51	5,080	M	EU1A	0,600	12	FRCC	17/05/2019	211	14,580	02300	00929	00043	45030	00000
012805000510638383	22/10/2001	0510638383	17/05/2000	EUR	126.212,54	100,00	123.181,81	5,230	M	EU1A	0,750	12	FRCC	17/05/2030	343	14,730	00315	00315	00124	10774	00000
012807020510605216	22/10/2001	0510605216	17/05/2000	EUR	108.182,18	100,00	74.231,85	5,230	M	EU1A	0,750	12	FRCC	17/05/2020	223	14,730	01718	00097	00091	4083	00000
012806390519014876	22/10/2001	0519014876	17/05/2000	EUR	40.267,81	100,00	35.671,57	6,230	M	EU1A	1,750	12	FRCC	17/05/2010	103	15,730	01895	01441	00205	115992	00000
012842610519799292	22/10/2001	0519799292	17/05/2000	EUR	48.080,97	100,00	45.936,49	4,880	M	EU1A	0,400	12	FRCC	17/05/2020	223	14,380	03262	00767	00009	12431	00000
012844230519798782	22/10/2001	0519798782	17/05/2000	EUR	108.182,18	100,00	104.735,93	4,980	M	EU1A	0,500	12	FRCC	17/05/2025	283	14,480	00797	00000	00070	18532	00000
012842070510600027	22/10/2001	0510600027	17/05/2000	EUR	78.131,57	100,00	74.684,41	5,230	M	EU1A	0,750	12	FRCC	17/05/2020	223	14,730	00440	00330	00079	7361	00000
012887000519797872	22/10/2001	0519797872	17/05/2000	EUR	150.253,03	100,00	140.073,90	4,880	M	EU1A	0,400	12	FRCC	17/05/2015	163	14,380	02758	02199	00075	10612	00000
012887000519797991	22/10/2001	0519797991	17/05/2000	EUR	72.121,45	100,00	70.489,61	4,880	M	EU1A	0,400	12	FRCC	17/05/2030	343	14,380	01615	00506	00219	20298	00000
012808030510672993	22/10/2001	0510672993	17/05/2000	EUR	102.172,06	100,00	97.664,20	5,230	M	EU1A	0,750	12	FRCC	17/05/2020	223	14,730	01131	00123	00014	11419	00001
012887000519798117	22/10/2001	0519798117	17/05/2000	EUR	72.121,45	100,00	69.872,00	4,880	M	EU1A	0,400	12	FRCC	17/05/2025	283	14,380	02241	01118	00207	31673 BIS	00000
012807340519003253	22/10/2001	0519003253	17/05/2000	EUR	36.060,73	100,00	28.473,27	5,230	M	EU1A	0,750	12	FRCC	17/05/2006	55	14,730	01320	00671	00041	31739	00007
012800130510607964	22/10/2001	0510607964	17/05/2000	EUR	120.202,42	100,00	116.818,13	5,970	M	EU1A	0,750	12	FRCC	17/05/2025	283	15,470	02758	02199	00212	55659N	00006
012802400519614447	22/10/2001	0519614447	17/05/2000	EUR	150.253,03	100,00	145.372,36	5,130	M	EU1A	0,650	12	FRCC	17/05/2025	283	14,630	02828	00066	00093	5620	00003
012802440510607761	22/10/2001	0510607761	17/05/2000	EUR	74.525,50	100,00	72.290,88	5,230	M	EU1A	0,750	12	FRCC	17/05/2025	283	14,730	01767	00081	00044	7362	00005
012802440519794176	22/10/2001	0519794176	17/05/2000	EUR	84.141,69	100,00	80.388,87	4,880	M	EU1A	0,400	12	FRCC	17/05/2020	223	14,380	01811	00238	00087	20525	00000
012801400519010821	22/10/2001	0519010821	17/05/2000	EUR	150.253,03	100,00	131.485,03	5,080	M	EU1A	0,600	12	FRCC	17/05/2015	163	14,580	00938	00801	00125	26266	00011
012800520510606015	22/10/2001	0510606015	17/05/2000	EUR	90.151,82	100,00	65.281,08	5,280	M	EU1A	0,800	12	FRCC	17/07/2011	117	14,780	01069	00099	00188	4946	00002
012803130510701301	22/10/2001	0510701301	17/05/2000	EUR	74.525,50	100,00	71.108,71	4,980	M	EU1A	0,500	12	FRCC	17/05/2020	223	14,480	00523	00426	00214	40743	00000
012800850510606335	22/10/2001	0510606335	17/05/2000	EUR	270.455,45	100,00	262.431,63	4,980	M	EU1A	0,500	12	FRCC	17/05/2025	283	14,480	02401	00458	00076	22817	00006
012803010510604465	22/10/2001	0510604465	17/05/2000	EUR	54.091,09	100,00	49.012,27	4,980	M	EU1A	0,500	12	FRCC	17/05/2012	127	14,480	01565	00501	00160	2455 DEUSTO	00011
012803080510601504	22/10/2001	0510601504	17/05/2000	EUR	208.551,20	100,00	203.584,38	5,130	M	EU1A	0,650	12	FRCC	17/05/2030	343	14,630	01717	00149	00183	3267	00000
012800290519006314	22/10/2001	0519006314	17/05/2000	EUR	36.060,73	100,00	31.920,98	5,180	M	EU1A	0,700	12	FRCC	17/05/2010	103	14,680	02610	01471	00035	103458	00001
012800260510607851	22/10/2001	0510607851	17/05/2000	EUR	120.202,42	100,00	116.897,17	5,920	M	EU1A	0,700	12	FRCC	17/05/2025	283	15,420	01610	00000	00086	1784	00003
012800220510608904	22/10/2001	0510608904	17/05/2000	EUR	72.121,45	100,00	68.789,45	4,980	M	EU1A	0,500	12	FRCC	17/05/2020	223	14,480	00880	00880	00111	67677	00000
012803020510604564	22/10/2001	0510604564	17/05/2000	EUR	90.151,82	100,00	87.368,16	5,130	M	EU1A	0,650	12	FRCC	17/05/2025	283	14,630	01065	00100	00180	6992	00002
012803130510701651	22/10/2001	0510701651	17/05/2000	EUR	90.151,82	100,00	81.850,93	5,080	M	EU1A	0,600	12	FRCC	17/05/2026	295	14,580	01635	00049	00198	1483	00005
012803000510709485	22/10/2001	0510709485	17/05/2000	EUR	81.136,63	100,00	79.165,98	4,980	M	EU1A	0,500	12	FRCC	17/05/2030	343	14,480	01065	00100	00184	6994	00002
012800580510607981	22/10/2001	0510607981	17/05/2000	EUR	129.217,60	100,00	90.694,79	4,980	M	EU1A	0,500	12	FRCC	17/05/2030	343	14,480	00463	00052	00220	3299	00005
012802610510602332	22/10/2001	0510602332	17/05/2000	EUR	120.202,42	100,00	112.077,16	4,980	M	EU1A	0,500	12	FRCC	17/05/2015	163	14,480	04021	00837	00010	32950	00009
012803000510709555	22/10/2001	0510709555	18/05/2000	EUR	87.146,76	100,00	83.166,67	4,980	M	EU1A	0,500	12	FRCC	18/05/2020	223	14,480	01992	00532	00194	19994	00006
012803080510601511	22/10/2001	0510601511	18/05/2000	EUR	90.151,82	100,00	87.148,09	5,130	M	EU1A	0,650	12	FRCC	18/05/2025	283	14,630	01692	00139	00205	2314	00006
012802700510603762	22/10/2001	0510603762	18/05/2000	EUR	54.091,09	100,00	48.568,26	4,980	M	EU1A	0,500	12	FRCC	18/09/2018	203	14,480	00856	00426	00091	35414	00007
012800270510605262	22/10/2001	0510605262	18/05/2000	EUR	240.404,84	100,00	232.966,91	5,080	M	EU1A	0,600	12	FRCC	18/05/2025	283	14,580	01839	00000	00114	13783	00002
012800290519006321	22/10/2001	0519006321	18/05/2000	EUR	24.040,48	100,00	23.728,78	5,230	M	EU1A	0,750	12	FRCC	18/05/2020	223	14,730	02556	02556	00183	21290	00003

BANKINTER 3 FONDO DE TITULIZACION HIPOTECARIA

FECHA LISTADO : 22-10-2001
PAGINA : 51

CARTERA DE PARTICIPACIONES HIPOTECARIAS

NUM.PARTICIP.	FEC.EMI.	NUM.PREST.	F.APERT.	DIV.	CAPITAL INIC.	%PART.	CAPITAL PEND.	%NOMIN.	(1)	(2)	DIFERE.	(3)	(4)	F.VENCI.	(5)	%DEMORA	TOMO	LIBRO	FOLIO	FINCA	INSC.
012800350510608966	22/10/2001	0510608966	18/05/2000	EUR	78.131,57	100,00	74.644,19	5,230	M	EU1A	0,750	12	FRCC	18/05/2020	223	14,730	00000	00911	00103	47767	00002
012800270510605283	22/10/2001	0510605283	18/05/2000	EUR	204.344,12	100,00	199.690,26	5,080	M	EU1A	0,600	12	FRCC	18/05/2030	343	14,580	01005	00204	00101	9530	00008
012800230510612482	22/10/2001	0510612482	18/05/2000	EUR	42.070,85	100,00	40.211,81	5,180	M	EU1A	0,700	12	FRCC	18/05/2020	223	14,680	01519	00130	00035	7162	00006
012800840510601686	22/10/2001	0510601686	18/05/2000	EUR	72.121,45	100,00	70.529,23	5,380	M	EU1A	0,900	12	FRCC	18/05/2030	343	14,880	01312	00187	00124	13439	00005
012800900510607404	22/10/2001	0510607404	18/05/2000	EUR	45.075,91	100,00	44.104,89	5,230	M	EU1A	0,750	12	FRCC	18/05/2030	343	14,730	00841	00077	00140	5756	00006
012800530510606191	22/10/2001	0510606191	18/05/2000	EUR	90.151,82	100,00	84.091,44	5,230	M	EU1A	0,750	12	FRCC	18/05/2015	163	14,730	01841	00273	00186	31856-12807	00001
012800210510610394	22/10/2001	0510610394	18/05/2000	EUR	228.384,60	100,00	218.230,01	4,980	M	EU1A	0,500	12	FRCC	18/05/2020	223	14,480	00000	00000	00000	24777	00000
012802310510604752	22/10/2001	0510604752	18/05/2000	EUR	46.878,94	100,00	45.828,78	5,080	M	EU1A	0,600	12	FRCC	18/05/2030	343	14,580	03771	00312	00164	1684	00010
012800010519799106	22/10/2001	0519799106	18/05/2000	EUR	126.212,54	100,00	120.583,29	4,880	M	EU1A	0,400	12	FRCC	18/05/2020	223	14,380	02637	00656	00168	32081	00000
012802400519614545	22/10/2001	0519614545	18/05/2000	EUR	90.151,82	100,00	86.096,77	5,230	M	EU1A	0,750	12	FRCC	18/05/2020	223	14,730	02893	00347	00154	17289	00000
012802010510604841	22/10/2001	0510604841	18/05/2000	EUR	60.101,21	100,00	58.256,60	4,980	M	EU1A	0,500	12	FRCC	18/05/2025	283	14,480	01999	00196	00033	17787	00000
012802000510611553	22/10/2001	0510611553	18/05/2000	EUR	96.161,94	100,00	89.601,99	5,180	M	EU1A	0,700	12	FRCC	18/05/2015	163	14,680	02443	00117	00133	9290	00000
012802000510611574	22/10/2001	0510611574	18/05/2000	EUR	108.182,18	100,00	103.279,10	4,980	M	EU1A	0,500	12	FRCC	18/05/2020	223	14,480	02255	00000	00224	10700	00014
012807500510613013	22/10/2001	0510613013	18/05/2000	EUR	60.101,21	100,00	58.146,36	5,230	M	EU1A	0,750	12	FRCC	18/05/2025	283	14,730	01334	00033	00132	2590	00001
012887000519798257	22/10/2001	0519798257	18/05/2000	EUR	66.111,33	100,00	60.007,51	4,880	M	EU1A	0,400	12	FRCC	18/05/2012	127	14,380	00145	00145	00133	12674	00000
012887000519796927	22/10/2001	0519796927	18/05/2000	EUR	192.323,87	100,00	186.325,36	4,880	M	EU1A	0,400	12	FRCC	18/05/2025	283	14,380	00422	00000	00041	6410	00000
012887000519799517	22/10/2001	0519799517	18/05/2000	EUR	120.202,42	100,00	114.841,23	4,880	M	EU1A	0,400	12	FRCC	18/05/2020	223	14,380	00458	00458	00205	26925	00000
012887000519799391	22/10/2001	0519799391	18/05/2000	EUR	75.126,51	100,00	64.027,58	4,880	M	EU1A	0,400	12	FRCC	18/11/2020	229	14,380	01808	00366	00144	22252	00000
012808000510667257	22/10/2001	0510667257	18/05/2000	EUR	48.080,97	100,00	47.039,70	5,380	M	EU1A	0,900	12	FRCC	18/05/2030	343	14,880	01194	00256	00017	30484	00001
012831400510600045	22/10/2001	0510600045	18/05/2000	EUR	90.151,82	100,00	86.384,65	5,920	M	EU1A	0,700	12	FRCC	18/05/2020	223	15,420	01492	00000	00029	8916	00005
012836340513002743	22/10/2001	0513002743	18/05/2000	EUR	60.101,21	100,00	55.996,80	5,130	M	EU1A	0,650	12	FRCC	18/05/2015	163	14,630	02673	02673	00188	81329	00000
012836060513002442	22/10/2001	0513002442	18/05/2000	EUR	42.070,85	100,00	37.346,57	5,970	M	EU1A	0,750	12	FRCC	18/05/2010	103	15,470	00546	00000	00000	40571	00000
012838980519799762	22/10/2001	0519799762	18/05/2000	EUR	30.050,61	100,00	28.602,05	4,880	M	EU1A	0,400	12	FRCC	18/05/2019	211	14,380	02842	00178	00139	2800	00000
012835970519000012	22/10/2001	0519000012	18/05/2000	EUR	84.141,69	100,00	60.963,49	5,380	M	EU1A	0,900	12	FRCC	18/05/2015	163	14,880	00910	00461	00137	15482	00004
012806390519014995	22/10/2001	0519014995	18/05/2000	EUR	52.949,17	100,00	49.398,43	5,980	M	EU1A	1,500	12	FRCC	18/05/2015	163	15,480	01891	01437	00052	115268	00000
012807000510614853	22/10/2001	0510614853	18/05/2000	EUR	91.353,84	100,00	88.544,25	5,230	M	EU1A	0,750	12	FRCC	18/05/2025	283	14,730	01229	00747	00024	9860	00000
012803960510005297	22/10/2001	0510005297	18/05/2000	EUR	60.101,21	100,00	58.252,82	5,230	M	EU1A	0,750	12	FRCC	18/05/2025	283	14,730	01578	00123	00219	15290	00006
012805000510638943	22/10/2001	0510638943	18/05/2000	EUR	84.141,69	100,00	81.538,40	5,080	M	EU1A	0,600	12	FRCC	18/05/2025	283	14,580	02756	00306	00218	1705	00006
012806000510034992	22/10/2001	0510034992	18/05/2000	EUR	48.080,97	100,00	33.278,48	5,380	M	EU1A	0,900	12	FRCC	18/05/2015	163	14,880	02821	01086	00192	39420	00008
012806010510004921	22/10/2001	0510004921	18/05/2000	EUR	108.182,18	100,00	103.316,08	5,230	M	EU1A	0,750	12	FRCC	18/05/2020	223	14,730	01521	00063	00022	5313	00001
012805000510639391	22/10/2001	0510639391	18/05/2000	EUR	66.111,33	100,00	63.578,79	4,980	M	EU1A	0,500	12	FRCC	18/05/2022	247	14,480	00495	00495	00208	40005	00000
012806010510004935	22/10/2001	0510004935	18/05/2000	EUR	138.232,78	100,00	132.014,97	5,230	M	EU1A	0,750	12	FRCC	18/05/2020	223	14,730	01521	00063	00022	6616	00001
012805540519003724	22/10/2001	0519003724	18/05/2000	EUR	84.141,69	100,00	57.932,99	5,920	M	EU1A	0,700	12	FRCC	18/05/2025	283	15,420	01725	00138	00189	57	00013
012804030510801715	22/10/2001	0510801715	18/05/2000	EUR	93.156,88	100,00	90.256,86	5,180	M	EU1A	0,700	12	FRCC	18/05/2025	283	14,680	04433	00315	00067	17331	00002
012805200519606173	22/10/2001	0519606173	18/05/2000	EUR	204.344,12	100,00	117.405,05	5,230	M	EU1A	0,750	12	FRCC	18/05/2030	343	14,730	02984	00178	00136	8686	00000
012803560510006951	22/10/2001	0510006951	18/05/2000	EUR	87.146,76	100,00	84.261,72	5,030	M	EU1A	0,550	12	FRCC	18/05/2025	283	14,530	00914	00685	00044	39080	00006
012806600519003123	22/10/2001	0519003123	18/05/2000	EUR	48.080,97	100,00	45.642,78	5,980	M	EU1A	1,500	12	FRCC	18/05/2018	199	15,480	00000	00386	00039	10049	00000
012806510519009974	22/10/2001	0519009974	19/05/2000	EUR	84.141,69	100,00	49.212,31	5,230	M	EU1A	0,750	12	FRCC	19/07/2012	129	14,730	02209	00235	00167	16026	00000
012804000510801663	22/10/2001	0510801663	19/05/2000	EUR	45.075,91	100,00	42.102,80	5,230	M	EU1A	0,750	12	FRCC	19/05/2015	163	14,730	01929	00067	00014	3275	00003
012803820510008923	22/10/2001	0510008923	19/05/2000	EUR	84.141,69	100,00	63.881,98	5,230	M	EU1A	0,750	12	FRCC	19/05/2025	283	14,730	02307	01037	00095	75685	00007
012806610519007485	22/10/2001	0519007485	19/05/2000	EUR	46.277,93	100,00	45.293,37	5,480	M	EU1A	1,000	12	FRCC	19/05/2030	343	14,980	00000	00000	00000	33173	00000
012805220510606163	22/10/2001	0510606163	19/05/2000	EUR	84.141,69	100,00	80.202,14	5,180	M	EU1A	0,700	12	FRCC	19/05/2020	223	14,680	02169	00047	00182	2304	00003
012804030510802247	22/10/2001	0510802247	19/05/2000	EUR	72.121,45	100,00	70.532,12	4,980	M	EU1A	0,500	12	FRCC	19/05/2030	343	14,480	04381	00000	00075	15226	00000
012805700510608864	22/10/2001	0510608864	19/05/2000	EUR	21.035,42	100,00	20.097,18	4,880	M	EU1A	0,400	12	FRCC	19/05/2020	223	14,380	01539	00685	00139	29365	00010
012806300510610296	22/10/2001	0510610296	19/05/2000	EUR	63.106,27	100,00	60.448,48	5,730	M	EU1A	1,250	12	FRCC	19/05/2020	223	15,230	01590	00369	00055	24682	00010
012805930510603672	22/10/2001	0510603672	19/05/2000	EUR	90.151,82	100,00	88.151,86	5,280	M	EU1A	0,800	12	FRCC	19/05/2030	343	14,780	13853	04231	00186	46	00008
012805350510000585	22/10/2001	0510000585	19/05/2000	EUR	132.222,66	100,00	128.115,35	4,980	M	EU1A	0,500	12	FRCC	19/05/2025	283	14,480	02471	00135	00029	3698-N	00003
012805360519797737	22/10/2001	0519797737	19/05/2000	EUR	81.136,63	100,00	78.606,04	4,880	M	EU1A	0,400	12	FRCC	19/05/2025	283	14,380	02456	00225	00070	16349	00000
012805060510604614	22/10/2001	0510604614	19/05/2000	EUR	84.141,69	100,00	75.411,49	5,180	M	EU1A	0,700	12	FRCC	19/09/2018	203	14,680	02130	00170	00005	18089	00000
012806450519010766	22/10/2001	0519010766	19/05/2000	EUR	34.257,69	100,00	30.520,78	6,480	M	EU1A	2,000	12	FRCC	19/05/2010	103	15,980	00515	00018	00241	2155	00000
012805060510604677	22/10/2001	0510604677	19/05/2000	EUR	165.278,33	100,00	159.615,62	5,180	M	EU1A	0,700	12	FRCC	19/10/2029	336	14,680	01668	00303	00001	16416	00000
012806450519010696	22/10/2001	0519010696	19/05/2000	EUR	78.131,57	100,00	75.797,16	5,980	M	EU1A	1,500	12	FRCC	19/05/2025	283	15,480	00043	00003	00148	374	00000
012806370519007524	22/10/2001	0519007524	19/05/2000	EUR	27.045,54	100,00	26.002,14	6,470	M	EU1A	1,250	12	FRCC	19/05/2020	223	15,970	02545	01406	00033	100923	00000
012806450519010787	22/10/2001	0519010787	19/05/2000	EUR	132.222,66	100,00	117.331,19	5,980	M	EU1A	1,500	12	FRCC	19/05/2010	103	15,480	00717	00085	00022	20109	00000
012808520519004862	22/10/2001	0519004862	19/05/2000	EUR	72.121,45	100,00	69.925,79	5,230	M	EU1A	0,750	12	FRCC	19/05/2025	283	14,730	01613	00057	00145	6016	00003
012807800519800774	22/10/2001	0519800774	19/05/2000	EUR	204.344,12	100,00	190.312,71	4,880	M	EU1A	0,400	12	FRCC	19/05/2015	163	14,380	00975	00421	00213	28074	00000
012848830510802226	22/10/2001	0510802226	19/05/2000	EUR	31.252,63	100,00	18.386,78	5,920	M	EU1A	0,700	12	FRCC	19/01/2009	87	15,420	00540	00000	00225	1511	00002
012887000519799083	22/10/2001	0519799083	19/05/2000	EUR	60.101,21	100,00	56.029,60	4,880	M	EU1A	0,400	12	FRCC	19/05/2015	163	14,380	02508	00773	00073	50616	00000
012887000519800105	22/10/2001	0519800105	19/05/2000	EUR	87.146,76	100,00	85.174,92	4,880	M	EU1A	0,400	12	FRCC	19/05/2030	343	14,380	01039	00329	00163	26783	00000
012887000519798992	22/10/2001	0519798992	19/05/2000	EUR	60.101,21	100,00	56.029,60	4,880	M	EU1A	0,400	12	FRCC	19/05/2015	163	14,380	02510	00390	00214	24773	00000
012807340519003281	22/10/2001	0519003281	19/05/2000	EUR	47.479,96	100,00	44.271,59	5,230	M	EU1A	0,750	12	FRCC	19/05/2017	187	14,730	01166	00568	00083	26320	00007
012807330519008922	22/10/2001	0519008922	19/05/2000	EUR	24.040,48	100,00	22.476,51	5,480	M	EU1A	1,000	12	FRCC	19/05/2015	163	14,980	00000	00000	00000	42893	00000
012802400519614503	22/10/2001	0519614503	19/05/2000	EUR	36.060,73	100,00	34.923,14	5,230	M	EU1A	0,750	12	FRCC	19/05/2025	283	14,730	02795	00294	00174	16412	00003
012800120510606094	22/10/2001	0510606094	19/05/2000	EUR	114.192,30	100,00	110.575,91	5,130	M	EU1A	0,650	12	FRCC	19/05/2025	283	14,630	01843	00000	00123	12943	00002
012803500510519982	22/10/2001	0510519982	19/05/2000	EUR	108.182,18	100,00	106.240,27	5,080	M	EU1A	0,600	12	FRCC	19/05/2035	403	14,580	00895	00670	00084	38458	00006
012803210510601692	22/10/2001	0510601692	19/05/2000	EUR	102.172,06	100,00	75.451,62	5,720	M	EU1A	0,500	12	FRCC	19/04/2010	102	15,220	01587	00382	00031	20325	00004
012800490510603765	22/10/2001	0510603765	19/05/2000	EUR	36.060,73	100,00	35.010,92	5,330	M	EU1A	0,850	12	FRCC	19/05/2025	283	14,830	01453	00292	00081	1842	00004
012803500510519534	22/10/2001	0510519534	19/05/2000	EUR	72.121,45	100,00	65.160,45	5,030	M	EU1A	0,550	12	FRCC	19/12/2022	254	14,530	01264	00956	00075	47379	00002
012803500510519751	22/10/2001	0510519751	19/05/2000	EUR	51.086,03	100,00	22.691,30	4,980	M	EU1A	0,500	12	FRCC	19/05/2035	403	14,480	01055	00157	00073	16593	00000
012800840510601924	22/10/2001	0510601924	19/05/2000	EUR	84.141,69	100,00	75.397,24	5,180	M	EU1A	0,700	12	FRCC	19/03/2022	245	14,680	01048	00349	00194	17478	00007
012800820519800664	22/10/2001	0519800664	19/05/2000	EUR	168.283,39	100,00	133.308,42	4,880	M	EU1A	0,400	12	FRCC	19/05/2025	283	14,380	02687	00025	00037	1412	00009
012800230510612475	22/10/2001	0510612475	19/05/2000	EUR	69.116,39	100,00	60.978,98	5,030	M	EU1A	0,550	12	FRCC	19/05/2025	283	14,530	02271	00154	00000	52012	00009
012800220510608911	22/10/2001	0510608911	19/05/2000	EUR	51.086,03	100,00	47.585,81	4,980	M	EU1A	0,500	12	FRCC	19/05/2015	163	14,480	01063	01051	00172	95921	00000
012800420510605746	22/10/2001	0510605746	19/05/2000	EUR	87.146,76	100,00	85.439,90	5,970	M	EU1A	0,750	12	FRCC	19/05/2030	343	15,470	00972	00236	00174	18762	00003
012800340510605724	22/10/2001	0510605724	19/05/2000	EUR	112.990,28	100,00	109.508,34	5,180	M	EU1A	0,700	12	FRCC	19/05/2025	283	14,680	00325	00000	00058	16853	00004
012803000510709562	22/10/2001	0510709562	19/05/2000	EUR	84.141,69	100,00	53.628,35	4,980	M	EU1A	0,500	12	FRCC	19/05/2030	343	14,480	01603	00269	00193	3830 BIS	00012
012803160510601351	22/10/2001	0510601351	19/05/2000	EUR	90.151,82	100,00	86.187,09	5,970	M	EU1A	0,750	12	FRCC	19/05/2020	223	15,470	00529	00120	00071	10597	00005
012803010510604633	22/10/2001	0510604633	19/05/2000	EUR	90.151,82	100,00	81.669,69	4,980	M	EU1A	0,500	12	FRCC	19/05/2012	127	14,480	01497	00037	00138	3275	00004
012803100510603851	22/10/2001	0510603851	19/05/2000	EUR	84.141,69	100,00	78.454,59	4,980	M	EU1A	0,500	12	FRCC	19/10/2023	264	14,480	00738	00155	00007	6045	00008
012803000510709597	22/10/2001	0510709597	19/05/2000	EUR	54.091,09	100,00	52.341,69	4,980	M	EU1A	0,500	12	FRCC	19/05/2025	283	14,480	00543	00445	00159	42142	00003
012800640519797853	22/10/2001	0519797853	19/05/2000	EUR	90.151,82	100,00	87.340,00	4,880	M	EU1A	0,400	12	FRCC	19/05/2025	283	14,380	01682	01597	00218	37997	00000
012800570510607161	22/10/2001	0510607161	19/05/2000	EUR	24.040,48	100,00	23.467,91	5,130	M	EU1A	0,650	12	FRCC	19/05/2030	343	14,630	02942	00825	00192	19396	00009
012800660510603327	22/10/2001	0510603327	19/05/2000	EUR	120.202,42	100,00	115.216,04	5,720	M	EU1A	0,500	12	FRCC	19/05/2020	223	15,220	00256	00054	00025	3979	00004
012800670510603244	22/10/2001	0510603244	19/05/2000	EUR	120.202,42	100,00	118.143,91	5,230	M	EU1A	0,750	12	FRCC	19/05/2035	403	14,730	01685	01214	00111	74651	00006
012803000510709457	22/10/2001	0510709457	19/05/2000	EUR	156.263,15	100,00	151.225,07	4,930	M	EU1A	0,450	12	FRCC	19/05/2025	283	14,430	01810	01756	00148	53855	00005
012803000510709646	22/10/2001	0510709646	19/05/2000	EUR	120.202,42	100,00	114.683,17	4,930	M	EU1A	0,450	12	FRCC	19/05/2020	223	14,430	01850	01796	00076	15465	00012
012800610519798473	22/10/2001	0519798473	19/05/2000	EUR	90.151,82	100,00	79.055,13	4,880	M	EU1A	0,400	12	FRCC	19/05/2014	151	14,380	01805	00364	00006	2630	00000
012800780510606755	22/10/2001	0510606755	19/05/2000	EUR	66.111,33	100,00	64.714,10	5,230	M	EU1A	0,750	12	FRCC	19/05/2030	343	14,730	01931	00000	00217	44542	00007
012800680519799026	22/10/2001	0519799026	22/05/2000	EUR	150.253,03	100,00	145.566,66	4,880	M	EU1A	0,400	12	FRCC	22/05/2025	283	14,380	02578	00606	00016	29376	00000
012803010510604654	22/10/2001	0510604654	22/05/2000	EUR	45.015,81	100,00	43.956,19	5,080	M	EU1A	0,600	12	FRCC	22/05/2030	343	14,580	00000	00370	00061	22690	00002
012803810519004776	22/10/2001	0519004776	22/05/2000	EUR	108.182,18	100,00	80.404,03	4,980	M	EU1A	0,500	12	FRCC	22/12/2016	182	14,480	02501	01231	00042	35743	00006
012803400510614521	22/10/2001	0510614521	22/05/2000	EUR	60.101,21	100,00	58.145,20	5,080	M	EU1A	0,600	12	FRCC	22/05/2025	283	14,580	02105	00400	00150	18322	00003
012801530519007635	22/10/2001	0519007635	22/05/2000	EUR	105.177,12	100,00	100.610,98	5,130	M	EU1A	0,650	12	FRCC	22/05/2020	223	14,630	02246	00534	00080	48644	00003
012802020510604072	22/10/2001	0510604072	22/05/2000	EUR	174.293,51	100,00	164.199,40	4,980	M	EU1A	0,500	12	FRCC	22/05/2030	343	14,480	01543	00128	00211	8238	00004
012802020510604212	22/10/2001	0510604212	22/05/2000	EUR	198.333,99	100,00	137.751,43	5,080	M	EU1A	0,600	12	FRCC	22/05/2030	343	14,580	01133	00503	00112	12163	00006
012887000519798565	22/10/2001	0519798565	22/05/2000	EUR	102.172,06	100,00	94.092,26	4,880	M	EU1A	0,400	12	FRCC	22/05/2025	283	14,380	01902	01398	00058	11985	00000
012887000519796402	22/10/2001	0519796402	22/05/2000	EUR	108.182,18	100,00	105.734,39	4,880	M	EU1A	0,400	12	FRCC	22/05/2030	343	14,380	02413	00468	00103	23.217	00000
012807510510604901	22/10/2001	0510604901	22/05/2000	EUR	78.131,57	100,00	72.879,26	5,230	M	EU1A	0,750	12	FRCC	22/05/2015	163	14,730	00660	00164	00203	22028	00000
012807840510603821	22/10/2001	0510603821	22/05/2000	EUR	48.080,97	100,00	41.055,20	4,980	M	EU1A	0,500	12	FRCC	22/05/2010	103	14,480	01557	00000	00151	5835	00000
012806490510600221	22/10/2001	0510600221	22/05/2000	EUR	42.070,85	100,00	31.043,96	5,480	M	EU1A	1,000	12	FRCC	22/05/2005	43	14,980	01508	00964	00079	59984	00000
012805000510639384	22/10/2001	0510639384	22/05/2000	EUR	138.232,78	100,00	132.067,44	4,880	M	EU1A	0,400	12	FRCC	22/05/2020	223	14,380	03855	00451	00055	2080	00005
012807020519800892	22/10/2001	0519800892	22/05/2000	EUR	60.101,21	100,00	56.029,60	4,880	M	EU1A	0,400	12	FRCC	22/05/2015	163	14,380	02295	00068	00065	2461	00000
012805070510603705	22/10/2001	0510603705	22/05/2000	EUR	55.293,11	100,00	54.086,74	5,230	M	EU1A	0,750	12	FRCC	22/05/2030	343	14,730	02746	00303	00019	17228	00000
012805540519003731	22/10/2001	0519003731	22/05/2000	EUR	75.126,51	100,00	72.943,85	5,380	M	EU1A	0,900	12	FRCC	22/05/2025	283	14,880	01929	00009	00127	492	00000
012805000510639314	22/10/2001	0510639314	22/05/2000	EUR	48.080,97	100,00	45.926,73	4,980	M	EU1A	0,500	12	FRCC	22/05/2020	223	14,480	01893	00110	00073	7414	00000
012805000510639342	22/10/2001	0510639342	22/05/2000	EUR	60.101,21	100,00	43.438,76	5,080	M	EU1A	0,600	12	FRCC	22/05/2010	103	14,580	00677	00321	00158	13458	00000
012804030510802317	22/10/2001	0510802317	22/05/2000	EUR	100.970,03	100,00	98.744,97	4,980	M	EU1A	0,500	12	FRCC	22/05/2030	343	14,480	04381	00000	00117	15254	00000
012805040510605424	22/10/2001	0510605424	22/05/2000	EUR	180.303,63	100,00	176.134,30	5,080	M	EU1A	0,600	12	FRCC	22/05/2030	343	14,580	01402	01402	00174	24676	00004
012804030510801932	22/10/2001	0510801932	22/05/2000	EUR	103.374,08	100,00	96.450,24	4,980	M	EU1A	0,500	12	FRCC	22/05/2015	163	14,480	04381	00259	00162	15284	00003
012806510519010114	22/10/2001	0519010114	22/05/2000	EUR	72.121,45	100,00	69.869,33	5,230	M	EU1A	0,750	12	FRCC	22/05/2025	283	14,730	01774	00216	00043	17250	00001
012806700510014692	22/10/2001	0510014692	22/05/2000	EUR	24.040,48	100,00	22.433,10	5,230	M	EU1A	0,750	12	FRCC	22/05/2015	163	14,730	01536	01105	00171	47539	00004
012804030510802016	22/10/2001	0510802016	22/05/2000	EUR	42.070,85	100,00	39.252,97	4,980	M	EU1A	0,500	12	FRCC	22/05/2015	163	14,480	04381	00259	00177	15294	00002
012800820510606283	22/10/2001	0510606283	09/06/2000	EUR	60.101,21	100,00	39.991,55	5,120	M	EU1A	0,600	12	FRCC	09/01/2015	159	14,620	00968	00232	00019	19645	00005
012800900510607607	22/10/2001	0510607607	09/06/2000	EUR	72.091,40	100,00	70.778,04	6,120	M	EU1A	1,000	12	FRCC	09/06/2030	344	15,620	01655	00209	00145	10588	00008
012800550510608174	22/10/2001	0510608174	09/06/2000	EUR	78.131,57	100,00	74.885,72	5,270	M	EU1A	0,750	12	FRCC	09/06/2020	224	14,770	02372	00379	00064	22286	00001
012800580510608114	22/10/2001	0510608114	09/06/2000	EUR	120.202,42	100,00	115.337,38	5,020	M	EU1A	0,500	12	FRCC	09/06/2020	224	14,520	00927	00329	00155	15161	00002
012800900510607635	22/10/2001	0510607635	09/06/2000	EUR	108.182,18	100,00	34.936,65	5,870	M	EU1A	0,750	12	FRCC	09/06/2020	224	15,370	01678	00101	00069	8343	00004
012800630519003226	22/10/2001	0519003226	09/06/2000	EUR	72.121,45	100,00	62.815,37	5,170	M	EU1A	0,650	12	FRCC	09/11/2011	121	14,670	03308	00088	00048	4311	00002
012800350510609113	22/10/2001	0510609113	09/06/2000	EUR	57.697,16	100,00	56.087,08	5,270	M	EU1A	0,750	12	FRCC	09/06/2025	284	14,770	02109	00446	00085	19732	00005
012800260510607942	22/10/2001	0510607942	09/06/2000	EUR	138.232,78	100,00	125.691,86	5,670	M	EU1A	0,550	12	FRCC	09/06/2025	284	15,170	01714	00000	00075	8496	00006
012800260510608005	22/10/2001	0510608005	09/06/2000	EUR	198.333,99	100,00	194.732,18	5,810	M	EU1A	0,690	12	FRCC	09/06/2030	344	15,310	02259	01738	00173	67.652	00005
012800420510605802	22/10/2001	0510605802	09/06/2000	EUR	99.167,00	100,00	65.844,56	5,270	M	EU1A	0,750	12	FRCC	09/06/2030	344	14,770	01406	00670	00135	52102	00001
012800350510609001	22/10/2001	0510609001	09/06/2000	EUR	177.298,57	100,00	173.504,00	5,270	M	EU1A	0,750	12	FRCC	09/06/2030	344	14,770	01312	00169	00170	11278	00007
012800390510603405	22/10/2001	0510603405	09/06/2000	EUR	139.074,20	100,00	133.529,19	5,270	M	EU1A	0,750	12	FRCC	09/06/2020	224	14,770	02741	02742	00113	73498 N	00004
012800100510624243	22/10/2001	0510624243	09/06/2000	EUR	42.070,85	100,00	40.393,45	5,270	M	EU1A	0,750	12	FRCC	09/06/2020	224	14,770	01447	00395	00126	15640	00004
012838280519810241	22/10/2001	0519810241	11/06/2000	EUR	72.121,45	100,00	67.529,36	4,920	M	EU1A	0,400	12	FRCC	11/06/2015	164	14,420	01164	00187	00118	17265	00000
012837750510700101	22/10/2001	0510700101	12/06/2000	EUR	66.111,33	100,00	65.119,82	5,170	M	EU1A	0,650	12	FRCC	12/06/2035	404	14,670	00000	00654	00043	7059	00012

192

CARTERA DE PARTICIPACIONES HIPOTECARIAS

NUM.PARTICIP.	FEC.EMI.	NUM.PREST.	F.APERT.	DIV.	CAPITAL INIC.	%PART.	CAPITAL PEND.	%NOMIN.	(1)	(2)	DIFERE.	(3)	(4)	F.VENCI.	(5)	%DEMORA	TOMO	LIBRO	FOLIO	FINCA	INSC.
012887000519805733	22/10/2001	0519805733	12/06/2000	EUR	125.759,16	100,00	93.400,11	4,920	M	EU1A	0,400	12	FRCC	12/10/2015	168	14,420	01789	01704	00095	78534	00000
012860600519806264	22/10/2001	0519806264	12/06/2000	EUR	78.131,57	100,00	74.885,72	5,270	M	EU1A	0,750	12	FRCC	12/06/2020	224	14,770	00000	00000	00028	8033	00000
012860100519796624	22/10/2001	0519796624	12/06/2000	EUR	117.197,36	100,00	112.283,49	4,920	M	EU1A	0,400	12	FRCC	12/06/2020	224	14,420	01999	00508	00193	30.226	00000
012887000519804991	22/10/2001	0519804991	12/06/2000	EUR	72.121,45	100,00	70.586,65	4,920	M	EU1A	0,400	12	FRCC	12/06/2030	344	14,420	02215	00534	00224	26277	00000
012807300519013224	22/10/2001	0519013224	12/06/2000	EUR	36.060,73	100,00	35.052,16	5,520	M	EU1A	1,000	12	FRCC	12/06/2025	284	15,020	00000	00000	00000	15696	00000
012887000519803906	22/10/2001	0519803906	12/06/2000	EUR	72.121,45	100,00	69.097,53	4,920	M	EU1A	0,400	12	FRCC	12/06/2020	224	14,420	02000	00200	00006	66018	00000
012887000519803136	22/10/2001	0519803136	12/06/2000	EUR	60.101,21	100,00	42.356,97	4,920	M	EU1A	0,400	12	FRCC	12/03/2011	113	14,420	01653	00380	00173	30798	00000
012887000519804214	22/10/2001	0519804214	12/06/2000	EUR	180.303,63	100,00	169.932,07	4,920	M	EU1A	0,400	12	FRCC	12/06/2030	344	14,420	01583	00092	00165	5991	00000
012808020510609425	22/10/2001	0510609425	12/06/2000	EUR	168.283,39	100,00	164.768,60	5,370	M	EU1A	0,850	12	FRCC	12/06/2030	344	14,870	02401	00487	00215	48383	00001
012800100519805023	22/10/2001	0519805023	12/06/2000	EUR	72.121,45	100,00	70.006,31	4,920	M	EU1A	0,400	12	FRCC	12/06/2025	284	14,420	01311	00114	00075	12901	00000
012800010519800793	22/10/2001	0519800793	12/06/2000	EUR	102.172,06	100,00	94.018,16	4,920	M	EU1A	0,400	12	FRCC	12/06/2023	260	14,420	00593	00489	00148	31524	00000
012800010519805406	22/10/2001	0519805406	12/06/2000	EUR	108.182,18	100,00	101.207,21	5,020	M	EU1A	0,500	12	FRCC	12/06/2015	164	14,520	02009	00107	00185	5531	00000
012803400510614577	22/10/2001	0510614577	12/06/2000	EUR	180.303,63	100,00	177.462,66	5,000	M	EU1A	0,480	12	FRCC	12/06/2035	404	14,500	00000	00604	00156	15.350	00002
012800310519806241	22/10/2001	0519806241	12/06/2000	EUR	120.202,42	100,00	115.162,59	4,920	M	EU1A	0,400	12	FRCC	12/06/2020	224	14,420	00830	00094	00126	6023	00000
012802300510608825	22/10/2001	0510608825	12/06/2000	EUR	75.126,51	100,00	66.989,24	4,920	M	EU1A	0,400	12	FRCC	12/06/2010	104	14,420	02733	02733	00043	96928	00003
012800540510604624	22/10/2001	0510604624	12/06/2000	EUR	150.253,03	100,00	144.303,22	5,220	M	EU1A	0,700	12	FRCC	12/06/2020	224	14,720	02635	00654	00124	31991	00000
012800530519805717	22/10/2001	0519805717	12/06/2000	EUR	90.151,82	100,00	86.371,96	4,920	M	EU1A	0,400	12	FRCC	12/06/2020	224	14,420	02633	02633	00201	88630	00000
012802310510604983	22/10/2001	0510604983	12/06/2000	EUR	102.172,06	100,00	99.239,03	5,120	M	EU1A	0,600	12	FRCC	12/06/2030	344	14,620	03212	00157	00195	13065	00003
012803000510709877	22/10/2001	0510709877	12/06/2000	EUR	90.151,82	100,00	86.381,95	5,020	M	EU1A	0,500	12	FRCC	12/06/2020	224	14,520	00000	00727	00169	36277	00005
012803100510603977	22/10/2001	0510603977	12/06/2000	EUR	102.172,06	100,00	100.006,93	5,020	M	EU1A	0,500	12	FRCC	12/06/2030	344	14,520	01091	00825	00051	24235/B	00006
012803150510002591	22/10/2001	0510002591	12/06/2000	EUR	84.141,69	100,00	81.651,06	5,120	M	EU1A	0,600	12	FRCC	12/06/2025	284	14,620	00000	00457	00181	6689	00004
012803130510701665	22/10/2001	0510701665	12/06/2000	EUR	66.111,33	100,00	65.069,69	5,620	M	EU1A	0,500	12	FRCC	12/06/2035	404	15,120	01251	00033	00222	642	00010
012800710519805532	22/10/2001	0519805532	12/06/2000	EUR	210.354,24	100,00	187.569,87	4,920	M	EU1A	0,400	12	FRCC	12/06/2010	104	14,420	03128	00189	00221	6788	00000
012800700519804446	22/10/2001	0519804446	12/06/2000	EUR	90.151,82	100,00	86.371,96	4,920	M	EU1A	0,400	12	FRCC	12/06/2020	224	14,420	00486	00372	00096	9378	00000
012806500519805061	22/10/2001	0519805061	12/06/2000	EUR	86.098,59	100,00	84.718,07	4,920	M	EU1A	0,400	12	FRCC	12/11/2014	157	14,420	03354	00106	00015	8870	00000
012806030510004174	22/10/2001	0510004174	12/06/2000	EUR	81.136,63	100,00	79.435,02	5,270	M	EU1A	0,750	12	FRCC	12/06/2030	344	14,770	01696	00345	00110	24238	00004
012806490510600291	22/10/2001	0510600291	12/06/2000	EUR	66.111,33	100,00	63.249,62	5,270	M	EU1A	0,750	12	FRCC	12/06/2020	224	14,770	01371	00003	00000	32121	00000
012806080510004942	22/10/2001	0510004942	12/06/2000	EUR	33.055,67	100,00	31.096,03	5,320	M	EU1A	0,800	12	FRCC	12/06/2015	164	14,820	02059	00058	00101	4335	00003
012806550519000766	22/10/2001	0519000766	12/06/2000	EUR	32.815,26	100,00	30.922,79	6,270	M	EU1A	1,750	12	FRCC	12/06/2015	164	15,770	01894	01440	00144	115786	00000
012806370519007622	22/10/2001	0519007622	12/06/2000	EUR	46.277,93	100,00	43.634,04	6,620	M	EU1A	1,500	12	FRCC	12/06/2015	164	16,120	02623	01484	00211	104142	00001
012806330519001633	22/10/2001	0519001633	12/06/2000	EUR	20.434,41	100,00	19.198,68	6,270	M	EU1A	1,750	12	FRCC	12/06/2015	164	15,770	02631	01492	00061	104678	00002
012806550519000724	22/10/2001	0519000724	12/06/2000	EUR	38.164,27	100,00	35.145,82	6,270	M	EU1A	1,750	12	FRCC	12/06/2012	128	15,770	01894	01440	00136	115778	00000
012806510519010275	22/10/2001	0519010275	12/06/2000	EUR	79.333,60	100,00	77.669,88	5,270	M	EU1A	0,750	12	FRCC	12/06/2030	344	14,770	00000	00278	00026	26770	00002
012806610519007772	22/10/2001	0519007772	13/06/2000	EUR	54.091,09	100,00	52.968,14	5,520	M	EU1A	1,000	12	FRCC	13/06/2030	344	15,020	01018	00330	00005	37205	00005
012806390519014841	22/10/2001	0519014841	13/06/2000	EUR	29.930,40	100,00	26.729,48	6,020	M	EU1A	1,500	12	FRCC	13/06/2010	104	15,520	02234	01089	00007	82086	00000
012805040519805237	22/10/2001	0519805237	13/06/2000	EUR	72.121,45	100,00	69.097,53	4,920	M	EU1A	0,400	12	FRCC	13/06/2020	224	14,420	03395	00198	00173	3248	00000
012804000510802986	22/10/2001	0510802986	13/06/2000	EUR	183.909,70	100,00	180.088,75	5,170	M	EU1A	0,650	12	FRCC	13/06/2030	344	14,670	04436	00318	00048	17417	00001
012805000510639965	22/10/2001	0510639965	13/06/2000	EUR	162.273,27	100,00	127.142,27	4,920	M	EU1A	0,400	12	FRCC	13/09/2015	167	14,420	01763	00407	00176	10195	00004
012805070510603824	22/10/2001	0510603824	13/06/2000	EUR	108.182,18	100,00	105.913,45	5,270	M	EU1A	0,750	12	FRCC	13/06/2030	344	14,770	02567	01465	00199	90096	00000
012805350510000704	22/10/2001	0510000704	13/06/2000	EUR	144.242,91	100,00	140.093,48	5,170	M	EU1A	0,650	12	FRCC	13/06/2025	284	14,670	02441	00493	00031	8114	00003
012800700510604185	22/10/2001	0510604185	13/06/2000	EUR	39.065,79	100,00	38.270,41	5,170	M	EU1A	0,650	12	FRCC	13/06/2030	344	14,670	01660	00653	00149	49967	00003
012800720510604194	22/10/2001	0510604194	13/06/2000	EUR	42.070,85	100,00	39.485,76	5,270	M	EU1A	0,750	12	FRCC	13/06/2015	164	14,770	01126	00132	00131	5444	00005
012800700510604206	22/10/2001	0510604206	13/06/2000	EUR	210.354,24	100,00	206.043,39	5,020	M	EU1A	0,500	12	FRCC	13/06/2030	344	14,520	00382	00305	00099	22010	00005
012803100510603956	22/10/2001	0510603956	13/06/2000	EUR	132.222,66	100,00	126.921,96	5,070	M	EU1A	0,550	12	FRCC	13/06/2020	224	14,570	00861	00754	00169	41551	00007
012803000510709576	22/10/2001	0510709576	13/06/2000	EUR	78.131,57	100,00	71.432,57	5,020	M	EU1A	0,500	12	FRCC	13/06/2025	284	14,520	01534	00074	00021	5618 DEUSTO	00002
012802310519804971	22/10/2001	0519804971	13/06/2000	EUR	69.116,39	100,00	67.089,37	4,920	M	EU1A	0,400	12	FRCC	13/06/2025	284	14,420	02116	00152	00067	17035	00000
012802100510604262	22/10/2001	0510604262	13/06/2000	EUR	72.121,45	100,00	70.127,00	5,070	M	EU1A	0,550	12	FRCC	13/06/2025	284	14,570	00897	00030	00093	2347	00002
012800580510608156	22/10/2001	0510608156	13/06/2000	EUR	108.182,18	100,00	106.135,80	5,020	M	EU1A	0,500	12	FRCC	13/06/2030	344	14,520	00570	00128	00050	7977	00006
012800660510603376	22/10/2001	0510603376	13/06/2000	EUR	186.313,75	100,00	183.907,71	5,720	M	EU1A	0,600	12	FRCC	13/06/2035	404	15,220	01090	00950	00133	44795	00001
012801010519800144	22/10/2001	0519800144	13/06/2000	EUR	42.070,85	100,00	40.807,84	5,020	M	EU1A	0,500	12	FRCC	13/06/2025	284	14,520	00000	01872	00211	15839N	00000
012800520510606127	22/10/2001	0510606127	13/06/2000	EUR	90.151,82	100,00	50.332,56	5,270	M	EU1A	0,750	12	FRCC	13/11/2008	85	14,770	00291	00252	00004	20060	00002
012801000510614652	22/10/2001	0510614652	13/06/2000	EUR	78.131,57	100,00	73.446,97	5,770	M	EU1A	0,650	12	FRCC	13/06/2015	164	15,270	01896	01896	00118	66754	00007
012800350510609071	22/10/2001	0510609071	13/06/2000	EUR	96.161,94	100,00	90.050,70	5,020	M	EU1A	0,500	12	FRCC	13/06/2015	164	14,520	02708	02149	00125	72421	00011
012801010510605287	22/10/2001	0510605287	13/06/2000	EUR	78.131,57	100,00	71.311,13	5,170	M	EU1A	0,650	12	FRCC	13/06/2030	344	14,670	01867	00405	00204	40402	00005
012800010519804342	22/10/2001	0519804342	13/06/2000	EUR	84.141,69	100,00	73.042,06	4,920	M	EU1A	0,400	12	FRCC	13/06/2015	164	14,420	00692	00025	00011	1322	00000
012800010519806043	22/10/2001	0519806043	13/06/2000	EUR	90.151,82	100,00	87.507,90	4,920	M	EU1A	0,400	12	FRCC	13/06/2025	284	14,420	02186	02186	00066	79974	00000
012808020510609432	22/10/2001	0510609432	13/06/2000	EUR	39.666,80	100,00	37.241,17	5,520	M	EU1A	1,000	12	FRCC	13/06/2015	164	15,020	00000	00520	00033	17100	00002
012887000519804963	22/10/2001	0519804963	13/06/2000	EUR	72.121,45	100,00	67.527,36	4,920	M	EU1A	0,400	12	FRCC	13/06/2015	164	14,420	01629	00000	00148	2658	00000
012887000519805257	22/10/2001	0519805257	13/06/2000	EUR	96.161,94	100,00	86.064,93	4,920	M	EU1A	0,400	12	FRCC	13/07/2018	201	14,420	03087	00102	00119	6367	00000
012887000519804424	22/10/2001	0519804424	13/06/2000	EUR	54.091,09	100,00	50.647,04	4,920	M	EU1A	0,400	12	FRCC	13/06/2015	164	14,420	02784	00444	00013	19988	00000
012887000519801505	22/10/2001	0519801505	13/06/2000	EUR	87.146,76	100,00	81.705,02	4,920	M	EU1A	0,400	12	FRCC	13/06/2030	344	14,420	00410	00410	00133	37898	00000
012887000519805684	22/10/2001	0519805684	13/06/2000	EUR	90.151,82	100,00	87.507,90	4,920	M	EU1A	0,400	12	FRCC	13/06/2025	284	14,420	02712	00608	00176	39669	00000
012887000519801575	22/10/2001	0519801575	13/06/2000	EUR	84.141,69	100,00	81.674,01	4,920	M	EU1A	0,400	12	FRCC	13/06/2025	284	14,420	02652	00669	00001	6176	00000
012887000519802394	22/10/2001	0519802394	13/06/2000	EUR	84.141,69	100,00	78.784,24	4,920	M	EU1A	0,400	12	FRCC	13/06/2015	164	14,420	03038	00085	00054	4601	00000
012887000519802352	22/10/2001	0519802352	13/06/2000	EUR	72.121,45	100,00	69.097,53	4,920	M	EU1A	0,400	12	FRCC	13/06/2020	224	14,420	00866	00142	00005	7248	00000
012887000519802002	22/10/2001	0519802002	13/06/2000	EUR	120.202,42	100,00	114.286,80	4,920	M	EU1A	0,400	12	FRCC	13/06/2020	224	14,420	01590	00000	00061	55809	00000
012808020510609446	22/10/2001	0510609446	13/06/2000	EUR	45.075,91	100,00	42.319,45	5,520	M	EU1A	1,000	12	FRCC	13/06/2015	164	15,020	00000	00223	00108	17102	00000
012808020510609453	22/10/2001	0510609453	13/06/2000	EUR	60.101,21	100,00	56.426,01	5,520	M	EU1A	1,000	12	FRCC	13/06/2015	164	15,020	02034	00520	00043	17106	00002
012860100519801202	22/10/2001	0519801202	13/06/2000	EUR	72.121,45	100,00	61.865,06	4,920	M	EU1A	0,400	12	FRCC	13/06/2008	80	14,420	01297	01297	00083	81087	00000
012848200510600017	22/10/2001	0510600017	13/06/2000	EUR	18.030,36	100,00	13.648,32	5,520	M	EU1A	1,000	12	FRCC	13/06/2005	44	15,020	01613	00856	00025	62018	00003
012865200519804953	22/10/2001	0519804953	13/06/2000	EUR	240.404,84	100,00	180.501,08	4,920	M	EU1A	0,400	12	FRCC	13/11/2014	157	14,420	02252	00464	00031	30924	00000
012845220510700022	22/10/2001	0510700022	13/06/2000	EUR	36.060,73	100,00	35.296,58	5,020	M	EU1A	0,500	12	FRCC	13/06/2030	344	14,520	01377	00056	00167	1953	00005
012836600510000021	22/10/2001	0510000021	13/06/2000	EUR	78.131,57	100,00	75.931,42	5,320	M	EU1A	0,800	12	FRCC	13/06/2025	284	14,820	02381	00743	00008	14645	00003
012841230510600006	22/10/2001	0510600006	13/06/2000	EUR	81.136,63	100,00	79.658,46	6,120	M	EU1A	1,000	12	FRCC	13/06/2030	344	15,620	03109	00121	00067	8116	00000
012835640519801605	22/10/2001	0519801605	14/06/2000	EUR	54.091,09	100,00	49.318,63	4,920	M	EU1A	0,400	12	FRCC	14/07/2026	297	14,420	01264	00956	00167	47402	00002
012836050519804775	22/10/2001	0519804775	14/06/2000	EUR	54.091,09	100,00	51.823,19	4,920	M	EU1A	0,400	12	FRCC	14/06/2020	224	14,420	00138	00138	00156	10473	00000
012847710510600017	22/10/2001	0510600017	14/06/2000	EUR	120.202,42	100,00	95.028,55	6,120	M	EU1A	1,000	12	FRCC	14/09/2018	203	15,620	05468	00158	00040	6981	00000
012887000519804711	22/10/2001	0519804711	14/06/2000	EUR	54.091,09	100,00	47.329,63	4,920	M	EU1A	0,400	12	FRCC	14/06/2021	236	14,420	03362	00228	00014	10710	00000
012887000519805614	22/10/2001	0519805614	14/06/2000	EUR	78.131,57	100,00	74.295,30	4,920	M	EU1A	0,400	12	FRCC	14/06/2018	200	14,420	02009	00107	00164	5524	00000
012834860519800323	22/10/2001	0519800323	14/06/2000	EUR	66.111,33	100,00	59.779,43	4,920	M	EU1A	0,400	12	FRCC	14/06/2020	224	14,420	02407	00517	00212	43889	00000
012887000519805495	22/10/2001	0519805495	14/06/2000	EUR	90.151,82	100,00	80.915,99	4,920	M	EU1A	0,400	12	FRCC	14/06/2014	152	14,420	00753	00362	00207	17304	00000
012835430519000021	22/10/2001	0519000021	14/06/2000	EUR	45.075,91	100,00	43.762,98	5,120	M	EU1A	0,600	12	FRCC	14/06/2025	284	14,620	03001	00396	00216	17544	00006
012834260510600023	22/10/2001	0510600023	14/06/2000	EUR	102.172,06	100,00	99.274,94	5,120	M	EU1A	0,600	12	FRCC	14/06/2025	284	14,620	02029	00104	00053	7865	00000
012887000519804683	22/10/2001	0519804683	14/06/2000	EUR	90.151,82	100,00	84.411,70	4,920	M	EU1A	0,400	12	FRCC	14/06/2015	164	14,420	00754	00363	00109	17336	00000
012887000519806125	22/10/2001	0519806125	14/06/2000	EUR	54.091,09	100,00	29.515,65	4,920	M	EU1A	0,400	12	FRCC	14/09/2006	59	14,420	02009	00107	00167	5525	00000
012887000519805992	22/10/2001	0519805992	14/06/2000	EUR	66.111,33	100,00	64.172,42	4,920	M	EU1A	0,400	12	FRCC	14/06/2025	284	14,420	02770	01035	00186	55757	00000
012887000519800084	22/10/2001	0519800084	14/06/2000	EUR	108.182,18	100,00	98.432,22	4,920	M	EU1A	0,400	12	FRCC	14/06/2015	164	14,420	02381	02038	00049	118447	00000
012887000519806006	22/10/2001	0519806006	14/06/2000	EUR	60.101,21	100,00	57.581,27	4,920	M	EU1A	0,400	12	FRCC	14/06/2020	224	14,420	02964	02036	00196	98110	00000
012887000519804354	22/10/2001	0519804354	14/06/2000	EUR	90.151,82	100,00	87.507,90	4,920	M	EU1A	0,400	12	FRCC	14/06/2025	284	14,420	02883	00158	00204	8479	00000
012887000519797312	22/10/2001	0519797312	14/06/2000	EUR	93.156,88	100,00	89.250,96	4,920	M	EU1A	0,400	12	FRCC	14/06/2020	224	14,420	01321	00067	00195	5870	00000
012887000519803766	22/10/2001	0519803766	14/06/2000	EUR	90.151,82	100,00	88.845,86	5,520	M	EU1A	0,400	12	FRCC	14/06/2035	404	15,020	02381	02038	00033	118439	00000
012800010519804804	22/10/2001	0519804804	14/06/2000	EUR	60.101,21	100,00	57.448,93	5,320	M	EU1A	0,800	12	FRCC	14/06/2020	224	14,820	02565	00235	00133	13449	00000
012800230510612587	22/10/2001	0510612587	14/06/2000	EUR	96.161,94	100,00	93.430,44	5,070	M	EU1A	0,550	12	FRCC	14/06/2025	284	14,570	02467	00000	00043	22701M	00007
012800290519006377	22/10/2001	0519006377	14/06/2000	EUR	39.065,79	100,00	34.849,19	5,220	M	EU1A	0,700	12	FRCC	14/06/2010	104	14,720	03650	00238	00099	19244	00003
012803400510614745	22/10/2001	0510614745	14/06/2000	EUR	120.202,42	100,00	118.324,45	5,170	M	EU1A	0,650	12	FRCC	14/06/2035	404	14,670	01535	00198	00118	8616	00007
012800250510605687	22/10/2001	0510605687	14/06/2000	EUR	33.055,67	100,00	31.043,87	5,770	M	EU1A	1,250	12	FRCC	14/06/2015	164	15,270	02148	00000	00019	24803A	00000
012801400519011003	22/10/2001	0519011003	14/06/2000	EUR	96.161,94	100,00	93.577,69	5,670	M	EU1A	0,550	12	FRCC	14/06/2025	284	15,170	02873	02128	00163	19695	00006
012800250510605694	22/10/2001	0510605694	14/06/2000	EUR	33.055,67	100,00	31.043,87	5,770	M	EU1A	1,250	12	FRCC	14/06/2015	164	15,270	02148	00000	00023	24805A	00009
012801800510610266	22/10/2001	0510610266	14/06/2000	EUR	42.070,85	100,00	40.877,93	5,120	M	EU1A	0,600	12	FRCC	14/06/2025	284	14,620	01879	00910	00041	59546	00005
012800430510600357	22/10/2001	0510600357	14/06/2000	EUR	60.101,21	100,00	57.791,99	5,520	M	EU1A	1,000	6	FRCC	14/06/2020	224	15,020	02325	01144	00117	85798	00003
012800640510605362	22/10/2001	0510605362	14/06/2000	EUR	78.131,57	100,00	69.688,53	5,120	M	EU1A	0,600	12	FRCC	14/06/2010	104	14,620	01194	01132	00172	42771	00007
012800340510605815	22/10/2001	0510605815	14/06/2000	EUR	312.526,29	100,00	158.084,78	5,170	M	EU1A	0,650	12	FRCC	14/07/2014	153	14,670	01466	00480	00141	26008	00006
012800360519005327	22/10/2001	0519005327	14/06/2000	EUR	129.217,60	100,00	126.817,01	5,120	M	EU1A	0,600	12	FRCC	14/06/2030	344	14,620	02753	00214	00169	10235	00003
012802400519614664	22/10/2001	0519614664	14/06/2000	EUR	60.101,21	100,00	58.347,64	5,070	M	EU1A	0,550	12	FRCC	14/06/2025	284	14,570	02904	00350	00208	19588	00003
012800850510606524	22/10/2001	0510606524	14/06/2000	EUR	69.116,39	100,00	46.136,61	5,420	M	EU1A	0,900	12	FRCC	14/06/2020	224	14,920	01848	01044	00127	26653	00004
012803000510710143	22/10/2001	0510710143	14/06/2000	EUR	72.121,45	100,00	57.165,80	5,020	M	EU1A	0,500	12	FRCC	14/06/2020	224	14,520	01353	00023	00016	2935	00004
012802600510608253	22/10/2001	0510608253	14/06/2000	EUR	30.050,61	100,00	24.385,15	5,020	M	EU1A	0,500	12	FRCC	14/12/2010	110	14,520	03705	00627	00174	43491	00004
012805350510000725	22/10/2001	0510000725	14/06/2000	EUR	90.151,82	100,00	79.455,41	5,170	M	EU1A	0,650	12	FRCC	14/06/2030	344	14,670	00263	00263	00235	25491-N	00002
012805000510640014	22/10/2001	0510640014	14/06/2000	EUR	90.151,82	100,00	88.725,54	4,920	M	EU1A	0,400	12	FRCC	14/06/2035	404	14,420	01098	00680	00097	37085	00000
012805330510602296	22/10/2001	0510602296	14/06/2000	EUR	156.263,15	100,00	151.800,98	4,920	M	EU1A	0,400	12	FRCC	14/06/2025	284	14,420	01983	00067	00149	2536	00000
012805950510603842	22/10/2001	0510603842	14/06/2000	EUR	120.202,42	100,00	106.486,27	5,020	M	EU1A	0,500	12	FRCC	14/03/2018	197	14,520	01910	00000	00141	553	00007
012806210510007601	22/10/2001	0510007601	14/06/2000	EUR	78.131,57	100,00	74.885,72	5,270	M	EU1A	0,750	12	FRCC	14/06/2020	224	14,770	00704	00152	00161	16962/23670	00000
012805500519005134	22/10/2001	0519005134	14/06/2000	EUR	90.151,82	100,00	71.770,13	5,270	M	EU1A	0,750	12	FRCC	14/06/2020	224	14,770	02682	00134	00166	5866	00003
012805800510611772	22/10/2001	0510611772	14/06/2000	EUR	84.141,69	100,00	82.935,82	5,270	M	EU1A	0,750	12	FRCC	14/06/2030	344	14,770	02423	00370	00139	20809	00000
012804020510802596	22/10/2001	0510802596	14/06/2000	EUR	78.131,57	100,00	77.368,21	5,020	M	EU1A	0,500	12	FRCC	14/06/2021	236	14,520	01224	00558	00146	25944	00000
012806390519015317	22/10/2001	0519015317	14/06/2000	EUR	28.848,58	100,00	25.763,38	6,020	M	EU1A	1,500	12	FRCC	14/06/2010	104	15,520	01904	01450	00035	116268	00000
012806800510010551	22/10/2001	0510010551	14/06/2000	EUR	57.096,15	100,00	50.661,57	5,220	M	EU1A	0,700	12	FRCC	14/06/2015	164	14,720	01543	01111	00120	21715	00009
012807000510614972	22/10/2001	0510614972	15/06/2000	EUR	111.485,34	100,00	103.367,84	5,870	M	EU1A	0,750	12	FRCC	15/05/2019	211	15,370	01782	00091	00116	4038	00000
012806320519000694	22/10/2001	0519000694	15/06/2000	EUR	18.030,36	100,00	16.552,04	6,270	M	EU1A	1,750	12	FRCC	15/06/2012	128	15,770	02254	01104	00194	83405	00002
012806600519003305	22/10/2001	0519003305	15/06/2000	EUR	54.091,09	100,00	51.849,80	5,370	M	EU1A	0,850	12	FRCC	15/06/2020	224	14,870	02059	00152	00112	17501	00000
012806330519001605	22/10/2001	0519001605	15/06/2000	EUR	63.106,27	100,00	60.501,50	5,520	M	EU1A	1,000	12	FRCC	15/06/2020	224	15,020	01644	01100	00169	66068	00002
012805800510611807	22/10/2001	0510611807	15/06/2000	EUR	72.121,45	100,00	70.659,27	5,270	M	EU1A	0,750	12	FRCC	15/06/2030	344	14,770	01744	00141	00107	6974	00000
012806250519002283	22/10/2001	0519002283	15/06/2000	EUR	48.080,97	100,00	24.353,85	5,520	M	EU1A	1,000	12	FRCC	15/06/2015	164	15,020	00590	00332	00019	25836-25794	00003
012805110510607167	22/10/2001	0510607167	15/06/2000	EUR	294.495,93	100,00	241.531,61	4,920	M	EU1A	0,400	12	FRCC	15/06/2020	224	14,420	01983	00207	00082	14333	00004
012805380510611107	22/10/2001	0510611107	15/06/2000	EUR	180.303,63	100,00	171.188,71	5,020	M	EU1A	0,500	12	FRCC	15/06/2020	224	14,520	02049	01085	00116	42357	00003
012805300510602895	22/10/2001	0510602895	15/06/2000	EUR	84.141,69	100,00	74.456,78	5,020	M	EU1A	0,500	12	FRCC	15/06/2030	344	14,520	02520	00289	00016	23383	00000
012805270510600484	22/10/2001	0510600484	15/06/2000	EUR	81.136,63	100,00	79.336,72	5,220	M	EU1A	0,700	12	FRCC	15/06/2030	344	14,720	01057	00120	00015	637	00007

93

NOTARIA DE D. ROBERTO PAREJO GAMIR
NIHIL PRIUS FIDE
MADRID

CARTERA DE PARTICIPACIONES HIPOTECARIAS

NUM.PARTICIP.	FEC.EMI.	NUM.PREST.	F.APERT.	DIV.	CAPITAL INIC.	%PART.	CAPITAL PEND.	%NOMIN.	(1)	(2)	DIFERE.	(3)	(4)	F.VENCI.	(5)	%DEMORA	TOMO	LIBRO	FOLIO	FINCA	INSC.
012805400510604746	22/10/2001	0510604746	15/06/2000	EUR	78.131,57	100,00	72.659,45	5,170	M	EU1A	0,650	12	FRCC	15/06/2030	344	14,670	02125	00337	00166	28909	00003
012805000510640154	22/10/2001	0510640154	15/06/2000	EUR	96.161,94	100,00	91.082,29	5,020	M	EU1A	0,500	12	FRCC	15/07/2028	321	14,520	02263	00363	00144	10193	00012
012805000510639405	22/10/2001	0510639405	15/06/2000	EUR	150.253,03	100,00	147.075,72	5,070	M	EU1A	0,550	12	FRCC	15/06/2030	344	14,570	02080	00066	00028	3114	00003
012802600510608344	22/10/2001	0510608344	15/06/2000	EUR	60.101,21	100,00	57.615,00	5,120	M	EU1A	0,600	12	FRCC	15/06/2020	224	14,620	04190	00286	00038	19330 39991	00003
012803000510710157	22/10/2001	0510710157	15/06/2000	EUR	75.126,51	100,00	73.121,57	5,020	M	EU1A	0,500	12	FRCC	15/06/2025	284	14,520	00974	00237	00006	8776	00007
012803000510709912	22/10/2001	0510709912	15/06/2000	EUR	84.141,69	100,00	76.577,58	5,020	M	EU1A	0,500	12	FRCC	15/01/2019	207	14,520	00000	00146	00010	9278	00002
012800900510607663	22/10/2001	0510607663	15/06/2000	EUR	83.540,68	100,00	81.380,20	6,120	M	EU1A	1,000	12	FRCC	15/06/2025	284	15,620	01682	00060	00205	4453	00003
012800910510605137	22/10/2001	0510605137	15/06/2000	EUR	90.151,82	100,00	87.530,36	5,170	M	EU1A	0,650	12	FRCC	15/06/2025	284	14,670	01225	00057	00090	3303	00003
012800910510605151	22/10/2001	0510605151	15/06/2000	EUR	84.141,69	100,00	25.817,66	5,870	M	EU1A	0,750	12	FRCC	15/04/2019	210	15,370	00943	00435	00088	14044	00009
012800900510607677	22/10/2001	0510607677	15/06/2000	EUR	102.111,96	100,00	99.548,76	6,120	M	EU1A	1,000	12	FRCC	15/06/2025	284	15,620	01682	00060	00195	4450	00003
012803020510604683	22/10/2001	0510604683	15/06/2000	EUR	54.091,09	100,00	39.915,38	5,020	M	EU1A	0,500	12	FRCC	15/06/2020	224	14,520	00162	01248	00116	11074	00005
012800350510609092	22/10/2001	0510609092	15/06/2000	EUR	144.242,91	100,00	135.259,40	5,020	M	EU1A	0,500	12	FRCC	15/06/2015	164	14,520	02107	00000	00131	84657	00008
012800420510605851	22/10/2001	0510605851	15/06/2000	EUR	150.253,03	100,00	146.014,66	5,270	M	EU1A	0,750	12	FRCC	15/06/2025	284	14,770	02459	00466	00010	27259	00008
012800420519805776	22/10/2001	0519805776	15/06/2000	EUR	90.151,82	100,00	84.411,70	4,920	M	EU1A	0,400	12	FRCC	15/06/2015	164	14,420	00872	00030	00040	2376	00000
012801800510610063	22/10/2001	0510610063	15/06/2000	EUR	66.111,33	100,00	64.195,35	5,270	M	EU1A	0,750	12	FRCC	15/06/2025	284	14,770	00000	01283	00015	20714	00008
012801010510605245	22/10/2001	0510605245	15/06/2000	EUR	46.878,94	100,00	45.960,12	5,270	M	EU1A	0,750	12	FRCC	15/06/2030	344	14,770	02035	00820	00126	44180	00008
012801700510604411	22/10/2001	0510604411	15/06/2000	EUR	72.121,45	100,00	70.144,68	5,320	M	EU1A	0,800	12	FRCC	15/06/2025	284	14,820	01466	00703	00200	55558	00003
012801800510610203	22/10/2001	0510610203	15/06/2000	EUR	83.928,25	100,00	81.475,30	5,020	M	EU1A	0,500	12	FRCC	15/06/2025	284	14,520	01172	00000	00122	63610	00007
012802000510611497	22/10/2001	0510611497	15/06/2000	EUR	36.060,73	100,00	33.740,01	5,120	M	EU1A	0,600	12	FRCC	15/06/2015	164	14,620	02443	00117	00123	9280	00001
012802020510604163	22/10/2001	0510604163	15/06/2000	EUR	36.060,73	100,00	27.844,71	5,270	M	EU1A	0,750	12	FRCC	15/06/2015	164	14,770	01253	00202	00220	20863	00003
012801100510608782	22/10/2001	0510608782	15/06/2000	EUR	17.758,59	100,00	17.103,05	5,520	M	EU1A	1,000	12	FRCC	15/06/2020	224	15,020	00995	00318	00193	27570	00003
012801510510609117	22/10/2001	0510609117	15/06/2000	EUR	72.121,45	100,00	70.171,26	5,770	M	EU1A	0,650	12	FRCC	15/06/2025	284	15,270	00963	00364	00168	80175	00000
012803420510606585	22/10/2001	0510606585	15/06/2000	EUR	60.101,21	100,00	57.587,94	5,020	M	EU1A	0,500	12	FRCC	15/06/2020	224	14,520	02106	00337	00059	17720	00003
012800010519805315	22/10/2001	0519805315	15/06/2000	EUR	102.172,06	100,00	86.894,38	4,920	M	EU1A	0,400	12	FRCC	15/06/2015	164	14,420	02466	00558	00047	45893	00000
012800110519805927	22/10/2001	0519805927	15/06/2000	EUR	72.121,45	100,00	64.309,68	4,920	M	EU1A	0,400	12	FRCC	15/06/2010	104	14,420	02692	02133	00126	30883	00000
012800110510608137	22/10/2001	0510608137	15/06/2000	EUR	60.101,21	100,00	55.022,56	5,270	M	EU1A	0,750	12	FRCC	15/06/2012	128	14,770	01924	00240	00058	12631	00004
012800120510606185	22/10/2001	0510606185	15/06/2000	EUR	115.394,32	100,00	112.044,49	5,220	M	EU1A	0,700	12	FRCC	15/06/2025	284	14,720	01582	02030	00181	59489	00000
012803210510601755	22/10/2001	0510601755	15/06/2000	EUR	84.141,69	100,00	77.520,81	5,620	M	EU1A	0,500	12	FRCC	15/04/2019	210	15,120	04375	00939	00215	32284	00003
012887000519803731	22/10/2001	0519803731	15/06/2000	EUR	100.369,02	100,00	98.233,11	4,920	M	EU1A	0,400	12	FRCC	15/06/2030	344	14,420	01127	00235	00142	21961	00000
012887000519804221	22/10/2001	0519804221	15/06/2000	EUR	52.889,07	100,00	52.052,32	4,920	M	EU1A	0,400	12	FRCC	15/06/2035	404	14,420	00000	00000	00000	22519	00000
012887000519804277	22/10/2001	0519804277	15/06/2000	EUR	72.121,45	100,00	69.335,35	4,920	M	EU1A	0,400	12	FRCC	15/06/2035	404	14,420	01677	01592	00158	75532	00000
012834860510600013	22/10/2001	0510600013	15/06/2000	EUR	90.151,82	100,00	80.352,14	5,220	M	EU1A	0,700	12	FRCC	15/06/2010	104	14,720	01873	00129	00105	7633	00000
012887000519806951	22/10/2001	0519806951	15/06/2000	EUR	78.131,57	100,00	76.895,53	4,920	M	EU1A	0,400	12	FRCC	15/06/2035	404	14,420	01635	00491	00173	30.859	00000
012848770510802563	22/10/2001	0510802563	15/06/2000	EUR	120.202,42	100,00	111.110,56	5,870	M	EU1A	0,750	12	FRCC	15/06/2025	284	15,370	04347	00225	00179	5212	00000
012844460519806022	22/10/2001	0519806022	15/06/2000	EUR	111.187,24	100,00	106.148,91	4,920	M	EU1A	0,400	12	FRCC	15/06/2019	212	14,420	01844	00280	00066	14021	00000
012887000519806573	22/10/2001	0519806573	15/06/2000	EUR	60.101,21	100,00	58.338,62	4,920	M	EU1A	0,400	12	FRCC	15/06/2025	284	14,420	03091	02193	00109	10138	00000
012887000519807196	22/10/2001	0519807196	15/06/2000	EUR	150.253,03	100,00	145.846,52	4,920	M	EU1A	0,400	12	FRCC	15/06/2025	284	14,420	01560	00416	00169	28546	00000
012835590519800921	22/10/2001	0519800921	15/06/2000	EUR	33.055,67	100,00	31.832,57	5,520	M	EU1A	1,000	6	FRCC	15/06/2021	236	15,020	02682	00000	00158	41550	00000
012838650513003002	22/10/2001	0513003002	15/06/2000	EUR	102.172,06	100,00	100.087,32	5,120	M	EU1A	0,600	12	FRCC	15/06/2030	344	14,620	00741	00734	00000	36199	00000
012840240519000033	22/10/2001	0519000033	15/06/2000	EUR	123.207,48	100,00	119.719,96	5,170	M	EU1A	0,650	12	FRCC	15/06/2025	284	14,670	00538	00175	00009	18368	00003
012838050510600185	22/10/2001	0510600185	15/06/2000	EUR	96.161,94	100,00	94.185,18	5,770	M	EU1A	1,250	12	FRCC	15/06/2030	344	15,270	00822	00364	00037	27662	00000
012837060510600016	22/10/2001	0510600016	15/06/2000	EUR	179.702,62	100,00	176.784,53	5,220	M	EU1A	0,700	12	FRCC	15/06/2035	404	14,720	00747	00246	00196	9116	00000
012837880519807912	22/10/2001	0519807912	15/06/2000	EUR	102.172,06	100,00	99.175,62	4,920	M	EU1A	0,400	12	FRCC	15/06/2025	284	14,420	04377	00941	00043	32362	00000
012887000519802905	22/10/2001	0519802905	15/06/2000	EUR	50.485,02	100,00	49.686,28	4,920	M	EU1A	0,400	12	FRCC	15/06/2035	404	14,420	01593	00532	00029	40972	00000
012887000519805411	22/10/2001	0519805411	15/06/2000	EUR	186.313,75	100,00	180.849,69	4,920	M	EU1A	0,400	12	FRCC	15/06/2025	284	14,420	00673	00078	00115	5599	00000
012887000519803815	22/10/2001	0519803815	15/06/2000	EUR	108.182,18	100,00	101.294,02	4,920	M	EU1A	0,400	12	FRCC	15/06/2015	164	14,420	05067	00398	00103	6462	00000
012808100510663676	22/10/2001	0510663676	15/06/2000	EUR	111.187,24	100,00	109.031,54	5,520	M	EU1A	1,000	12	FRCC	15/06/2030	344	15,020	00000	00561	00036	42235	00000
012808150510661273	22/10/2001	0510661273	15/06/2000	EUR	68.515,38	100,00	67.298,89	6,370	M	EU1A	1,250	12	FRCC	15/06/2030	344	15,870	02144	00438	00208	27871	00001
012887000519794575	22/10/2001	0519794575	15/06/2000	EUR	117.570,91	100,00	114.213,65	4,920	M	EU1A	0,400	12	FRCC	15/06/2025	284	14,420	01525	01542	00133	89985	00000
012887000519799454	22/10/2001	0519799454	15/06/2000	EUR	72.121,45	100,00	70.541,00	5,020	M	EU1A	0,500	12	FRCC	15/06/2030	344	14,520	01415	00723	00091	33645	00000
012887000519807735	22/10/2001	0519807735	15/06/2000	EUR	45.075,91	100,00	42.205,88	4,920	M	EU1A	0,400	12	FRCC	15/06/2015	164	14,420	02045	00585	00082	22906	00000
012807400510612352	22/10/2001	0510612352	15/06/2000	EUR	210.354,24	100,00	206.081,79	4,920	M	EU1A	0,400	12	FRCC	15/06/2030	344	14,420	01135	00400	00036	25502	00009
012807500519804811	22/10/2001	0519804811	15/06/2000	EUR	105.177,12	100,00	93.276,83	4,920	M	EU1A	0,400	12	FRCC	15/06/2025	284	14,420	01525	01542	00176	90015	00000
012807340519003652	22/10/2001	0519003652	16/06/2000	EUR	75.126,51	100,00	73.060,07	5,220	M	EU1A	0,700	12	FRCC	16/06/2025	284	14,720	01229	00171	00185	12079	00000
012887000519807567	22/10/2001	0519807567	16/06/2000	EUR	96.161,94	100,00	93.341,79	4,920	M	EU1A	0,400	12	FRCC	16/06/2025	284	14,420	02488	00069	00022	4824	00000
012887000519802163	22/10/2001	0519802163	16/06/2000	EUR	90.151,82	100,00	86.371,96	4,920	M	EU1A	0,400	12	FRCC	16/06/2020	224	14,420	01838	00938	00091	46869	00000
012807530510606044	22/10/2001	0510606044	16/06/2000	EUR	90.151,82	100,00	87.534,78	5,220	M	EU1A	0,700	12	FRCC	16/06/2025	284	14,720	01157	00118	00037	10055	00000
012807530510605967	22/10/2001	0510605967	16/06/2000	EUR	168.283,39	100,00	161.101,13	5,020	M	EU1A	0,500	12	FRCC	16/06/2020	224	14,520	01053	00051	00110	4633	00004
012837750510700115	22/10/2001	0510700115	16/06/2000	EUR	192.323,87	100,00	186.889,35	5,220	M	EU1A	0,700	12	FRCC	16/06/2025	284	14,720	00471	00378	00052	37275	00005
012845210510700007	22/10/2001	0510700007	16/06/2000	EUR	84.141,69	100,00	80.817,70	5,720	M	EU1A	0,600	12	FRCC	16/06/2020	224	15,220	00689	00003	00061	137	00005
012836810510000056	22/10/2001	0510000056	16/06/2000	EUR	28.548,07	100,00	28.016,99	5,920	M	EU1A	0,800	12	FRCC	16/06/2030	344	15,420	00369	00010	00095	1891	00000
012838450510600477	22/10/2001	0510600477	16/06/2000	EUR	54.091,09	100,00	53.250,11	5,270	M	EU1A	0,750	12	FRCC	16/06/2035	404	14,770	00339	00297	00148	15210	00000
012838650513003072	22/10/2001	0513003072	16/06/2000	EUR	54.091,09	100,00	52.565,24	5,270	M	EU1A	0,750	12	FRCC	16/06/2025	284	14,770	00719	00050	00132	846N	00000
012860330519803955	22/10/2001	0519803955	16/06/2000	EUR	45.075,91	100,00	30.851,56	4,920	M	EU1A	0,400	12	FRCC	16/09/2014	155	14,420	02007	00607	00053	34202	00000
012833560519000044	22/10/2001	0519000044	16/06/2000	EUR	66.111,33	100,00	64.236,73	5,120	M	EU1A	0,600	12	FRCC	16/06/2025	284	14,620	00176	00000	00006	12538	00001
012846110519801973	22/10/2001	0519801973	16/06/2000	EUR	21.035,42	100,00	16.386,28	5,520	M	EU1A	1,000	6	FRCC	16/06/2012	128	15,020	02071	00734	00047	64376	00000
012842370510600015	22/10/2001	0510600015	16/06/2000	EUR	69.116,39	100,00	67.729,81	5,520	M	EU1A	1,000	12	FRCC	16/06/2030	344	15,020	01810	00026	00166	1986	00003
012803420510606536	22/10/2001	0510606536	16/06/2000	EUR	96.161,94	100,00	65.370,39	5,020	M	EU1A	0,500	12	FRCC	16/12/2010	110	14,520	01663	00607	00216	15464	00002
012801100510608775	22/10/2001	0510608775	16/06/2000	EUR	60.101,21	100,00	54.243,77	5,070	M	EU1A	0,550	12	FRCC	16/06/2025	284	14,570	00770	00193	00076	18937	00004
012803410510605947	22/10/2001	0510605947	16/06/2000	EUR	183.308,69	100,00	179.291,70	5,020	M	EU1A	0,500	12	FRCC	16/06/2030	344	14,520	01663	00607	00106	15420	00002
012801300510603342	22/10/2001	0510603342	16/06/2000	EUR	132.222,66	100,00	128.688,81	5,270	M	EU1A	0,750	12	FRCC	16/06/2025	284	14,770	01297	00554	00223	42500	00003
012803810519004832	22/10/2001	0519004832	16/06/2000	EUR	39.065,79	100,00	34.851,64	5,270	M	EU1A	0,750	12	FRCC	16/06/2010	104	14,770	02464	00391	00003	15044N	00008
012803560510007091	22/10/2001	0510007091	16/06/2000	EUR	186.313,75	100,00	178.680,10	5,020	M	EU1A	0,500	12	FRCC	16/06/2020	224	14,520	00000	00000	00000		00000
012801000510614862	22/10/2001	0510614862	16/06/2000	EUR	114.192,30	100,00	105.263,99	5,720	M	EU1A	0,600	12	FRCC	16/06/2025	284	15,220	03003	00513	00088	22402	00005
012803800519805645	22/10/2001	0519805645	16/06/2000	EUR	33.055,67	100,00	30.950,92	4,920	M	EU1A	0,400	12	FRCC	16/06/2015	164	14,420	02243	00115	00102	3406	00000
012802010510604624	22/10/2001	0510604624	16/06/2000	EUR	108.182,18	100,00	103.111,64	5,120	M	EU1A	0,600	12	FRCC	16/06/2018	200	14,620	02941	00640	00190	30437	00001
012800260510607991	22/10/2001	0510607991	16/06/2000	EUR	216.364,36	100,00	210.747,68	5,770	M	EU1A	0,650	12	FRCC	16/06/2025	284	15,270	01843	00000	00178	120961	00002
012803020510604662	22/10/2001	0510604662	16/06/2000	EUR	192.323,87	100,00	158.625,50	5,620	M	EU1A	0,500	12	FRCC	16/09/2019	215	15,120	00362	00280	00135	30275	00005
012803100510603963	22/10/2001	0510603963	16/06/2000	EUR	126.212,54	100,00	115.847,77	5,020	M	EU1A	0,500	12	FRCC	16/08/2023	262	14,520	00000	00788	00013	45334	00002
012803150510002612	22/10/2001	0510002612	16/06/2000	EUR	170.086,43	100,00	165.123,78	5,070	M	EU1A	0,550	12	FRCC	16/06/2025	284	14,570	00000	00330	00141	21298	00004
012802310510604997	22/10/2001	0510604997	16/06/2000	EUR	67.313,36	100,00	65.356,00	5,170	M	EU1A	0,650	12	FRCC	16/06/2025	284	14,670	03838	00375	00014	18240	00002
012800680510005655	22/10/2001	0510005655	16/06/2000	EUR	72.121,45	100,00	70.027,81	5,220	M	EU1A	0,700	12	FRCC	16/06/2025	284	14,720	00430	00000	00000	24627	00000
012803000510709982	22/10/2001	0510709982	16/06/2000	EUR	108.182,18	100,00	99.194,38	5,020	M	EU1A	0,500	12	FRCC	16/06/2025	284	14,520	01421	00078	00182	10994 10979	00006
012803000510710185	22/10/2001	0510710185	16/06/2000	EUR	141.237,84	100,00	125.280,67	4,920	M	EU1A	0,400	12	FRCC	16/06/2025	284	14,420	01675	00366	00101	22669	00002
012802600510608393	22/10/2001	0510608393	16/06/2000	EUR	123.207,48	100,00	121.384,05	5,270	M	EU1A	0,750	12	FRCC	16/06/2035	404	14,770	02878	00021	00043	1048	00005
012803000510710206	22/10/2001	0510710206	16/06/2000	EUR	126.212,54	100,00	121.083,41	5,020	M	EU1A	0,500	12	FRCC	16/06/2020	224	14,520	00000	00174	00190	12843	00004
012802600510608246	22/10/2001	0510608246	16/06/2000	EUR	54.091,09	100,00	50.653,55	5,020	M	EU1A	0,500	12	FRCC	16/06/2015	164	14,520	04142	00958	00015	24167	00004
012800680510005662	22/10/2001	0510005662	16/06/2000	EUR	48.080,97	100,00	46.685,18	5,220	M	EU1A	0,700	12	FRCC	16/06/2025	284	14,720	01624	00967	00000	36343	00000
012803970519003077	22/10/2001	0519003077	16/06/2000	EUR	51.086,03	100,00	36.418,28	5,170	M	EU1A	0,650	12	FRCC	16/06/2020	224	14,670	00924	00468	00015	22881	00008
012806450519011004	22/10/2001	0519011004	16/06/2000	EUR	54.091,09	100,00	53.250,11	5,270	M	EU1A	0,750	12	FRCC	16/06/2035	404	14,770	00734	00093	00001	11935	00000
012805340510610277	22/10/2001	0510610277	16/06/2000	EUR	46.878,94	100,00	44.971,06	5,270	M	EU1A	0,750	12	FRCC	16/06/2020	224	14,770	03458	01260	00131	49209	00002
012805320510606362	22/10/2001	0510606362	16/06/2000	EUR	96.161,94	100,00	92.130,04	4,920	M	EU1A	0,400	12	FRCC	16/06/2020	224	14,420	02707	00935	00064	39252	00000
012805320510606383	22/10/2001	0510606383	16/06/2000	EUR	64.909,31	100,00	63.573,26	4,920	M	EU1A	0,400	12	FRCC	16/06/2030	344	14,420	02261	01159	00199	29371	00000
012805200519606355	22/10/2001	0519606355	16/06/2000	EUR	45.075,91	100,00	42.216,71	5,120	M	EU1A	0,600	12	FRCC	16/06/2015	164	14,620	03535	00755	00031	33048	00000
012806010519807546	22/10/2001	0519807546	16/06/2000	EUR	58.899,19	100,00	51.729,41	4,920	M	EU1A	0,400	12	FRCC	16/06/2020	224	14,420	01664	00349	00137	36811	00000
012805200519804602	22/10/2001	0519804602	16/06/2000	EUR	180.303,63	100,00	176.336,30	4,920	M	EU1A	0,400	12	FRCC	16/06/2030	344	14,420	03370	00090	00195	4526	00000
012805950510603884	22/10/2001	0510603884	16/06/2000	EUR	120.202,42	100,00	92.832,32	5,270	M	EU1A	0,750	12	FRCC	16/06/2025	284	14,770	01590	00517	00191	12239	00002
012805530519002141	22/10/2001	0519002141	16/06/2000	EUR	66.111,33	100,00	61.969,99	5,020	M	EU1A	0,500	12	FRCC	16/06/2015	164	14,520	01479	00059	00098	1692	00004
012805950510603891	22/10/2001	0510603891	16/06/2000	EUR	58.298,17	100,00	57.116,24	5,270	M	EU1A	0,750	12	FRCC	16/06/2030	344	14,770	01229	00000	00053	9848	00000
012806370519007636	22/10/2001	0519007636	16/06/2000	EUR	28.848,58	100,00	27.200,46	6,620	M	EU1A	1,500	12	FRCC	16/06/2015	164	16,120	02545	01406	00039	100929	00000
012806320519001422	22/10/2001	0519001422	16/06/2000	EUR	56.495,14	100,00	53.109,04	6,270	M	EU1A	1,750	12	FRCC	16/06/2015	164	15,770	02321	00070	00015	6384	00001
012805530519002155	22/10/2001	0519002155	16/06/2000	EUR	72.121,45	100,00	70.083,50	5,220	M	EU1A	0,700	12	FRCC	16/06/2025	284	14,720	00798	00224	00172	9567	00000
012806610519007667	22/10/2001	0519007667	16/06/2000	EUR	27.045,54	100,00	25.338,00	5,370	M	EU1A	0,850	12	FRCC	16/06/2015	164	14,870	00000	00010	00121	782	00000
012804020510803226	22/10/2001	0510803226	16/06/2000	EUR	45.075,91	100,00	37.624,45	5,020	M	EU1A	0,500	12	FRCC	16/12/2012	134	14,520	04219	00097	00105	6764	00000
012804800510803164	22/10/2001	0510803164	16/06/2000	EUR	59.199,69	100,00	56.894,18	5,770	M	EU1A	0,650	12	FRCC	16/06/2020	224	15,270	03420	00300	00214	19141	00000
012806700510014874	22/10/2001	0510014874	16/06/2000	EUR	48.080,97	100,00	46.124,13	5,270	M	EU1A	0,750	12	FRCC	16/06/2020	224	14,770	01107	00881	00196	6523	00003
012804060510803356	22/10/2001	0510803356	16/06/2000	EUR	51.086,03	100,00	48.949,78	5,020	M	EU1A	0,500	12	FRCC	16/06/2020	224	14,520	03664	00121	00198	9018	00003
012806420510602566	22/10/2001	0510602566	16/06/2000	EUR	43.272,87	100,00	40.535,70	5,270	M	EU1A	0,750	12	FRCC	16/06/2015	164	14,770	00843	00545	00064	6693	00000
012806390519015366	22/10/2001	0519015366	19/06/2000	EUR	54.091,09	100,00	52.635,70	6,020	M	EU1A	1,500	12	FRCC	19/06/2025	284	15,520	01748	00964	00221	77901	00000
012806610519007793	22/10/2001	0519007793	19/06/2000	EUR	60.101,21	100,00	56.293,52	5,170	M	EU1A	0,650	12	FRCC	19/06/2015	164	14,670	00000	00313	00076	23710	00000
012805260510607231	22/10/2001	0510607231	19/06/2000	EUR	72.121,45	100,00	70.639,90	5,120	M	EU1A	0,600	12	FRCC	19/06/2030	344	14,620	00724	00110	00221	9655	00000
012806610519007807	22/10/2001	0519007807	19/06/2000	EUR	36.060,73	100,00	33.779,74	5,270	M	EU1A	0,750	12	FRCC	19/06/2015	164	14,770	00000	00250	00085	20071	00000
012805240519806384	22/10/2001	0519806384	19/06/2000	EUR	114.192,30	100,00	110.843,36	4,920	M	EU1A	0,400	12	FRCC	19/06/2025	284	14,420	03363	00229	00006	10784	00000
012806550519000822	22/10/2001	0519000822	19/06/2000	EUR	138.232,78	100,00	130.354,66	6,270	M	EU1A	1,750	12	FRCC	19/06/2015	164	15,770	01838	01388	00157	108960	00000
012806550519000787	22/10/2001	0519000787	19/06/2000	EUR	42.070,85	100,00	37.811,90	6,270	M	EU1A	1,750	12	FRCC	19/06/2010	104	15,770	01883	01430	00122	114738	00000
012805000510639825	22/10/2001	0510639825	19/06/2000	EUR	108.182,18	100,00	103.658,28	5,020	M	EU1A	0,500	12	FRCC	19/06/2020	224	14,520	01913	00125	00104	16362	00003
012805000510640133	22/10/2001	0510640133	19/06/2000	EUR	78.131,57	100,00	76.419,44	5,020	M	EU1A	0,500	12	FRCC	19/06/2030	344	14,520	02368	00661	00103	41096	00008
012800810519805822	22/10/2001	0519805822	19/06/2000	EUR	138.232,78	100,00	132.436,98	4,920	M	EU1A	0,400	12	FRCC	19/06/2020	224	14,420	01515	01137	00191	47024	00000
012802600510608372	22/10/2001	0510608372	19/06/2000	EUR	51.086,03	100,00	47.854,70	5,270	M	EU1A	0,750	12	FRCC	19/06/2015	164	14,770	04072	00168	00180	11170	00004
012800150519803853	22/10/2001	0519803853	19/06/2000	EUR	72.121,45	100,00	69.097,53	4,920	M	EU1A	0,400	12	FRCC	19/06/2020	224	14,420	00254	00000	00180	12825	00000
012803190510603293	22/10/2001	0510603293	19/06/2000	EUR	111.187,24	100,00	108.837,83	5,620	M	EU1A	0,500	12	FRCC	19/06/2030	344	15,120	00000	00123	00199	7520	00004
012803190510603342	22/10/2001	0510603342	19/06/2000	EUR	57.096,15	100,00	55.898,76	5,270	M	EU1A	0,750	12	FRCC	19/06/2030	344	14,770	02266	00806	00139	31712	00003
012800390519802364	22/10/2001	0519802364	19/06/2000	EUR	60.101,21	100,00	57.581,27	4,920	M	EU1A	0,400	12	FRCC	19/06/2020	224	14,420	00208	00005	00178	646	00000
012800540510604806	22/10/2001	0510604806	19/06/2000	EUR	90.151,82	100,00	86.581,90	5,220	M	EU1A	0,700	12	FRCC	19/06/2020	224	14,720	02635	00654	00193	32014	00000
012801000510614883	22/10/2001	0510614883	19/06/2000	EUR	84.141,69	100,00	77.228,06	5,720	M	EU1A	0,600	12	FRCC	19/06/2012	128	15,220	01862	01862	00160	89372	00001
012803500510520311	22/10/2001	0510520311	19/06/2000	EUR	42.070,85	100,00	28.860,51	5,620	M	EU1A	0,500	12	FRCC	19/06/2025	284	15,120	01117	00841	00059	43694	00003
012801010510605217	22/10/2001	0510605217	19/06/2000	EUR	54.091,09	100,00	52.518,20	5,170	M	EU1A	0,650	12	FRCC	19/06/2025	284	14,670	01890	01890	00037	30636	00005

CARTERA DE PARTICIPACIONES HIPOTECARIAS

NUM.PARTICIP.	FEC.EMI.	NUM.PREST.	F.APERT.	DIV.	CAPITAL INIC.	%PART.	CAPITAL PEND.	%NOMIN.	(1)	(2)	DIFERE.	(3)	(4)	F.VENCI.	(5)	%DEMORA	TOMO	LIBRO	FOLIO	FINCA	INSC.
012803300510602093	22/10/2001	0510602093	19/06/2000	EUR	78.131,57	100,00	75.838,90	5,220	M	EU1A	0,700	12	FRCC	19/06/2025	284	14,720	00830	00039	00183	2954	00002
012801610510604976	22/10/2001	0510604976	19/06/2000	EUR	45.075,91	100,00	43.329,66	5,270	M	EU1A	0,750	12	FRCC	19/06/2020	224	14,770	02144	00845	00059	76296	00000
012801610510605186	22/10/2001	0510605186	19/06/2000	EUR	32.454,65	100,00	31.596,51	5,270	M	EU1A	0,750	12	FRCC	19/06/2025	284	14,770	02144	00845	00116	76324	00000
012844600519801423	22/10/2001	0519801423	19/06/2000	EUR	168.283,39	100,00	161.227,57	4,920	M	EU1A	0,400	12	FRCC	19/06/2020	224	14,420	02000	00509	00181	30269	00000
012833300519000025	22/10/2001	0519000025	19/06/2000	EUR	132.222,66	100,00	129.524,76	5,120	M	EU1A	0,600	12	FRCC	19/06/2030	344	14,620	01132	01132	00003	77821	00007
012840280519000016	22/10/2001	0519000016	19/06/2000	EUR	105.177,12	100,00	84.578,55	5,120	M	EU1A	0,600	12	FRCC	19/06/2030	344	14,620	03068	02323	00156	30299	00005
012807840510603933	22/10/2001	0510603933	19/06/2000	EUR	34.858,70	100,00	33.848,51	5,270	M	EU1A	0,750	12	FRCC	19/06/2025	284	14,770	00917	00029	00076	2549	00000
012887000519801862	22/10/2001	0519801862	19/06/2000	EUR	73.568,69	100,00	71.411,15	4,920	M	EU1A	0,400	12	FRCC	19/06/2025	284	14,420	02635	00654	00103	31984	00000
012887000519804704	22/10/2001	0519804704	19/06/2000	EUR	78.131,57	100,00	74.855,68	4,920	M	EU1A	0,400	12	FRCC	19/06/2020	224	14,420	01339	01339	00035	20591	00000
012887000519805754	22/10/2001	0519805754	19/06/2000	EUR	180.303,63	100,00	175.015,79	4,920	M	EU1A	0,400	12	FRCC	19/06/2025	284	14,420	01608	00000	00048	1737	00000
012887000519806972	22/10/2001	0519806972	19/06/2000	EUR	163.926,05	100,00	157.191,46	4,920	M	EU1A	0,400	12	FRCC	19/06/2020	224	14,420	02001	00510	00101	30298	00000
012887000519805117	22/10/2001	0519805117	19/06/2000	EUR	54.091,09	100,00	50.647,04	4,920	M	EU1A	0,400	12	FRCC	19/06/2015	164	14,420	01343	01343	00111	21723	00000
012887000519805215	22/10/2001	0519805215	19/06/2000	EUR	60.101,21	100,00	51.594,61	4,920	M	EU1A	0,400	12	FRCC	19/02/2016	172	14,420	01565	00142	00140	11123	00000
012887000519806307	22/10/2001	0519806307	19/06/2000	EUR	156.263,15	100,00	149.711,34	4,920	M	EU1A	0,400	12	FRCC	19/06/2020	224	14,420	01601	01482	00174	29074	00000
012887000519806895	22/10/2001	0519806895	20/06/2000	EUR	138.232,78	100,00	128.593,41	4,920	M	EU1A	0,400	12	FRCC	20/10/2023	264	14,420	01613	00221	00175	12909	00000
012887000519804396	22/10/2001	0519804396	20/06/2000	EUR	108.182,18	100,00	103.646,30	4,920	M	EU1A	0,400	12	FRCC	20/06/2020	224	14,420	00906	00094	00115	5571	00000
012835980519000055	22/10/2001	0519000055	20/06/2000	EUR	210.354,24	100,00	144.509,42	5,120	M	EU1A	0,600	12	FRCC	20/06/2020	224	14,620	02559	01289	00181	52905	00006
012835780513003086	22/10/2001	0513003086	20/06/2000	EUR	66.111,33	100,00	63.553,66	5,870	M	EU1A	0,750	12	FRCC	20/06/2020	224	15,370	02340	00347	00000	20799	00000
012887000519806993	22/10/2001	0519806993	20/06/2000	EUR	156.263,15	100,00	151.680,41	4,920	M	EU1A	0,400	12	FRCC	20/06/2025	284	14,420	01786	00386	00147	44686	00000
012887000519800161	22/10/2001	0519800161	20/06/2000	EUR	130.720,13	100,00	117.459,49	4,920	M	EU1A	0,400	12	FRCC	20/06/2025	284	14,420	00908	00117	00079	6653	00000
012807330519009104	22/10/2001	0519009104	20/06/2000	EUR	36.060,73	100,00	32.283,96	5,520	M	EU1A	1,000	12	FRCC	20/06/2010	104	15,020	00000	00000	00000	18674	00000
012807400510612394	22/10/2001	0510612394	20/06/2000	EUR	48.080,97	100,00	45.036,88	5,220	M	EU1A	0,700	12	FRCC	20/06/2015	164	14,720	02177	01062	00095	40414	00005
012887000519806356	22/10/2001	0519806356	20/06/2000	EUR	120.202,42	100,00	109.933,77	4,920	M	EU1A	0,400	12	FRCC	20/06/2022	248	14,420	01211	00369	00023	10936	00000
012887000519801687	22/10/2001	0519801687	20/06/2000	EUR	120.202,42	100,00	115.818,60	4,920	M	EU1A	0,400	12	FRCC	20/07/2029	333	14,420	03145	00281	00001	11657	00000
012887000519798467	22/10/2001	0519798467	20/06/2000	EUR	90.151,82	100,00	86.371,96	4,920	M	EU1A	0,400	12	FRCC	20/06/2020	224	14,420	01783	00215	00177	642	00000
012887000519804375	22/10/2001	0519804375	20/06/2000	EUR	60.101,21	100,00	57.581,27	4,920	M	EU1A	0,400	12	FRCC	20/06/2020	224	14,420	02190	00509	00217	24550	00000
012808020510609285	22/10/2001	0510609285	20/06/2000	EUR	87.146,76	100,00	81.734,83	5,020	M	EU1A	0,500	12	FRCC	20/06/2015	164	14,520	02029	00130	00140	11468	00002
012835230510600057	22/10/2001	0510600057	20/06/2000	EUR	102.172,06	100,00	91.693,33	5,120	M	EU1A	0,600	12	FRCC	20/06/2015	164	14,620	01296	01313	00170	80647B	00000
012808030510673063	22/10/2001	0510673063	20/06/2000	EUR	48.080,97	100,00	47.173,98	5,370	M	EU1A	0,850	12	FRCC	20/06/2030	344	14,870	01191	00255	00204	30465	00001
012844410519793627	22/10/2001	0519793627	20/06/2000	EUR	132.222,66	100,00	104.033,28	4,920	M	EU1A	0,400	12	FRCC	20/06/2035	404	14,420	00945	00106	00134	5948	00000
012803500510520115	22/10/2001	0510520115	20/06/2000	EUR	72.121,45	100,00	64.318,79	5,020	M	EU1A	0,500	12	FRCC	20/06/2010	104	14,520	01043	00785	00133	5053	00061
012801000510614897	22/10/2001	0510614897	20/06/2000	EUR	162.273,27	100,00	61.103,42	5,620	M	EU1A	0,500	12	FRCC	20/06/2025	284	15,120	00000	01336	00187	76666N	00007
012803500510520185	22/10/2001	0510520185	20/06/2000	EUR	60.101,21	100,00	56.177,18	5,120	M	EU1A	0,600	12	FRCC	20/06/2015	164	14,620	01062	00801	00067	42590	00005
012801300510603412	22/10/2001	0510603412	20/06/2000	EUR	90.151,82	100,00	72.707,16	5,020	M	EU1A	0,500	12	FRCC	20/06/2025	284	14,520	01773	01030	00162	62979	00003
012803400510614584	22/10/2001	0510614584	20/06/2000	EUR	18.030,36	100,00	16.085,32	5,270	M	EU1A	0,750	12	FRCC	20/06/2010	104	14,770	01282	00186	00002	12701	00006
012803400510614675	22/10/2001	0510614675	20/06/2000	EUR	36.060,73	100,00	32.152,48	5,020	M	EU1A	0,500	12	FRCC	20/06/2010	104	14,520	01645	00327	00111	6495	00002
012801000510614631	22/10/2001	0510614631	20/06/2000	EUR	36.060,73	100,00	35.101,34	5,620	M	EU1A	0,500	12	FRCC	20/06/2025	284	15,120	00367	00367	00190	30035	00003
012800490510603814	22/10/2001	0510603814	20/06/2000	EUR	42.070,85	100,00	39.450,64	5,020	M	EU1A	0,500	12	FRCC	20/06/2015	164	14,520	01334	00141	00097	15019	00002
012803190510603307	22/10/2001	0510603307	20/06/2000	EUR	72.121,45	100,00	69.166,46	5,020	M	EU1A	0,500	12	FRCC	20/06/2020	224	14,520	00000	00078	00034	4663	00002
012803120510603727	22/10/2001	0510603727	20/06/2000	EUR	54.091,09	100,00	46.451,13	5,170	M	EU1A	0,650	12	FRCC	20/10/2020	228	14,670	01148	00869	00114	45084	00002
012803130510701833	22/10/2001	0510701833	20/06/2000	EUR	99.167,00	100,00	87.115,14	5,020	M	EU1A	0,500	12	FRCC	20/08/2021	238	14,520	01675	00366	00214	22693	00002
012803540510605435	22/10/2001	0510605435	20/06/2000	EUR	72.121,45	100,00	67.787,19	5,020	M	EU1A	0,500	12	FRCC	20/06/2032	368	14,520	00943	00485	00067	8020-N	00006
012803620510802367	22/10/2001	0510802367	20/06/2000	EUR	84.141,69	100,00	77.560,64	5,020	M	EU1A	0,500	12	FRCC	20/05/2019	211	14,520	01079	00499	00074	22460	00000
012803600510802827	22/10/2001	0510802827	20/06/2000	EUR	114.192,30	100,00	109.737,16	5,020	M	EU1A	0,500	12	FRCC	20/06/2020	224	14,520	02568	00321	00027	24506	00003
012801700510604432	22/10/2001	0510604432	20/06/2000	EUR	54.091,09	100,00	49.562,43	5,320	M	EU1A	0,800	12	FRCC	20/12/2022	254	14,820	01176	00089	00166	8260	00005
012801700510604446	22/10/2001	0510604446	20/06/2000	EUR	51.086,03	100,00	48.858,13	5,070	M	EU1A	0,550	12	FRCC	20/06/2019	212	14,570	01477	00710	00093	31655	00006
012803600510802183	22/10/2001	0510802183	20/06/2000	EUR	96.161,94	100,00	93.595,62	5,020	M	EU1A	0,500	12	FRCC	20/06/2025	284	14,520	02568	00321	00095	24540	00003
012800150510605544	22/10/2001	0510605544	20/06/2000	EUR	132.222,66	100,00	130.141,41	5,020	M	EU1A	0,500	12	FRCC	20/06/2035	404	14,520	02253	00151	00005	8530	00010
012800280510608504	22/10/2001	0510608504	20/06/2000	EUR	84.141,69	100,00	78.829,41	5,370	M	EU1A	0,850	12	FRCC	20/06/2015	164	14,870	00763	00268	00005	17999	00005
012800210510610443	22/10/2001	0510610443	20/06/2000	EUR	90.151,82	100,00	80.409,81	5,120	M	EU1A	0,600	12	FRCC	20/06/2010	104	14,620	00000	00514	00164	26880	00000
012802600510608295	22/10/2001	0510608295	20/06/2000	EUR	57.096,15	100,00	50.226,38	5,020	M	EU1A	0,500	12	FRCC	20/06/2015	164	14,520	03319	00191	00178	11514	00002
012802600510608302	22/10/2001	0510608302	20/06/2000	EUR	60.101,21	100,00	57.594,54	5,120	M	EU1A	0,600	12	FRCC	20/06/2020	224	14,620	03319	00191	00073	11479	00002
012802600510608316	22/10/2001	0510608316	20/06/2000	EUR	51.086,03	100,00	43.181,83	5,120	M	EU1A	0,600	12	FRCC	20/06/2020	224	14,620	03319	00191	00211	11525	00002
012802600510608323	22/10/2001	0510608323	20/06/2000	EUR	60.101,21	100,00	57.594,54	5,120	M	EU1A	0,600	12	FRCC	20/06/2020	224	14,620	03319	00191	00166	11510	00002
012802440510607852	22/10/2001	0510607852	20/06/2000	EUR	42.070,85	100,00	39.448,05	5,270	M	EU1A	0,750	12	FRCC	20/06/2015	164	14,770	01900	00299	00063	12561	00003
012803000510709464	22/10/2001	0510709464	20/06/2000	EUR	135.227,72	100,00	122.126,31	5,020	M	EU1A	0,500	12	FRCC	20/08/2022	250	14,520	00000	00078	00029	4661	00002
012802900510802526	22/10/2001	0510802526	20/06/2000	EUR	96.161,94	100,00	93.290,55	5,020	M	EU1A	0,500	12	FRCC	20/06/2025	284	14,520	01974	00559	00040	42482	00000
012802900510802386	22/10/2001	0510802386	20/06/2000	EUR	82.338,66	100,00	75.922,07	5,020	M	EU1A	0,500	12	FRCC	20/06/2013	140	14,520	01973	00558	00073	42354	00000
012802900510802477	22/10/2001	0510802477	20/06/2000	EUR	48.080,97	100,00	43.064,49	5,020	M	EU1A	0,500	12	FRCC	20/06/2020	224	14,520	01973	00558	00199	42438	00000
012800850510606531	22/10/2001	0510606531	20/06/2000	EUR	63.106,27	100,00	47.757,13	5,220	M	EU1A	0,700	12	FRCC	20/06/2015	164	14,720	01833	01029	00120	59971	00003
012802900510802491	22/10/2001	0510802491	20/06/2000	EUR	63.707,28	100,00	57.344,30	5,020	M	EU1A	0,500	12	FRCC	20/11/2018	205	14,520	01973	00558	00187	42430	00000
012802900510802505	22/10/2001	0510802505	20/06/2000	EUR	90.151,82	100,00	78.496,21	5,020	M	EU1A	0,500	12	FRCC	20/06/2015	164	14,520	01973	00558	00119	42384	00000
012805000510639986	22/10/2001	0510639986	20/06/2000	EUR	57.096,15	100,00	55.888,76	5,070	M	EU1A	0,550	12	FRCC	20/06/2030	344	14,570	02399	02056	00165	102846	00005
012805000510639951	22/10/2001	0510639951	20/06/2000	EUR	24.040,48	100,00	22.540,33	5,220	M	EU1A	0,700	12	FRCC	20/06/2015	164	14,720	01108	00346	00033	14253	00000
012806470519992714	22/10/2001	0519992714	20/06/2000	EUR	90.151,82	100,00	87.636,06	5,270	M	EU1A	0,750	12	FRCC	20/06/2025	284	14,770	00949	00105	00167	11841	00000
012805050510601911	22/10/2001	0510601911	20/06/2000	EUR	136.429,75	100,00	124.605,50	5,120	M	EU1A	0,600	12	FRCC	20/06/2030	344	14,620	02627	00613	00158	29276	00003
012805330510602443	22/10/2001	0510602443	20/06/2000	EUR	60.101,21	100,00	52.797,41	5,170	M	EU1A	0,650	12	FRCC	20/02/2018	196	14,670	02273	00145	00088	4131	00000
012805280519805814	22/10/2001	0519805814	20/06/2000	EUR	72.121,45	100,00	70.006,31	4,920	M	EU1A	0,400	12	FRCC	20/06/2025	284	14,420	01705	00483	00196	2178	00000
012806040510006905	22/10/2001	0510006905	20/06/2000	EUR	149.051,00	100,00	139.022,57	5,170	M	EU1A	0,650	12	FRCC	20/06/2025	284	14,670	02219	00042	00086	3659	00007
012805280510606386	22/10/2001	0510606386	20/06/2000	EUR	72.121,45	100,00	70.062,00	4,920	M	EU1A	0,400	12	FRCC	20/06/2025	284	14,420	02800	00344	00138	21064	00002
012806310510604347	22/10/2001	0510604347	20/06/2000	EUR	51.086,03	100,00	49.062,91	5,520	M	EU1A	1,000	12	FRCC	20/06/2020	224	15,020	01760	00730	00047	15844	00000
012806400510609557	22/10/2001	0510609557	20/06/2000	EUR	60.101,21	100,00	56.310,28	5,420	M	EU1A	0,900	12	FRCC	20/06/2015	164	14,920	01408	00864	00156	58063	00004
012805410519800213	22/10/2001	0519800213	20/06/2000	EUR	78.131,57	100,00	75.840,21	4,920	M	EU1A	0,400	12	FRCC	20/06/2025	284	14,420	00932	00932	00107	50453N	00000
012804030510803262	22/10/2001	0510803262	20/06/2000	EUR	39.065,79	100,00	36.167,41	5,170	M	EU1A	0,650	12	FRCC	20/06/2015	164	14,670	02424	00249	00142	4800	00000
012805930510603714	22/10/2001	0510603714	20/06/2000	EUR	66.111,33	100,00	63.917,07	5,220	M	EU1A	0,700	12	FRCC	20/06/2020	224	14,720	04618	01052	00079	39339	00000
012807200510609882	22/10/2001	0510609882	20/06/2000	EUR	66.111,33	100,00	63.931,33	5,420	M	EU1A	0,900	12	FRCC	20/06/2020	224	14,920	01581	00864	00182	23222N	00000
012804020510803394	22/10/2001	0510803394	21/06/2000	EUR	60.101,21	100,00	54.189,66	5,770	M	EU1A	0,650	12	FRCC	21/06/2020	224	15,270	02265	00960	00155	7473	00000
012806390519015471	22/10/2001	0519015471	21/06/2000	EUR	31.012,22	100,00	27.695,65	6,020	M	EU1A	1,500	12	FRCC	21/06/2010	104	15,520	01875	01423	00063	112405	00000
012805280510606267	22/10/2001	0510606267	21/06/2000	EUR	60.101,21	100,00	56.274,48	4,920	M	EU1A	0,400	12	FRCC	21/06/2015	164	14,420	01142	00502	00077	31998	00004
012805300510602937	22/10/2001	0510602937	21/06/2000	EUR	90.151,82	100,00	86.507,88	4,920	M	EU1A	0,400	12	FRCC	21/06/2020	224	14,420	02521	00394	00175	24910	00000
012803910510003892	22/10/2001	0510003892	21/06/2000	EUR	63.106,27	100,00	60.711,23	5,270	M	EU1A	0,750	12	FRCC	21/06/2020	224	14,770	00896	00119	00167	11939	00003
012803910510003913	22/10/2001	0510003913	21/06/2000	EUR	58.298,17	100,00	56.085,60	5,270	M	EU1A	0,750	12	FRCC	21/06/2020	224	14,770	00896	00119	00145	11934	00003
012802900510802512	22/10/2001	0510802512	21/06/2000	EUR	85.343,72	100,00	82.795,35	5,020	M	EU1A	0,500	12	FRCC	21/06/2025	284	14,520	01973	00558	00055	42342	00000
012800850519807975	22/10/2001	0519807975	21/06/2000	EUR	138.232,78	100,00	132.936,98	4,920	M	EU1A	0,400	12	FRCC	21/06/2020	224	14,420	01346	00642	00030	57502	00000
012802600510608386	22/10/2001	0510608386	21/06/2000	EUR	30.050,61	100,00	26.807,07	5,220	M	EU1A	0,700	12	FRCC	21/06/2010	104	14,720	04326	00814	00168	51867	00002
012802310519809577	22/10/2001	0519809577	21/06/2000	EUR	96.161,94	100,00	94.115,50	4,920	M	EU1A	0,400	12	FRCC	21/06/2030	344	14,420	02373	00382	00235	814	00000
012802400519614671	22/10/2001	0519614671	21/06/2000	EUR	72.121,45	100,00	69.113,48	5,120	M	EU1A	0,600	12	FRCC	21/06/2020	224	14,620	02597	00050	00195	2684	00008
012802400519614685	22/10/2001	0519614685	21/06/2000	EUR	138.232,78	100,00	46.724,62	5,120	M	EU1A	0,600	12	FRCC	21/06/2020	224	14,620	02619	00199	00093	315	00008
012800210510610807	22/10/2001	0510610807	21/06/2000	EUR	30.050,61	100,00	27.023,11	6,520	M	EU1A	2,000	12	FRCC	21/06/2010	104	16,020	00000	00665	00130	38.768	00001
012800780510606965	22/10/2001	0510606965	21/06/2000	EUR	84.141,69	100,00	81.952,59	5,270	M	EU1A	0,750	12	FRCC	21/06/2025	284	14,770	00829	00696	00222	10040	00008
012800240510606666	22/10/2001	0510606666	21/06/2000	EUR	30.050,61	100,00	28.243,39	5,270	M	EU1A	0,750	12	FRCC	21/06/2015	164	14,770	01889	00091	00082	5451	00009
012802020510604324	22/10/2001	0510604324	21/06/2000	EUR	60.101,21	100,00	57.597,83	5,170	M	EU1A	0,650	12	FRCC	21/06/2020	224	14,670	02107	00279	00148	25411	00006
012803130510701826	22/10/2001	0510701826	21/06/2000	EUR	102.172,06	100,00	99.948,06	5,020	M	EU1A	0,500	12	FRCC	21/06/2030	344	14,520	01680	00367	00038	22703	00002
012803010510604731	22/10/2001	0510604731	21/06/2000	EUR	27.045,54	100,00	18.938,92	5,720	M	EU1A	0,600	12	FRCC	21/06/2012	128	15,220	00000	00000	00000		00000
012803430510604437	22/10/2001	0510604437	21/06/2000	EUR	123.207,48	100,00	119.606,48	5,020	M	EU1A	0,500	12	FRCC	21/06/2025	284	14,520	01668	00612	00046	15486	00002
012800350519807015	22/10/2001	0519807015	21/06/2000	EUR	90.151,82	100,00	85.725,31	4,920	M	EU1A	0,400	12	FRCC	21/06/2018	200	14,420	00754	00363	00089	17331	00000
012800010519794017	22/10/2001	0519794017	21/06/2000	EUR	138.232,78	100,00	132.333,08	5,020	M	EU1A	0,500	12	FRCC	21/06/2020	224	14,520	01588	01469	00065	51105	00000
012800100510624306	22/10/2001	0510624306	21/06/2000	EUR	216.364,36	100,00	188.370,61	5,120	M	EU1A	0,600	12	FRCC	21/07/2021	237	14,620	01823	00255	00206	12384	00005
012800130510608013	22/10/2001	0510608013	21/06/2000	EUR	144.242,91	100,00	141.450,81	5,720	M	EU1A	0,600	12	FRCC	21/06/2030	344	15,220	01595	00494	00168	19779	00003
012860100519807152	22/10/2001	0519807152	21/06/2000	EUR	114.192,30	100,00	109.404,47	4,920	M	EU1A	0,400	12	FRCC	21/06/2020	224	14,420	00754	00363	00213	17362	00000
012832870513003103	22/10/2001	0513003103	21/06/2000	EUR	42.070,85	100,00	37.671,80	5,870	M	EU1A	0,750	12	FRCC	21/06/2010	104	15,370	00657	00000	00000	17144	00000
012887000519806552	22/10/2001	0519806552	21/06/2000	EUR	84.141,69	100,00	81.739,03	4,920	M	EU1A	0,400	12	FRCC	21/06/2025	284	14,420	04261	00143	00146	8209	00000
012835920519000042	22/10/2001	0519000042	21/06/2000	EUR	49.282,99	100,00	47.412,55	5,270	M	EU1A	0,750	12	FRCC	21/06/2020	224	14,770	00907	00120	00001	11945	00003
012837740519807345	22/10/2001	0519807345	21/06/2000	EUR	78.131,57	100,00	75.840,21	4,920	M	EU1A	0,400	12	FRCC	21/06/2025	284	14,420	01990	00530	00060	19760	00000
012887000519808085	22/10/2001	0519808085	21/06/2000	EUR	144.242,91	100,00	37.296,92	4,920	M	EU1A	0,400	12	FRCC	21/02/2007	64	14,420	00804	00029	00081	1519	00000
012887000519808736	22/10/2001	0519808736	21/06/2000	EUR	57.697,16	100,00	51.073,19	4,920	M	EU1A	0,400	12	FRCC	21/06/2015	164	14,420	00970	00128	00221	10963	00000
012887000519808253	22/10/2001	0519808253	21/06/2000	EUR	90.151,82	100,00	80.387,05	4,920	M	EU1A	0,400	12	FRCC	21/06/2010	104	14,420	01298	00346	00226	8118	00000
012835920519000056	22/10/2001	0519000056	21/06/2000	EUR	66.111,33	100,00	63.602,22	5,270	M	EU1A	0,750	12	FRCC	21/06/2020	224	14,770	00896	00119	00197	11942	00003
012836330519805426	22/10/2001	0519805426	21/06/2000	EUR	120.202,42	100,00	112.548,89	4,920	M	EU1A	0,400	12	FRCC	21/06/2015	164	14,420	02726	00733	00199	40144	00000
012835920519000077	22/10/2001	0519000077	21/06/2000	EUR	66.111,33	100,00	57.076,24	5,270	M	EU1A	0,750	12	FRCC	21/06/2020	224	14,770	00907	00120	00021	11947	00003
012887000519801407	22/10/2001	0519801407	21/06/2000	EUR	129.217,60	100,00	123.799,73	4,920	M	EU1A	0,400	12	FRCC	21/06/2020	224	14,420	02625	00732	00169	40059	00000
012887000519805726	22/10/2001	0519805726	21/06/2000	EUR	54.091,09	100,00	52.504,75	4,920	M	EU1A	0,400	12	FRCC	21/06/2025	284	14,420	00346	00000	00163	29971	00000
012887000519800707	22/10/2001	0519800707	21/06/2000	EUR	143.942,40	100,00	141.665,15	4,920	M	EU1A	0,400	12	FRCC	21/06/2035	404	14,420	02725	00732	00001	40003	00000
012887000519807413	22/10/2001	0519807413	22/06/2000	EUR	72.121,45	100,00	67.529,36	4,920	M	EU1A	0,400	12	FRCC	22/06/2015	164	14,420	01696	00132	00120	6177	00000
012887000519808533	22/10/2001	0519808533	22/06/2000	EUR	72.121,45	100,00	69.097,53	4,920	M	EU1A	0,400	12	FRCC	22/06/2020	224	14,420	01653	00162	00070	11639	00000
012887000519809457	22/10/2001	0519809457	22/06/2000	EUR	180.303,63	100,00	172.743,84	4,920	M	EU1A	0,400	12	FRCC	22/06/2020	224	14,420	02285	00292	00093	16883	00000
012887000519809114	22/10/2001	0519809114	22/06/2000	EUR	63.106,27	100,00	56.270,98	4,920	M	EU1A	0,400	12	FRCC	22/06/2010	104	14,420	00000	02167	00236	80723	00000
012838190510600031	22/10/2001	0510600031	22/06/2000	EUR	72.121,45	100,00	69.193,96	5,370	M	EU1A	0,850	12	FRCC	22/06/2020	224	14,870	01427	00649	00169	25721	00000
012840240519000054	22/10/2001	0519000054	22/06/2000	EUR	60.101,21	100,00	58.838,13	5,220	M	EU1A	0,700	12	FRCC	22/06/2030	344	14,720	00000	01033	00097	13587	00007
012840270519000043	22/10/2001	0519000043	22/06/2000	EUR	48.080,97	100,00	33.578,41	5,770	M	EU1A	0,650	12	FRCC	22/06/2015	164	15,270	01772	00180	00087	15707	00003
012887000519808526	22/10/2001	0519808526	22/06/2000	EUR	120.202,42	100,00	116.677,26	4,920	M	EU1A	0,400	12	FRCC	22/06/2025	284	14,420	01022	00110	00220	4994	00000
012832780519000036	22/10/2001	0519000036	22/06/2000	EUR	48.080,97	100,00	47.106,18	5,270	M	EU1A	0,750	12	FRCC	22/06/2030	344	14,770	01351	00912	00165	93892	00001
012887000519804361	22/10/2001	0519804361	22/06/2000	EUR	95.560,92	100,00	92.758,42	4,920	M	EU1A	0,400	12	FRCC	22/06/2025	284	14,420	01597	00496	00076	19851	00000
012887000519803633	22/10/2001	0519803633	22/06/2000	EUR	72.121,45	100,00	54.776,44	4,920	M	EU1A	0,400	12	FRCC	22/12/2008	86	14,420	01089	00097	00112	4554	00000
012887000519803535	22/10/2001	0519803535	22/06/2000	EUR	90.151,82	100,00	83.347,40	4,920	M	EU1A	0,400	12	FRCC	22/06/2019	212	14,420	01592	00606	00020	36180	00000
012887000519802065	22/10/2001	0519802065	22/06/2000	EUR	204.344,12	100,00	182.112,65	4,920	M	EU1A	0,400	12	FRCC	22/06/2030	344	14,420	00808	00808	00025	44721	00000
012800110519808461	22/10/2001	0519808461	22/06/2000	EUR	60.101,21	100,00	51.554,27	4,920	M	EU1A	0,400	12	FRCC	22/06/2008	80	14,420	00000	00024	00203	1828	00000

CARTERA DE PARTICIPACIONES HIPOTECARIAS

NUM.PARTICIP.	FEC.EMI.	NUM.PREST.	F.APERT.	DIV.	CAPITAL INIC.	%PART.	CAPITAL PEND.	%NOMIN.	(1)	(2)	DIFERE.	(3)	(4)	F.VENCI.	(5)	%DEMORA	TOMO	LIBRO	FOLIO	FINCA	INSC.
0128000105198064 35	22/10/2001	0519806435	22/06/2000	EUR	150.253,03	100,00	143.953,24	4,920	M	EU1A	0,400	12	FRCC	22/06/2020	224	14,420	01846	00860	00218	48085	00000
0128000340510605843	22/10/2001	0510605843	22/06/2000	EUR	72.121,45	100,00	69.125,24	5,270	M	EU1A	0,750	12	FRCC	22/06/2020	224	14,770	01722	00321	00163	41485	00000
0128003705100606 44	22/10/2001	0510060644	22/06/2000	EUR	150.253,03	100,00	147.101,99	5,270	M	EU1A	0,750	12	FRCC	22/06/2030	344	14,770	02350	00357	00192	21289	00007
0128004305100603 71	22/10/2001	0510060371	22/06/2000	EUR	72.121,45	100,00	70.150,12	5,820	M	EU1A	0,700	12	FRCC	22/06/2025	284	15,320	00786	00050	00119	49177	00000
0128032005106028 04	22/10/2001	0510602804	22/06/2000	EUR	72.121,45	100,00	70.006,31	4,920	M	EU1A	0,400	12	FRCC	22/06/2025	284	14,420	04410	00455	00152	18759	00004
0128010005106149 32	22/10/2001	0510614932	22/06/2000	EUR	120.202,42	100,00	116.771,80	5,620	M	EU1A	0,500	12	FRCC	22/06/2025	284	15,120	01647	01647	00022	87105	00003
0128030005198103 46	22/10/2001	0519810346	22/06/2000	EUR	210.354,24	100,00	207.026,32	4,920	M	EU1A	0,400	12	FRCC	22/06/2035	404	14,420	01509	00049	00117	2031	00000
0128005405106045 96	22/10/2001	0510604596	22/06/2000	EUR	84.141,69	100,00	82.511,00	5,220	M	EU1A	0,700	12	FRCC	22/06/2030	344	14,720	02635	00654	00130	31993	00000
0128004605198070 96	22/10/2001	0519807096	22/06/2000	EUR	72.121,45	100,00	67.724,80	5,520	M	EU1A	0,400	12	FRCC	22/06/2015	164	15,020	00000	00648	00171	97018	00000
0128018105106034 21	22/10/2001	0510603421	22/06/2000	EUR	105.177,12	100,00	102.603,26	5,220	M	EU1A	0,700	12	FRCC	22/06/2025	284	14,720	01564	00629	00154	48850	00006
0128002605106077 95	22/10/2001	0510607795	22/06/2000	EUR	42.070,85	100,00	28.261,30	5,170	M	EU1A	0,650	12	FRCC	22/09/2008	83	14,670	01842	00000	00159	12.867	00002
0128007805106069 72	22/10/2001	0510606972	22/06/2000	EUR	180.303,63	100,00	165.411,83	5,170	M	EU1A	0,650	12	FRCC	22/06/2012	128	14,670	01519	00533	00145	32630	00000
0128035405106054 63	22/10/2001	0510605463	22/06/2000	EUR	78.331,57	100,00	73.149,26	5,520	M	EU1A	1,000	12	FRCC	22/06/2013	140	15,020	06652	00323	00119	25295	00007
0128035505106034 83	22/10/2001	0510603483	22/06/2000	EUR	210.354,24	100,00	204.347,52	4,920	M	EU1A	0,400	12	FRCC	22/06/2025	284	14,420	01151	00306	00159	21176	00003
0128007605106051 22	22/10/2001	0510605122	22/06/2000	EUR	117.197,38	100,00	113.891,43	5,270	M	EU1A	0,750	12	FRCC	22/06/2025	284	14,770	01401	00045	00051	2460	00005
0128024005196152 52	22/10/2001	0519615252	22/06/2000	EUR	78.131,57	100,00	69.891,22	4,660	M	EU1A	0,550	12	FRCC	22/09/2025	287	4,660	03004	00324	00197	21145	00003
0128002105106109 47	22/10/2001	0510610947	22/06/2000	EUR	30.050,61	100,00	27.770,49	5,020	M	EU1A	0,500	12	FRCC	22/06/2013	140	14,520	01832	00846	00013	47093	00005
0128026005106084 07	22/10/2001	0510608407	22/06/2000	EUR	96.161,94	100,00	94.713,66	5,020	M	EU1A	0,500	12	FRCC	22/06/2035	404	14,520	02878	00021	00070	1057	00002
0128030005107102 83	22/10/2001	0510710283	22/06/2000	EUR	102.172,06	100,00	100.078,25	5,020	M	EU1A	0,500	12	FRCC	22/06/2030	344	14,520	01928	00468	00021	17967	00006
0128026105106024 72	22/10/2001	0510602472	22/06/2000	EUR	48.080,97	100,00	46.179,66	5,270	M	EU1A	0,750	12	FRCC	22/06/2020	224	14,770	04327	00815	00104	51972	00002
0128001705106060 43	22/10/2001	0510606043	22/06/2000	EUR	234.394,72	100,00	222.394,53	5,270	M	EU1A	0,750	12	FRCC	22/06/2017	188	14,770	01088	00852	00118	38878	00006
0128008505106065 45	22/10/2001	0510606545	22/06/2000	EUR	144.242,91	100,00	69.376,04	5,320	M	EU1A	0,800	12	FRCC	22/06/2025	284	14,820	01608	00804	00001	49839	00003
0128009205106036 75	22/10/2001	0510603675	22/06/2000	EUR	32.154,15	100,00	30.178,47	5,270	M	EU1A	0,750	12	FRCC	22/06/2015	164	14,770	01162	00289	00076	21759	00004
0128001605198087 67	22/10/2001	0519808767	22/06/2000	EUR	63.106,27	100,00	51.602,72	4,920	M	EU1A	0,400	12	FRCC	22/01/2011	111	14,420	02105	02105	00203	79654	00000
0128001805106093 76	22/10/2001	0510609376	22/06/2000	EUR	51.086,03	100,00	24.919,55	5,270	M	EU1A	0,750	12	FRCC	22/10/2007	72	14,770	00527	00096	00231	7115	00007
0128039305190060 62	22/10/2001	0519006062	22/06/2000	EUR	108.182,18	100,00	105.119,99	5,170	M	EU1A	0,650	12	FRCC	22/06/2025	284	14,670	00469	00377	00157	21823	00011
0128053805106111 84	22/10/2001	0510611184	22/06/2000	EUR	90.151,82	100,00	88.304,33	5,020	M	EU1A	0,500	12	FRCC	22/06/2030	344	14,520	01903	01006	00216	40192	00004
0128065505190008 71	22/10/2001	0519000871	22/06/2000	EUR	37.262,75	100,00	35.145,37	6,270	M	EU1A	1,750	12	FRCC	22/06/2015	164	15,770	01939	01481	00115	117873	00000
0128065505190008 85	22/10/2001	0519000885	22/06/2000	EUR	37.262,75	100,00	35.145,37	6,270	M	EU1A	1,750	12	FRCC	22/06/2015	164	15,770	01939	01481	00109	117867	00000
0128065105190104 01	22/10/2001	0519010401	22/06/2000	EUR	39.065,79	100,00	34.851,64	5,270	M	EU1A	0,750	12	FRCC	22/06/2010	104	14,770	00000	00223	00199	16154	00003
0128050005106399 23	22/10/2001	0510639923	22/06/2000	EUR	180.303,63	100,00	176.474,71	4,970	M	EU1A	0,450	12	FRCC	22/06/2030	344	14,470	00503	00503	00231	22721	00000
0128050305198078 47	22/10/2001	0519807847	22/06/2000	EUR	111.187,24	100,00	108.898,65	4,920	M	EU1A	0,400	12	FRCC	22/06/2030	344	14,420	02627	00613	00154	29274	00000
0128050005198068 43	22/10/2001	0519806843	22/06/2000	EUR	132.222,66	100,00	130.130,86	4,920	M	EU1A	0,400	12	FRCC	22/06/2035	404	14,420	02520	00289	00031	23388	00000
0128065105190100 86	22/10/2001	0519010086	22/06/2000	EUR	54.091,09	100,00	51.816,08	5,270	M	EU1A	0,750	12	FRCC	22/06/2020	224	14,770	01771	00213	00213	17196	00001
0128065005190100 57	22/10/2001	0519010057	22/06/2000	EUR	75.126,51	100,00	57.775,52	5,270	M	EU1A	0,750	12	FRCC	22/04/2012	126	14,770	00000	00287	00023	19352	00001
0128052705106005 12	22/10/2001	0510600512	22/06/2000	EUR	96.161,94	100,00	91.989,01	5,170	M	EU1A	0,650	12	FRCC	22/06/2020	224	14,670	02519	00288	00205	23371	00003
0128065005190098 33	22/10/2001	0519009833	22/06/2000	EUR	78.131,57	100,00	74.990,68	5,270	M	EU1A	0,750	12	FRCC	22/06/2020	224	14,770	03382	00287	00017	19346	00001
0128060705100045 42	22/10/2001	0510004542	22/06/2000	EUR	30.050,61	100,00	29.460,33	5,220	M	EU1A	0,700	12	FRCC	22/06/2030	344	14,720	02628	00451	00124	32436	00000
0128063305190015 35	22/10/2001	0519001535	22/06/2000	EUR	46.488,29	100,00	41.676,39	6,520	M	EU1A	2,000	12	FRCC	22/06/2010	104	16,020	02343	00020	00135	1371	00003
0128068005100105 93	22/10/2001	0510010593	22/06/2000	EUR	39.306,19	100,00	37.706,50	5,270	M	EU1A	0,750	12	FRCC	22/06/2020	224	14,770	01261	00853	00044	9227	00006
0128055305190021 62	22/10/2001	0519002162	22/06/2000	EUR	90.151,82	100,00	86.463,04	5,070	M	EU1A	0,550	12	FRCC	22/06/2020	224	14,570	01537	00634	00152	11238	00003
0128055405190038 36	22/10/2001	0519003836	22/06/2000	EUR	66.111,33	100,00	59.256,34	4,920	M	EU1A	0,400	12	FRCC	22/06/2011	116	14,420	02663	00316	00173	17080	00005
0128070405198077 61	22/10/2001	0519807761	29/06/2000	EUR	132.222,66	100,00	103.233,63	4,920	M	EU1A	0,400	12	FRCC	29/06/2020	225	14,420	02009	00107	00170	5526	00000
0128870005198121 73	22/10/2001	0519812173	10/07/2000	EUR	108.182,18	100,00	106.004,42	4,710	M	EU1A	0,400	12	FRCC	10/07/2030	345	14,210	03385	00560	00070	37560	00000
0128324005198041 23	22/10/2001	0519804123	10/07/2000	EUR	139.945,67	100,00	131.803,51	4,810	M	EU1A	0,500	12	FRCC	10/07/2025	285	14,310	02707	00714	00121	38973	00000
0128870005198053 06	22/10/2001	0519805306	10/07/2000	EUR	132.222,66	100,00	124.090,78	4,710	M	EU1A	0,400	12	FRCC	10/07/2020	225	14,210	01038	00141	00001	5388	00000
0128870005198096 67	22/10/2001	0519809667	10/07/2000	EUR	66.111,33	100,00	64.281,09	4,710	M	EU1A	0,400	12	FRCC	10/07/2025	285	14,210	03280	00004	00070	28	00000
0128870005198091 84	22/10/2001	0519809184	10/07/2000	EUR	120.202,42	100,00	88.855,81	4,710	M	EU1A	0,400	12	FRCC	10/07/2025	285	14,210	02413	00468	00013	23187	00000
0128870005198002 45	22/10/2001	0519800245	10/07/2000	EUR	60.101,21	100,00	52.085,74	4,710	M	EU1A	0,400	12	FRCC	10/07/2008	81	14,210	01968	01968	00157	89953	00000
0128487705108039 77	22/10/2001	0510803977	10/07/2000	EUR	48.080,97	100,00	46.327,68	5,630	M	EU1A	0,750	12	FRCC	10/07/2020	225	15,130	02776	00041	01242	6771	00000
0128870005198094 64	22/10/2001	0519809464	10/07/2000	EUR	138.232,78	100,00	132.772,86	4,710	M	EU1A	0,400	12	FRCC	10/07/2020	225	14,210	00574	00131	00221	8377	00000
0128870005198138 11	22/10/2001	0519813811	10/07/2000	EUR	150.253,03	100,00	96.563,38	4,710	M	EU1A	0,400	12	FRCC	10/03/2016	173	14,210	00710	00219	00066	24010	00000
0128870005198150 64	22/10/2001	0519815064	10/07/2000	EUR	108.182,18	100,00	106.079,95	4,710	M	EU1A	0,400	12	FRCC	10/07/2030	345	14,210	00585	00000	00160	4492	00000
0128870005198119 14	22/10/2001	0519811914	10/07/2000	EUR	48.080,97	100,00	40.556,71	4,710	M	EU1A	0,400	12	FRCC	10/06/2011	116	14,210	02798	00768	00163	17016	00000
0128870005198114 87	22/10/2001	0519811487	10/07/2000	EUR	90.151,82	100,00	81.718,67	4,710	M	EU1A	0,400	12	FRCC	10/07/2025	285	14,210	00754	00243	00168	12448	00000
0128870005198115 15	22/10/2001	0519811515	10/07/2000	EUR	90.151,82	100,00	84.837,19	4,710	M	EU1A	0,400	12	FRCC	10/07/2015	165	14,210	00000	00000	00000	50243	00000
0128870005198143 15	22/10/2001	0519814315	10/07/2000	EUR	60.101,21	100,00	49.046,87	4,710	M	EU1A	0,400	12	FRCC	10/06/2016	176	14,210	02311	00691	00167	15733	00000
0128870005198036 12	22/10/2001	0519803612	10/07/2000	EUR	192.323,87	100,00	184.727,40	4,710	M	EU1A	0,400	12	FRCC	10/07/2020	225	14,210	02383	00552	00162	19522	00000
0128600105198041 12	22/10/2001	0519804112	10/07/2000	EUR	180.303,63	100,00	176.556,08	4,810	M	EU1A	0,500	12	FRCC	10/07/2030	345	14,310	00829	00822	00077	39102	00000
0128445405198057 85	22/10/2001	0519805785	10/07/2000	EUR	48.080,97	100,00	45.202,61	4,710	M	EU1A	0,400	12	FRCC	10/07/2015	165	14,210	02707	00714	00217	39005	00000
0128444905198148 45	22/10/2001	0519814845	10/07/2000	EUR	66.111,33	100,00	62.153,56	4,710	M	EU1A	0,400	12	FRCC	10/07/2015	165	14,210	00894	00112	00215	7369	00000
0128075305106061 07	22/10/2001	0510606107	10/07/2000	EUR	30.050,61	100,00	25.454,26	5,060	M	EU1A	0,750	12	FRCC	10/07/2007	69	14,560	01246	00238	00087	17841	00007
0128380405106005 41	22/10/2001	0510600541	10/07/2000	EUR	28.247,57	100,00	27.571,58	6,130	M	EU1A	1,250	12	FRCC	10/07/2025	285	15,630	01494	00554	00151	33789	00002
0128377505107001 22	22/10/2001	0510700122	10/07/2000	EUR	48.080,97	100,00	34.760,41	5,060	M	EU1A	0,750	12	FRCC	10/08/2018	202	14,560	01092	00436	00080	5536	00021
0128001305198148 26	22/10/2001	0519814826	10/07/2000	EUR	168.283,39	100,00	163.754,79	4,710	M	EU1A	0,400	12	FRCC	10/07/2025	285	14,210	01533	00032	00083	1513	00000
0128000105198133 65	22/10/2001	0519813365	10/07/2000	EUR	138.232,78	100,00	128.539,04	4,710	M	EU1A	0,400	12	FRCC	10/07/2025	285	14,210	01504	00710	00111	38134	00000
0128000105198080 24	22/10/2001	0519808024	10/07/2000	EUR	120.202,42	100,00	115.556,41	4,710	M	EU1A	0,400	12	FRCC	10/07/2020	225	14,210	02707	00714	00073	38957	00000
0128003705198148 01	22/10/2001	0519814801	10/07/2000	EUR	108.182,18	100,00	101.804,62	4,710	M	EU1A	0,400	12	FRCC	10/07/2015	165	14,210	01525	01406	00154	48220	00000
0128035005105204 72	22/10/2001	0510520472	10/07/2000	EUR	48.080,97	100,00	46.185,93	4,810	M	EU1A	0,500	12	FRCC	10/07/2020	225	14,310	01276	00965	00048	47603	00002
0128014005190110 73	22/10/2001	0519011073	10/07/2000	EUR	42.070,85	100,00	38.799,15	5,430	M	EU1A	0,550	12	FRCC	10/07/2012	129	14,930	02598	01864	00094	6851	00011
0128035005105206 05	22/10/2001	0510520605	10/07/2000	EUR	42.070,85	100,00	40.376,35	4,810	M	EU1A	0,500	12	FRCC	10/07/2020	225	14,310	01276	00965	00063	47607	00002
0128030005107107 52	22/10/2001	0510710752	10/07/2000	EUR	66.111,33	100,00	64.327,25	4,810	M	EU1A	0,500	12	FRCC	10/07/2025	285	14,310	00000	00113	00138	5033	00005
0128002005198130 27	22/10/2001	0519813027	10/07/2000	EUR	108.182,18	100,00	101.804,62	4,710	M	EU1A	0,400	12	FRCC	10/07/2015	165	14,210	00476	00390	00223	27433	00000
0128030005107106 96	22/10/2001	0510710696	10/07/2000	EUR	49.282,99	100,00	44.343,95	4,810	M	EU1A	0,500	12	FRCC	10/07/2010	105	14,310	01181	00124	00220	5297	00004
0128031305107018 75	22/10/2001	0510701875	10/07/2000	EUR	90.151,82	100,00	87.663,01	4,810	M	EU1A	0,500	12	FRCC	10/07/2025	285	14,310	01680	00367	00147	22729	00002
0128001605198133 24	22/10/2001	0519813324	10/07/2000	EUR	105.177,12	100,00	102.346,71	4,710	M	EU1A	0,400	12	FRCC	10/07/2025	285	14,210	00171	00171	00129	17184	00000
0128006105198099 32	22/10/2001	0519809932	10/07/2000	EUR	300.506,05	100,00	288.891,08	4,710	M	EU1A	0,400	12	FRCC	10/07/2020	225	14,210	00486	00479	00009	26212	00000
0128008405106020 43	22/10/2001	0510602043	10/07/2000	EUR	58.298,17	100,00	56.651,24	5,010	M	EU1A	0,700	12	FRCC	10/07/2025	285	14,510	01014	00340	00058	22516	00006
0128008505106066 36	22/10/2001	0510606636	10/07/2000	EUR	88.949,79	100,00	86.639,74	4,710	M	EU1A	0,400	12	FRCC	10/07/2025	285	14,210	01026	00001	00209	59907	00001
0128005505106083 63	22/10/2001	0510608363	10/07/2000	EUR	90.151,82	100,00	86.245,07	5,060	M	EU1A	0,750	12	FRCC	10/07/2018	201	14,560	38996	00714	00190	38996	00004
0128030005107105 91	22/10/2001	0510710591	10/07/2000	EUR	144.242,91	100,00	138.775,92	4,810	M	EU1A	0,500	12	FRCC	10/07/2020	225	14,310	00894	00322	00048	8199	00007
0128008005198132 76	22/10/2001	0519813276	10/07/2000	EUR	168.283,39	100,00	158.962,24	4,710	M	EU1A	0,400	12	FRCC	10/06/2028	320	14,210	02530	02530	00014	19989	00000
0128038205100090 21	22/10/2001	0510009021	10/07/2000	EUR	81.136,63	100,00	70.941,10	5,060	M	EU1A	0,750	12	FRCC	10/03/2026	293	14,560	02421	01151	00189	37560	00007
0128065105190107 23	22/10/2001	0519010723	10/07/2000	EUR	60.101,21	100,00	56.398,84	5,060	M	EU1A	0,750	12	FRCC	10/07/2015	165	14,560	01771	00213	00221	17204	00001
0128066105190079 05	22/10/2001	0519007905	10/07/2000	EUR	33.055,67	100,00	32.205,94	5,310	M	EU1A	1,000	12	FRCC	10/07/2025	285	14,810	01293	00110	00170	8040	00002
0128053805106111 77	22/10/2001	0510611177	10/07/2000	EUR	105.177,12	100,00	102.354,83	4,810	M	EU1A	0,500	12	FRCC	10/07/2025	285	14,310	01415	00723	00109	33651	00010
0128053305106025 06	22/10/2001	0510602506	10/07/2000	EUR	90.151,82	100,00	88.412,44	4,910	M	EU1A	0,600	12	FRCC	10/07/2030	345	14,410	02504	00064	00203	3017	00000
0128051105106071 32	22/10/2001	0510607132	10/07/2000	EUR	91.353,84	100,00	87.674,29	4,810	M	EU1A	0,500	12	FRCC	10/07/2020	225	14,310	01841	00819	00001	39867	00007
0128073505198156 67	22/10/2001	0519815667	10/07/2000	EUR	84.141,69	100,00	81.877,42	4,710	M	EU1A	0,400	12	FRCC	10/07/2025	285	14,210	01220	00070	00052	6487	00000
0128059305106037 42	22/10/2001	0510603742	10/07/2000	EUR	60.101,21	100,00	58.943,65	4,960	M	EU1A	0,650	12	FRCC	10/07/2030	345	14,460	03934	00787	00126	50548	00001
0128058105106065 72	22/10/2001	0510606572	10/07/2000	EUR	111.187,24	100,00	106.426,00	4,810	M	EU1A	0,500	12	FRCC	10/07/2018	201	14,310	05217	01181	00004	69044	00006
0128050205106041 06	22/10/2001	0510604106	10/07/2000	EUR	81.136,63	100,00	79.970,53	4,710	M	EU1A	0,400	12	FRCC	10/07/2035	405	14,210	01125	00774	00230	39268	00003
0128060105100050 47	22/10/2001	0510005047	10/07/2000	EUR	49.583,50	100,00	46.721,00	5,060	M	EU1A	0,750	12	FRCC	10/07/2015	165	14,560	01879	00447	00080	898	00007
0128050305106071 66	22/10/2001	0510607166	10/07/2000	EUR	54.091,09	100,00	46.845,10	4,910	M	EU1A	0,600	12	FRCC	10/07/2012	129	14,410	02159	00376	00143	17985	00000
0128070005106150 21	22/10/2001	0510615021	10/07/2000	EUR	102.172,06	100,00	99.449,80	5,060	M	EU1A	0,750	12	FRCC	10/07/2025	285	14,560	02571	00244	00044	12893	00000
0128050005106386 77	22/10/2001	0510638677	10/07/2000	EUR	114.192,30	100,00	112.050,33	4,710	M	EU1A	0,400	12	FRCC	10/07/2030	345	14,210	01172	00528	00059	32738	00003
0128050005198136 54	22/10/2001	0519813654	11/07/2000	EUR	156.263,15	100,00	143.117,66	4,710	M	EU1A	0,400	12	FRCC	11/07/2025	285	14,210	02381	02038	00091	118468	00000
0128050405198168 43	22/10/2001	0519816843	11/07/2000	EUR	24.040,48	100,00	22.639,35	5,280	M	EU1A	0,400	12	FRCC	11/07/2015	165	14,780	00251	00251	00210	16243	00000
0128070005106153 01	22/10/2001	0510615301	11/07/2000	EUR	90.151,82	100,00	84.938,81	5,060	T	EU1A	0,750	12	FRCC	11/07/2015	165	14,560	02574	00378	00124	VER ANEXO	00002
0128060405100069 54	22/10/2001	0510006954	11/07/2000	EUR	90.151,82	100,00	81.090,06	5,310	M	EU1A	1,000	12	FRCC	11/07/2020	225	14,810	02366	00306	00093	30832	00000
0128074005106124 85	22/10/2001	0510612485	11/07/2000	EUR	30.050,61	100,00	27.067,55	5,210	M	EU1A	0,900	12	FRCC	11/07/2010	105	14,710	01501	00618	00074	36431	00001
0128075005106134 75	22/10/2001	0510613475	11/07/2000	EUR	60.101,21	100,00	50.515,76	5,060	M	EU1A	0,750	12	FRCC	11/07/2014	153	14,560	01281	01298	00001	63779	00001
0128073505190133 06	22/10/2001	0519013306	11/07/2000	EUR	29.449,59	100,00	28.946,67	5,310	M	EU1A	1,000	12	FRCC	11/07/2030	345	14,810	01487	00000	00099	30056	00008
0128065005190102 53	22/10/2001	0519010253	11/07/2000	EUR	66.111,33	100,00	63.635,81	5,160	M	EU1A	0,850	12	FRCC	11/07/2020	225	14,660	02556	00135	00082	11255	00000
0128065005190102 81	22/10/2001	0519010281	11/07/2000	EUR	69.116,39	100,00	66.556,49	5,060	M	EU1A	0,750	12	FRCC	11/07/2020	225	14,560	00000	00130	00060	8704	00002
0128065005190102 67	22/10/2001	0519010267	11/07/2000	EUR	66.111,33	100,00	63.635,81	5,160	M	EU1A	0,850	12	FRCC	11/07/2020	225	14,660	02556	00135	00080	11253	00000
0128053405106105 57	22/10/2001	0510610557	11/07/2000	EUR	48.080,97	100,00	45.257,96	4,960	M	EU1A	0,650	12	FRCC	11/07/2015	165	14,460	00356	00080	00092	6.448	00002
0128066105190078 14	22/10/2001	0519007814	11/07/2000	EUR	126.212,54	100,00	124.319,61	4,710	M	EU1A	0,400	12	FRCC	11/07/2035	405	14,210	00734	00458	00027	32584	00003
0128053005198059 35	22/10/2001	0519805935	11/07/2000	EUR	125.010,52	100,00	119.538,25	4,710	M	EU1A	0,400	12	FRCC	11/07/2030	345	14,210	02097	00154	00113	17266	00000
0128065105190106 46	22/10/2001	0519010646	11/07/2000	EUR	66.111,33	100,00	64.298,69	5,060	M	EU1A	0,750	12	FRCC	11/07/2025	285	14,560	02169	00083	00026	5607	00001
0128065105190106 53	22/10/2001	0519010653	11/07/2000	EUR	90.151,82	100,00	65.289,94	5,060	M	EU1A	0,750	12	FRCC	11/12/2020	230	14,560	01774	00216	00055	17262	00001
0128065105198145 96	22/10/2001	0519814596	11/07/2000	EUR	56.495,14	100,00	55.357,89	4,710	M	EU1A	0,400	12	FRCC	11/07/2030	345	14,210	03190	00314	00201	23549	00000
0128038205198150 34	22/10/2001	0519815034	11/07/2000	EUR	84.141,69	100,00	80.889,55	4,710	M	EU1A	0,400	12	FRCC	11/07/2020	225	14,210	00000	00322	00107	29753	00000
0128008005106047 41	22/10/2001	0510604741	11/07/2000	EUR	79.333,60	100,00	76.339,82	4,810	M	EU1A	0,500	12	FRCC	11/07/2020	225	14,310	01690	00289	00125	21651	00004
0128006905196047 42	22/10/2001	0519604742	11/07/2000	EUR	102.172,06	100,00	96.148,87	4,710	M	EU1A	0,400	12	FRCC	11/07/2015	165	14,210	02788	00230	00190	11003	00002
0128030005107104 37	22/10/2001	0510710437	11/07/2000	EUR	82.338,66	100,00	80.874,32	4,810	M	EU1A	0,500	12	FRCC	11/07/2030	345	14,310	00968	00719	00156	48926	00004
0128024005196147 06	22/10/2001	0519614706	11/07/2000	EUR	45.075,91	100,00	42.465,40	4,860	M	EU1A	0,550	12	FRCC	11/07/2015	165	14,360	02926	00027	00211	1824	00003
0128026005106083 51	22/10/2001	0510608351	11/07/2000	EUR	90.151,82	100,00	78.543,72	4,910	M	EU1A	0,600	12	FRCC	11/12/2017	194	14,410	02770	00000	00166	90524	00022
0128028005198135 46	22/10/2001	0519813546	11/07/2000	EUR	67.914,37	100,00	66.086,76	4,710	M	EU1A	0,400	12	FRCC	11/07/2025	285	14,210	03619	00817	00067	43104	00000
0128005505106083 07	22/10/2001	0510608307	11/07/2000	EUR	57.997,67	100,00	56.496,02	5,060	M	EU1A	0,750	12	FRCC	11/07/2025	285	14,560	01262	00495	00169	38920	00002
0128006305190032 47	22/10/2001	0519003247	11/07/2000	EUR	63.106,27	100,00	61.511,38	4,910	M	EU1A	0,600	12	FRCC	11/07/2025	285	14,410	01688	00287	00022	21433	00002
0128005705198071 63	22/10/2001	0519807163	11/07/2000	EUR	54.091,09	100,00	50.852,93	4,710	M	EU1A	0,400	12	FRCC	11/07/2015	165	14,210	02674	00557	00106	25330	00000
0128005405106047 43	22/10/2001	0510604743	11/07/2000	EUR	156.263,15	100,00	147.357,09	5,010	M	EU1A	0,700	12	FRCC	11/07/2015	165	14,510	02635	00654	00115	31988	00000
0128030005107107 87	22/10/2001	0510710787	11/07/2000	EUR	84.141,69	100,00	69.903,91	4,810	M	EU1A	0,500	12	FRCC	11/05/2013	139	14,310	00000	00051	00142	4438	00002
0128031005106041 03	22/10/2001	0510604103	11/07/2000	EUR	84.141,69	100,00	69.783,82	4,810	M	EU1A	0,500	12	FRCC	11/05/2013	139	14,310	00000	00645	00167	40817	00008
0128035005105204 93	22/10/2001	0510520493	11/07/2000	EUR	51.687,04	100,00	50.948,96	4,860	M	EU1A	0,550	12	FRCC	11/07/2035	405	14,360	01078	00814	00056	14335	00010
0128031505100027 03	22/10/2001	0510002703	11/07/2000	EUR	150.253,03	100,00	148.148,66	4,910	M	EU1A	0,600	12	FRCC	11/07/2035	405	14,410	00000	00414	00083	4269	00007

NOTARIA DE D. ROBERTO PAREJO GAMIR · NIHIL PRIUS FIDE · MADRID

94

CARTERA DE PARTICIPACIONES HIPOTECARIAS

NUM.PARTICIP.	FEC.EMI.	NUM.PREST.	F.APERT.	DIV.	CAPITAL INIC.	%PART.	CAPITAL PEND.	%NOMIN.	(1)	(2)	DIFERE.	(3)	(4)	F.VENCI.	(5)	%DEMORA	TOMO	LIBRO	FOLIO	FINCA	INSC.
012803080510601602	22/10/2001	0510601602	11/07/2000	EUR	64.909,31	100,00	63.204,44	4,960	M	EU1A	0,650	12	FRCC	11/07/2025	285	14,460	00708	00081	00129	3708	00003
012803400510614955	22/10/2001	0510614955	11/07/2000	EUR	36.060,73	100,00	33.970,65	4,810	M	EU1A	0,500	12	FRCC	11/07/2015	165	14,310	00409	00052	00030	3430	00004
012803520510604383	22/10/2001	0510604383	11/07/2000	EUR	60.101,21	100,00	57.785,87	4,860	M	EU1A	0,550	12	FRCC	11/07/2020	225	14,360	01538	00170	00138	4766	00004
012803300510602163	22/10/2001	0510602163	11/07/2000	EUR	48.080,97	100,00	46.772,27	4,910	M	EU1A	0,600	12	FRCC	11/07/2025	285	14,410	00931	00193	00029	2246	00005
012838690519815252	22/10/2001	0519815252	11/07/2000	EUR	72.121,45	100,00	70.073,07	4,810	M	EU1A	0,500	12	FRCC	11/07/2025	285	14,310	00096	00003	08452	8452	00000
012844510513003392	22/10/2001	0513003392	11/07/2000	EUR	147.247,97	100,00	144.578,95	5,580	M	EU1A	0,700	12	FRCC	11/07/2030	345	15,080	00642	00061	00000	3960	00000
012860250519815462	22/10/2001	0519815462	11/07/2000	EUR	60.101,21	100,00	45.352,98	4,710	M	EU1A	0,400	12	FRCC	11/11/2008	85	14,210	01128	01116	00005	95922	00000
012836140513003374	22/10/2001	0513003374	11/07/2000	EUR	54.091,09	100,00	52.645,81	4,960	M	EU1A	0,650	12	FRCC	11/07/2025	285	14,460	02284	01014	00000	7480	00000
012887000519813692	22/10/2001	0519813692	11/07/2000	EUR	84.141,69	100,00	77.355,55	4,710	M	EU1A	0,400	12	FRCC	11/07/2012	129	14,210	01685	00441	00136	8052	00000
012887000519810304	22/10/2001	0519810304	11/07/2000	EUR	60.101,21	100,00	58.483,84	4,710	M	EU1A	0,400	12	FRCC	11/07/2025	285	14,210	00507	00043	00190	2707	00000
012831260519804324	22/10/2001	0519804324	11/07/2000	EUR	51.086,03	100,00	41.384,65	4,810	M	EU1A	0,500	12	FRCC	11/07/2025	285	14,310	02479	00149	00188	13330	00000
012834420519809841	22/10/2001	0519809841	11/07/2000	EUR	78.131,57	100,00	73.568,02	5,310	M	EU1A	1,000	12	FRCC	11/07/2015	165	9,810	01491	01115	00115	28021	00000
012833960519809172	22/10/2001	0519809172	11/07/2000	EUR	54.091,09	100,00	25.355,67	4,710	M	EU1A	0,400	12	FRCC	11/04/2007	66	14,210	00447	00000	00200	11307	00000
012887000519814343	22/10/2001	0519814343	11/07/2000	EUR	91.353,84	100,00	88.895,46	4,710	M	EU1A	0,400	12	FRCC	11/07/2025	285	14,210	01265	00582	00136	29155	00000
012887000519807805	22/10/2001	0519807805	11/07/2000	EUR	174.293,51	100,00	166.564,52	4,710	M	EU1A	0,400	12	FRCC	11/10/2024	276	14,210	02149	01138	00176	43371	00000
012808500510612392	22/10/2001	0510612392	11/07/2000	EUR	54.091,09	100,00	46.133,03	5,310	M	EU1A	1,000	12	FRCC	11/07/2020	225	14,810	00000	00209	00169	14893	00000
012808020510609726	22/10/2001	0510609726	11/07/2000	EUR	108.182,18	100,00	106.182,41	5,110	M	EU1A	0,800	12	FRCC	11/07/2030	345	14,610	02461	00536	00048	52913	00000
012887000519814791	22/10/2001	0519814791	11/07/2000	EUR	81.136,63	100,00	78.953,20	4,710	M	EU1A	0,400	12	FRCC	11/07/2025	285	14,210	02661	00005	00022	155	00000
012887000519813384	22/10/2001	0519813384	11/07/2000	EUR	85.343,72	100,00	80.234,58	4,710	M	EU1A	0,400	12	FRCC	11/07/2015	165	14,210	00361	00817	00135	43138	00000
012887000519813972	22/10/2001	0519813972	11/07/2000	EUR	99.167,00	100,00	93.320,95	4,710	M	EU1A	0,400	12	FRCC	11/07/2015	165	14,210	02262	00086	00108	1542	00000
012887000519814924	22/10/2001	0519814924	12/07/2000	EUR	210.354,24	100,00	206.266,59	4,710	M	EU1A	0,400	12	FRCC	12/07/2030	345	14,210	03186	00095	00019	7507	00000
012887000519812635	22/10/2001	0519812635	12/07/2000	EUR	46.578,44	100,00	44.738,69	4,710	M	EU1A	0,400	12	FRCC	12/07/2020	225	14,210	01457	01338	00166	45872	00000
012887000519805264	22/10/2001	0519805264	12/07/2000	EUR	126.212,54	100,00	122.718,51	4,710	M	EU1A	0,400	12	FRCC	12/07/2025	285	14,210	01805	00255	00061	25369	00000
012887000519816527	22/10/2001	0519816527	12/07/2000	EUR	78.131,57	100,00	45.759,65	4,710	M	EU1A	0,400	12	FRCC	12/07/2010	105	14,210	02611	02611	00099	56755	00000
012887000519815365	22/10/2001	0519815365	12/07/2000	EUR	57.096,15	100,00	55.993,78	5,280	M	EU1A	0,400	12	FRCC	12/07/2030	345	14,780	00254	00000	00202	19310	00000
012887000519815281	22/10/2001	0519815281	12/07/2000	EUR	69.116,39	100,00	67.256,48	4,710	M	EU1A	0,400	12	FRCC	12/07/2025	285	14,210	01796	00575	00079	31148	00000
012887000519807203	22/10/2001	0519807203	12/07/2000	EUR	90.151,82	100,00	79.719,17	4,710	M	EU1A	0,400	12	FRCC	12/07/2009	93	14,210	01154	00262	00027	23895	00000
012887000519809107	22/10/2001	0519809107	12/07/2000	EUR	108.182,18	100,00	105.187,28	4,710	M	EU1A	0,400	12	FRCC	12/07/2025	285	14,210	00516	00509	00222	27561	00000
012887000519811627	22/10/2001	0519811627	12/07/2000	EUR	45.075,91	100,00	42.377,45	4,710	M	EU1A	0,400	12	FRCC	12/07/2015	165	14,210	01418	00186	00133	5368	00000
012808500510612371	22/10/2001	0510612371	12/07/2000	EUR	132.222,66	100,00	129.774,10	5,060	M	EU1A	0,750	12	FRCC	12/07/2030	345	14,560	01704	00179	00056	15302	00000
012834240510600035	22/10/2001	0510600035	12/07/2000	EUR	180.303,63	100,00	173.387,67	5,060	M	EU1A	0,750	12	FRCC	12/07/2020	225	14,560	01580	00726	00009	29564	00000
012835980519000062	22/10/2001	0519000062	12/07/2000	EUR	78.131,57	100,00	70.389,04	5,060	M	EU1A	0,750	12	FRCC	12/02/2026	292	14,560	01640	00128	00057	16597	00003
012835980519000076	22/10/2001	0519000076	12/07/2000	EUR	90.151,82	100,00	58.873,20	5,060	M	EU1A	0,750	12	FRCC	12/07/2030	345	14,560	01640	00128	00050	16590	00001
012834850510600054	22/10/2001	0510600054	12/07/2000	EUR	96.161,94	100,00	94.269,82	4,960	M	EU1A	0,650	12	FRCC	12/07/2030	345	14,460	02138	00301	00122	27183	00003
012838660519814724	22/10/2001	0519814724	12/07/2000	EUR	48.080,97	100,00	46.222,58	4,710	M	EU1A	0,400	12	FRCC	12/07/2020	225	14,210	01569	00086	00130	4562	00000
012843290510000025	22/10/2001	0510000025	12/07/2000	EUR	60.101,21	100,00	58.493,08	4,910	M	EU1A	0,600	12	FRCC	12/07/2025	285	14,410	00000	00000	00000	16998	00000
012836650510000103	22/10/2001	0510000103	12/07/2000	EUR	36.060,73	100,00	34.027,99	5,880	M	EU1A	1,000	12	FRCC	12/07/2015	165	15,380	00000	00000	00000	3442	00000
012837800510700183	22/10/2001	0510700183	12/07/2000	EUR	135.227,72	100,00	133.384,23	5,530	M	EU1A	0,650	12	FRCC	12/07/2035	405	15,030	00344	00025	00102	3322	00005
012860330519814784	22/10/2001	0519814784	12/07/2000	EUR	138.232,78	100,00	101.989,33	4,710	M	EU1A	0,400	12	FRCC	12/08/2014	154	14,210	01802	01140	00052	45591	00000
012807960510606472	22/10/2001	0510606472	12/07/2000	EUR	51.086,03	100,00	46.060,53	5,160	M	EU1A	0,850	12	FRCC	12/07/2010	105	14,660	01481	00703	00161	50159	00004
012803200510602846	22/10/2001	0510602846	12/07/2000	EUR	108.182,18	100,00	93.179,53	4,860	M	EU1A	0,550	12	FRCC	12/01/2021	231	14,360	03360	00225	00005	9957	00001
012803500510520787	22/10/2001	0510520787	12/07/2000	EUR	54.091,09	100,00	31.217,60	4,810	M	EU1A	0,500	12	FRCC	12/07/2010	105	14,310	01276	00965	00140	47627	00002
012803400510614962	22/10/2001	0510614962	12/07/2000	EUR	24.040,48	100,00	22.636,34	5,310	M	EU1A	1,000	12	FRCC	12/07/2015	165	14,810	02605	01466	00201	103258	00002
012800360519814485	22/10/2001	0519814485	12/07/2000	EUR	300.506,05	100,00	257.247,77	4,710	M	EU1A	0,400	12	FRCC	12/07/2025	285	14,210	01408	00794	00150	51876N	00000
012800120519815861	22/10/2001	0519815861	12/07/2000	EUR	132.222,66	100,00	92.285,02	4,710	M	EU1A	0,400	12	FRCC	12/07/2020	225	14,210	01024	00032	00084	4658	00000
012801000510615107	22/10/2001	0510615107	12/07/2000	EUR	96.161,94	100,00	93.653,94	4,810	M	EU1A	0,500	12	FRCC	12/07/2025	285	14,310	01415	01415	00049	78754	00005
012803020510604767	22/10/2001	0510604767	12/07/2000	EUR	135.227,72	100,00	131.599,14	4,810	M	EU1A	0,500	12	FRCC	12/07/2025	285	14,310	02587	02587	00095	27769	00013
012800470519814132	22/10/2001	0519814132	12/07/2000	EUR	102.172,06	100,00	98.222,98	4,710	M	EU1A	0,400	12	FRCC	12/07/2020	225	14,210	01444	00197	00078	10000	00000
012803000510710703	22/10/2001	0510710703	12/07/2000	EUR	83.841,19	100,00	81.591,49	4,810	M	EU1A	0,500	12	FRCC	12/07/2025	285	14,310	01549	00250	00027	9635	00005
012803190510603335	22/10/2001	0510603335	12/07/2000	EUR	60.101,21	100,00	57.783,34	4,810	M	EU1A	0,500	12	FRCC	12/07/2020	225	14,310	00000	00179	00045	9902	00003
012800520510606176	22/10/2001	0510606176	12/07/2000	EUR	258.435,20	100,00	137.124,32	4,910	M	EU1A	0,600	12	FRCC	12/07/2020	225	14,410	03350	00239	00014	2650	00005
012800470510603392	22/10/2001	0510603392	12/07/2000	EUR	174.293,51	100,00	155.899,67	5,060	M	EU1A	0,750	12	FRCC	12/07/2025	285	14,560	00681	00346	00219	16166	00004
012803000510710717	22/10/2001	0510710717	12/07/2000	EUR	120.202,42	100,00	107.582,07	4,810	M	EU1A	0,500	12	FRCC	12/07/2018	201	14,310	01879	00419	00100	16097	00004
012801530519008776	22/10/2001	0519008776	12/07/2000	EUR	27.045,54	100,00	25.537,95	5,310	M	EU1A	1,000	12	FRCC	12/07/2015	165	14,810	02157	00314	00060	18380	00005
012801800510610483	22/10/2001	0510610483	12/07/2000	EUR	87.146,76	100,00	81.870,66	4,910	M	EU1A	0,600	12	FRCC	12/07/2025	285	14,410	00000	00809	00066	37740	00011
012801800510610441	22/10/2001	0510610441	12/07/2000	EUR	96.161,94	100,00	93.603,37	5,110	M	EU1A	0,800	12	FRCC	12/07/2025	285	14,610	02067	01039	00132	53891	00006
012800630519815772	22/10/2001	0519815772	12/07/2000	EUR	90.151,82	100,00	81.696,63	4,710	M	EU1A	0,400	12	FRCC	12/04/2017	186	14,210	00997	00000	00147	37760	00000
012802400519614762	22/10/2001	0519614762	12/07/2000	EUR	81.136,63	100,00	67.069,27	4,860	M	EU1A	0,550	12	FRCC	12/07/2013	141	14,360	02914	00356	00190	20012	00002
012800640510605411	22/10/2001	0510605411	12/07/2000	EUR	107.376,23	100,00	101.285,98	4,810	M	EU1A	0,500	12	FRCC	12/07/2015	165	14,310	01705	00719	00186	40922	00004
012802100519817193	22/10/2001	0519817193	12/07/2000	EUR	72.121,45	100,00	69.333,84	4,710	M	EU1A	0,400	12	FRCC	12/07/2020	225	14,210	01812	00488	00059	37004	00000
012800810519005204	22/10/2001	0519005204	12/07/2000	EUR	55.293,11	100,00	53.144,19	5,060	M	EU1A	0,750	12	FRCC	12/07/2020	225	14,560	00766	01405	00034	31909	00004
012803960510005731	22/10/2001	0510005731	12/07/2000	EUR	30.050,61	100,00	27.034,76	5,060	M	EU1A	0,750	12	FRCC	12/07/2010	105	14,560	01385	00073	00155	7936	00005
012803960510005745	22/10/2001	0510005745	12/07/2000	EUR	60.101,21	100,00	57.845,74	5,060	M	EU1A	0,750	12	FRCC	12/07/2020	225	14,560	00922	00129	00060	3991	00006
012806510519010576	22/10/2001	0519010576	12/07/2000	EUR	141.237,84	100,00	135.925,78	4,960	M	EU1A	0,650	12	FRCC	12/07/2020	225	14,460	03026	00225	00151	16865	00000
012805700510609242	22/10/2001	0510609242	12/07/2000	EUR	160.470,23	100,00	121.949,32	5,010	M	EU1A	0,700	12	FRCC	12/07/2030	345	14,510	00526	00081	00146	5729	00007
012805410519813646	22/10/2001	0519813646	12/07/2000	EUR	135.227,72	100,00	126.671,37	4,710	M	EU1A	0,400	12	FRCC	12/07/2030	345	14,210	01225	00210	00054	14768	00000
012806610519007863	22/10/2001	0519007863	12/07/2000	EUR	37.262,75	100,00	35.872,01	5,310	M	EU1A	1,000	12	FRCC	12/07/2020	225	14,810	01173	00429	00202	12711	00003
012806610519007982	22/10/2001	0519007982	12/07/2000	EUR	186.313,75	100,00	113.879,97	4,910	M	EU1A	0,600	12	FRCC	12/04/2017	186	14,410	02794	00152	00053	10723	00004
012805810510606803	22/10/2001	0510606803	12/07/2000	EUR	240.404,84	100,00	203.371,65	5,060	M	EU1A	0,750	12	FRCC	12/07/2015	165	14,560	04057	01218	00018	55641	00003
012805130510604782	22/10/2001	0510604782	12/07/2000	EUR	192.323,87	100,00	184.970,88	4,810	M	EU1A	0,500	12	FRCC	12/07/2020	225	14,310	01591	00471	00215	23142	00003
012805120510604564	22/10/2001	0510604564	12/07/2000	EUR	120.202,42	100,00	106.479,19	4,910	M	EU1A	0,600	12	FRCC	12/06/2014	152	14,410	02993	00415	00085	21978	00000
012806040510006982	22/10/2001	0510006982	12/07/2000	EUR	42.070,85	100,00	41.266,20	5,160	M	EU1A	0,850	12	FRCC	12/07/2030	345	14,660	02481	00843	00010	25972	00007
012807000510615322	22/10/2001	0510615322	12/07/2000	EUR	78.131,57	100,00	75.131,42	5,010	M	EU1A	0,700	12	FRCC	12/07/2020	225	14,510	00313	00111	00003	7217	00000
012806900510008237	22/10/2001	0510008237	12/07/2000	EUR	66.111,33	100,00	57.722,90	5,060	M	EU1A	0,750	12	FRCC	12/07/2020	225	14,560	01792	00148	00040	10154	00007
012806050510005184	22/10/2001	0510005184	12/07/2000	EUR	150.253,03	100,00	145.880,13	4,960	M	EU1A	0,650	12	FRCC	12/07/2025	285	14,460	00000	00000	00000	25364	00000
012806030510004475	22/10/2001	0510004475	13/07/2000	EUR	54.692,10	100,00	44.397,15	5,060	M	EU1A	0,750	12	FRCC	13/12/2018	206	14,560	00884	00530	00023	15711	00006
012807200510609952	22/10/2001	0510609952	13/07/2000	EUR	60.101,21	100,00	56.596,37	5,010	M	EU1A	0,700	12	FRCC	13/07/2015	165	14,510	02089	00502	00070	35884	00003
012806290519814497	22/10/2001	0519814497	13/07/2000	EUR	33.656,68	100,00	31.641,77	4,710	M	EU1A	0,400	12	FRCC	13/07/2015	165	14,210	01360	00071	00012	6374	00000
012805000510639573	22/10/2001	0510639573	13/07/2000	EUR	270.455,45	100,00	233.522,12	4,810	M	EU1A	0,500	12	FRCC	13/07/2030	345	14,310	01572	00462	00100	22823	00003
012805040510605753	22/10/2001	0510605753	13/07/2000	EUR	90.151,82	100,00	88.355,53	5,010	M	EU1A	0,700	12	FRCC	13/07/2030	345	14,510	02747	00372	00031	8163	00004
012807500510613482	22/10/2001	0510613482	13/07/2000	EUR	33.055,67	100,00	31.087,28	5,060	M	EU1A	0,750	12	FRCC	13/07/2015	165	14,560	01783	00120	00075	10212	00002
012807330519009265	22/10/2001	0519009265	13/07/2000	EUR	48.080,97	100,00	45.411,45	5,560	M	EU1A	1,250	12	FRCC	13/07/2015	165	15,060	00000	00000	00000	6689N	00000
012806330519001906	22/10/2001	0519001906	13/07/2000	EUR	27.045,54	100,00	26.079,18	6,310	M	EU1A	2,000	12	FRCC	13/07/2020	225	15,810	02643	01504	00133	106147	00002
012805530519002204	22/10/2001	0519002204	13/07/2000	EUR	84.141,69	100,00	81.947,15	4,810	M	EU1A	0,500	12	FRCC	13/07/2025	285	14,310	01531	00047	00118	2241	00003
012806610519007954	22/10/2001	0519007954	13/07/2000	EUR	60.101,21	100,00	56.631,52	5,060	M	EU1A	0,750	12	FRCC	13/07/2015	165	14,560	00385	00315	00081	22370	00000
012806510519010814	22/10/2001	0519010814	13/07/2000	EUR	78.131,57	100,00	63.468,51	5,060	M	EU1A	0,750	12	FRCC	20/01/2022	243	14,560	01781	00223	00182	17956	00001
012806610519007625	22/10/2001	0519007625	13/07/2000	EUR	39.065,79	100,00	38.348,77	5,310	M	EU1A	1,000	12	FRCC	13/07/2030	345	14,810	01049	00352	00145	20068	00000
012805330510602492	22/10/2001	0510602492	13/07/2000	EUR	48.080,97	100,00	23.407,70	4,960	M	EU1A	0,650	12	FRCC	13/11/2007	73	14,460	02600	00612	00127	12062	00000
012806500519010274	22/10/2001	0519010274	13/07/2000	EUR	45.075,91	100,00	43.912,19	5,160	M	EU1A	0,850	12	FRCC	13/07/2025	285	14,660	03315	00490	00051	6810	00000
012803820519813011	22/10/2001	0519813011	13/07/2000	EUR	60.101,21	100,00	54.049,31	4,710	M	EU1A	0,400	12	FRCC	13/07/2010	105	14,210	00906	00159	00176	16566	00000
012800700519815954	22/10/2001	0519815954	13/07/2000	EUR	138.232,78	100,00	132.889,95	4,710	M	EU1A	0,400	12	FRCC	13/07/2020	225	14,210	01595	00494	00123	19770	00000
012800730519811155	22/10/2001	0519811155	13/07/2000	EUR	132.222,66	100,00	127.000,08	4,710	M	EU1A	0,400	12	FRCC	13/07/2020	225	14,210	00000	01360	00101	96977	00000
012804010510804065	22/10/2001	0510804065	13/07/2000	EUR	54.091,09	100,00	52.049,86	4,810	M	EU1A	0,500	12	FRCC	13/07/2020	225	14,310	02694	01007	00186	37000	00000
012802500510604155	22/10/2001	0510604155	13/07/2000	EUR	96.161,94	100,00	93.742,46	5,060	M	EU1A	0,750	12	FRCC	13/07/2025	285	14,560	02502	00869	00190	55861	00000
012801700510604481	22/10/2001	0510604481	13/07/2000	EUR	69.116,39	100,00	66.567,27	4,860	M	EU1A	0,550	12	FRCC	13/07/2020	225	14,360	01480	00711	00186	33459	00004
012800210510611122	22/10/2001	0510611122	13/07/2000	EUR	90.151,82	100,00	86.682,53	4,910	M	EU1A	0,600	12	FRCC	13/07/2020	225	14,410	01723	00322	00175	23363	00002
012801810510603463	22/10/2001	0510603463	13/07/2000	EUR	102.172,06	100,00	95.173,78	4,810	M	EU1A	0,500	12	FRCC	13/10/2023	264	14,310	01099	01099	00089	71803	00005
012803000510710626	22/10/2001	0510710626	13/07/2000	EUR	99.167,00	100,00	96.536,10	4,810	M	EU1A	0,500	12	FRCC	13/07/2025	285	14,310	02272	00812	00181	10110/B	00003
012802010510605044	22/10/2001	0510605044	13/07/2000	EUR	54.091,09	100,00	50.811,82	4,810	M	EU1A	0,500	12	FRCC	13/07/2017	189	14,310	02284	00578	00046	45029	00000
012802610510602521	22/10/2001	0510602521	13/07/2000	EUR	63.106,27	100,00	60.745,48	4,810	M	EU1A	0,500	12	FRCC	13/07/2020	225	14,310	04326	00814	00216	51899	00002
012802610510602633	22/10/2001	0510602633	13/07/2000	EUR	138.232,78	100,00	134.523,55	4,810	M	EU1A	0,500	12	FRCC	13/07/2025	285	14,310	04328	00816	00001	51905	00002
012800850510606706	22/10/2001	0510606706	13/07/2000	EUR	59.163,63	100,00	47.066,99	5,580	M	EU1A	0,700	12	FRCC	13/07/2017	189	15,080	01833	01029	00112	59967	00003
012803020510604823	22/10/2001	0510604823	13/07/2000	EUR	78.131,57	100,00	76.038,06	4,860	M	EU1A	0,550	12	FRCC	13/07/2025	285	14,360	01666	00055	00193	3255	00003
012803190510602614	22/10/2001	0510602614	13/07/2000	EUR	120.202,42	100,00	115.606,76	4,810	M	EU1A	0,500	12	FRCC	13/07/2020	225	14,310	00524	00427	00003	40750	00003
012803100510604131	22/10/2001	0510604131	13/07/2000	EUR	168.283,39	100,00	165.048,03	4,810	M	EU1A	0,500	12	FRCC	13/07/2030	345	14,310	00000	00231	00079	16555	00005
012803090510601617	22/10/2001	0510601617	13/07/2000	EUR	66.111,33	100,00	63.561,62	4,810	M	EU1A	0,500	12	FRCC	13/07/2020	225	14,310	01279	00152	00045	4566	00009
012801010510605343	22/10/2001	0510605343	13/07/2000	EUR	138.232,78	100,00	136.313,33	4,910	M	EU1A	0,600	12	FRCC	13/07/2035	405	14,410	00000	00008	00067	76551	00001
012801200519004473	22/10/2001	0519004473	13/07/2000	EUR	147.247,97	100,00	141.187,30	4,810	M	EU1A	0,500	12	FRCC	13/07/2020	225	14,310	01348	00909	00090	91029	00003
012800120510606367	22/10/2001	0510606367	13/07/2000	EUR	60.101,21	100,00	58.497,62	5,010	M	EU1A	0,700	12	FRCC	13/07/2025	285	14,510	00299	00001	00081	14032	00006
012800120519806985	22/10/2001	0519806985	13/07/2000	EUR	180.303,63	100,00	176.673,96	4,710	M	EU1A	0,400	12	FRCC	13/07/2030	345	14,210	00821	00814	00169	38664	00000
012800010519816564	22/10/2001	0519816564	13/07/2000	EUR	75.126,51	100,00	67.516,10	4,710	M	EU1A	0,400	12	FRCC	13/10/2014	156	14,210	02501	00569	00029	55059	00000
012800440519807241	22/10/2001	0519807241	13/07/2000	EUR	24.040,48	100,00	22.601,29	4,710	M	EU1A	0,400	12	FRCC	13/07/2015	165	14,210	01229	00387	00036	26992	00000
012803400510614766	22/10/2001	0510614766	13/07/2000	EUR	69.116,39	100,00	62.302,21	4,910	M	EU1A	0,600	12	FRCC	13/07/2020	225	14,410	01681	00625	00186	19093	00002
012807600519808951	22/10/2001	0519808951	13/07/2000	EUR	84.141,69	100,00	82.879,74	4,710	M	EU1A	0,400	12	FRCC	13/07/2035	405	14,210	01904	00189	00137	16293	00000
012860330519816681	22/10/2001	0519816681	13/07/2000	EUR	108.182,18	100,00	102.708,97	5,060	M	EU1A	0,750	12	FRCC	13/07/2030	345	14,560	00756	00365	00001	17420	00000
012860430519800906	22/10/2001	0519800906	13/07/2000	EUR	111.187,24	100,00	109.519,68	4,710	M	EU1A	0,400	12	FRCC	13/07/2035	405	14,210	00507	00126	00105	7268	00000
012860100519807474	22/10/2001	0519807474	13/07/2000	EUR	153.258,09	100,00	143.147,78	4,710	M	MI1A	0,400	12	FRCC	13/07/2025	285	14,210	00818	00811	00000	38603	00000
012842080519807464	22/10/2001	0519807464	13/07/2000	EUR	105.177,12	100,00	101.129,67	4,910	M	EU1A	0,600	12	FRCC	13/07/2020	225	14,410	01496	00226	00141	11109	00000
012866520519815095	22/10/2001	0519815095	13/07/2000	EUR	42.070,85	100,00	40.938,73	4,710	M	EU1A	0,400	12	FRCC	13/07/2025	285	14,210	01716	00586	00162	46138	00000
012807800519804463	22/10/2001	0519804463	13/07/2000	EUR	162.273,27	100,00	67.793,65	4,710	M	EU1A	0,400	12	FRCC	13/07/2020	225	14,210	00629	00442	00075	31991	00000
012838650519814331	22/10/2001	0519814331	13/07/2000	EUR	66.111,33	100,00	60.212,46	4,710	M	EU1A	0,400	12	FRCC	13/07/2011	117	14,210	01236	00665	00058	58121	00000
012835060519806412	22/10/2001	0519806412	13/07/2000	EUR	76.929,55	100,00	72.323,57	4,710	M	EU1A	0,400	12	FRCC	13/03/2024	269	14,210	02630	01187	00218	50181	00000
012808000510667432	22/10/2001	0510667432	13/07/2000	EUR	69.116,39	100,00	67.841,09	5,160	M	EU1A	0,850	12	FRCC	13/07/2030	345	14,660	01191	00255	00196	30461	00001
012808640510605602	22/10/2001	0510605602	13/07/2000	EUR	75.126,51	100,00	72.300,99	4,960	M	EU1A	0,650	12	FRCC	10/07/2020	225	14,460	01623	00177	00145	13963	00000
012834700510600095	22/10/2001	0510600095	13/07/2000	EUR	105.177,12	100,00	98.472,65	4,960	M	EU1A	0,650	12	FRCC	13/04/2031	354	14,460	02418	00000	00082	8541	00001
012887000519811781	22/10/2001	0519811781	13/07/2000	EUR	135.588,33	100,00	125.577,10	4,710	M	EU1A	0,400	12	FRCC	13/08/2023	262	14,210	02447	00740	00143	46651	00000
012887000519808862	22/10/2001	0519808862	13/07/2000	EUR	108.182,18	100,00	101.705,79	4,710	M	EU1A	0,400	12	FRCC	13/07/2015	165	14,210	01295	00231	00013	14441	00000

BANKINTER 3 FONDO DE TITULIZACION HIPOTECARIA

CARTERA DE PARTICIPACIONES HIPOTECARIAS

NUM.PARTICIP.	FEC.EMI.	NUM.PREST.	F.APERT.	DIV.	CAPITAL INIC.	%PART.	CAPITAL PEND.	%NOMIN.	(1)	(2)	DIFERE.	(3)	(4)	F.VENCI.	(5)	%DEMORA	TOMO	LIBRO	FOLIO	FINCA	INSC.
012831250519000037	22/10/2001	0519000037	13/07/2000	EUR	42.070,85	100,00	38.731,40	5,060	M	EU1A	0,750	12	FRCC	13/07/2012	129	14,560	00882	00152	00100	20029	00005
012887000519809527	22/10/2001	0519809527	13/07/2000	EUR	138.232,78	100,00	136.159,59	4,710	M	EU1A	0,400	12	FRCC	13/07/2035	405	14,210	00821	00814	00091	38638	00000
012887000519809555	22/10/2001	0519809555	13/07/2000	EUR	66.111,33	100,00	64.281,09	4,710	M	EU1A	0,400	12	FRCC	13/07/2025	285	14,210	00821	00814	00127	38650	00000
012887000519810612	22/10/2001	0519810612	13/07/2000	EUR	254.829,13	100,00	188.973,05	4,710	M	EU1A	0,400	12	FRCC	13/02/2008	76	14,210	02756	02756	00064	11529	00000
012887000519808582	22/10/2001	0519808582	13/07/2000	EUR	42.070,85	100,00	34.666,90	4,710	M	EU1A	0,400	12	FRCC	13/11/2019	217	14,210	00821	00814	00130	38651	00000
012887000519808547	22/10/2001	0519808547	13/07/2000	EUR	126.212,54	100,00	123.671,79	4,710	M	EU1A	0,400	12	FRCC	13/07/2030	345	14,210	00821	00814	00031	38628	00000
012887000519807056	22/10/2001	0519807056	13/07/2000	EUR	216.364,36	100,00	212.008,76	4,710	M	EU1A	0,400	12	FRCC	13/07/2030	345	14,210	00821	00814	00157	38660	00000
012887000519815267	22/10/2001	0519815267	13/07/2000	EUR	60.101,21	100,00	58.483,84	4,710	M	EU1A	0,400	12	FRCC	13/07/2025	285	14,210	01336	00143	00105	14154	00000
012887000519816877	22/10/2001	0519816877	13/07/2000	EUR	57.096,15	100,00	55.515,51	4,710	M	EU1A	0,400	12	FRCC	13/07/2025	285	14,210	00082	00082	00042	9504	00000
012887000519805635	22/10/2001	0519805635	13/07/2000	EUR	72.121,45	100,00	64.181,88	4,710	M	EU1A	0,400	12	FRCC	13/07/2025	285	14,210	01208	00261	00178	10709	00000
012887000519816401	22/10/2001	0519816401	13/07/2000	EUR	60.101,21	100,00	59.263,03	5,280	M	EU1A	0,400	12	FRCC	13/07/2035	405	14,780	02107	00184	00037	11106	00000
012887000519800966	22/10/2001	0519800966	13/07/2000	EUR	78.131,57	100,00	74.984,63	4,810	M	EU1A	0,500	12	FRCC	13/07/2020	225	14,310	00506	00125	00124	7217	00000
012887000519812124	22/10/2001	0519812124	13/07/2000	EUR	162.273,27	100,00	159.119,96	4,710	M	EU1A	0,400	12	FRCC	13/07/2030	345	14,210	01352	00121	00211	12966	00000
012887000519813713	22/10/2001	0519813713	13/07/2000	EUR	144.242,91	100,00	141.339,22	4,710	M	EU1A	0,400	12	FRCC	13/07/2030	345	14,210	02501	00569	00065	55095	00000
012887000519814322	22/10/2001	0519814322	13/07/2000	EUR	138.232,78	100,00	122.792,81	4,710	M	EU1A	0,400	12	FRCC	13/07/2025	285	14,210	05644	00006	00072	47742	00000
012887000519814063	22/10/2001	0519814063	13/07/2000	EUR	45.075,91	100,00	40.536,98	4,710	M	EU1A	0,400	12	FRCC	13/07/2010	105	14,210	01092	00042	00172	4891	00000
012887000519814455	22/10/2001	0519814455	13/07/2000	EUR	144.242,91	100,00	128.515,07	4,710	M	EU1A	0,400	12	FRCC	13/07/2025	285	14,210	00821	00814	00136	38653	00000
012887000519815204	22/10/2001	0519815204	14/07/2000	EUR	60.101,21	100,00	55.310,71	4,710	M	EU1A	0,400	12	FRCC	14/07/2012	129	14,210	01898	00734	00065	53890	00000
012887000519816975	22/10/2001	0519816975	14/07/2000	EUR	66.111,33	100,00	62.332,21	4,710	M	EU1A	0,400	12	FRCC	14/07/2015	165	14,210	02271	00589	00055	29766	00000
012887000519796731	22/10/2001	0519796731	14/07/2000	EUR	114.192,30	100,00	108.086,28	4,710	M	EU1A	0,400	12	FRCC	14/07/2025	285	14,210	04039	00004	00155	459	00000
012887000519816072	22/10/2001	0519816072	14/07/2000	EUR	108.182,18	100,00	106.079,95	4,710	M	EU1A	0,400	12	FRCC	14/07/2030	345	14,210	02661	00005	00110	10849	00000
012887000519816247	22/10/2001	0519816247	14/07/2000	EUR	78.131,57	100,00	76.029,02	4,710	M	EU1A	0,400	12	FRCC	14/07/2025	285	14,210	00130	00130	00201	10614/BIS	00000
012887000519817241	22/10/2001	0519817241	14/07/2000	EUR	78.131,57	100,00	75.045,54	4,710	M	EU1A	0,400	12	FRCC	14/07/2020	225	14,210	00756	00365	00057	17434	00000
012831260519000024	22/10/2001	0519000024	14/07/2000	EUR	132.222,66	100,00	69.813,40	5,060	M	EU1A	0,750	12	FRCC	14/07/2030	345	14,560	01969	00759	00072	64383	00006
012807960510607235	22/10/2001	0510607235	14/07/2000	EUR	20.434,41	100,00	19.321,02	5,560	M	EU1A	1,250	12	FRCC	14/07/2015	165	15,060	01532	00902	00076	8330	00007
012833720510600081	22/10/2001	0510600081	14/07/2000	EUR	54.091,09	100,00	53.061,80	5,310	M	EU1A	1,000	12	FRCC	14/07/2030	345	14,810	02920	00062	00014	4043	00003
012834950519816145	22/10/2001	0519816145	14/07/2000	EUR	36.060,73	100,00	33.934,87	4,710	M	EU1A	0,400	12	FRCC	14/07/2015	165	14,210	04387	00265	00030	15734	00000
012834540510000032	22/10/2001	0510000032	14/07/2000	EUR	72.121,45	100,00	70.732,58	4,910	M	EU1A	0,600	12	FRCC	14/07/2030	345	14,410	00000	00000	00000	44341	00000
012867310519814397	22/10/2001	0519814397	14/07/2000	EUR	60.101,21	100,00	57.778,24	4,710	M	EU1A	0,400	12	FRCC	14/07/2020	225	4,710	00463	00153	00117	8660	00000
012803400510614997	22/10/2001	0510614997	14/07/2000	EUR	138.232,78	100,00	130.294,83	4,810	M	EU1A	0,500	12	FRCC	14/07/2015	165	14,310	01154	00000	00185	586	00009
012800420510605935	22/10/2001	0510605935	14/07/2000	EUR	108.182,18	100,00	106.259,91	5,210	M	EU1A	0,900	12	FRCC	14/07/2030	345	14,710	01195	00459	00015	26936	00007
012800330510602156	22/10/2001	0510602156	14/07/2000	EUR	90.151,82	100,00	87.694,56	4,860	M	EU1A	0,550	12	FRCC	14/07/2025	285	14,360	00000	00059	00135	1840	00007
012803810519813353	22/10/2001	0519813353	14/07/2000	EUR	96.161,94	100,00	92.363,70	4,710	M	EU1A	0,400	12	FRCC	14/07/2020	225	14,210	02447	00091	00140	9675	00000
012800010519800562	22/10/2001	0519800562	14/07/2000	EUR	108.182,18	100,00	89.672,26	4,710	M	EU1A	0,400	12	FRCC	14/02/2014	148	14,210	00506	00125	00120	7216	00000
012800010519802305	22/10/2001	0519802305	14/07/2000	EUR	39.065,79	100,00	37.522,76	4,710	M	EU1A	0,400	12	FRCC	14/07/2020	225	14,210	02770	01035	00202	55761	00000
012803090510601631	22/10/2001	0510601631	14/07/2000	EUR	87.146,76	100,00	85.899,73	4,810	M	EU1A	0,500	12	FRCC	14/07/2035	405	14,310	01661	00229	00163	7877	00006
012800540510604533	22/10/2001	0510604533	14/07/2000	EUR	153.258,09	100,00	147.610,13	5,010	M	EU1A	0,700	12	FRCC	14/07/2020	225	14,510	02635	00654	00169	32006	00000
012803150510002724	22/10/2001	0510002724	14/07/2000	EUR	72.121,45	100,00	69.346,02	4,910	M	EU1A	0,600	12	FRCC	14/07/2020	225	14,410	00000	00474	00055	2472	00008
012803000510710836	22/10/2001	0510710836	14/07/2000	EUR	84.141,69	100,00	75.680,88	4,810	M	EU1A	0,500	12	FRCC	14/05/2022	247	14,310	00000	00036	00119	2070	00010
012803000510710843	22/10/2001	0510710843	14/07/2000	EUR	93.156,88	100,00	90.718,92	4,810	M	EU1A	0,500	12	FRCC	14/07/2025	285	14,310	00914	00056	00147	4683	00003
012800820510606395	22/10/2001	0510606395	14/07/2000	EUR	120.202,42	100,00	117.067,81	5,010	M	EU1A	0,700	12	FRCC	14/07/2025	285	14,510	00768	00103	00044	6463	00006
012803000510710857	22/10/2001	0510710857	14/07/2000	EUR	54.091,09	100,00	51.045,81	4,810	M	EU1A	0,500	12	FRCC	14/07/2015	165	14,310	05327	00184	00100	5327B	00007
012802610510602535	22/10/2001	0510602535	14/07/2000	EUR	60.101,21	100,00	57.865,46	5,060	M	EU1A	0,750	12	FRCC	14/07/2020	225	14,560	04322	00810	00069	51641	00002
012802000510612001	22/10/2001	0510612001	14/07/2000	EUR	51.086,03	100,00	46.000,23	4,910	M	EU1A	0,600	12	FRCC	14/07/2010	105	14,410	02016	00034	00214	2779	00003
012802310510605207	22/10/2001	0510605207	14/07/2000	EUR	99.167,00	100,00	97.194,43	5,060	M	EU1A	0,750	12	FRCC	14/07/2030	345	14,560	02431	00028	00240	2305	00006
012802300519808757	22/10/2001	0519808757	14/07/2000	EUR	72.121,45	100,00	65.825,12	4,710	M	EU1A	0,400	12	FRCC	14/07/2025	285	14,210	03351	00126	00141	10562	00007
012801800510610294	22/10/2001	0510610294	14/07/2000	EUR	180.303,63	100,00	166.633,29	4,960	M	EU1A	0,650	12	FRCC	14/07/2025	285	14,460	01906	00109	00109	11704	00003
012803960510005794	22/10/2001	0510005794	14/07/2000	EUR	36.060,73	100,00	32.475,97	5,060	M	EU1A	0,750	12	FRCC	14/07/2010	105	14,560	01234	00091	00111	7788	00005
012800660510603432	22/10/2001	0510603432	14/07/2000	EUR	240.404,84	100,00	234.619,67	5,530	M	EU1A	0,650	12	FRCC	14/07/2025	285	15,030	01844	00000	00158	13031	00002
012800780510607175	22/10/2001	0510607175	14/07/2000	EUR	82.338,66	100,00	32.301,31	5,060	M	EU1A	0,750	12	FRCC	14/07/2025	285	14,560	00000	01335	00143	125191	00004
012800290510606412	22/10/2001	0510606412	14/07/2000	EUR	96.161,94	100,00	93.592,57	4,960	M	EU1A	0,650	12	FRCC	14/07/2025	285	14,460	02694	02694	00120	26746	00008
012805340510610641	22/10/2001	0510610641	14/07/2000	EUR	60.101,21	100,00	56.569,15	4,910	M	EU1A	0,600	12	FRCC	14/07/2015	165	14,410	01055	00540	00129	20370	00007
012806400510609725	22/10/2001	0510609725	14/07/2000	EUR	54.091,09	100,00	50.931,68	5,310	M	EU1A	1,000	12	FRCC	14/07/2015	165	14,810	00920	00533	00041	35494	00000
012807350519013404	22/10/2001	0519013404	14/07/2000	EUR	45.075,91	100,00	43.948,44	5,260	M	EU1A	0,950	12	FRCC	14/07/2025	285	14,760	01947	01192	00061	23632	00008
012806060510003253	22/10/2001	0510003253	14/07/2000	EUR	192.323,87	100,00	187.816,99	5,010	M	EU1A	0,700	12	FRCC	14/07/2020	225	14,510	00000	00000	00000	24537	00000
012807300519013434	22/10/2001	0519013434	14/07/2000	EUR	108.182,18	100,00	105.299,81	5,060	M	EU1A	0,750	12	FRCC	14/07/2025	285	14,560	01803	01154	00137	52639	00003
012807410519811207	22/10/2001	0519811207	14/07/2000	EUR	48.080,97	100,00	46.752,95	4,710	M	EU1A	0,400	12	FRCC	14/07/2025	285	14,210	01170	00313	00200	22358	00000
012806060510003267	22/10/2001	0510003267	14/07/2000	EUR	96.161,94	100,00	93.196,42	5,010	M	EU1A	0,700	12	FRCC	14/07/2020	225	14,510	00000	00000	00000	3944	00000
012804020510803492	22/10/2001	0510803492	14/07/2000	EUR	72.121,45	100,00	67.857,42	5,380	M	EU1A	0,500	12	FRCC	14/07/2030	345	14,880	04201	00085	00195	5305	00000
012806040510007024	22/10/2001	0510007024	14/07/2000	EUR	54.091,09	100,00	51.016,40	5,060	M	EU1A	0,750	12	FRCC	14/07/2015	165	14,560	02284	00228	00023	25203	00004
012806300510610632	22/10/2001	0510610632	14/07/2000	EUR	79.333,60	100,00	77.393,90	5,060	M	EU1A	0,750	12	FRCC	14/07/2025	285	14,560	01113	01113	00082	15870	00010
012807200510609987	22/10/2001	0510609987	14/07/2000	EUR	73.924,49	100,00	69.153,20	4,910	M	EU1A	0,600	12	FRCC	14/09/2019	215	14,410	01811	00089	00197	7384	00000
012804060519811523	22/10/2001	0519811523	17/07/2000	EUR	105.297,32	100,00	103.177,64	4,710	M	EU1A	0,400	12	FRCC	17/07/2030	345	14,210	02707	00714	00094	38964	00000
012805000510640602	22/10/2001	0510640602	17/07/2000	EUR	90.151,82	100,00	88.437,00	4,910	M	EU1A	0,600	12	FRCC	17/07/2030	345	14,410	02576	00237	00184	13540	00000
012806350510602587	22/10/2001	0510602587	17/07/2000	EUR	42.070,85	100,00	39.642,00	5,060	M	EU1A	0,750	12	FRCC	17/07/2015	165	14,560	01574	00395	00119	36012	00000
012805350510000816	22/10/2001	0510000816	17/07/2000	EUR	60.101,21	100,00	58.486,15	4,960	M	EU1A	0,650	12	FRCC	17/07/2025	285	14,460	00518	00518	00176	26274-N	00009
012806450519010885	22/10/2001	0519010885	17/07/2000	EUR	66.111,33	100,00	59.585,94	5,810	M	EU1A	1,500	12	FRCC	17/07/2010	105	15,310	00755	00269	00173	21818	00000
012800260510608103	22/10/2001	0510608103	17/07/2000	EUR	42.070,85	100,00	39.685,14	5,060	M	EU1A	0,750	12	FRCC	17/07/2015	165	14,560	01698	00477	00191	8865	00004
012800720519802852	22/10/2001	0519802852	17/07/2000	EUR	102.172,06	100,00	96.419,57	4,810	M	EU1A	0,500	12	FRCC	17/05/2024	271	14,310	02704	00711	00212	38928	00000
012800550510608405	22/10/2001	0510608405	17/07/2000	EUR	48.080,97	100,00	45.347,93	5,060	M	EU1A	0,750	12	FRCC	17/07/2015	165	14,560	02600	00665	00115	43472	00003
012802000519815734	22/10/2001	0519815734	17/07/2000	EUR	63.106,27	100,00	60.667,16	4,710	M	EU1A	0,400	12	FRCC	17/07/2020	225	14,210	02384	00498	00119	42652	00000
012802000519817792	22/10/2001	0519817792	17/07/2000	EUR	56.308,82	100,00	54.084,73	4,710	M	EU1A	0,400	12	FRCC	17/07/2020	225	14,210	02384	00498	00131	42664	00000
012802000510611966	22/10/2001	0510611966	17/07/2000	EUR	51.086,03	100,00	17.024,21	4,910	M	EU1A	0,600	12	FRCC	17/05/2009	91	14,410	02384	00498	00029	42562	00000
012800210519803935	22/10/2001	0519803935	17/07/2000	EUR	72.121,45	100,00	51.736,82	4,710	M	EU1A	0,400	12	FRCC	17/06/2011	116	14,210	02707	00714	00220	39006	00000
012800140519813735	22/10/2001	0519813735	17/07/2000	EUR	72.121,45	100,00	67.803,89	4,710	M	EU1A	0,400	12	FRCC	17/07/2015	165	14,210	00830	00094	00106	6019	00000
012802000510611623	22/10/2001	0510611623	17/07/2000	EUR	66.111,33	100,00	62.285,66	4,910	M	EU1A	0,600	12	FRCC	17/07/2015	165	14,410	02384	00498	00199	42644	00000
012803150510002752	22/10/2001	0510002752	17/07/2000	EUR	120.202,42	100,00	113.197,97	4,860	M	EU1A	0,550	12	FRCC	17/07/2015	165	14,360	00000	00474	00060	17967/B	00003
012801530519008783	22/10/2001	0519008783	17/07/2000	EUR	33.055,67	100,00	32.491,22	5,310	M	EU1A	1,000	12	FRCC	17/07/2030	345	14,810	02150	00312	00199	25260	00002
012803020510604781	22/10/2001	0510604781	17/07/2000	EUR	192.323,87	100,00	187.307,83	4,810	M	EU1A	0,500	12	FRCC	17/07/2025	285	14,310	01736	00276	00044	7240/A	00007
012801400519011381	22/10/2001	0519011381	17/07/2000	EUR	180.303,63	100,00	175.715,05	5,430	M	EU1A	0,550	12	FRCC	17/07/2025	285	14,930	01187	00355	00219	28012	00005
012800010519810453	22/10/2001	0519810453	17/07/2000	EUR	102.172,06	100,00	92.244,83	4,710	M	EU1A	0,400	12	FRCC	17/07/2020	225	14,210	00063	00063	00151	4931	00000
012800010519807107	22/10/2001	0519807107	17/07/2000	EUR	126.212,54	100,00	121.227,39	4,710	M	EU1A	0,400	12	FRCC	17/07/2020	225	14,210	00818	00811	00148	38582	00000
012803800519004264	22/10/2001	0519004264	17/07/2000	EUR	150.253,03	100,00	146.472,65	5,060	M	EU1A	0,750	12	FRCC	17/07/2025	285	14,560	02495	01225	00106	25568	00005
012800010519814674	22/10/2001	0519814674	17/07/2000	EUR	108.182,18	100,00	101.804,62	4,710	M	EU1A	0,400	12	FRCC	17/07/2015	165	14,210	00818	00811	00193	38597	00000
012800010519815213	22/10/2001	0519815213	17/07/2000	EUR	126.212,54	100,00	98.176,46	4,710	M	EU1A	0,400	12	FRCC	17/08/2015	166	14,210	02707	00714	00181	38993	00000
012800010519818405	22/10/2001	0519818405	17/07/2000	EUR	150.253,03	100,00	129.089,30	4,710	M	EU1A	0,400	12	FRCC	17/12/2013	146	14,210	00821	00814	00055	38626	00000
012801000519813562	22/10/2001	0519813562	17/07/2000	EUR	105.177,12	100,00	98.976,69	4,710	M	EU1A	0,400	12	FRCC	17/07/2015	165	14,210	01414	01414	00193	78700	00000
012803400510615004	22/10/2001	0510615004	17/07/2000	EUR	39.065,79	100,00	35.995,88	4,910	M	EU1A	0,600	12	FRCC	17/07/2012	129	14,410	01228	00078	00067	4304-N	00005
012844540519806674	22/10/2001	0519806674	17/07/2000	EUR	90.151,82	100,00	87.656,06	4,710	M	EU1A	0,400	12	FRCC	17/07/2025	285	14,210	02707	00714	00205	39001	00000
012864020519813795	22/10/2001	0519813795	17/07/2000	EUR	60.101,21	100,00	55.503,54	5,060	M	EU1A	0,750	12	FRCC	17/07/2025	285	14,560	02770	00842	00207	23030	00000
012845380510700017	22/10/2001	0510700017	17/07/2000	EUR	105.177,12	100,00	102.497,65	5,380	M	EU1A	0,500	12	FRCC	17/07/2025	285	14,880	00000	00788	00171	4501	00009
012807600510609327	22/10/2001	0510609327	17/07/2000	EUR	61.904,25	100,00	60.782,22	5,060	M	EU1A	0,750	12	FRCC	17/07/2030	345	14,560	01427	00087	00154	50652	00006
012837790510700077	22/10/2001	0510700077	17/07/2000	EUR	43.272,87	100,00	42.150,50	5,530	M	EU1A	0,650	12	FRCC	17/07/2025	285	15,030	00000	01257	00106	35473/B	00002
012835830519816555	22/10/2001	0519816555	17/07/2000	EUR	108.182,18	100,00	106.079,95	4,710	M	EU1A	0,400	12	FRCC	17/07/2030	345	14,210	00576	00069	00105	29855	00000
012838930510600581	22/10/2001	0510600581	17/07/2000	EUR	90.151,82	100,00	88.875,31	5,060	M	EU1A	0,750	12	FRCC	17/07/2035	405	14,560	01990	00025	00116	1864	00000
012807600510609341	22/10/2001	0510609341	17/07/2000	EUR	85.343,72	100,00	83.751,97	5,060	M	EU1A	0,750	12	FRCC	17/07/2030	345	14,560	01820	00398	00004	22829	00003
012887000519817402	22/10/2001	0519817402	17/07/2000	EUR	132.222,66	100,00	128.664,46	4,710	M	EU1A	0,400	12	FRCC	17/07/2025	285	14,210	00821	00814	00058	38627	00000
012887000519810766	22/10/2001	0519810766	17/07/2000	EUR	192.323,87	100,00	189.439,43	4,710	M	EU1A	0,400	12	FRCC	17/07/2035	405	4,710	03105	00408	00216	8099	00000
012887000519805572	22/10/2001	0519805572	17/07/2000	EUR	110.225,62	100,00	107.174,15	4,710	M	EU1A	0,400	12	FRCC	17/07/2025	285	14,210	00818	00811	00166	38588	00000
012887000519813622	22/10/2001	0519813622	17/07/2000	EUR	102.172,06	100,00	99.922,56	4,710	M	EU1A	0,400	12	FRCC	17/07/2025	285	4,710	01613	00837	00185	44829	00000
012887000519815197	22/10/2001	0519815197	17/07/2000	EUR	120.202,42	100,00	110.674,08	4,710	M	EU1A	0,400	12	FRCC	17/07/2017	189	14,210	01519	00118	00131	7102	00000
012887000519804914	22/10/2001	0519804914	17/07/2000	EUR	74.525,50	100,00	70.064,00	4,710	M	EU1A	0,400	12	FRCC	17/07/2015	165	14,210	02708	00715	00076	39033	00000
012887000519813174	22/10/2001	0519813174	17/07/2000	EUR	102.172,06	100,00	96.148,87	4,710	M	EU1A	0,400	12	FRCC	17/07/2015	165	14,210	00000	02759	00156	50964	00000
012887000519806321	22/10/2001	0519806321	17/07/2000	EUR	114.192,30	100,00	109.778,64	4,710	M	EU1A	0,400	12	FRCC	17/07/2020	225	14,210	02708	00715	00073	39032	00000
012887000519807987	22/10/2001	0519807987	17/07/2000	EUR	60.101,21	100,00	58.437,38	4,710	M	EU1A	0,400	12	FRCC	17/07/2025	285	14,210	02005	02005	00043	61171	00000
012887000519803997	22/10/2001	0519803997	17/07/2000	EUR	72.121,45	100,00	67.803,89	4,710	M	EU1A	0,400	12	FRCC	17/07/2015	165	14,210	02708	00715	00061	39028	00000
012887000519799132	22/10/2001	0519799132	17/07/2000	EUR	102.172,06	100,00	98.427,72	4,710	M	EU1A	0,400	12	FRCC	17/07/2021	237	14,210	02707	00714	00043	38947	00000
012887000519799167	22/10/2001	0519799167	17/07/2000	EUR	72.121,45	100,00	70.124,85	4,710	M	EU1A	0,400	12	FRCC	17/07/2025	285	14,210	02704	00711	00218	38930	00000
012887000519813391	22/10/2001	0519813391	18/07/2000	EUR	78.131,57	100,00	68.073,65	4,710	M	EU1A	0,400	12	FRCC	18/07/2020	225	14,210	01387	01263	00029	78146	00000
012887000519816996	22/10/2001	0519816996	18/07/2000	EUR	66.111,33	100,00	63.678,30	5,280	M	EU1A	0,400	12	FRCC	18/07/2020	225	14,780	02756	02197	00108	55758	00000
012887000519813664	22/10/2001	0519813664	18/07/2000	EUR	120.202,42	100,00	116.967,74	4,710	M	EU1A	0,400	12	FRCC	18/07/2025	285	14,210	01766	00467	00120	18702	00000
012887000519811732	22/10/2001	0519811732	18/07/2000	EUR	60.101,21	100,00	56.558,14	4,710	M	EU1A	0,400	12	FRCC	18/07/2015	165	14,210	02354	00361	00183	21494	00000
012887000519814427	22/10/2001	0519814427	18/07/2000	EUR	51.086,03	100,00	12.015,18	4,710	M	EU1A	0,400	12	FRCC	18/01/2006	51	14,210	01619	01075	00020	64107	00000
012887000519816275	22/10/2001	0519816275	18/07/2000	EUR	36.060,73	100,00	33.934,87	4,710	M	EU1A	0,400	12	FRCC	18/07/2015	165	14,210	00493	00064	00204	4443	00000
012887000519814546	22/10/2001	0519814546	18/07/2000	EUR	60.101,21	100,00	58.483,84	4,710	M	EU1A	0,400	12	FRCC	18/07/2025	285	14,210	01799	00048	00092	1822	00000
012887000519816415	22/10/2001	0519816415	18/07/2000	EUR	72.121,45	100,00	67.156,89	4,710	M	EU1A	0,400	12	FRCC	18/10/2023	264	14,210	00937	00937	00097	45256	00000
012887000519817206	22/10/2001	0519817206	18/07/2000	EUR	90.151,82	100,00	83.110,11	4,710	M	EU1A	0,400	12	FRCC	18/03/2027	305	14,210	02797	00235	00212	36610	00000
012887000519816912	22/10/2001	0519816912	18/07/2000	EUR	54.091,09	100,00	52.635,44	4,710	M	EU1A	0,400	12	FRCC	18/07/2025	285	14,210	00348	00348	00150	9454	00000
012830440519000285	22/10/2001	0519000285	18/07/2000	EUR	120.202,42	100,00	117.182,54	5,730	M	EU1A	0,850	12	FRCC	18/07/2025	285	15,230	01208	00412	00083	41112N	00005
012836210519812344	22/10/2001	0519812344	18/07/2000	EUR	164.370,80	100,00	147.992,93	4,710	M	EU1A	0,400	12	FRCC	18/07/2035	405	14,210	01766	00467	00045	18672	00000
012846110519796996	22/10/2001	0519796996	18/07/2000	EUR	30.050,61	100,00	28.176,48	5,060	M	EU1A	0,750	12	FRCC	18/07/2015	165	14,560	02071	00734	00045	64374	00000
012834130510804214	22/10/2001	0510804214	18/07/2000	EUR	96.161,94	100,00	92.621,09	5,480	M	EU1A	0,600	12	FRCC	18/07/2020	225	14,980	01924	00062	00031	2855	00000
012860100519818296	22/10/2001	0519818296	18/07/2000	EUR	180.303,63	100,00	176.673,96	4,710	M	EU1A	0,400	12	FRCC	18/07/2030	345	14,210	02602	02602	00145	12185	00000
012848710510804083	22/10/2001	0510804083	18/07/2000	EUR	150.253,03	100,00	141.530,75	4,710	M	EU1A	0,400	12	FRCC	18/07/2015	165	14,210	00000	00000	00000		00000
012803420510606704	22/10/2001	0510606704	18/07/2000	EUR	33.055,67	100,00	28.181,42	4,810	M	EU1A	0,500	12	FRCC	18/07/2015	165	14,310	01154	00034	00187	586	00011
012801200519004466	22/10/2001	0519004466	18/07/2000	EUR	108.182,18	100,00	104.108,88	4,910	M	EU1A	0,600	12	FRCC	18/07/2020	225	14,410	01807	01077	00047	39400	00010
012801010510605371	22/10/2001	0510605371	18/07/2000	EUR	96.161,94	100,00	94.345,81	4,910	M	EU1A	0,600	12	FRCC	18/07/2030	345	14,410	00712	00097	00071	10388	00003

CARTERA DE PARTICIPACIONES HIPOTECARIAS

NUM.PARTICIP.	FEC.EMI.	NUM.PREST.	F.APERT.	DIV.	CAPITAL INIC.	%PART.	CAPITAL PEND.	%NOMIN.	(1)	(2)	DIFERE.	(3)	(4)	F.VENCI.	(5)	%DEMORA	TOMO	LIBRO	FOLIO	FINCA	INSC.
012800010519811405	22/10/2001	0519811405	18/07/2000	EUR	48.080,97	100,00	45.202,61	4,710	M	EU1A	0,400	12	FRCC	18/07/2015	165	14,210	00000	00310	00224	30550	00000
012803540510605554	22/10/2001	0510605554	18/07/2000	EUR	75.126,51	100,00	68.417,09	4,910	M	EU1A	0,600	12	FRCC	18/03/2019	209	14,410	01671	00072	00018	797	00008
012800110510608214	22/10/2001	0510608214	18/07/2000	EUR	99.167,00	100,00	95.433,10	4,910	M	EU1A	0,600	12	FRCC	18/07/2020	225	14,410	01766	00467	00075	18684	00003
012800100519814753	22/10/2001	0519814753	18/07/2000	EUR	126.212,54	100,00	113.503,61	4,710	M	EU1A	0,400	12	FRCC	18/07/2010	105	14,210	01765	00466	00215	18650	00000
012800520510606183	22/10/2001	0510606183	18/07/2000	EUR	51.086,03	100,00	46.653,67	5,060	M	EU1A	0,750	12	FRCC	18/12/2022	254	14,560	01085	00402	00039	28166	00006
012800530510606464	22/10/2001	0510606464	18/07/2000	EUR	93.156,88	100,00	90.867,93	5,630	M	EU1A	0,750	12	FRCC	18/07/2025	285	15,130	03682	00912	00217	45877	00005
012803000510710892	22/10/2001	0510710892	18/07/2000	EUR	69.116,39	100,00	68.173,01	4,910	M	EU1A	0,600	12	FRCC	18/07/2035	405	14,410	01873	00413	00156	15977	00009
012800820510606423	22/10/2001	0510606423	18/07/2000	EUR	102.172,06	100,00	98.312,52	4,960	M	EU1A	0,650	12	FRCC	18/07/2020	225	14,460	00457	00100	00061	6197	00000
012800850510606741	22/10/2001	0510606741	18/07/2000	EUR	33.055,67	100,00	31.218,05	5,830	M	EU1A	0,950	12	FRCC	18/07/2015	165	15,330	01643	00839	00155	27543	00005
012803100510604166	22/10/2001	0510604166	18/07/2000	EUR	60.101,21	100,00	58.529,35	4,910	M	EU1A	0,600	12	FRCC	18/07/2025	285	14,410	01012	00308	00092	17239/B/A	00008
012802000510612057	22/10/2001	0510612057	18/07/2000	EUR	107.521,07	100,00	104.729,12	4,960	M	EU1A	0,650	12	FRCC	18/07/2025	285	14,460	02418	00112	00082	8541	00000
012802600510608526	22/10/2001	0510608526	18/07/2000	EUR	156.263,15	100,00	149.187,49	4,910	M	EU1A	0,600	12	FRCC	18/07/2025	285	14,410	02086	00059	00174	4192	00000
012802700519818324	22/10/2001	0519818324	18/07/2000	EUR	60.101,21	100,00	56.665,67	4,710	M	EU1A	0,400	12	FRCC	18/07/2015	165	14,210	02089	00752	00132	29896	00000
012802400519614741	22/10/2001	0519614741	18/07/2000	EUR	96.161,94	100,00	88.564,90	4,860	M	EU1A	0,550	12	FRCC	18/07/2012	129	14,360	02638	00215	00220	12660	00005
012800560519813532	22/10/2001	0519813532	18/07/2000	EUR	123.207,48	100,00	115.944,15	4,710	M	EU1A	0,400	12	FRCC	18/07/2015	165	14,210	01766	00467	00015	18660	00000
012803960519814691	22/10/2001	0519814691	18/07/2000	EUR	153.859,10	100,00	149.718,66	4,710	M	EU1A	0,400	12	FRCC	18/07/2025	285	14,210	01766	00467	00055	78676	00000
012804000510803245	22/10/2001	0510803245	18/07/2000	EUR	90.151,82	100,00	84.812,69	4,810	M	EU1A	0,500	12	FRCC	18/07/2015	165	14,310	02820	01124	00021	59145	00000
012803930519006195	22/10/2001	0519006195	18/07/2000	EUR	60.101,21	100,00	56.564,75	4,810	M	EU1A	0,500	12	FRCC	18/07/2015	165	14,310	01570	00170	00178	12558	00007
012800650510602822	22/10/2001	0510602822	18/07/2000	EUR	108.182,18	100,00	95.816,90	4,810	M	EU1A	0,500	12	FRCC	18/07/2015	165	14,310	00818	00811	00070	38556	00004
012800690519812985	22/10/2001	0519812985	18/07/2000	EUR	108.182,18	100,00	92.803,40	4,710	M	EU1A	0,400	12	FRCC	18/02/2010	100	14,210	00818	00811	00154	38584	00000
012800280510608672	22/10/2001	0510608672	18/07/2000	EUR	90.151,82	100,00	88.421,56	5,060	M	EU1A	0,750	12	FRCC	18/07/2030	345	14,560	01906	01787	00220	21394-N	00004
012800240519817525	22/10/2001	0519817525	18/07/2000	EUR	48.080,97	100,00	45.246,48	4,710	M	EU1A	0,400	12	FRCC	18/07/2015	165	14,210	01507	00655	00061	34228	00000
012800810519005155	22/10/2001	0519005155	18/07/2000	EUR	138.232,78	100,00	135.522,15	5,060	M	EU1A	0,750	12	FRCC	18/07/2030	345	14,560	00000	01405	00189	12631	00004
012806500519010036	22/10/2001	0519010036	18/07/2000	EUR	92.555,86	100,00	69.505,96	5,010	M	EU1A	0,700	12	FRCC	18/03/2018	197	14,510	00000	00274	00108	19185	00001
012806470519992735	22/10/2001	0519992735	18/07/2000	EUR	75.727,53	100,00	74.307,16	5,310	M	EU1A	1,000	12	FRCC	18/07/2030	345	14,810	01613	00728	00025	51614	00004
012805340510610711	22/10/2001	0510610711	18/07/2000	EUR	66.111,33	100,00	64.342,38	4,910	M	EU1A	0,600	12	FRCC	18/07/2025	285	14,410	02687	00925	00160	38864	00001
012806510519010611	22/10/2001	0519010611	18/07/2000	EUR	72.121,45	100,00	64.660,57	5,060	M	EU1A	0,750	12	FRCC	18/07/2010	105	14,560	01770	00212	00183	18299	00001
012806510519010744	22/10/2001	0519010744	18/07/2000	EUR	36.399,08	100,00	22.735,33	5,060	M	EU1A	0,750	12	FRCC	18/07/2015	165	14,560	00000	00048	00032	3636	00000
012805400519816151	22/10/2001	0519816151	18/07/2000	EUR	48.080,97	100,00	47.113,05	4,710	M	EU1A	0,400	12	FRCC	18/07/2030	345	14,210	01395	00096	00037	5340	00000
012805000510640672	22/10/2001	0510640672	18/07/2000	EUR	150.253,03	100,00	144.458,30	4,810	M	EU1A	0,500	12	FRCC	18/07/2020	225	14,310	02036	01078	00191	41818	00003
012805010519814145	22/10/2001	0519814145	18/07/2000	EUR	114.192,30	100,00	111.973,32	4,710	M	EU1A	0,400	12	FRCC	18/07/2030	345	14,210	02842	00074	00038	2465	00000
012804030519812717	22/10/2001	0519812717	18/07/2000	EUR	108.182,18	100,00	99.559,25	4,710	M	EU1A	0,400	12	FRCC	18/07/2012	129	14,210	02818	01122	00192	59119	00000
012805050519811685	22/10/2001	0519811685	18/07/2000	EUR	75.126,51	100,00	68.876,17	4,710	M	EU1A	0,400	12	FRCC	18/07/2030	345	14,210	01419	01419	00010	57458-N	00000
012806390519015884	22/10/2001	0519015884	18/07/2000	EUR	24.040,48	100,00	23.124,73	5,810	M	EU1A	1,500	12	FRCC	18/07/2020	225	15,310	02604	01465	00185	103082	00000
012806910510000125	22/10/2001	0510000125	18/07/2000	EUR	78.131,57	100,00	76.131,69	5,060	M	EU1A	0,750	12	FRCC	18/07/2025	285	14,560	02128	00534	00154	30770	00001
012807300519013441	22/10/2001	0519013441	18/07/2000	EUR	93.156,88	100,00	90.674,82	5,060	M	EU1A	0,750	12	FRCC	18/07/2025	285	14,560	00000	00000	00000	1930	00000
012806000510035741	22/10/2001	0510035741	18/07/2000	EUR	54.091,09	100,00	51.023,70	5,210	M	EU1A	0,900	12	FRCC	18/07/2015	165	14,710	02434	00184	00052	16069	00000
012806070510004605	22/10/2001	0510004605	18/07/2000	EUR	60.101,21	100,00	57.837,34	5,010	M	EU1A	0,700	12	FRCC	18/07/2020	225	14,510	00825	00121	00117	8343	00000
012806000510035727	22/10/2001	0510035727	19/07/2000	EUR	120.202,42	100,00	113.369,72	5,060	M	EU1A	0,750	12	FRCC	19/07/2015	165	14,560	02302	00340	00139	53802	00005
012806020510002801	22/10/2001	0510002801	19/07/2000	EUR	27.045,54	100,00	26.247,83	5,560	M	EU1A	1,250	12	FRCC	19/07/2023	261	15,060	00678	00075	00037	6733	00002
012805120510604557	22/10/2001	0510604557	19/07/2000	EUR	180.303,63	100,00	175.486,10	4,960	M	EU1A	0,650	12	FRCC	19/07/2025	285	14,460	01856	00091	00129	25243	00006
012807040510604574	22/10/2001	0510604574	19/07/2000	EUR	270.455,45	100,00	202.041,17	4,810	M	EU1A	0,500	12	FRCC	19/07/2020	225	14,310	01712	01086	00113	3210	00007
012805130519818224	22/10/2001	0519818224	19/07/2000	EUR	180.303,63	100,00	175.312,12	4,710	M	EU1A	0,400	12	FRCC	19/07/2025	285	14,210	02149	01138	00206	43383	00000
012806390519015933	22/10/2001	0519015933	19/07/2000	EUR	18.390,97	100,00	14.210,94	5,810	M	EU1A	1,500	12	FRCC	19/07/2005	45	15,310	01576	00481	00013	35309	00000
012805000510640525	22/10/2001	0510640525	19/07/2000	EUR	132.222,66	100,00	121.078,29	4,810	M	EU1A	0,500	12	FRCC	19/07/2020	225	14,310	02149	01138	00171	43369	00000
012805410519002871	22/10/2001	0519002871	19/07/2000	EUR	54.091,09	100,00	53.043,77	4,810	M	EU1A	0,500	12	FRCC	19/07/2030	345	14,310	02541	00497	00201	29788	00003
012806510519010702	22/10/2001	0519010702	19/07/2000	EUR	39.065,79	100,00	36.778,77	5,160	M	EU1A	0,850	12	FRCC	19/07/2015	165	14,660	02089	00187	00128	13162	00001
012806370519007811	22/10/2001	0519007811	19/07/2000	EUR	38.014,02	100,00	31.145,61	6,380	M	EU1A	1,500	12	FRCC	19/07/2006	57	15,880	02599	01460	00148	102414	00000
012806340510000474	22/10/2001	0510000474	19/07/2000	EUR	36.060,73	100,00	32.602,45	5,810	M	EU1A	1,500	12	FRCC	19/07/2010	105	15,310	01584	00525	00138	33853	00003
012806610519007947	22/10/2001	0519007947	19/07/2000	EUR	60.101,21	100,00	57.858,08	5,310	M	EU1A	1,000	12	FRCC	19/07/2020	225	14,810	01213	00151	00139	46525	00001
012805340510610662	22/10/2001	0510610662	19/07/2000	EUR	72.121,45	100,00	70.186,20	4,810	M	EU1A	0,500	12	FRCC	19/07/2025	285	14,310	01526	00327	00209	18120	00003
012806450519011256	22/10/2001	0519011256	19/07/2000	EUR	49.282,99	100,00	47.354,59	5,880	M	EU1A	1,000	12	FRCC	19/07/2020	225	15,380	00602	00136	00213	13426	00000
012800800510604685	22/10/2001	0510604685	19/07/2000	EUR	120.202,42	100,00	115.774,19	4,910	M	EU1A	0,600	12	FRCC	19/07/2020	225	14,410	00000	02375	00131	417	00007
012800600519003937	22/10/2001	0519003937	19/07/2000	EUR	72.121,45	100,00	70.780,11	5,060	M	EU1A	0,750	12	FRCC	19/07/2030	345	14,560	01925	00441	00150	26060	00006
012804010510804184	22/10/2001	0510804184	19/07/2000	EUR	87.146,76	100,00	85.518,14	4,810	M	EU1A	0,500	12	FRCC	19/07/2030	345	14,310	04314	00181	00008	11089	00004
012802310510605214	22/10/2001	0510605214	19/07/2000	EUR	124.529,71	100,00	114.940,00	4,910	M	EU1A	0,600	12	FRCC	19/07/2023	261	14,410	03412	00228	00235	21400	00000
012800210510611136	22/10/2001	0510611136	19/07/2000	EUR	36.060,73	100,00	32.477,68	5,110	M	EU1A	0,800	12	FRCC	19/07/2010	105	14,610	01500	00099	00084	5525	00003
012800210510611157	22/10/2001	0510611157	19/07/2000	EUR	66.111,33	100,00	64.362,46	4,910	M	EU1A	0,600	12	FRCC	19/07/2025	285	14,410	00000	00121	00091	4013	00003
012801700510604306	22/10/2001	0510604306	19/07/2000	EUR	87.146,76	100,00	84.970,21	5,310	M	EU1A	1,000	12	FRCC	19/07/2025	285	14,810	01187	00090	00008	8282	00006
012801800510610504	22/10/2001	0510610504	19/07/2000	EUR	66.111,33	100,00	64.379,86	5,060	M	EU1A	0,750	12	FRCC	19/07/2025	285	14,560	00000	00543	00063	41651BIS	00006
012800150510605614	22/10/2001	0510605614	19/07/2000	EUR	120.202,42	100,00	114.400,54	4,910	M	EU1A	0,600	12	FRCC	19/07/2017	189	14,410	01351	00192	00089	14312	00005
012801700510604516	22/10/2001	0510604516	19/07/2000	EUR	54.091,09	100,00	52.730,18	5,060	M	EU1A	0,750	12	FRCC	19/07/2025	285	14,560	01468	00705	00030	22097	00004
012803130510701924	22/10/2001	0510701924	19/07/2000	EUR	96.161,94	100,00	94.843,52	4,810	M	EU1A	0,500	12	FRCC	19/07/2035	405	14,310	01680	00367	00140	6367	00003
012800850510606713	22/10/2001	0510606713	19/07/2000	EUR	90.151,82	100,00	86.864,38	5,630	M	EU1A	0,750	12	FRCC	19/07/2020	225	15,130	01487	00683	00202	38208	00007
012800010519815444	22/10/2001	0519815444	19/07/2000	EUR	60.101,21	100,00	58.483,84	4,710	M	EU1A	0,400	12	FRCC	19/07/2025	285	14,210	01442	00002	00011	53594	00000
012800130510608132	22/10/2001	0510608132	19/07/2000	EUR	240.404,84	100,00	226.678,90	5,530	M	EU1A	0,650	12	FRCC	19/07/2015	165	15,030	00975	00852	00065	42773	00003
012800900510607782	22/10/2001	0510607782	19/07/2000	EUR	54.091,09	100,00	52.072,46	5,630	M	EU1A	0,750	12	FRCC	19/07/2020	225	15,130	00997	00489	00159	34087	00007
012803600510804052	22/10/2001	0510804052	19/07/2000	EUR	90.151,82	100,00	78.857,10	4,910	M	EU1A	0,600	12	FRCC	19/07/2025	285	14,410	01136	00018	00105	736	00005
012846140510600021	22/10/2001	0510600021	19/07/2000	EUR	78.131,57	100,00	73.727,37	5,880	M	EU1A	1,000	12	FRCC	19/07/2015	165	15,380	00815	00076	00223	6835	00001
012844130513003466	22/10/2001	0513003466	19/07/2000	EUR	61.303,23	100,00	59.622,47	5,060	M	EU1A	0,750	12	FRCC	19/07/2025	285	14,560	00477	00000	00000	1829	00000
012866520519815046	22/10/2001	0519815046	19/07/2000	EUR	72.121,45	100,00	70.180,63	4,710	M	EU1A	0,400	12	FRCC	19/07/2025	285	14,210	02428	00215	00043	16245	00000
012834850510600075	22/10/2001	0510600075	19/07/2000	EUR	37.863,76	100,00	35.619,60	4,960	M	EU1A	0,650	12	FRCC	19/07/2015	165	14,460	00767	00348	00152	30585BIS	00004
012833560519000051	22/10/2001	0519000051	19/07/2000	EUR	72.121,45	100,00	70.298,70	4,910	M	EU1A	0,600	12	FRCC	19/07/2025	285	14,410	00159	00035	00191	3723	00006
012838930510600623	22/10/2001	0510600623	19/07/2000	EUR	90.151,82	100,00	87.749,80	5,060	M	EU1A	0,750	12	FRCC	19/07/2025	285	14,560	01020	00614	00177	11004	00000
012808020510609796	22/10/2001	0510609796	19/07/2000	EUR	39.065,79	100,00	32.009,09	5,060	M	EU1A	0,750	12	FRCC	19/11/2021	241	14,560	01748	00226	00045	21830	00000
012837800510700127	22/10/2001	0510700127	19/07/2000	EUR	54.091,09	100,00	53.105,60	5,530	M	EU1A	0,650	12	FRCC	19/07/2030	345	15,030	01069	00127	00005	7146 II N	00004
012887000519817605	22/10/2001	0519817605	19/07/2000	EUR	120.202,42	100,00	116.967,74	4,710	M	EU1A	0,400	12	FRCC	19/07/2025	285	14,210	01909	00142	00099	13708	00000
012807960510607242	22/10/2001	0510607242	19/07/2000	EUR	30.050,61	100,00	20.459,59	5,310	M	EU1A	1,000	12	FRCC	19/08/2010	106	14,810	02138	00214	00049	17011	00005
012887000519816884	22/10/2001	0519816884	19/07/2000	EUR	103.975,09	100,00	101.177,09	4,710	M	EU1A	0,400	12	FRCC	19/07/2025	285	14,210	00884	00470	00073	7651	00000
012887000519810983	22/10/2001	0519810983	19/07/2000	EUR	132.222,66	100,00	130.239,64	4,710	M	EU1A	0,400	12	FRCC	19/07/2035	405	14,210	01161	00231	00006	9450	00000
012885090519814236	22/10/2001	0519814236	19/07/2000	EUR	144.242,91	100,00	132.491,29	4,710	M	EU1A	0,400	12	FRCC	19/04/2019	210	14,210	02478	00485	00114	3535	00000
012887000519810206	22/10/2001	0519810206	19/07/2000	EUR	173.391,99	100,00	169.901,46	4,710	M	EU1A	0,400	12	FRCC	19/07/2030	345	14,210	02019	01068	00126	41907	00000
012887000519812047	22/10/2001	0519812047	20/07/2000	EUR	96.161,94	100,00	93.574,15	4,710	M	EU1A	0,400	12	FRCC	20/07/2025	285	14,210	00901	00191	00075	17070	00000
012887000519816541	22/10/2001	0519816541	20/07/2000	EUR	60.101,21	100,00	52.362,25	4,710	M	EU1A	0,400	12	FRCC	20/05/2021	235	14,210	01595	00173	00129	54983	00000
012887000519815561	22/10/2001	0519815561	20/07/2000	EUR	92.070,85	100,00	57.794,28	4,710	M	EU1A	0,400	12	FRCC	20/07/2010	105	14,210	01357	00131	00060	3554	00000
012887000519811235	22/10/2001	0519811235	20/07/2000	EUR	48.080,97	100,00	39.821,67	4,710	M	EU1A	0,400	12	FRCC	20/10/2009	96	14,210	01453	00905	00082	8671	00000
012887000519813902	22/10/2001	0519813902	20/07/2000	EUR	69.116,39	100,00	66.444,93	4,710	M	EU1A	0,400	12	FRCC	20/07/2020	225	14,210	00137	00107	00007	8893	00000
012887000519813104	22/10/2001	0519813104	20/07/2000	EUR	72.121,45	100,00	66.372,85	4,710	M	EU1A	0,400	12	FRCC	20/07/2012	129	14,210	00754	00363	00197	17358	00000
012887000519814896	22/10/2001	0519814896	20/07/2000	EUR	60.101,21	100,00	58.437,38	4,710	M	EU1A	0,400	12	FRCC	20/07/2025	285	14,210	02045	00239	00218	18273	00000
012887000519814245	22/10/2001	0519814245	20/07/2000	EUR	105.177,12	100,00	102.346,71	4,710	M	EU1A	0,400	12	FRCC	20/07/2025	285	14,210	02688	00186	00223	9323	00000
012868060510660166	22/10/2001	0510660166	20/07/2000	EUR	99.167,00	100,00	96.444,41	5,010	M	EU1A	0,700	12	FRCC	20/07/2025	285	14,510	02501	00569	00065	55093	00000
012887000519817437	22/10/2001	0519817437	20/07/2000	EUR	84.141,69	100,00	77.434,99	4,710	M	EU1A	0,400	12	FRCC	20/07/2012	129	14,210	01199	00255	00106	169	00000
012887000519818781	22/10/2001	0519818781	20/07/2000	EUR	60.101,21	100,00	57.778,24	4,710	M	EU1A	0,400	12	FRCC	20/07/2020	225	14,210	01791	00235	00127	8134	00000
012887000519817731	22/10/2001	0519817731	20/07/2000	EUR	132.222,66	100,00	118.908,52	4,710	M	EU1A	0,400	12	FRCC	20/07/2010	105	14,210	00818	00811	00115	38571	00000
012838780510600174	22/10/2001	0510600174	20/07/2000	EUR	156.263,15	100,00	153.471,09	5,060	M	EU1A	0,750	12	FRCC	20/07/2030	345	14,560	03360	00195	00097	8849	00000
012840190519000042	22/10/2001	0519000042	20/07/2000	EUR	78.131,57	100,00	72.457,66	4,960	M	EU1A	0,650	12	FRCC	20/07/2030	345	14,460	01581	00181	00087	4110	00007
012808000519817223	22/10/2001	0519817223	20/07/2000	EUR	111.187,24	100,00	109.026,64	4,710	M	EU1A	0,400	12	FRCC	20/07/2030	345	14,210	02501	00569	00115	55145	00001
012833470510600217	22/10/2001	0510600217	20/07/2000	EUR	22.838,46	100,00	18.633,78	5,310	M	EU1A	1,000	12	FRCC	20/07/2006	57	14,810	02157	00443	00057	28026	00001
012833530519000013	22/10/2001	0519000013	20/07/2000	EUR	162.273,27	100,00	159.273,33	5,580	M	EU1A	0,700	12	FRCC	20/07/2030	345	15,080	01274	01274	00213	73742	00003
012832660510600241	22/10/2001	0510600241	20/07/2000	EUR	61.303,23	100,00	60.435,27	5,060	M	EU1A	0,750	12	FRCC	20/07/2035	405	14,560	01562	00345	00115	18948	00000
012808000510667656	22/10/2001	0510667656	20/07/2000	EUR	72.121,45	100,00	66.547,74	5,310	M	EU1A	1,000	12	FRCC	20/07/2012	129	14,810	01489	00075	00105	5857	00003
012866500519817921	22/10/2001	0519817921	20/07/2000	EUR	84.141,69	100,00	81.877,42	4,710	M	EU1A	0,400	12	FRCC	20/07/2025	285	14,210	02554	00209	00117	8664	00000
012843300510000054	22/10/2001	0510000054	20/07/2000	EUR	36.060,73	100,00	32.508,83	5,680	M	EU1A	0,800	12	FRCC	20/07/2010	105	15,180	00000	00000	00000	12809	00000
012860650519816811	22/10/2001	0519816811	20/07/2000	EUR	135.227,72	100,00	131.484,12	4,710	M	EU1A	0,400	12	FRCC	20/07/2025	285	14,210	00316	00316	00057	24391	00000
012844360513003454	22/10/2001	0513003454	20/07/2000	EUR	126.212,54	100,00	123.785,94	5,010	M	EU1A	0,700	12	FRCC	20/07/2030	345	14,510	02464	00471	00131	27526	00004
012800840510602113	22/10/2001	0510602113	20/07/2000	EUR	88.949,79	100,00	80.473,93	5,060	M	EU1A	0,750	12	FRCC	20/08/2022	250	14,560	00910	00312	00118	20831	00007
012801300510603503	22/10/2001	0510603503	20/07/2000	EUR	90.151,82	100,00	87.866,50	4,810	M	EU1A	0,500	12	FRCC	20/07/2025	285	14,310	01783	01040	00093	63415	00003
012803400510614815	22/10/2001	0510614815	20/07/2000	EUR	96.161,94	100,00	88.649,44	4,810	M	EU1A	0,500	12	FRCC	20/10/2030	348	14,310	00131	00614	00131	1670	00003
012800330519819417	22/10/2001	0519819417	20/07/2000	EUR	130.156,68	100,00	120.544,57	4,710	M	EU1A	0,400	12	FRCC	20/07/2023	261	14,210	02052	00561	00151	33194	00000
012800010519815332	22/10/2001	0519815332	20/07/2000	EUR	90.151,82	100,00	83.089,37	4,710	M	EU1A	0,400	12	FRCC	20/04/2014	150	14,210	02543	01273	00054	25428	00000
012800350519816514	22/10/2001	0519816514	20/07/2000	EUR	186.313,75	100,00	181.155,90	4,710	M	EU1A	0,400	12	FRCC	20/07/2025	285	14,210	00507	00126	00061	7257	00000
012800010519812721	22/10/2001	0519812721	20/07/2000	EUR	57.096,15	100,00	54.840,92	4,710	M	EU1A	0,400	12	FRCC	20/07/2020	225	14,210	00621	00315	00041	18587	00000
012801530519008832	22/10/2001	0519008832	20/07/2000	EUR	132.222,66	100,00	127.451,29	4,860	M	EU1A	0,550	12	FRCC	20/07/2020	225	14,360	02216	00346	00043	25169	00007
012803150510002731	22/10/2001	0510002731	20/07/2000	EUR	108.182,18	100,00	106.094,87	4,910	M	EU1A	0,600	12	FRCC	20/07/2030	345	14,410	00000	00474	00064	6622	00004
012803020510604795	22/10/2001	0510604795	20/07/2000	EUR	72.121,45	100,00	69.399,80	4,810	M	EU1A	0,500	12	FRCC	20/07/2020	225	14,310	01803	00261	00054	16729	00012
012803150510002675	22/10/2001	0510002675	20/07/2000	EUR	54.091,09	100,00	52.643,75	4,910	M	EU1A	0,600	12	FRCC	20/07/2025	285	14,410	01646	00066	00069	1391	00006
012803000510710913	22/10/2001	0510710913	20/07/2000	EUR	96.161,94	100,00	94.809,23	4,810	M	EU1A	0,500	12	FRCC	20/07/2035	405	14,310	01775	01721	00072	14417	00006
012800480519010386	22/10/2001	0519010386	20/07/2000	EUR	180.303,63	100,00	177.858,77	5,060	M	EU1A	0,750	12	FRCC	20/07/2035	405	14,560	01706	00215	00180	6124	00010
012803000510710983	22/10/2001	0510710983	20/07/2000	EUR	96.161,94	100,00	92.523,62	4,810	M	EU1A	0,500	12	FRCC	20/07/2020	225	14,310	00499	00403	00037	38884	00004
012800160519812253	22/10/2001	0519812253	20/07/2000	EUR	138.232,78	100,00	122.280,44	4,710	M	EU1A	0,400	12	FRCC	20/11/2021	241	14,210	02425	00172	00056	9430	00000
012800170510606155	22/10/2001	0510606155	20/07/2000	EUR	108.182,18	100,00	93.573,06	5,060	M	EU1A	0,750	12	FRCC	20/07/2025	285	14,560	00000	01383	00220	50997	00003
012800170510606162	22/10/2001	0510606162	20/07/2000	EUR	108.182,18	100,00	105.381,19	5,060	M	EU1A	0,750	12	FRCC	20/07/2025	285	14,560	00000	01389	00080	51031	00003
012802600519814947	22/10/2001	0519814947	20/07/2000	EUR	96.161,94	100,00	92.445,13	4,710	M	EU1A	0,400	12	FRCC	20/07/2020	225	14,210	03251	00051	00191	3489	00000
012803960510004912	22/10/2001	0510004912	20/07/2000	EUR	69.116,39	100,00	62.380,13	5,060	M	EU1A	0,750	12	FRCC	20/07/2025	285	14,560	01640	00128	00145	16654	00003
012803970519003196	22/10/2001	0519003196	20/07/2000	EUR	60.101,21	100,00	58.495,35	4,960	M	EU1A	0,650	12	FRCC	20/07/2025	285	14,460	00800	00108	00200	11685	00008
012803960510005836	22/10/2001	0510005836	20/07/2000	EUR	72.121,45	100,00	70.785,85	5,060	M	EU1A	0,750	12	FRCC	20/07/2030	345	14,560	01640	00128	00075	16613	00003
012800640510605565	22/10/2001	0510605565	20/07/2000	EUR	18.030,36	100,00	14.536,84	4,960	M	EU1A	0,650	12	FRCC	20/07/2010	105	14,460	01929	00220	00053	6405	00004

NOTARIA DE D. ROBERTO PAREJO GAMIR MADRID

CARTERA DE PARTICIPACIONES HIPOTECARIAS

NUM.PARTICIP.	FEC.EMI.	NUM.PREST.	F.APERT.	DIV.	CAPITAL INIC.	%PART.	CAPITAL PEND.	%NOMIN.	(1)	(2)	DIFERE.	(3)	(4)	F.VENCI.	(5)	%DEMORA	TOMO	LIBRO	FOLIO	FINCA	INSC.
012800570519816774	22/10/2001	0519816774	20/07/2000	EUR	96.161,94	100,00	93.574,15	4,710	M	EU1A	0,400	12	FRCC	20/07/2025	285	14,210	02154	00303	00101	15274	00000
012800810519816371	22/10/2001	0519816371	20/07/2000	EUR	72.121,45	100,00	70.180,63	4,710	M	EU1A	0,400	12	FRCC	20/07/2025	285	14,210	00681	00574	00009	28182	00000
012800630519003275	22/10/2001	0519003275	20/07/2000	EUR	91.353,84	100,00	53.246,64	4,960	M	EU1A	0,650	12	FRCC	20/07/2025	285	14,460	00000	02732	00214	41363	00007
012800780510607112	22/10/2001	0510607112	20/07/2000	EUR	132.222,66	100,00	127.462,40	4,960	M	EU1A	0,650	12	FRCC	20/07/2020	225	14,460	02458	00000	00186	64419	00004
012800750510603777	22/10/2001	0510603777	20/07/2000	EUR	48.080,97	100,00	43.302,18	5,060	M	EU1A	0,750	12	FRCC	20/07/2010	105	14,560	02557	00795	00215	49655	00003
012805360510603692	22/10/2001	0510603692	20/07/2000	EUR	93.757,89	100,00	92.060,18	4,710	M	EU1A	0,400	12	FRCC	20/07/2030	345	14,210	02031	00497	00036	22073	00002
012806510519010751	22/10/2001	0519010751	20/07/2000	EUR	36.060,73	100,00	35.099,93	5,060	M	EU1A	0,750	12	FRCC	20/07/2025	285	14,560	02169	00093	00211	5730	00007
012805800519812894	22/10/2001	0519812894	20/07/2000	EUR	108.182,18	100,00	17.708,94	4,710	M	EU1A	0,400	12	FRCC	20/09/2006	59	4,710	03699	00187	00073	7683	00000
012806510519010856	22/10/2001	0519010856	20/07/2000	EUR	60.101,21	100,00	57.795,91	5,060	M	EU1A	0,750	12	FRCC	20/07/2020	225	14,560	03459	00634	00104	8160	00000
012805120510604571	22/10/2001	0510604571	20/07/2000	EUR	210.354,24	100,00	206.691,87	4,810	M	EU1A	0,500	12	FRCC	20/07/2030	345	14,310	00634	00634	00177	34159-N	00003
012806900510008251	22/10/2001	0510008251	20/07/2000	EUR	60.101,21	100,00	53.417,06	5,060	M	EU1A	0,750	12	FRCC	20/10/2016	180	14,560	02025	00229	00014	14904	00005
012807500519819952	22/10/2001	0519819952	20/07/2000	EUR	120.202,42	100,00	115.556,41	4,710	M	EU1A	0,400	12	FRCC	20/07/2020	225	14,210	01627	00194	00064	11566	00000
012807000510615273	22/10/2001	0510615273	20/07/2000	EUR	54.091,09	100,00	52.016,29	5,060	M	EU1A	0,750	12	FRCC	20/07/2020	225	14,560	01261	00458	00194	21669	00003
012807340519003792	22/10/2001	0519003792	21/07/2000	EUR	96.161,94	100,00	92.997,18	5,010	M	EU1A	0,700	12	FRCC	21/07/2025	285	14,510	01366	00717	00036	34609	00008
012807370519001044	22/10/2001	0519001044	21/07/2000	EUR	33.055,67	100,00	31.136,90	5,310	M	EU1A	1,000	12	FRCC	21/07/2015	165	14,810	00991	00304	00018	6654N	00006
012807340519003806	22/10/2001	0519003806	21/07/2000	EUR	84.141,69	100,00	79.276,46	4,960	M	EU1A	0,650	12	FRCC	21/07/2015	165	14,460	01803	01154	00185	52663	00003
012806210519816652	22/10/2001	0519816652	21/07/2000	EUR	66.111,33	100,00	60.841,79	4,710	M	EU1A	0,400	12	FRCC	21/07/2012	129	14,210	01662	00890	00084	35812	00000
012806300510610555	22/10/2001	0510610555	21/07/2000	EUR	45.075,91	100,00	39.523,84	4,810	M	EU1A	0,500	12	FRCC	21/07/2015	165	14,310	02950	02022	00077	97540	00003
012805120510604613	22/10/2001	0510604613	21/07/2000	EUR	42.070,85	100,00	39.673,71	4,910	M	EU1A	0,600	12	FRCC	21/07/2015	165	14,410	02675	00133	00073	71	00000
012805280510606372	22/10/2001	0510606372	21/07/2000	EUR	120.202,42	100,00	118.025,87	4,710	M	EU1A	0,400	12	FRCC	21/07/2030	345	14,210	02544	00530	00070	26094	00004
012805200519805547	22/10/2001	0519805547	21/07/2000	EUR	57.096,15	100,00	53.678,09	4,710	M	EU1A	0,400	12	FRCC	21/07/2015	165	14,210	03463	00657	00096	24238	00000
012805950510604073	22/10/2001	0510604073	21/07/2000	EUR	66.111,33	100,00	64.878,25	5,060	M	EU1A	0,750	12	FRCC	21/07/2030	345	14,560	01430	00000	00146	8069	00004
012806370519007825	22/10/2001	0519007825	21/07/2000	EUR	36.060,73	100,00	26.278,05	6,380	M	EU1A	1,500	12	FRCC	21/07/2008	81	15,880	02599	01460	00114	102410	00000
012806330519001927	22/10/2001	0519001927	21/07/2000	EUR	28.247,57	100,00	26.672,72	6,310	M	EU1A	2,000	12	FRCC	21/07/2015	165	15,810	02643	01504	00135	106149	00003
012805340510610655	22/10/2001	0510610655	21/07/2000	EUR	60.101,21	100,00	47.087,20	4,910	M	EU1A	0,600	12	FRCC	21/07/2020	225	14,410	01185	00670	00055	39655	00003
012806320519001387	22/10/2001	0519001387	21/07/2000	EUR	42.070,85	100,00	38.007,06	6,060	M	EU1A	1,750	12	FRCC	21/07/2010	105	15,560	00193	01467	00201	116445	00000
012805040519817844	22/10/2001	0519817844	21/07/2000	EUR	162.273,27	100,00	157.906,39	4,710	M	EU1A	0,400	12	FRCC	21/07/2025	285	14,210	01837	01503	00174	100788	00000
012805060519818355	22/10/2001	0519818355	21/07/2000	EUR	54.091,09	100,00	53.040,00	4,710	M	EU1A	0,400	12	FRCC	21/07/2030	345	4,710	00317	00317	00191	17699	00000
012805040519815023	22/10/2001	0519815023	21/07/2000	EUR	66.111,33	100,00	64.332,23	4,710	M	EU1A	0,400	12	FRCC	21/07/2025	285	14,210	02649	00635	00158	30015	00000
012804020510804255	22/10/2001	0510804255	21/07/2000	EUR	90.151,82	100,00	81.168,26	4,810	M	EU1A	0,500	12	FRCC	21/07/2010	105	6,810	03129	00029	00000	2945	00001
012805000510640217	22/10/2001	0510640217	21/07/2000	EUR	300.506,05	100,00	292.888,27	4,810	M	EU1A	0,500	12	FRCC	21/07/2025	285	14,310	00423	00423	00046	21197N	00000
012800730510604993	22/10/2001	0510604993	21/07/2000	EUR	162.874,28	100,00	130.710,44	5,010	M	EU1A	0,700	12	FRCC	21/07/2025	285	14,510	00000	00000	00000		00000
012803970519003203	22/10/2001	0519003203	21/07/2000	EUR	21.035,42	100,00	19.800,15	4,960	M	EU1A	0,650	12	FRCC	21/07/2015	165	14,460	00774	00388	00121	21963	00004
012803910510004046	22/10/2001	0510004046	21/07/2000	EUR	48.080,97	100,00	46.821,76	5,060	M	EU1A	0,750	12	FRCC	21/07/2025	285	14,560	00619	00073	00058	6399	00004
012800160519817111	22/10/2001	0519817111	21/07/2000	EUR	24.040,48	100,00	21.619,73	4,710	M	EU1A	0,400	12	FRCC	21/07/2010	105	14,210	01026	00710	00028	53222	00007
012802310510605256	22/10/2001	0510605256	21/07/2000	EUR	78.131,57	100,00	76.632,01	5,060	M	EU1A	0,750	12	FRCC	21/07/2030	345	14,560	03491	00250	00134	23702	00008
012802100510604297	22/10/2001	0510604297	21/07/2000	EUR	36.060,73	100,00	28.871,17	4,810	M	EU1A	0,500	12	FRCC	21/07/2020	225	14,310	01864	00620	00097	37785	00001
012803190510603433	22/10/2001	0510603433	21/07/2000	EUR	186.313,75	100,00	175.381,11	4,810	M	EU1A	0,500	12	FRCC	21/07/2015	165	14,310	01339	00272	00037	15084	00005
012801700510604523	22/10/2001	0510604523	21/07/2000	EUR	84.141,69	100,00	82.034,01	5,210	M	EU1A	0,900	12	FRCC	21/07/2025	285	14,710	00966	00069	00124	6703	00004
012801800510610462	22/10/2001	0510610462	21/07/2000	EUR	72.121,45	100,00	65.871,58	4,910	M	EU1A	0,600	12	FRCC	21/07/2030	345	14,410	00000	00584	00100	45843	00006
012803130510701931	22/10/2001	0510701931	21/07/2000	EUR	127.414,57	100,00	118.308,23	4,810	M	EU1A	0,500	12	FRCC	21/07/2025	285	14,310	00000	00000	00000		00000
012801700510604502	22/10/2001	0510604502	21/07/2000	EUR	48.080,97	100,00	43.353,46	4,910	M	EU1A	0,600	12	FRCC	21/07/2020	225	14,410	01425	00683	00013	54355	00003
012802010510605114	22/10/2001	0510605114	21/07/2000	EUR	96.161,94	100,00	93.731,59	4,910	M	EU1A	0,600	12	FRCC	21/07/2025	285	14,410	00980	00550	00180	41163-41153	00000
012802010519817051	22/10/2001	0519817051	21/07/2000	EUR	132.222,66	100,00	127.000,08	4,710	M	EU1A	0,400	12	FRCC	21/07/2020	225	14,210	02392	00505	00025	42969	00000
012803160510601484	22/10/2001	0510601484	21/07/2000	EUR	87.747,77	100,00	85.362,76	4,960	M	EU1A	0,650	12	FRCC	21/07/2025	285	14,460	01121	00236	00123	16035	00002
012800530510606485	22/10/2001	0510606485	21/07/2000	EUR	45.075,91	100,00	43.934,12	5,630	M	EU1A	0,750	12	FRCC	21/07/2025	285	15,130	02500	02500	00069	19149	00005
012800470510603441	22/10/2001	0510603441	21/07/2000	EUR	66.111,33	100,00	63.075,85	5,060	M	EU1A	0,750	12	FRCC	21/07/2018	201	14,560	01439	00293	00020	16305	00006
012803160510601491	22/10/2001	0510601491	21/07/2000	EUR	48.080,97	100,00	37.664,55	4,810	M	EU1A	0,500	12	FRCC	21/05/2018	199	14,310	00709	00158	00151	13012	00003
012801510510609292	22/10/2001	0510609292	21/07/2000	EUR	96.161,94	100,00	93.722,43	5,430	M	EU1A	0,550	12	FRCC	21/07/2025	285	14,930	01199	00798	00051	96185	00004
012800010519817957	22/10/2001	0519817957	21/07/2000	EUR	157.765,68	100,00	151.667,81	4,710	M	EU1A	0,400	12	FRCC	21/07/2020	225	14,210	01668	00267	00103	39640	00000
012800330510605625	22/10/2001	0510605625	21/07/2000	EUR	72.121,45	100,00	69.379,12	5,060	M	EU1A	0,750	12	FRCC	21/07/2020	225	14,560	01467	00829	00005	39417	00000
012800010519817992	22/10/2001	0519817992	21/07/2000	EUR	45.075,91	100,00	39.902,77	4,710	M	EU1A	0,400	12	FRCC	21/07/2009	93	14,210	02050	00559	00191	33112	00000
012803200510602881	22/10/2001	0510602881	21/07/2000	EUR	150.253,03	100,00	148.102,95	4,810	M	EU1A	0,500	12	FRCC	21/07/2035	405	14,310	00000	00481	00029	28682	00002
012800010519818251	22/10/2001	0519818251	21/07/2000	EUR	36.060,73	100,00	32.395,11	4,710	M	EU1A	0,400	12	FRCC	21/07/2010	105	14,210	02060	00559	00138	33101	00000
012803410510606087	22/10/2001	0510606087	21/07/2000	EUR	75.457,07	100,00	73.475,59	4,810	M	EU1A	0,500	12	FRCC	21/07/2025	285	14,310	01518	00073	00134	3426	00003
012801000510615121	22/10/2001	0510615121	21/07/2000	EUR	132.222,66	100,00	126.551,94	4,810	M	EU1A	0,500	12	FRCC	21/07/2018	201	14,310	01883	01883	00095	89666	00001
012803500510521095	22/10/2001	0510521095	21/07/2000	EUR	56.495,14	100,00	54.979,17	4,810	M	EU1A	0,500	12	FRCC	21/07/2025	285	14,310	01280	00968	00184	47703	00001
012800900510607761	22/10/2001	0510607761	21/07/2000	EUR	96.161,94	100,00	85.098,19	5,060	M	EU1A	0,750	12	FRCC	21/07/2030	345	14,560	01307	00799	00108	8966	00006
012803500510520717	22/10/2001	0510520717	21/07/2000	EUR	63.106,27	100,00	32.128,12	5,380	M	EU1A	0,500	12	FRCC	21/07/2035	405	14,880	02984	00043	01998	3007	00007
012803500510520192	22/10/2001	0510520192	21/07/2000	EUR	90.151,82	100,00	77.039,74	5,380	M	EU1A	0,500	12	FRCC	21/07/2025	285	14,880	01280	00968	00051	47664	00002
012803540510605631	22/10/2001	0510605631	21/07/2000	EUR	83.540,68	100,00	82.297,99	4,910	M	EU1A	0,600	12	FRCC	21/07/2035	405	14,410	00930	00472	00067	15410	00006
012803540510605666	22/10/2001	0510605666	21/07/2000	EUR	60.702,22	100,00	59.031,07	4,910	M	EU1A	0,600	12	FRCC	21/07/2025	285	14,410	00946	00486	00076	4944-N	00004
012842110519818184	22/10/2001	0519818184	21/07/2000	EUR	120.202,42	100,00	116.967,74	4,710	M	EU1A	0,400	12	FRCC	21/07/2025	285	14,210	01345	00808	00072	3/18733	00000
012834850510600096	22/10/2001	0510600096	21/07/2000	EUR	240.404,84	100,00	186.248,79	4,960	M	EU1A	0,650	12	FRCC	21/07/2035	405	14,460	01811	00226	00212	12656	00004
012831530510600394	22/10/2001	0510600394	21/07/2000	EUR	54.091,09	100,00	51.977,17	5,210	M	EU1A	0,900	12	FRCC	21/07/2020	225	14,710	01097	00865	00208	15736	00000
012867320519817331	22/10/2001	0519817331	21/07/2000	EUR	78.131,57	100,00	77.008,70	4,710	M	EU1A	0,400	12	FRCC	21/07/2035	405	14,210	01327	00986	00025	63174	00000
012849460519000024	22/10/2001	0519000024	21/07/2000	EUR	84.141,69	100,00	80.977,06	4,960	M	EU1A	0,650	12	FRCC	21/07/2020	225	14,460	02503	00404	00079	40428	00006
012866610519820704	22/10/2001	0519820704	21/07/2000	EUR	66.712,34	100,00	64.917,07	4,710	M	EU1A	0,400	12	FRCC	21/07/2025	285	14,210	01019	00247	00099	12103	00000
012831530510600401	22/10/2001	0510600401	21/07/2000	EUR	54.091,09	100,00	53.020,45	5,210	M	EU1A	0,900	12	FRCC	21/07/2030	345	14,710	01097	00865	00205	15735	00000
012837310519817074	22/10/2001	0519817074	21/07/2000	EUR	108.182,18	100,00	101.705,79	4,710	M	EU1A	0,400	12	FRCC	21/07/2015	165	14,210	02392	00505	00019	42963	00000
012887000519817675	22/10/2001	0519817675	21/07/2000	EUR	54.091,09	100,00	52.000,39	4,710	M	EU1A	0,400	12	FRCC	21/07/2020	225	14,210	00954	00442	00190	31952	00000
012887000519819236	22/10/2001	0519819236	21/07/2000	EUR	72.121,45	100,00	70.220,12	5,280	M	EU1A	0,400	12	FRCC	21/07/2025	285	14,780	00000	00181	00070	9427	00000
012838380510600064	22/10/2001	0510600064	21/07/2000	EUR	108.182,18	100,00	104.019,09	4,910	M	EU1A	0,600	12	FRCC	21/07/2020	225	14,410	05148	01112	00000	3849	00000
012837720519819201	22/10/2001	0519819201	21/07/2000	EUR	150.253,03	100,00	144.445,54	4,710	M	EU1A	0,400	12	FRCC	21/07/2020	225	14,210	01708	00179	00007	9890	00000
012838730510600071	22/10/2001	0510600071	21/07/2000	EUR	69.116,39	100,00	66.607,06	5,880	M	EU1A	1,000	12	FRCC	21/07/2020	225	15,380	01454	00059	00017	3902	00000
012887000519817913	22/10/2001	0519817913	21/07/2000	EUR	72.121,45	100,00	70.719,96	4,710	M	EU1A	0,400	12	FRCC	21/07/2030	345	14,210	01601	00040	00120	2616	00000
012807960510607221	22/10/2001	0510607221	21/07/2000	EUR	24.040,48	100,00	23.194,29	5,560	M	EU1A	1,250	12	FRCC	21/07/2020	225	15,060	01296	00666	00093	9439/B	00006
012887000519818396	22/10/2001	0519818396	21/07/2000	EUR	93.757,89	100,00	88.230,67	4,710	M	EU1A	0,400	12	FRCC	21/07/2015	165	14,210	03318	00262	00179	18178	00000
012807600510609376	22/10/2001	0510609376	21/07/2000	EUR	57.096,15	100,00	56.015,85	5,060	M	EU1A	0,750	12	FRCC	21/07/2030	345	14,560	01797	00399	00045	18783	00009
012807940510604482	22/10/2001	0510604482	21/07/2000	EUR	54.091,09	100,00	51.028,54	5,310	M	EU1A	1,000	12	FRCC	21/07/2015	165	14,810	00981	00733	00062	10586	00006
012887000519813762	22/10/2001	0519813762	21/07/2000	EUR	32.070,85	100,00	31.202,04	4,710	M	EU1A	0,400	12	FRCC	21/02/2006	52	14,210	01766	00467	00070	18682	00000
012887000519813804	22/10/2001	0519813804	21/07/2000	EUR	36.060,73	100,00	32.455,22	5,280	M	EU1A	0,400	12	FRCC	21/07/2010	105	14,780	02428	02428	00103	25013	00000
012887000519813496	22/10/2001	0519813496	21/07/2000	EUR	60.101,21	100,00	53.792,53	4,710	M	EU1A	0,400	12	FRCC	21/07/2015	165	14,210	02146	00440	00057	3472	00000
012887000519805586	22/10/2001	0519805586	21/07/2000	EUR	121.164,04	100,00	117.809,74	4,710	M	EU1A	0,400	12	FRCC	21/07/2025	285	14,210	01882	01386	00068	4049	00000
012887000519816443	22/10/2001	0519816443	21/07/2000	EUR	102.172,06	100,00	99.343,51	4,710	M	EU1A	0,400	12	FRCC	21/07/2025	285	14,210	00751	00263	00149	27971	00000
012887000519806636	22/10/2001	0519806636	21/07/2000	EUR	66.111,33	100,00	62.553,19	4,710	M	EU1A	0,400	12	FRCC	21/07/2016	177	14,210	00817	00388	00225	23291	00000
012887000519805761	22/10/2001	0519805761	21/07/2000	EUR	86.545,74	100,00	83.127,30	4,710	M	EU1A	0,400	12	FRCC	21/07/2020	225	14,210	02368	00317	00040	4498	00000
012887000519817535	22/10/2001	0519817535	26/07/2000	EUR	48.080,97	100,00	46.876,17	4,710	M	EU1A	0,400	12	FRCC	26/07/2025	286	14,210	01469	00529	00069	30983	00000
012887000519818746	22/10/2001	0519818746	28/07/2000	EUR	60.101,21	100,00	48.846,88	4,710	M	EU1A	0,400	12	FRCC	28/05/2018	200	14,210	01560	01089	00126	47180	00000
012803420510606753	22/10/2001	0510606753	04/08/2000	EUR	93.156,88	100,00	90.828,77	4,810	M	EU1A	0,500	12	FRCC	10/08/2025	286	14,310	01205	00080	00113	25869	00005
012885010519821865	22/10/2001	0519821865	09/08/2000	EUR	54.091,09	100,00	52.190,43	4,970	M	EU1A	0,400	12	FRCC	09/08/2020	226	14,470	01197	00877	00064	6361	00000
012800530519822832	22/10/2001	0519822832	09/08/2000	EUR	210.354,24	100,00	205.395,72	4,710	M	EU1A	0,400	12	FRCC	09/08/2025	286	14,210	00841	00834	00016	12960	00000
012800850510606853	22/10/2001	0510606853	09/08/2000	EUR	42.070,85	100,00	40.641,33	5,470	M	EU1A	0,900	12	FRCC	09/08/2020	226	14,970	01617	00196	00174	14935	00003
012800830519821511	22/10/2001	0519821511	09/08/2000	EUR	90.151,82	100,00	85.153,69	4,710	M	EU1A	0,400	12	FRCC	09/08/2020	226	14,210	01609	00217	00067	12219	00000
012800210519825495	22/10/2001	0519825495	09/08/2000	EUR	99.167,00	100,00	85.350,08	4,970	M	EU1A	0,400	12	FRCC	09/05/2015	163	14,470	01383	00084	00010	4824	00000
012800850510606867	22/10/2001	0510606867	09/08/2000	EUR	45.075,91	100,00	44.013,89	5,420	M	EU1A	0,850	12	FRCC	09/08/2025	286	14,920	01617	00196	00182	14939	00002
012800560510603681	22/10/2001	0510603681	09/08/2000	EUR	60.101,21	100,00	26.401,73	5,060	M	EU1A	0,750	12	FRCC	09/08/2010	106	14,560	00000	00497	00157	4309	00004
012800630519003233	22/10/2001	0519003233	09/08/2000	EUR	42.070,85	100,00	40.651,58	5,320	M	EU1A	0,750	12	FRCC	09/08/2020	226	14,820	01455	00395	00030	25800	00008
012806300510610681	22/10/2001	0510610681	10/08/2000	EUR	60.101,21	100,00	55.948,75	5,010	M	EU1A	0,700	12	FRCC	10/05/2015	163	14,510	01384	00432	00126	32082	00003
012806210510007797	22/10/2001	0510007797	10/08/2000	EUR	36.060,73	100,00	32.654,45	5,160	M	EU1A	0,850	12	FRCC	10/08/2010	106	14,660	00000	00000	00000	6342	00000
012805810519824466	22/10/2001	0519824466	10/08/2000	EUR	138.232,78	100,00	116.577,96	4,710	M	EU1A	0,400	12	FRCC	10/08/2013	142	14,210	05632	01596	00127	89434	00000
012807500510613713	22/10/2001	0510613713	10/08/2000	EUR	108.182,18	100,00	102.049,40	4,810	M	EU1A	0,500	12	FRCC	10/08/2015	166	14,310	00748	00260	00180	27512	00001
012807300519013574	22/10/2001	0519013574	10/08/2000	EUR	54.091,09	100,00	53.443,69	5,310	M	EU1A	1,000	12	FRCC	10/08/2035	406	14,810	00000	00000	00000	12050	00000
012806610519008087	22/10/2001	0519008087	10/08/2000	EUR	75.126,51	100,00	71.015,64	5,010	M	EU1A	0,700	12	FRCC	10/08/2015	166	14,510	00925	00272	00134	33550	00002
012806390519015982	22/10/2001	0519015982	10/08/2000	EUR	58.598,68	100,00	55.419,92	5,810	M	EU1A	1,500	12	FRCC	10/08/2015	166	15,310	01872	01420	00121	112263	00000
012805090519004344	22/10/2001	0519004344	10/08/2000	EUR	138.232,78	100,00	136.591,30	4,710	M	EU1A	0,400	12	FRCC	10/08/2035	406	14,210	02211	00423	00121	7608-N	00008
012806440510606054	22/10/2001	0510606054	10/08/2000	EUR	84.141,69	100,00	73.317,91	5,110	M	EU1A	0,800	12	FRCC	10/03/2014	149	14,610	01151	00830	00194	59287	00000
012807020510605636	22/10/2001	0510605636	10/08/2000	EUR	79.970,67	100,00	77.227,06	5,010	M	EU1A	0,700	12	FRCC	10/08/2020	226	14,510	01466	00604	00100	28231	00000
012807020510605657	22/10/2001	0510605657	10/08/2000	EUR	33.656,68	100,00	32.903,60	5,060	M	EU1A	0,750	12	FRCC	10/08/2025	286	14,560	00000	00000	00000	14298	00000
012801400519011416	22/10/2001	0519011416	10/08/2000	EUR	96.161,94	100,00	92.821,82	5,120	M	EU1A	0,550	12	FRCC	10/08/2020	226	14,620	02862	00352	00017	25409	00003
012801530519008951	22/10/2001	0519008951	10/08/2000	EUR	69.116,39	100,00	67.543,50	4,910	M	EU1A	0,600	12	FRCC	10/08/2025	286	14,410	02094	00296	00018	23463	00009
012803900519605952	22/10/2001	0519605952	10/08/2000	EUR	72.121,45	100,00	44.813,78	5,060	M	EU1A	0,750	12	FRCC	10/08/2015	166	14,560	01143	00535	00045	28653	00006
012803930519006223	22/10/2001	0519006223	10/08/2000	EUR	42.070,85	100,00	39.530,52	5,060	M	EU1A	0,750	12	FRCC	10/08/2030	346	14,560	00531	00434	00077	41391	00001
012803500510521242	22/10/2001	0510521242	10/08/2000	EUR	105.778,13	100,00	104.405,55	4,810	M	EU1A	0,500	12	FRCC	10/08/2035	406	14,310	01281	00969	00093	47740	00002
012800850510606832	22/10/2001	0510606832	10/08/2000	EUR	102.172,06	100,00	99.745,21	5,320	M	EU1A	0,750	12	FRCC	10/08/2025	286	14,820	01562	00060	00146	2011	00001
012800280510608917	22/10/2001	0510608917	10/08/2000	EUR	90.151,82	100,00	88.031,42	4,810	M	EU1A	0,500	12	FRCC	10/08/2025	286	14,310	00471	00130	00114	10935	00005
012800180510609404	22/10/2001	0510609404	10/08/2000	EUR	108.182,18	100,00	40.668,58	4,910	M	EU1A	0,600	12	FRCC	10/03/2006	53	14,410	00983	00111	00161	1466	00005
012802400519614965	22/10/2001	0519614965	10/08/2000	EUR	84.141,69	100,00	81.176,35	4,860	M	EU1A	0,550	12	FRCC	10/08/2020	226	14,360	02479	00107	00083	6493	00002
012803190510603482	22/10/2001	0510603482	10/08/2000	EUR	42.070,85	100,00	37.954,71	4,810	M	EU1A	0,500	12	FRCC	10/06/2022	248	14,310	00000	00133	00040	8816	00005
012808600510606032	22/10/2001	0510606032	10/08/2000	EUR	30.050,61	100,00	27.392,67	5,410	M	EU1A	1,100	12	FRCC	10/08/2010	106	14,910	00809	00163	00045	15432	00004
012807600510609446	22/10/2001	0510609446	10/08/2000	EUR	33.055,67	100,00	31.247,86	5,060	M	EU1A	0,750	12	FRCC	10/08/2015	166	14,560	01772	00374	00121	22878	00008
012887000519823191	22/10/2001	0519823191	10/08/2000	EUR	46.578,44	100,00	41.064,95	4,710	M	EU1A	0,400	12	FRCC	10/08/2015	166	14,210	02446	00191	00016	10354	00000
012887000519812005	22/10/2001	0519812005	10/08/2000	EUR	81.136,63	100,00	78.340,85	4,710	M	EU1A	0,400	12	FRCC	10/08/2020	226	14,210	03924	01327	00070	75524	00000
012833700510000025	22/10/2001	0510000025	10/08/2000	EUR	48.080,97	100,00	46.848,60	5,110	M	EU1A	0,800	12	FRCC	10/08/2025	286	14,610	01623	00738	00198	54857	00003
012887000519813867	22/10/2001	0519813867	11/08/2000	EUR	54.692,10	100,00	45.825,14	4,710	M	EU1A	0,400	12	FRCC	11/08/2015	166	14,210	02195	00633	00010	25410	00000
012887000519821147	22/10/2001	0519821147	11/08/2000	EUR	102.172,06	100,00	97.579,30	4,970	M	EU1A	0,400	12	FRCC	11/08/2017	190	14,470	02767	00839	00169	22920	00000
012843640510000011	22/10/2001	0510000011	11/08/2000	EUR	60.101,21	100,00	57.954,71	5,210	M	EU1A	0,900	12	FRCC	11/08/2020	226	14,710	00000	00000	00000	5453/5424	00000

CARTERA DE PARTICIPACIONES HIPOTECARIAS

NUM.PARTICIP.	FEC.EMI.	NUM.PREST.	F.APERT.	DIV.	CAPITAL INIC.	%PART.	CAPITAL PEND.	%NOMIN.	(1)	(2)	DIFERE.	(3)	(4)	F.VENCI.	(5)	%DEMORA	TOMO	LIBRO	FOLIO	FINCA	INSC.
012803400510615242	22/10/2001	0510615242	16/08/2000	EUR	54.091,09	100,00	52.076,45	5,170	M	EU1A	0,600	12	FRCC	16/08/2020	226	14,670	01677	00621	00021	21472-S	00004
012800250510605827	22/10/2001	0510605827	16/08/2000	EUR	72.722,46	100,00	66.073,18	5,110	M	EU1A	0,800	12	FRCC	16/08/2010	106	14,610	01920	01465	00191	115999	00003
012803090510601652	22/10/2001	0510601652	16/08/2000	EUR	36.060,73	100,00	32.694,97	4,810	M	EU1A	0,500	12	FRCC	16/08/2010	106	14,310	00000	01242	00051	8162	00004
012803000510711256	22/10/2001	0510711256	16/08/2000	EUR	165.278,33	100,00	104.437,99	4,810	M	EU1A	0,500	12	FRCC	16/08/2025	286	14,310	00000	00074	00074	4694	00002
012800370510606581	22/10/2001	0510606581	16/08/2000	EUR	108.182,18	100,00	106.383,19	5,010	M	EU1A	0,700	12	FRCC	16/08/2030	346	14,510	01536	00465	00189	899	00008
012846950519825885	22/10/2001	0519825885	16/08/2000	EUR	36.060,73	100,00	34.080,90	4,710	M	EU1A	0,400	12	FRCC	16/08/2015	166	14,210	01343	00251	00181	16609	00000
012887000519815792	22/10/2001	0519815792	16/08/2000	EUR	72.121,45	100,00	68.095,65	4,710	M	EU1A	0,400	12	FRCC	16/08/2015	166	14,210	02087	01415	00009	28896	00000
012867320519822476	22/10/2001	0519822476	17/08/2000	EUR	18.030,36	100,00	17.381,34	4,710	M	EU1A	0,400	12	FRCC	22/08/2020	226	14,210	01202	00861	00080	24579-N	00000
012833710510600031	22/10/2001	0510600031	17/08/2000	EUR	96.161,94	100,00	93.841,90	5,060	M	EU1A	0,750	12	FRCC	17/08/2025	286	14,560	03094	00025	00028	1768	00002
012860030519823623	22/10/2001	0519823623	17/08/2000	EUR	36.060,73	100,00	35.100,47	4,710	M	EU1A	0,400	12	FRCC	17/08/2025	286	14,210	01679	00157	00131	14928	00000
012831650519825573	22/10/2001	0519825573	17/08/2000	EUR	36.060,73	100,00	33.451,20	4,710	M	EU1A	0,400	12	FRCC	17/08/2012	130	14,210	01002	00321	00033	26539	00000
012887000519824073	22/10/2001	0519824073	17/08/2000	EUR	65.089,61	100,00	62.854,00	4,710	M	EU1A	0,400	12	FRCC	17/08/2020	226	14,210	02246	00303	00166	15120	00000
012803000510711235	22/10/2001	0510711235	17/08/2000	EUR	48.080,97	100,00	47.259,66	4,810	M	EU1A	0,500	12	FRCC	17/08/2030	346	14,310	00000	00668	00114	23362	00006
012802440510608104	22/10/2001	0510608104	17/08/2000	EUR	69.116,39	100,00	66.752,23	4,960	M	EU1A	0,650	12	FRCC	17/08/2020	226	14,460	01482	00013	00036	1397	00003
012803500510519373	22/10/2001	0510519373	17/08/2000	EUR	114.192,30	100,00	112.742,23	4,910	M	EU1A	0,600	12	FRCC	17/08/2035	406	14,410	01257	00951	00057	47208	00003
012803500510521606	22/10/2001	0510521606	17/08/2000	EUR	120.202,42	100,00	117.269,23	4,810	M	EU1A	0,500	12	FRCC	17/08/2025	286	14,310	01257	00951	00117	47223	00003
012803430510604563	22/10/2001	0510604563	17/08/2000	EUR	120.202,42	100,00	118.033,22	4,810	M	EU1A	0,500	12	FRCC	17/08/2030	346	14,310	01898	00278	00028	12427	00008
012802800519824235	22/10/2001	0519824235	17/08/2000	EUR	96.161,94	100,00	93.752,27	4,710	M	EU1A	0,400	12	FRCC	17/08/2025	286	14,210	03672	00122	00210	9060	00000
012806450519011515	22/10/2001	0519011515	17/08/2000	EUR	84.141,69	100,00	82.005,71	5,170	M	EU1A	0,600	12	FRCC	17/08/2025	286	14,670	00805	00503	00051	41832	00000
012805540519818846	22/10/2001	0519818846	17/08/2000	EUR	96.161,94	100,00	92.700,69	4,710	M	EU1A	0,400	12	FRCC	17/08/2020	226	14,210	03027	00441	00002	23447	00000
012807300519013581	22/10/2001	0519013581	17/08/2000	EUR	52.889,07	100,00	51.619,51	5,310	M	EU1A	1,000	12	FRCC	17/08/2025	286	14,810	00000	00000	00000	10343	00000
012806610519008101	22/10/2001	0519008101	17/08/2000	EUR	37.863,76	100,00	35.866,80	5,310	M	EU1A	1,000	12	FRCC	17/08/2015	166	14,810	00564	00139	00189	18090	00005
012806400510609921	22/10/2001	0510609921	17/08/2000	EUR	15.025,30	100,00	13.914,63	5,210	M	EU1A	0,900	12	FRCC	17/08/2012	130	14,710	00979	00252	00149	17880	00004
012806440510606243	22/10/2001	0510606243	18/08/2000	EUR	33.055,67	100,00	32.317,76	5,810	M	EU1A	1,500	12	FRCC	18/08/2025	286	15,310	02228	01089	00126	78031	00006
012806300510610744	22/10/2001	0510610744	18/08/2000	EUR	75.126,51	100,00	72.493,45	4,910	M	EU1A	0,600	12	FRCC	18/08/2020	226	14,410	01701	00480	00084	23368	00006
012804020510804885	22/10/2001	0510804885	18/08/2000	EUR	87.146,76	100,00	85.033,13	4,810	M	EU1A	0,500	12	FRCC	18/08/2025	286	14,310	02218	00339	00100	4434	00003
012807020519822382	22/10/2001	0519822382	18/08/2000	EUR	66.111,33	100,00	63.731,71	4,710	M	EU1A	0,400	12	FRCC	18/08/2020	226	14,210	00748	00436	00001	12703	00000
012806450519011501	22/10/2001	0519011501	18/08/2000	EUR	135.227,72	100,00	128.254,31	5,810	M	EU1A	1,500	12	FRCC	18/08/2015	166	15,310	00766	00226	00212	28152	00002
012802700519825373	22/10/2001	0519825373	18/08/2000	EUR	60.101,21	100,00	58.036,96	4,710	M	EU1A	0,400	12	FRCC	18/08/2020	226	14,210	02084	00747	00156	65268	00000
012803500510521585	22/10/2001	0510521585	18/08/2000	EUR	70.318,42	100,00	68.602,48	4,810	M	EU1A	0,500	12	FRCC	18/08/2025	286	14,310	00910	00682	00224	38997	00006
012801400519010912	22/10/2001	0519010912	18/08/2000	EUR	48.080,97	100,00	46.894,00	5,320	M	EU1A	0,750	12	FRCC	18/08/2025	286	14,820	03021	02156	00042	10894	00000
012801000510615387	22/10/2001	0510615387	18/08/2000	EUR	78.531,73	100,00	74.544,86	5,060	M	EU1A	0,750	12	FRCC	18/08/2015	166	14,560	01463	00208	00077	14585	00004
012801010519824056	22/10/2001	0519824056	18/08/2000	EUR	54.091,09	100,00	48.017,06	4,710	M	EU1A	0,400	12	FRCC	18/08/2025	286	14,210	01706	00963	00154	60378	00000
012800900510607901	22/10/2001	0510607901	18/08/2000	EUR	66.111,33	100,00	64.555,79	5,320	M	EU1A	0,750	12	FRCC	18/08/2025	286	14,820	01634	00204	00141	14378	00008
012800900510607915	22/10/2001	0510607915	18/08/2000	EUR	111.788,25	100,00	109.918,35	5,320	M	EU1A	0,750	12	FRCC	18/08/2030	346	14,820	01403	00019	00116	1357	00004
012801400519011451	22/10/2001	0519011451	18/08/2000	EUR	72.121,45	100,00	70.396,38	5,120	M	EU1A	0,550	12	FRCC	18/08/2025	286	14,620	03185	02440	00152	3420	00000
012802400519614986	22/10/2001	0519614986	18/08/2000	EUR	66.111,33	100,00	50.806,31	4,810	M	EU1A	0,500	12	FRCC	18/08/2015	166	14,310	02442	00109	00223	6169	00006
012803190510603496	22/10/2001	0510603496	18/08/2000	EUR	54.091,09	100,00	51.173,66	4,810	M	EU1A	0,500	12	FRCC	18/08/2015	166	14,310	00930	00472	00157	6512	00004
012887000519824584	22/10/2001	0519824584	18/08/2000	EUR	180.303,63	100,00	175.645,82	4,710	M	EU1A	0,400	12	FRCC	18/08/2025	286	14,210	00000	00789	00001	16746-A	00000
012833960519816396	22/10/2001	0519816396	18/08/2000	EUR	72.121,45	100,00	67.306,19	4,710	M	EU1A	0,400	12	FRCC	18/08/2013	142	14,210	03494	00692	00041	37449	00000
012808130519824824	22/10/2001	0519824824	18/08/2000	EUR	87.146,76	100,00	78.265,46	4,710	M	EU1A	0,400	12	FRCC	18/08/2020	226	14,210	01805	00255	00095	25386	00000
012840360519000017	22/10/2001	0519000017	21/08/2000	EUR	126.212,54	100,00	123.069,14	5,010	M	EU1A	0,700	12	FRCC	21/08/2025	286	14,510	01274	01276	00121	73764	00003
012831290519000111	22/10/2001	0519000111	21/08/2000	EUR	69.116,39	100,00	59.630,71	5,320	M	EU1A	0,750	12	FRCC	21/08/2020	226	14,820	02395	00775	00099	22575	00003
012803020510509525	22/10/2001	0510509525	21/08/2000	EUR	90.151,82	100,00	63.742,92	4,910	M	EU1A	0,600	12	FRCC	21/10/2017	192	14,410	00866	00659	00163	5322	00009
012801010510605441	22/10/2001	0510605441	21/08/2000	EUR	90.151,82	100,00	88.033,72	4,860	M	EU1A	0,550	12	FRCC	21/08/2025	286	14,360	01467	01467	00031	81410	00003
012800670510603377	22/10/2001	0510603377	21/08/2000	EUR	30.050,61	100,00	27.296,31	5,060	M	EU1A	0,750	12	FRCC	21/08/2010	106	14,560	00652	00086	00080	4917	00005
012801300519820382	22/10/2001	0519820382	21/08/2000	EUR	72.121,45	100,00	70.912,27	4,710	M	EU1A	0,400	12	FRCC	21/08/2030	346	14,210	01783	01040	00041	63402	00001
012805530519002211	22/10/2001	0519002211	21/08/2000	EUR	51.086,03	100,00	49.881,84	4,710	M	EU1A	0,400	12	FRCC	21/08/2025	286	14,210	02655	00440	00052	24660	00001
012806330519002214	22/10/2001	0519002214	21/08/2000	EUR	30.050,61	100,00	27.343,59	6,060	M	EU1A	1,750	12	FRCC	21/08/2010	106	15,560	02669	01530	00038	107026	00002
012806370519008035	22/10/2001	0519008035	21/08/2000	EUR	38.464,77	100,00	37.202,45	6,070	M	EU1A	1,500	12	FRCC	21/08/2020	226	15,570	02662	01523	00151	106412	00000
012805700510609375	22/10/2001	0510609375	22/08/2000	EUR	48.080,97	100,00	44.566,05	5,010	M	EU1A	0,700	12	FRCC	22/08/2012	130	14,510	01653	00799	00057	39801	00007
012806040510007094	22/10/2001	0510007094	22/08/2000	EUR	39.065,79	100,00	38.008,18	5,060	M	EU1A	0,750	12	FRCC	22/08/2023	262	14,560	02634	00457	00150	32931	00002
012805110510607377	22/10/2001	0510607377	22/08/2000	EUR	102.172,06	100,00	96.481,28	4,910	M	EU1A	0,600	12	FRCC	22/08/2015	166	14,410	00769	00396	00126	17587	00017
012806450519011543	22/10/2001	0519011543	22/08/2000	EUR	36.060,73	100,00	30.762,31	5,170	M	EU1A	0,600	12	FRCC	22/08/2007	70	14,670	00999	00146	00023	13218	00000
012800550510608496	22/10/2001	0510608496	22/08/2000	EUR	186.313,75	100,00	184.065,95	5,060	M	EU1A	0,750	12	FRCC	22/08/2035	406	14,560	00783	00387	00173	18700	00003
012800550519825221	22/10/2001	0519825221	22/08/2000	EUR	180.303,63	100,00	176.053,51	4,710	M	EU1A	0,400	12	FRCC	22/08/2025	286	14,210	02543	00550	00058	17333	00000
012801800510610546	22/10/2001	0510610546	22/08/2000	EUR	54.091,09	100,00	48.561,74	4,960	M	EU1A	0,650	12	FRCC	22/03/2022	245	14,460	02062	01036	00145	63902	00003
012801800510610581	22/10/2001	0510610581	22/08/2000	EUR	78.131,57	100,00	76.187,90	4,960	M	EU1A	0,650	12	FRCC	22/08/2025	286	14,460	02062	01036	00141	63900	00003
012803420510606746	22/10/2001	0510606746	22/08/2000	EUR	150.253,03	100,00	147.334,34	4,910	M	EU1A	0,600	12	FRCC	22/08/2030	346	14,410	01968	00277	00064	4629	00013
012800780510607231	22/10/2001	0510607231	22/08/2000	EUR	90.151,82	100,00	75.387,40	4,960	M	EU1A	0,650	12	FRCC	22/08/2020	226	14,460	01005	00153	00096	9528	00006
012803820510009126	22/10/2001	0510009126	22/08/2000	EUR	96.161,94	100,00	90.984,13	4,960	M	EU1A	0,650	12	FRCC	22/08/2015	166	14,460	02397	00777	00183	24289	00007
012802440510607971	22/10/2001	0510607971	22/08/2000	EUR	30.050,61	100,00	29.028,49	5,310	M	EU1A	1,000	12	FRCC	22/08/2020	226	14,810	01894	00295	00105	22878	00002
012800230510612902	22/10/2001	0510612902	22/08/2000	EUR	180.303,63	100,00	174.285,74	4,960	M	EU1A	0,650	12	FRCC	22/08/2020	226	14,460	02129	01143	00126	15109	00006
012836330513003617	22/10/2001	0513003617	22/08/2000	EUR	147.247,97	100,00	145.100,98	5,060	M	EU1A	0,750	12	FRCC	22/08/2032	370	14,560	00602	00000	00000	15409	00000
012887000519825655	22/10/2001	0519825655	22/08/2000	EUR	162.273,27	100,00	160.102,04	4,710	M	EU1A	0,400	12	FRCC	22/08/2035	406	14,210	02520	00289	00046	23393	00000
012860100519817757	22/10/2001	0519817757	22/08/2000	EUR	168.283,39	100,00	145.724,65	4,710	M	EU1A	0,400	12	FRCC	22/03/2021	233	14,210	01695	00204	00016	14933	00000
012843300510000061	22/10/2001	0510000061	22/08/2000	EUR	42.070,85	100,00	34.595,57	5,320	M	EU1A	0,750	12	FRCC	22/02/2013	136	14,820	00000	00000	00000	6131	00000
012860430519825021	22/10/2001	0519825021	22/08/2000	EUR	108.182,18	100,00	106.972,95	5,010	M	EU1A	0,700	12	FRCC	22/08/2035	406	14,510	00503	00503	00117	11535	00000
012887000519823562	22/10/2001	0519823562	22/08/2000	EUR	72.121,45	100,00	62.520,47	4,710	M	EU1A	0,400	12	FRCC	22/08/2015	166	14,210	01375	00182	00224	7271	00000
012887000519826754	22/10/2001	0519826754	22/08/2000	EUR	60.101,21	100,00	54.464,62	4,710	M	EU1A	0,400	12	FRCC	22/08/2010	106	14,210	02985	00214	00029	10272	00000
012887000519823324	22/10/2001	0519823324	22/08/2000	EUR	78.131,57	100,00	75.448,00	4,710	M	EU1A	0,400	12	FRCC	22/08/2020	226	14,210	01239	00013	00133	41651	00000
012887000519826516	22/10/2001	0519826516	22/08/2000	EUR	180.303,63	100,00	176.053,51	4,710	M	EU1A	0,400	12	FRCC	22/08/2025	286	14,210	02736	00129	00082	6503	00000
012887000519822582	22/10/2001	0519822582	22/08/2000	EUR	48.080,97	100,00	41.086,02	4,710	M	EU1A	0,400	12	FRCC	22/08/2007	70	14,210	00000	00000	00136	18894-N	00000
012887000519818571	22/10/2001	0519818571	22/08/2000	EUR	159.268,21	100,00	156.497,23	4,970	M	EU1A	0,400	12	FRCC	22/08/2030	346	14,470	02564	00571	00127	32044	00000
012887000519821357	22/10/2001	0519821357	22/08/2000	EUR	87.146,76	100,00	85.092,52	4,710	M	EU1A	0,400	12	FRCC	22/08/2025	286	14,210	01640	00244	00113	14873	00000
012800230510612916	22/10/2001	0510612916	09/09/2000	EUR	72.121,45	100,00	68.699,10	4,810	M	EU1A	0,700	12	FRCC	09/09/2015	167	14,310	01565	00310	00197	5422N	00010
012801100510609167	22/10/2001	0510609167	11/09/2000	EUR	96.161,94	100,00	93.018,25	4,660	M	EU1A	0,550	12	FRCC	11/09/2020	227	14,160	01029	00333	00013	25320	00002
012803000510711361	22/10/2001	0510711361	11/09/2000	EUR	66.111,33	100,00	60.477,64	4,610	M	EU1A	0,500	12	FRCC	11/09/2020	227	14,110	01716	00228	00204	15017	00003

NOTARIA DE D. ROBERTO PAREJO GAMIR
NIHIL PRIUS FIDE
MADRID

CARTERA DE PARTICIPACIONES HIPOTECARIAS

NUM.PARTICIP.	FEC.EMI.	NUM.PREST.	F.APERT.	DIV.	CAPITAL INIC.	%PART.	CAPITAL PEND.	%NOMIN.	(1)	(2)	DIFERE.	(3)	(4)	F.VENCI.	(5)	%DEMORA	TOMO	LIBRO	FOLIO	FINCA	INSC.
012803510510604417	22/10/2001	0510604417	11/09/2000	EUR	103.374,08	100,00	100.891,52	4,610	M	EU1A	0,500	12	FRCC	11/09/2025	287	14,110	01660	00221	00086	9300	00002
012803080510601686	22/10/2001	0510601686	11/09/2000	EUR	103.975,09	100,00	102.436,09	4,710	M	EU1A	0,600	12	FRCC	11/09/2030	347	14,210	01194	00387	00119	3585	00005
012803000510711382	22/10/2001	0510711382	11/09/2000	EUR	84.141,69	100,00	82.324,84	4,660	M	EU1A	0,550	12	FRCC	11/09/2025	287	14,160	01153	00873	00051	27418	00003
012803000510711193	22/10/2001	0510711193	11/09/2000	EUR	66.111,33	100,00	47.499,55	4,610	M	EU1A	0,500	12	FRCC	11/03/2011	113	14,110	00562	00464	00111	43571	00004
012802310510605445	22/10/2001	0510605445	11/09/2000	EUR	48.080,97	100,00	47.037,04	4,760	M	EU1A	0,650	12	FRCC	11/09/2025	287	14,260	04060	00727	00043	52789	00004
012887000519830205	22/10/2001	0519830205	11/09/2000	EUR	30.050,61	100,00	22.363,99	4,510	M	EU1A	0,400	12	FRCC	11/09/2012	131	14,010	02695	00170	00130	4045	00000
012887000519829442	22/10/2001	0519829442	11/09/2000	EUR	90.151,82	100,00	87.289,23	4,510	M	EU1A	0,400	12	FRCC	11/09/2020	227	14,010	00000	02391	00116	29621	00000
012833000510600142	22/10/2001	0510600142	11/09/2000	EUR	44.691,26	100,00	43.018,79	4,660	M	EU1A	0,550	12	FRCC	11/09/2018	203	14,160	00831	00261	00047	14073	00000
012860100519830686	22/10/2001	0519830686	11/09/2000	EUR	108.182,18	100,00	104.747,10	4,510	M	EU1A	0,400	12	FRCC	11/09/2020	227	14,010	00724	00717	00172	35598	00000
012808150510661441	22/10/2001	0510661441	11/09/2000	EUR	27.045,54	100,00	19.504,66	5,110	M	EU1A	1,000	12	FRCC	11/09/2009	95	14,610	02194	00317	00036	20776	00001
012808030510673154	22/10/2001	0510673154	11/09/2000	EUR	93.156,88	100,00	90.308,39	4,610	M	EU1A	0,500	12	FRCC	11/09/2020	227	14,110	01956	00213	00047	12976	00000
012806510519011325	22/10/2001	0519011325	11/09/2000	EUR	66.111,33	100,00	36.078,03	4,860	M	EU1A	0,750	12	FRCC	11/10/2017	192	14,360	01715	00157	00140	14241	00002
012806320519001534	22/10/2001	0519001534	11/09/2000	EUR	42.070,85	100,00	40.131,06	5,860	M	EU1A	1,750	12	FRCC	11/09/2015	167	15,360	01533	01146	00115	91541	00000
012806300510610821	22/10/2001	0510610821	11/09/2000	EUR	67.313,36	100,00	65.857,84	5,110	M	EU1A	1,000	12	FRCC	11/09/2025	287	14,610	01604	00383	00087	25674	00009
012806910510000195	22/10/2001	0510000195	11/09/2000	EUR	84.141,69	100,00	82.868,99	4,710	M	EU1A	0,600	12	FRCC	11/09/2030	347	14,210	01717	00260	00157	16330	00007
012806800510010964	22/10/2001	0510010964	11/09/2000	EUR	96.161,94	100,00	84.599,00	4,710	M	EU1A	0,600	12	FRCC	11/02/2010	100	14,210	01194	00014	00095	991	00001
012806390519016486	22/10/2001	0519016486	11/09/2000	EUR	25.843,52	100,00	23.679,27	5,610	M	EU1A	1,500	12	FRCC	11/09/2010	107	15,110	02232	01149	00137	86156	00000
012807350519013726	22/10/2001	0519013726	11/09/2000	EUR	126.212,54	100,00	111.672,08	4,860	M	EU1A	0,750	12	FRCC	11/09/2025	287	14,360	01566	00546	00005	34499	00005
012807400510612772	22/10/2001	0510612772	12/09/2000	EUR	102.172,06	100,00	100.745,70	4,710	M	EU1A	0,600	12	FRCC	12/09/2030	347	14,210	01598	00863	00121	47085	00000
012807360519000427	22/10/2001	0519000427	12/09/2000	EUR	29.449,59	100,00	26.893,28	5,010	M	EU1A	0,900	12	FRCC	12/09/2010	107	14,510	01870	01127	00002	59730	00004
012806000519824184	22/10/2001	0519824184	12/09/2000	EUR	102.172,06	100,00	93.187,26	4,510	M	EU1A	0,400	12	FRCC	12/09/2010	107	14,010	02241	00603	00037	65609	00000
012805380519829302	22/10/2001	0519829302	12/09/2000	EUR	171.288,45	100,00	167.558,31	4,510	M	EU1A	0,400	12	FRCC	12/09/2025	287	14,010	00888	00451	00046	17967	00000
012805390519824445	22/10/2001	0519824445	12/09/2000	EUR	30.050,61	100,00	28.520,06	4,510	M	EU1A	0,400	12	FRCC	12/09/2015	167	14,010	02694	00104	00105	4464	00000
012805000510640826	22/10/2001	0510640826	12/09/2000	EUR	192.323,87	100,00	186.068,23	4,660	M	EU1A	0,550	12	FRCC	12/09/2020	227	14,160	03304	00216	00018	4554	00000
012805500519005351	22/10/2001	0519005351	12/09/2000	EUR	114.192,30	100,00	110.478,32	4,670	M	EU1A	0,560	12	FRCC	12/09/2020	227	14,170	03199	00773	00171	31925	00006
012860330519827573	22/10/2001	0519827573	12/09/2000	EUR	198.333,99	100,00	38.168,09	4,860	M	EU1A	0,750	12	FRCC	12/04/2005	42	14,360	02448	02448	00009	1426	00000
012808000510666403	22/10/2001	0510666403	12/09/2000	EUR	99.167,00	100,00	97.705,95	5,010	M	EU1A	0,900	12	FRCC	12/09/2030	347	14,510	02522	00585	00068	56344	00003
012840200519824391	22/10/2001	0519824391	12/09/2000	EUR	99.167,00	100,00	98.050,30	4,510	M	EU1A	0,400	12	FRCC	12/09/2035	407	14,010	02942	00406	00120	21172	00000
012887000519829904	22/10/2001	0519829904	12/09/2000	EUR	144.242,91	100,00	141.818,68	4,510	M	EU1A	0,400	12	FRCC	12/09/2030	347	14,010	03200	00123	00100	4266	00000
012887000519825403	22/10/2001	0519825403	12/09/2000	EUR	123.207,48	100,00	66.737,72	4,510	M	EU1A	0,400	12	FRCC	12/02/2017	184	14,010	00511	00046	00072	3239	00000
012887000519825802	22/10/2001	0519825802	12/09/2000	EUR	138.232,78	100,00	135.222,52	4,510	M	EU1A	0,400	12	FRCC	12/09/2025	287	14,010	00117	00117	00080	10898	00000
012887000519823352	22/10/2001	0519823352	12/09/2000	EUR	144.242,91	100,00	135.103,41	4,510	M	EU1A	0,400	12	FRCC	12/03/2023	257	14,010	02764	00648	00191	41467	00000
012802400519615196	22/10/2001	0519615196	12/09/2000	EUR	39.065,79	100,00	31.752,18	4,710	M	EU1A	0,600	12	FRCC	12/01/2013	135	14,210	02494	00117	00169	739	00006
012800530510607087	22/10/2001	0510607087	12/09/2000	EUR	60.101,21	100,00	59.428,88	4,860	M	EU1A	0,750	12	FRCC	12/09/2035	407	14,360	01621	01502	00001	25249	00006
012804050510644014	22/10/2001	0510644014	12/09/2000	EUR	105.177,12	100,00	87.550,28	4,760	M	EU1A	0,650	12	FRCC	12/09/2018	203	14,260	02776	00848	00183	23389	00002
012800250510605785	22/10/2001	0510605785	12/09/2000	EUR	72.121,45	100,00	70.557,44	4,860	M	EU1A	0,750	12	FRCC	12/09/2025	287	14,360	02104	00000	00143	100647	00000
012800240510606764	22/10/2001	0510606764	12/09/2000	EUR	72.121,45	100,00	70.608,94	4,860	M	EU1A	0,750	12	FRCC	12/09/2025	287	14,360	02947	00830	00005	14748	00006
012803300510602212	22/10/2001	0510602212	12/09/2000	EUR	54.091,09	100,00	47.456,78	4,610	M	EU1A	0,500	12	FRCC	12/01/2028	315	14,110	01543	00151	00024	8502	00003
012800200510602637	22/10/2001	0510602637	12/09/2000	EUR	120.202,42	100,00	114.310,29	4,860	M	EU1A	0,750	12	FRCC	12/09/2015	167	14,360	00269	00000	00183	14323	00004
012800120510606507	22/10/2001	0510606507	12/09/2000	EUR	69.116,39	100,00	65.728,43	4,860	M	EU1A	0,750	12	FRCC	12/09/2015	167	14,360	00000	02759	00163	11475	00008
012800200510602672	22/10/2001	0510602672	12/09/2000	EUR	84.141,69	100,00	81.518,98	4,860	M	EU1A	0,750	12	FRCC	12/09/2020	227	14,360	00000	00989	00092	77246	00006
012804000510805744	22/10/2001	0510805744	12/09/2000	EUR	39.065,79	100,00	37.840,12	5,340	M	EU1A	0,750	12	FRCC	12/09/2020	227	14,840	04388	00266	00127	15902	00000
012803930519006412	22/10/2001	0519006412	12/09/2000	EUR	129.217,60	100,00	127.140,87	4,760	M	EU1A	0,650	12	FRCC	12/09/2030	347	14,260	00391	00308	00104	31519	00005
012804000510805821	22/10/2001	0510805821	13/09/2000	EUR	84.141,69	100,00	72.068,15	5,240	M	EU1A	0,650	12	FRCC	13/05/2017	187	14,740	04442	00324	00046	17829	00001
012800210510611507	22/10/2001	0510611507	13/09/2000	EUR	180.303,63	100,00	176.377,21	4,510	M	EU1A	0,400	12	FRCC	13/09/2025	287	14,010	02620	00000	00000	5111	00000
012800600519829013	22/10/2001	0519829013	13/09/2000	EUR	90.151,82	100,00	84.736,50	4,510	M	EU1A	0,400	12	FRCC	13/09/2013	143	14,010	00886	00192	00074	21131	00000
012800010519828667	22/10/2001	0519828667	13/09/2000	EUR	108.182,18	100,00	104.747,10	4,510	M	EU1A	0,400	12	FRCC	13/09/2020	227	14,010	00707	00707	00149	46874	00000
012803500510521781	22/10/2001	0510521781	13/09/2000	EUR	36.060,73	100,00	26.824,66	4,610	M	EU1A	0,500	12	FRCC	13/09/2030	347	14,110	01007	00665	00141	74307	00003
012800110510608305	22/10/2001	0510608305	13/09/2000	EUR	84.141,69	100,00	82.189,61	4,760	M	EU1A	0,650	12	FRCC	13/09/2025	287	14,260	01713	01242	00205	17946	00008
012800100510624782	22/10/2001	0510624782	13/09/2000	EUR	150.253,03	100,00	148.569,04	4,760	M	EU1A	0,650	12	FRCC	13/09/2035	407	14,260	02750	02750	00021	41220	00010
012803500510521823	22/10/2001	0510521823	13/09/2000	EUR	60.101,21	100,00	58.749,88	4,610	M	EU1A	0,500	12	FRCC	13/09/2025	287	14,110	01003	00757	00113	3205	00045
012801700510604705	22/10/2001	0510604705	13/09/2000	EUR	60.101,21	100,00	58.658,64	4,660	M	EU1A	0,550	12	FRCC	13/09/2025	287	14,160	01474	00709	00166	55879	00003
012800240519808684	22/10/2001	0519808684	13/09/2000	EUR	96.161,94	100,00	77.209,09	4,510	M	EU1A	0,400	12	FRCC	13/09/2005	47	14,010	02785	02785	00208	34287	00000
012804050519830443	22/10/2001	0519830443	13/09/2000	EUR	72.121,45	100,00	71.005,17	4,510	M	EU1A	0,400	12	FRCC	13/09/2030	347	14,010	04439	00321	00132	73715	00000
012803000510711396	22/10/2001	0510711396	13/09/2000	EUR	108.182,18	100,00	106.482,35	4,610	M	EU1A	0,500	12	FRCC	13/09/2030	347	14,110	01176	00520	00146	29702	00003
012803130510702022	22/10/2001	0510702022	13/09/2000	EUR	96.161,94	100,00	94.700,28	4,610	M	EU1A	0,500	12	FRCC	13/09/2030	347	14,110	01685	00368	00058	23056	00003
012887000519817682	22/10/2001	0519817682	13/09/2000	EUR	72.121,45	100,00	63.846,16	4,510	M	EU1A	0,400	12	FRCC	13/09/2020	227	14,010	02620	00913	00023	57730	00000
012837720510700056	22/10/2001	0510700056	13/09/2000	EUR	58.598,68	100,00	57.657,61	4,810	M	EU1A	0,700	12	FRCC	13/09/2030	347	14,310	01124	00241	00112	2716	00010
012887000519831633	22/10/2001	0519831633	13/09/2000	EUR	75.126,51	100,00	73.490,49	4,510	M	EU1A	0,400	12	FRCC	13/09/2025	287	14,010	00890	00136	00074	11170	00000
012887000519831563	22/10/2001	0519831563	13/09/2000	EUR	126.212,54	100,00	113.647,76	4,510	M	EU1A	0,400	12	FRCC	13/04/2022	246	14,010	02276	01150	00086	57107	00000
012807530510606247	22/10/2001	0510606247	13/09/2000	EUR	48.080,97	100,00	46.638,53	5,110	M	EU1A	1,000	12	FRCC	13/09/2020	227	14,610	01226	00219	00046	15699	00008
012887000519829225	22/10/2001	0519829225	13/09/2000	EUR	108.182,18	100,00	104.747,10	4,510	M	EU1A	0,400	12	FRCC	13/09/2020	227	14,010	00973	00303	00180	34903	00000
012887000519830562	22/10/2001	0519830562	13/09/2000	EUR	72.121,45	100,00	28.329,67	4,510	M	EU1A	0,400	12	FRCC	13/09/2015	167	14,010	02293	00162	00047	8467	00000
012860460519814622	22/10/2001	0519814622	13/09/2000	EUR	108.182,18	100,00	104.179,57	4,860	M	EU1A	0,750	12	FRCC	13/09/2020	227	14,360	01410	01410	00078	56698	00000
012887000519829645	22/10/2001	0519829645	13/09/2000	EUR	15.025,30	100,00	14.792,75	4,510	M	EU1A	0,400	12	FRCC	13/09/2030	347	14,010	00303	00303	00168	13316	00000
012863040519830861	22/10/2001	0519830861	13/09/2000	EUR	138.232,78	100,00	125.564,62	4,990	M	EU1A	0,400	12	FRCC	13/09/2015	167	14,490	00257	00184	00136	17221	00000
012830150519828811	22/10/2001	0519828811	13/09/2000	EUR	72.121,45	100,00	69.781,09	4,990	M	EU1A	0,400	12	FRCC	13/09/2020	227	14,490	01391	00151	00119	9300	00000
012830120519829746	22/10/2001	0519829746	13/09/2000	EUR	48.080,97	100,00	45.718,94	4,510	M	EU1A	0,400	12	FRCC	13/09/2015	167	14,010	01372	00465	00079	43197	00000
012808760519010353	22/10/2001	0519010353	13/09/2000	EUR	51.086,03	100,00	49.510,65	4,910	M	EU1A	0,800	12	FRCC	13/09/2020	227	14,410	01742	00342	00041	40967	00000
012806700510015252	22/10/2001	0510015252	13/09/2000	EUR	42.070,85	100,00	40.752,74	4,860	M	EU1A	0,750	12	FRCC	13/09/2020	227	14,360	00210	00210	00005	22035	00002
012806550519000997	22/10/2001	0519000997	13/09/2000	EUR	138.232,78	100,00	131.952,80	5,860	M	EU1A	1,750	12	FRCC	13/09/2015	167	15,360	01945	01487	00151	118382	00000
012805350510000963	22/10/2001	0510000963	13/09/2000	EUR	81.136,63	100,00	79.883,70	4,660	M	EU1A	0,550	12	FRCC	13/09/2030	347	14,160	02463	02120	00012	63613-N	00005
012806320519001492	22/10/2001	0519001492	13/09/2000	EUR	27.045,54	100,00	24.833,38	5,860	M	EU1A	1,750	12	FRCC	13/09/2010	107	15,360	02248	01100	00198	83104	00000
012806370519008175	22/10/2001	0519008175	13/09/2000	EUR	51.086,03	100,00	49.528,21	6,090	M	EU1A	1,500	12	FRCC	13/09/2020	227	15,590	01915	01460	00020	116880	00000
012805360510603741	22/10/2001	0510603741	13/09/2000	EUR	90.151,82	100,00	88.188,62	4,510	M	EU1A	0,400	12	FRCC	13/09/2025	287	14,010	01918	00448	00148	20702	00006
012805120510604704	22/10/2001	0510604704	13/09/2000	EUR	57.096,15	100,00	54.293,01	4,610	M	EU1A	0,500	12	FRCC	13/09/2015	167	14,110	00741	00741	00073	36577	00000
012806490510600634	22/10/2001	0510600634	13/09/2000	EUR	51.687,04	100,00	50.153,82	5,840	M	EU1A	1,250	12	FRCC	13/09/2020	227	15,340	00000	00000	00000	26628-11488	00000
012806470519992994	22/10/2001	0519992994	14/09/2000	EUR	48.080,97	100,00	39.633,18	4,860	M	EU1A	0,750	12	FRCC	14/03/2013	137	14,360	01603	00722	00091	53075	00001
012805200519606474	22/10/2001	0519606474	14/09/2000	EUR	87.146,76	100,00	74.677,38	4,860	M	EU1A	0,750	12	FRCC	14/10/2013	144	14,360	03243	00463	04867	24867	00000
012806420510602692	22/10/2001	0510602692	14/09/2000	EUR	42.070,85	100,00	34.490,82	4,860	M	EU1A	0,750	12	FRCC	14/06/2016	176	14,360	00945	00626	00057	29051	00001
012807500510613762	22/10/2001	0510613762	14/09/2000	EUR	42.070,85	100,00	40.707,75	5,110	M	EU1A	1,000	12	FRCC	14/09/2020	227	14,610	01286	00054	00073	3282	00003
012806510519011437	22/10/2001	0519011437	14/09/2000	EUR	90.151,82	100,00	88.196,83	4,860	M	EU1A	0,750	12	FRCC	14/09/2025	287	14,360	00000	00820	00004	98969	00002
012805500519005484	22/10/2001	0519005484	14/09/2000	EUR	78.131,57	100,00	71.560,67	4,510	M	EU1A	0,400	12	FRCC	14/09/2010	107	14,010	02844	00138	00072	7493	00005
012805700510609501	22/10/2001	0510609501	14/09/2000	EUR	96.161,94	100,00	94.072,86	4,710	M	EU1A	0,600	12	FRCC	14/09/2025	287	14,210	01221	00519	00134	43754	00008
012805040510605865	22/10/2001	0510605865	14/09/2000	EUR	174.293,51	100,00	171.599,91	4,610	M	EU1A	0,500	12	FRCC	14/09/2030	347	14,110	00857	00857	00199	43990	00003
012860220519828976	22/10/2001	0519828976	14/09/2000	EUR	150.253,03	100,00	101.639,85	4,510	M	EU1A	0,400	12	FRCC	14/11/2017	193	14,010	00629	00163	00209	9618	00000
012887000519829435	22/10/2001	0519829435	14/09/2000	EUR	90.151,82	100,00	88.188,62	4,510	M	EU1A	0,400	12	FRCC	14/09/2025	287	14,010	00049	01457	00213	3132	00000
012807900519005626	22/10/2001	0519005626	14/09/2000	EUR	45.075,91	100,00	42.869,79	5,110	M	EU1A	1,000	12	FRCC	14/09/2015	167	14,610	00000	00270	00105	19750	00000
012807700510604801	22/10/2001	0510604801	14/09/2000	EUR	162.273,27	100,00	99.856,15	4,860	M	EU1A	0,750	12	FRCC	14/09/2025	287	14,360	02049	00272	00206	32298	00005
012887000519828182	22/10/2001	0519828182	14/09/2000	EUR	90.151,82	100,00	87.289,23	4,510	M	EU1A	0,400	12	FRCC	14/09/2020	227	14,010	02277	00817	00094	17966	00000
012832390519000011	22/10/2001	0519000011	14/09/2000	EUR	120.202,42	100,00	114.201,54	5,190	M	EU1A	0,600	12	FRCC	14/09/2015	167	14,690	01903	01903	00070	47677	00007
012830540510600036	22/10/2001	0510600036	14/09/2000	EUR	60.101,21	100,00	56.036,91	4,860	M	EU1A	0,750	6	FRCC	14/09/2012	131	14,360	02830	00102	00094	7952 BIS	00005
012887000519828266	22/10/2001	0519828266	14/09/2000	EUR	120.202,42	100,00	102.261,95	4,510	M	EU1A	0,400	12	FRCC	14/10/2013	144	14,010	00366	00359	00071	20907	00000
012887000519830842	22/10/2001	0519830842	14/09/2000	EUR	75.126,51	100,00	74.244,00	4,990	M	EU1A	0,400	12	FRCC	14/09/2035	407	14,490	00176	00176	00199	10928N	00000
012887000519830926	22/10/2001	0519830926	14/09/2000	EUR	66.111,33	100,00	64.671,66	4,510	M	EU1A	0,400	12	FRCC	14/09/2025	287	14,010	01880	00120	00095	2646	00000
012887000519830695	22/10/2001	0519830695	14/09/2000	EUR	125.972,14	100,00	59.401,34	4,510	M	EU1A	0,400	12	FRCC	14/09/2020	227	14,010	01053	00349	00202	24561	00000
012887000519827223	22/10/2001	0519827223	14/09/2000	EUR	48.080,97	100,00	46.962,36	4,510	M	EU1A	0,400	12	FRCC	14/09/2025	287	14,010	02062	01036	00149	63904	00000
012887000519832011	22/10/2001	0519832011	14/09/2000	EUR	150.253,03	100,00	87.803,22	4,510	M	EU1A	0,400	12	FRCC	14/09/2025	287	14,010	02948	00831	00175	2433	00000
012887000519826901	22/10/2001	0519826901	14/09/2000	EUR	117.798,37	100,00	115.975,05	4,510	M	EU1A	0,400	12	FRCC	14/09/2030	347	14,010	01349	00811	00111	7292	00000
012887000519823737	22/10/2001	0519823737	14/09/2000	EUR	33.055,67	100,00	31.431,78	4,510	M	EU1A	0,400	12	FRCC	14/09/2015	167	14,010	01555	01572	00061	90945	00000
012887000519824836	22/10/2001	0519824836	14/09/2000	EUR	192.323,87	100,00	187.700,08	4,510	M	EU1A	0,400	12	FRCC	14/09/2025	287	14,010	01324	00282	00191	19139	00000
012803090510601694	22/10/2001	0510601694	14/09/2000	EUR	132.222,66	100,00	130.660,69	4,610	M	EU1A	0,500	12	FRCC	14/09/2035	407	14,110	01057	00195	00184	17690	00004
012800380510604384	22/10/2001	0510604384	14/09/2000	EUR	93.156,88	100,00	87.237,32	4,810	M	EU1A	0,700	12	FRCC	14/09/2020	227	14,310	00000	00289	00103	11013	00003
012800820510606507	22/10/2001	0510606507	14/09/2000	EUR	180.303,63	100,00	174.596,57	4,860	M	EU1A	0,750	12	FRCC	14/09/2020	227	14,360	02663	00006	00211	278	00000
012803600510000011	22/10/2001	0510000011	14/09/2000	EUR	90.151,82	100,00	87.203,26	4,610	M	EU1A	0,500	12	FRCC	14/09/2020	227	14,110	01145	00526	00001	23605	00004
012801000510615492	22/10/2001	0510615492	14/09/2000	EUR	48.080,97	100,00	46.606,00	4,370	M	EU1A	0,600	12	FRCC	14/09/2020	227	13,870	00000	01075	00217	76289	00002
012801000519829284	22/10/2001	0519829284	14/09/2000	EUR	48.080,97	100,00	45.632,13	4,510	M	EU1A	0,400	12	FRCC	14/09/2015	167	14,010	01505	01505	00088	84835N	00000
012800260519831835	22/10/2001	0519831835	14/09/2000	EUR	126.212,54	100,00	121.054,28	4,510	M	EU1A	0,400	12	FRCC	14/09/2017	191	14,010	02666	00008	00068	373	00000
012801800510610644	22/10/2001	0510610644	14/09/2000	EUR	90.151,82	100,00	88.104,56	4,900	M	EU1A	0,800	12	FRCC	14/09/2025	287	14,400	01179	00000	00001	55258	00004
012800230519831265	22/10/2001	0519831265	14/09/2000	EUR	108.182,18	100,00	106.507,67	4,510	M	EU1A	0,400	12	FRCC	14/09/2030	347	14,010	02623	00630	00100	34879	00000
012800550519831577	22/10/2001	0519831577	14/09/2000	EUR	138.232,78	100,00	136.093,16	4,510	M	EU1A	0,400	12	FRCC	14/09/2030	347	14,010	02624	00631	00100	34953	00000
012802800510604185	22/10/2001	0510604185	14/09/2000	EUR	78.131,57	100,00	67.328,58	4,710	M	EU1A	0,600	12	FRCC	14/10/2020	228	14,210	02991	00368	00169	21700	00004
012802950519825265	22/10/2001	0519825265	14/09/2000	EUR	177.298,57	100,00	174.554,30	4,510	M	EU1A	0,400	12	FRCC	14/09/2030	347	14,010	03776	00304	00137	16876	00000
012800210510611521	22/10/2001	0510611521	14/09/2000	EUR	48.080,97	100,00	45.720,44	4,610	M	EU1A	0,500	12	FRCC	14/09/2015	167	14,110	00000	02418	00124	1894	00000
012800210510611416	22/10/2001	0510611416	14/09/2000	EUR	42.070,85	100,00	40.735,00	4,510	M	EU1A	0,400	12	FRCC	14/09/2020	227	14,010	02144	01158	00082	9831	00004
012800170510606302	22/10/2001	0510606302	14/09/2000	EUR	96.161,94	100,00	47.262,79	5,010	M	EU1A	0,900	12	FRCC	14/08/2020	226	14,510	00519	00385	00126	24950	00003
012802700519832233	22/10/2001	0519832233	15/09/2000	EUR	72.121,45	100,00	69.831,42	4,510	M	EU1A	0,400	12	FRCC	15/09/2020	227	14,010	02082	00745	00154	65435	00000
012802700519833472	22/10/2001	0519833472	15/09/2000	EUR	96.161,94	100,00	89.647,69	4,510	M	EU1A	0,400	12	FRCC	15/09/2018	203	14,010	02082	00745	00168	65449	00000
012800580510608373	22/10/2001	0510608373	15/09/2000	EUR	72.121,45	100,00	70.654,20	4,610	M	EU1A	0,500	12	FRCC	15/09/2025	287	14,110	00999	00130	00125	2272	00004
012800270510605696	22/10/2001	0510605696	15/09/2000	EUR	100.970,03	100,00	57.818,48	4,860	M	EU1A	0,750	12	FRCC	15/09/2030	347	14,360	00841	00743	00152	43672	00005
012801800510610693	22/10/2001	0510610693	15/09/2000	EUR	72.121,45	100,00	64.591,17	4,710	M	EU1A	0,600	12	FRCC	15/09/2025	287	14,210	01920	00938	00150	60272	00006
012802010519828083	22/10/2001	0519828083	15/09/2000	EUR	132.222,66	100,00	128.024,21	4,510	M	EU1A	0,400	12	FRCC	15/09/2020	227	14,010	02331	00455	00027	39348	00000
012801000510615527	22/10/2001	0510615527	15/09/2000	EUR	117.798,37	100,00	114.256,27	4,860	M	EU1A	0,750	12	FRCC	15/09/2020	227	14,360	01483	01483	00190	82943	00002
012801300510603622	22/10/2001	0510603622	15/09/2000	EUR	48.080,97	100,00	39.779,80	4,610	M	EU1A	0,500	12	FRCC	15/09/2015	167	14,110	01786	01043	00129	63578	00003
012803400510614752	22/10/2001	0510614752	15/09/2000	EUR	54.091,09	100,00	52.376,67	4,710	M	EU1A	0,600	12	FRCC	15/09/2020	227	14,210	00812	00115	00167	1551	00006
012803510510604424	22/10/2001	0510604424	15/09/2000	EUR	66.111,33	100,00	63.871,18	4,610	M	EU1A	0,500	12	FRCC	15/09/2020	227	14,110	01660	00221	00998	9304	00002
012800830519829512	22/10/2001	0519829512	15/09/2000	EUR	108.182,18	100,00	104.747,10	4,510	M	EU1A	0,400	12	FRCC	15/09/2020	227	14,010	01682	00280	00031	17848	00000

97

CARTERA DE PARTICIPACIONES HIPOTECARIAS

NUM.PARTICIP.	FEC.EMI.	NUM.PREST.	F.APERT.	DIV.	CAPITAL INIC.	%PART.	CAPITAL PEND.	%NOMIN.	(1)	(2)	DIFERE.	(3)	(4)	F.VENCI.	(5)	%DEMORA	TOMO	LIBRO	FOLIO	FINCA	INSC.
012800360519005761	22/10/2001	0519005761	15/09/2000	EUR	192.323,87	100,00	177.337,94	4,860	M	EU1A	0,750	12	FRCC	15/09/2030	347	14,360	00000	02759	00199	41362	00006
012800350510609477	22/10/2001	0510609477	15/09/2000	EUR	57.697,16	100,00	56.377,60	4,860	M	EU1A	0,750	12	FRCC	15/09/2025	287	14,360	02033	00400	00082	16183	00007
012803000510711403	22/10/2001	0510711403	15/09/2000	EUR	55.894,13	100,00	51.088,52	4,610	M	EU1A	0,500	12	FRCC	15/02/2019	208	14,110	00995	00339	00068	15464/A	00007
012800550510000014	22/10/2001	0510000014	15/09/2000	EUR	66.111,33	100,00	57.755,63	4,710	M	EU1A	0,600	12	FRCC	15/09/2010	107	14,210	02354	00361	00041	12494	00012
012803120510603881	22/10/2001	0510603881	15/09/2000	EUR	60.101,21	100,00	58.145,44	4,610	M	EU1A	0,500	12	FRCC	15/09/2020	227	14,110	00000	00239	00044	17075	00001
012802300510609406	22/10/2001	0510609406	15/09/2000	EUR	62.505,26	100,00	61.539,29	4,610	M	EU1A	0,500	12	FRCC	15/09/2030	347	14,110	01320	00309	00179	23555	00012
012803000510711417	22/10/2001	0510711417	15/09/2000	EUR	180.303,63	100,00	178.236,35	4,610	M	EU1A	0,500	12	FRCC	15/09/2035	407	14,110	02238	00778	00005	30994	00003
012803000510711424	22/10/2001	0510711424	15/09/2000	EUR	199.536,02	100,00	196.452,28	4,610	M	EU1A	0,500	12	FRCC	15/09/2030	347	14,110	01070	00374	00150	25556	00003
012887000519831997	22/10/2001	0519831997	15/09/2000	EUR	72.121,45	100,00	71.005,17	4,510	M	EU1A	0,400	12	FRCC	15/09/2030	347	14,010	01665	00174	00011	12676	00000
012887000519829911	22/10/2001	0519829911	15/09/2000	EUR	60.101,21	100,00	54.989,70	4,510	M	EU1A	0,400	12	FRCC	15/09/2010	107	14,010	00827	00060	00009	9540	00000
012887000519830303	22/10/2001	0519830303	15/09/2000	EUR	36.060,73	100,00	34.289,17	4,510	M	EU1A	0,400	12	FRCC	15/09/2015	167	14,010	00266	00043	00037	3943	00000
012887000519830044	22/10/2001	0519830044	15/09/2000	EUR	72.121,45	100,00	62.946,13	4,510	M	EU1A	0,400	12	FRCC	15/03/2010	101	14,010	01793	00000	00049	779	00000
012887000519831591	22/10/2001	0519831591	15/09/2000	EUR	72.121,45	100,00	71.005,17	4,510	M	EU1A	0,400	12	FRCC	15/09/2030	347	14,010	00812	00003	00042	179	00000
012887000519819607	22/10/2001	0519819607	15/09/2000	EUR	132.222,66	100,00	71.075,64	4,510	M	EU1A	0,400	12	FRCC	15/09/2010	107	14,010	00834	00067	00128	9486	00000
012887000519828392	22/10/2001	0519828392	15/09/2000	EUR	90.151,82	100,00	85.722,96	4,510	M	EU1A	0,400	12	FRCC	15/09/2015	167	14,010	00273	00192	00052	6514	00000
012887000519820944	22/10/2001	0519820944	15/09/2000	EUR	114.192,30	100,00	110.280,59	4,510	M	EU1A	0,400	12	FRCC	15/09/2020	227	14,010	00874	00301	00195	14334	00000
012833760510600015	22/10/2001	0510600015	15/09/2000	EUR	72.121,45	100,00	71.286,52	5,340	M	EU1A	0,750	12	FRCC	15/09/2035	407	14,840	04080	00176	00050	11299	00003
012887000519829092	22/10/2001	0519829092	15/09/2000	EUR	84.141,69	100,00	81.469,98	4,510	M	EU1A	0,400	12	FRCC	15/09/2020	227	14,010	00526	00526	00053	25451	00000
012837360519827425	22/10/2001	0519827425	15/09/2000	EUR	66.111,33	100,00	64.630,31	4,990	M	EU1A	0,400	12	FRCC	15/09/2025	287	14,490	01025	00000	00182	42559	00000
012887000519811893	22/10/2001	0519811893	15/09/2000	EUR	76.328,54	100,00	74.992,23	4,510	M	EU1A	0,400	12	FRCC	15/09/2030	347	14,010	02014	00523	00116	30956	00000
012841310510600021	22/10/2001	0510600021	15/09/2000	EUR	30.050,61	100,00	29.095,57	5,340	M	EU1A	0,750	12	FRCC	15/09/2020	227	14,840	02921	00382	00013	5341	00000
012863400519829532	22/10/2001	0519829532	15/09/2000	EUR	61.255,15	100,00	59.311,93	4,610	M	EU1A	0,500	12	FRCC	15/09/2020	227	14,110	00000	00481	00064	4890-N	00000
012808200519004627	22/10/2001	0519004627	15/09/2000	EUR	69.717,40	100,00	61.346,71	4,610	M	EU1A	0,500	12	FRCC	15/04/2010	102	14,110	01019	00177	00063	17011	00000
012860100519821481	22/10/2001	0519821481	15/09/2000	EUR	90.151,82	100,00	86.619,48	4,510	M	EU1A	0,400	12	FRCC	15/09/2018	203	14,010	02362	01224	00169	58677	00000
012844760519832274	22/10/2001	0519832274	15/09/2000	EUR	129.217,60	100,00	126.403,69	4,510	M	EU1A	0,400	12	FRCC	15/09/2025	287	14,010	02721	00728	00104	39837	00000
012805000510640966	22/10/2001	0510640966	15/09/2000	EUR	180.303,63	100,00	170.387,05	4,610	M	EU1A	0,500	12	FRCC	15/04/2020	222	14,110	01466	01466	00082	23779	00006
012806510519011451	22/10/2001	0519011451	15/09/2000	EUR	84.141,69	100,00	66.135,60	4,860	M	EU1A	0,750	12	FRCC	15/08/2010	106	14,360	01755	00197	00170	16961	00001
012806370519008154	22/10/2001	0519008154	15/09/2000	EUR	36.060,73	100,00	33.652,75	5,110	M	EU1A	1,000	12	FRCC	15/09/2012	131	14,610	01352	01041	00045	82328	00000
012806510519011332	22/10/2001	0519011332	15/09/2000	EUR	90.151,82	100,00	77.573,27	4,860	M	EU1A	0,750	12	FRCC	15/09/2011	119	14,360	01770	00212	00181	18297	00000
012806390519016556	22/10/2001	0519016556	15/09/2000	EUR	79.333,60	100,00	72.538,81	5,610	M	EU1A	1,500	12	FRCC	15/09/2010	107	15,110	01596	00113	00055	10158	00000
012806390519016563	22/10/2001	0519016563	15/09/2000	EUR	29.209,19	100,00	28.206,48	4,860	M	EU1A	0,750	12	FRCC	15/09/2020	227	14,360	01786	00228	00011	18194	00000
012806510519011416	22/10/2001	0519011416	15/09/2000	EUR	102.172,06	100,00	99.952,75	4,860	M	EU1A	0,750	12	FRCC	15/09/2012	131	14,360	01755	00167	00197	19959	00000
012806550519001081	22/10/2001	0519001081	15/09/2000	EUR	36.060,73	100,00	33.111,18	5,860	M	EU1A	1,750	12	FRCC	15/09/2010	107	15,360	01720	01282	00085	104031	00000
012806550519001095	22/10/2001	0519001095	15/09/2000	EUR	18.030,36	100,00	17.223,27	5,860	M	EU1A	1,750	12	FRCC	15/09/2015	167	15,360	01850	01399	00201	111585	00000
012806050510005261	22/10/2001	0510005261	15/09/2000	EUR	39.065,79	100,00	37.860,50	4,860	M	EU1A	0,750	12	FRCC	15/09/2020	227	14,360	00000	00000	00000	5978	00000
012806900510008447	22/10/2001	0510008447	15/09/2000	EUR	36.060,73	100,00	34.297,80	4,710	M	EU1A	0,600	12	FRCC	15/09/2015	167	14,210	01542	00092	00151	5710	00008
012806030510004594	22/10/2001	0510004594	15/09/2000	EUR	36.060,73	100,00	34.973,07	4,860	M	EU1A	0,750	12	FRCC	15/09/2020	227	14,360	01714	00132	00174	8754	00000
012805390510603702	22/10/2001	0510603702	18/09/2000	EUR	72.121,45	100,00	69.836,60	4,760	M	EU1A	0,650	12	FRCC	18/09/2020	227	14,260	02353	00982	00028	47030	00001
012805330510602555	22/10/2001	0510602555	18/09/2000	EUR	150.253,03	100,00	147.927,36	4,510	M	EU1A	0,400	12	FRCC	18/09/2030	347	14,010	02618	00622	00210	28255	00000
012805390510603716	22/10/2001	0510603716	18/09/2000	EUR	75.126,51	100,00	73.968,16	4,760	M	EU1A	0,650	12	FRCC	18/09/2030	347	14,260	02353	00982	00100	47078	00001
012806550519001102	22/10/2001	0519001102	18/09/2000	EUR	62.204,75	100,00	59.389,23	5,860	M	EU1A	1,750	12	FRCC	18/09/2015	167	15,360	01898	01444	00165	113993	00000
012806390519016577	22/10/2001	0519016577	18/09/2000	EUR	54.091,09	100,00	49.330,03	4,860	M	EU1A	0,750	12	FRCC	18/09/2010	107	14,360	01784	00226	00206	18164	00000
012806390519016584	22/10/2001	0519016584	18/09/2000	EUR	45.075,91	100,00	35.346,21	4,860	M	EU1A	0,750	12	FRCC	18/09/2010	107	14,360	01784	00226	00222	18180	00000
012806610519008185	22/10/2001	0519008185	18/09/2000	EUR	60.101,21	100,00	58.843,03	5,010	M	EU1A	0,900	12	FRCC	18/09/2025	287	14,510	00000	00058	00121	3846	00000
012806420510602706	22/10/2001	0510602706	18/09/2000	EUR	66.111,33	100,00	62.811,47	4,860	M	EU1A	0,750	12	FRCC	18/09/2015	167	14,360	00754	00472	00017	24819	00008
012806330519002431	22/10/2001	0519002431	18/09/2000	EUR	49.583,50	100,00	47.211,65	5,860	M	EU1A	1,750	12	FRCC	18/09/2015	167	15,360	02076	00948	00016	63133	00007
012807350519013754	22/10/2001	0519013754	18/09/2000	EUR	48.080,97	100,00	47.073,83	4,960	M	EU1A	0,850	12	FRCC	18/09/2025	287	14,460	00000	00000	00000	21849	00000
012807340519003967	22/10/2001	0519003967	18/09/2000	EUR	63.106,27	100,00	61.010,46	4,860	M	EU1A	0,750	12	FRCC	18/09/2025	287	14,360	01780	01131	00062	51815	00004
012805800510612164	22/10/2001	0510612164	18/09/2000	EUR	240.404,84	100,00	235.421,32	4,610	M	EU1A	0,500	12	FRCC	18/09/2025	287	14,110	04968	00811	00205	37316	00000
012805810519831004	22/10/2001	0519831004	18/09/2000	EUR	79.934,61	100,00	70.489,15	4,510	M	EU1A	0,400	12	FRCC	18/07/2021	237	14,010	03717	00545	00204	35572	00000
012805540519828156	22/10/2001	0519828156	18/09/2000	EUR	132.222,66	100,00	126.366,71	4,510	M	EU1A	0,400	12	FRCC	18/09/2025	287	14,010	02594	00293	00030	15672	00000
012830320510600091	22/10/2001	0510600091	18/09/2000	EUR	54.091,09	100,00	52.337,04	5,010	M	EU1A	0,900	12	FRCC	18/09/2020	227	14,510	01103	00231	00032	19986	00000
012838800510600204	22/10/2001	0510600204	18/09/2000	EUR	60.101,21	100,00	59.096,02	4,860	M	EU1A	0,750	12	FRCC	18/09/2030	347	14,360	00386	00386	00186	15835	00000
012887000519811256	22/10/2001	0519811256	18/09/2000	EUR	45.075,91	100,00	43.531,80	4,510	M	EU1A	0,400	12	FRCC	18/09/2020	227	14,010	02341	00790	00110	34717	00000
012887000519832221	22/10/2001	0519832221	18/09/2000	EUR	90.151,82	100,00	88.188,62	4,510	M	EU1A	0,400	12	FRCC	18/09/2025	287	14,010	01727	00326	00016	24066	00000
012887000519830324	22/10/2001	0519830324	18/09/2000	EUR	66.111,33	100,00	64.012,10	4,510	M	EU1A	0,400	12	FRCC	18/09/2020	227	14,010	01732	00248	00154	15170	00000
012887000519824507	22/10/2001	0519824507	18/09/2000	EUR	132.222,66	100,00	120.662,35	4,510	M	EU1A	0,400	12	FRCC	18/11/2022	253	14,010	01628	00324	00154	13196	00000
012831420519820055	22/10/2001	0519820055	18/09/2000	EUR	75.126,51	100,00	69.355,94	4,510	M	EU1A	0,400	12	FRCC	18/05/2027	307	14,010	01840	01036	00080	60175	00000
012803020510605012	22/10/2001	0510605012	18/09/2000	EUR	24.040,48	100,00	22.860,60	4,660	M	EU1A	0,550	12	FRCC	18/09/2015	167	14,160	01629	00169	00114	4917/B	00008
012803020510604893	22/10/2001	0510604893	18/09/2000	EUR	180.303,63	100,00	177.517,15	4,610	M	EU1A	0,500	12	FRCC	18/09/2030	347	14,110	01644	00233	00164	16712	00003
012800850510606965	22/10/2001	0510606965	18/09/2000	EUR	42.070,85	100,00	41.156,32	5,290	M	EU1A	0,700	12	FRCC	18/09/2025	287	14,790	01840	01036	00084	60177	00003
012801530519009161	22/10/2001	0519009161	18/09/2000	EUR	84.141,69	100,00	76.857,46	4,710	M	EU1A	0,600	12	FRCC	18/09/2020	227	14,210	01355	00345	00122	31673	00003
012801100510609223	22/10/2001	0510609223	18/09/2000	EUR	30.050,61	100,00	28.575,73	4,660	M	EU1A	0,550	12	FRCC	18/09/2015	167	14,160	01007	00258	00195	11022	00006
012802020510604562	22/10/2001	0510604562	18/09/2000	EUR	66.111,33	100,00	62.761,40	4,760	M	EU1A	0,650	12	FRCC	18/09/2015	167	14,260	00726	00282	00023	421	00005
012801100510609083	22/10/2001	0510609083	18/09/2000	EUR	96.161,94	100,00	93.112,71	4,660	M	EU1A	0,550	12	FRCC	18/09/2020	227	14,160	00878	00247	00042	17515	00005
012802000519831372	22/10/2001	0519831372	18/09/2000	EUR	129.818,61	100,00	125.313,45	4,510	M	EU1A	0,400	12	FRCC	18/09/2020	227	14,010	00991	00133	00006	2617	00000
012800640519828002	22/10/2001	0519828002	18/09/2000	EUR	175.495,53	100,00	166.874,07	4,510	M	EU1A	0,400	12	FRCC	18/09/2015	167	14,010	00829	00822	00189	39130	00000
012802610510602836	22/10/2001	0510602836	18/09/2000	EUR	72.121,45	100,00	67.628,25	4,610	M	EU1A	0,500	12	FRCC	18/09/2025	287	14,110	04013	00829	00132	5	00000
012803820510009196	22/10/2001	0510009196	18/09/2000	EUR	78.131,57	100,00	76.437,27	4,860	M	EU1A	0,750	12	FRCC	18/09/2025	287	14,360	02562	01292	00072	101183	00001
012804010510805871	22/10/2001	0510805871	19/09/2000	EUR	72.121,45	100,00	63.775,96	5,190	M	EU1A	0,600	12	FRCC	19/02/2018	196	14,690	02479	00945	00199	8856	00006
012800140510606866	22/10/2001	0510606866	19/09/2000	EUR	87.146,76	100,00	77.811,54	4,860	M	EU1A	0,750	12	FRCC	19/05/2018	199	14,360	00000	00257	00115	9350	00004
012802020510604555	22/10/2001	0510604555	19/09/2000	EUR	42.070,85	100,00	38.441,26	4,860	M	EU1A	0,750	12	FRCC	19/09/2010	107	14,360	02151	00445	00077	32862	00009
012800200510602644	22/10/2001	0510602644	19/09/2000	EUR	66.111,33	100,00	64.050,59	4,860	M	EU1A	0,750	12	FRCC	19/09/2020	227	14,360	00000	01600	00067	53024	00012
012800160519821542	22/10/2001	0519821542	19/09/2000	EUR	102.172,06	100,00	98.672,12	4,510	M	EU1A	0,400	12	FRCC	19/09/2020	227	14,010	02707	00714	00019	38939	00000
012800160510607372	22/10/2001	0510607372	19/09/2000	EUR	60.101,21	100,00	57.206,42	4,760	M	EU1A	0,650	12	FRCC	19/09/2015	167	14,260	02572	00650	00200	17736	00010
012800230510612944	22/10/2001	0510612944	19/09/2000	EUR	51.086,03	100,00	48.625,44	4,760	M	EU1A	0,650	12	FRCC	19/09/2015	167	14,260	00000	00888	00148	56051	00002
012800010519830277	22/10/2001	0519830277	19/09/2000	EUR	60.101,21	100,00	59.170,97	4,510	M	EU1A	0,400	12	FRCC	19/09/2030	347	14,010	01989	01255	00176	19696	00000
012800130510608244	22/10/2001	0510608244	19/09/2000	EUR	84.141,69	100,00	77.809,18	5,340	M	EU1A	0,750	12	FRCC	19/09/2035	407	14,840	00000	02567	00085	4569	00008
012800280510609043	22/10/2001	0510609043	19/09/2000	EUR	90.151,82	100,00	87.300,79	4,960	M	EU1A	0,850	12	FRCC	19/09/2020	227	14,460	00000	01411	00195	18210	00006
012803540510605736	22/10/2001	0510605736	19/09/2000	EUR	79.333,60	100,00	78.398,88	4,760	M	EU1A	0,650	12	FRCC	19/09/2035	407	14,260	00907	00465	00088	21115	00003
012800360519827211	22/10/2001	0519827211	19/09/2000	EUR	84.141,69	100,00	44.602,27	4,510	M	EU1A	0,400	12	FRCC	19/09/2015	167	14,010	01129	00076	00136	3195	00000
012800420510606145	22/10/2001	0510606145	19/09/2000	EUR	37.262,75	100,00	35.487,05	4,860	M	EU1A	0,750	12	FRCC	19/09/2020	227	14,360	01169	00425	00193	38708	00002
012800370510606434	22/10/2001	0510606434	19/09/2000	EUR	90.151,82	100,00	87.299,53	4,910	M	EU1A	0,800	12	FRCC	19/09/2020	227	14,410	00652	00353	00028	16658	00006
012835300510600064	22/10/2001	0510600064	19/09/2000	EUR	111.187,24	100,00	109.943,41	4,860	M	EU1A	0,750	12	FRCC	19/09/2035	407	14,360	04190	00286	00108	19370	00001
012887000519824171	22/10/2001	0519824171	19/09/2000	EUR	84.141,69	100,00	82.839,28	4,510	M	EU1A	0,400	12	FRCC	19/09/2030	347	14,010	02102	00072	00129	3588	00000
012887000519810192	22/10/2001	0519810192	19/09/2000	EUR	75.126,51	100,00	73.811,23	4,510	M	EU1A	0,400	12	FRCC	19/09/2030	347	14,010	01655	00648	00078	49831	00000
012887000519830954	22/10/2001	0519830954	19/09/2000	EUR	108.182,18	100,00	104.747,10	4,510	M	EU1A	0,400	12	FRCC	19/09/2020	227	14,010	00471	00471	00171	35324	00000
012887000519825487	22/10/2001	0519825487	19/09/2000	EUR	72.121,45	100,00	69.772,45	4,510	M	EU1A	0,400	12	FRCC	19/09/2020	227	14,010	01389	00134	00007	10902	00000
012887000519832305	22/10/2001	0519832305	19/09/2000	EUR	108.182,18	100,00	103.760,81	4,510	M	EU1A	0,400	12	FRCC	19/09/2017	191	14,010	01903	00534	00169	59736	00000
012887000519831612	22/10/2001	0519831612	19/09/2000	EUR	198.333,99	100,00	195.867,64	4,510	M	EU1A	0,400	12	FRCC	19/09/2035	407	14,010	02751	02751	00215	11850	00000
012887000519829022	22/10/2001	0519829022	19/09/2000	EUR	21.035,42	100,00	16.108,42	4,510	M	EU1A	0,400	12	FRCC	19/12/2008	86	14,010	02569	01018	00131	3501	00000
012838690519832745	22/10/2001	0519832745	19/09/2000	EUR	102.172,06	100,00	100.590,59	4,510	M	EU1A	0,400	12	FRCC	19/09/2030	347	14,010	02072	00581	00206	34218	00000
012887000519828287	22/10/2001	0519828287	19/09/2000	EUR	120.202,42	100,00	118.848,85	4,510	M	EU1A	0,400	12	FRCC	19/09/2035	407	14,010	02895	00721	00167	58727	00000
012808500510612707	22/10/2001	0510612707	19/09/2000	EUR	162.273,27	100,00	113.988,22	4,860	M	EU1A	0,750	12	FRCC	19/09/2025	287	14,360	02027	00384	00104	36241	00000
012807940510604594	22/10/2001	0510604594	19/09/2000	EUR	24.040,48	100,00	22.883,32	4,860	M	EU1A	0,750	12	FRCC	19/09/2015	167	14,360	00978	00730	00145	49066	00000
012844500519831912	22/10/2001	0519831912	19/09/2000	EUR	42.070,85	100,00	39.543,69	4,510	M	EU1A	0,400	12	FRCC	19/09/2013	143	14,010	03038	00054	00082	3980	00000
012860470519804984	22/10/2001	0519804984	19/09/2000	EUR	73.323,48	100,00	66.875,55	4,510	M	EU1A	0,400	12	FRCC	19/09/2010	107	14,010	02707	00714	00151	38983	00000
012842270519832137	22/10/2001	0519832137	19/09/2000	EUR	114.192,30	100,00	110.258,68	4,510	M	EU1A	0,400	12	FRCC	19/09/2019	215	14,010	01120	00271	00103	17217	00000
012805540519004053	22/10/2001	0519004053	19/09/2000	EUR	78.131,57	100,00	71.882,71	4,760	M	EU1A	0,650	12	FRCC	19/03/2019	209	14,260	02595	00294	00020	15760	00001
012805800519832291	22/10/2001	0519832291	19/09/2000	EUR	66.111,33	100,00	65.366,88	4,510	M	EU1A	0,400	12	FRCC	19/09/2035	407	14,010	04943	00786	00215	18796/A	00000
012805030519831444	22/10/2001	0519831444	19/09/2000	EUR	138.232,78	100,00	135.812,68	4,510	M	EU1A	0,400	12	FRCC	19/09/2030	347	14,010	02764	00648	00211	41475	00000
012805770510603754	22/10/2001	0510603754	19/09/2000	EUR	54.091,09	100,00	52.877,01	4,760	M	EU1A	0,650	12	FRCC	19/09/2025	287	14,260	02267	00455	00121	22449	00006
012806390519016633	22/10/2001	0519016633	19/09/2000	EUR	49.739,76	100,00	47.268,26	5,610	M	EU1A	1,500	12	FRCC	19/09/2015	167	15,110	01909	01455	00009	115179	00000
012807000510615581	22/10/2001	0510615581	19/09/2000	EUR	72.121,45	100,00	61.051,61	4,860	M	EU1A	0,750	12	FRCC	19/09/2020	227	14,360	00480	00018	00061	1127	00000
012807000510615602	22/10/2001	0510615602	19/09/2000	EUR	22.237,45	100,00	17.823,96	4,860	M	EU1A	0,750	12	FRCC	19/05/2009	91	14,360	01573	00382	00010	22356	00000
012807150510600882	22/10/2001	0510600882	20/09/2000	EUR	48.080,97	100,00	45.770,24	5,110	M	EU1A	1,000	12	FRCC	20/09/2015	167	14,610	00406	00406	00090	31075	00000
012806550519001046	22/10/2001	0519001046	20/09/2000	EUR	133.124,18	100,00	107.561,64	6,000	M	EU1A	0,900	12	FRCC	20/09/2005	47	15,500	00002	00002	00000	78	00000
012806510519011241	22/10/2001	0519011241	20/09/2000	EUR	45.075,91	100,00	20.848,47	4,860	M	EU1A	0,750	12	FRCC	20/09/2020	227	14,360	00000	00071	00017	5561	00001
012806550519001053	22/10/2001	0519001053	20/09/2000	EUR	25.362,71	100,00	12.245,10	5,860	M	EU1A	1,750	12	FRCC	20/09/2015	167	15,360	01939	01481	00005	117763	00000
012806600519003382	22/10/2001	0519003382	20/09/2000	EUR	24.040,48	100,00	21.967,97	5,060	M	EU1A	0,950	12	FRCC	20/09/2010	107	14,560	00000	00245	00007	21028	00000
012806450519011676	22/10/2001	0519011676	20/09/2000	EUR	84.141,69	100,00	33.954,95	5,840	M	EU1A	1,250	12	FRCC	20/09/2012	131	15,340	00923	00099	00182	11235	00000
012805810519830556	22/10/2001	0519830556	20/09/2000	EUR	114.192,30	100,00	98.737,70	4,510	M	EU1A	0,400	12	FRCC	20/09/2020	227	14,010	05639	01603	00212	89922	00000
012805500519005491	22/10/2001	0519005491	20/09/2000	EUR	48.080,97	100,00	38.813,10	4,610	M	EU1A	0,500	12	FRCC	20/10/2020	228	14,110	03066	00027	00026	454	00012
012807410519832473	22/10/2001	0519832473	20/09/2000	EUR	81.136,63	100,00	61.428,74	4,510	M	EU1A	0,400	12	FRCC	20/09/2014	155	14,010	00675	00562	00049	11705	00000
012842150510600063	22/10/2001	0510600063	20/09/2000	EUR	24.942,00	100,00	24.384,43	5,110	M	EU1A	1,000	12	FRCC	20/09/2025	287	14,610	01536	00887	00216	42320	00000
012887000519820797	22/10/2001	0519820797	20/09/2000	EUR	109.534,46	100,00	106.986,07	4,510	M	EU1A	0,400	12	FRCC	20/09/2025	287	14,010	00401	00401	00153	22085	00000
012887000519830716	22/10/2001	0519830716	20/09/2000	EUR	105.177,12	100,00	103.549,13	4,510	M	EU1A	0,400	12	FRCC	20/09/2030	347	14,010	00532	00525	00216	17250	00000
012887000519831206	22/10/2001	0519831206	20/09/2000	EUR	39.065,79	100,00	33.440,09	4,510	M	EU1A	0,400	12	FRCC	20/08/2011	118	14,010	03302	00335	00011	5203	00000
012860650519832771	22/10/2001	0519832771	20/09/2000	EUR	276.465,57	100,00	270.033,40	4,510	M	EU1A	0,400	12	FRCC	20/09/2025	287	14,010	02213	02213	00136	12425	00000
012887000519831136	22/10/2001	0519831136	20/09/2000	EUR	75.126,51	100,00	72.741,01	4,510	M	EU1A	0,400	12	FRCC	20/09/2020	227	14,010	02689	00696	00135	38105	00000
012800360519005831	22/10/2001	0519005831	20/09/2000	EUR	90.151,82	100,00	88.196,83	4,860	M	EU1A	0,750	12	FRCC	20/09/2025	287	14,360	01766	00000	00058	10873	00003
012800310510605112	22/10/2001	0510605112	20/09/2000	EUR	90.151,82	100,00	88.194,52	4,760	M	EU1A	0,650	12	FRCC	20/09/2025	287	14,260	01102	00220	00138	15363	00004
012800460519819367	22/10/2001	0519819367	20/09/2000	EUR	123.568,09	100,00	57.215,02	4,510	M	EU1A	0,400	12	FRCC	20/09/2009	95	14,010	03587	00097	00053	10613	00000
012800680510005802	22/10/2001	0510005802	20/09/2000	EUR	42.070,85	100,00	39.373,79	4,860	M	EU1A	0,750	12	FRCC	20/09/2012	131	14,360	02055	00125	00000	112458	00005
012800130519821735	22/10/2001	0519821735	20/09/2000	EUR	91.954,85	100,00	86.992,60	4,510	M	EU1A	0,400	12	FRCC	20/09/2035	407	14,010	03587	00097	00020	10547	00000
012801530519009182	22/10/2001	0519009182	20/09/2000	EUR	60.101,21	100,00	56.273,60	4,810	M	EU1A	0,700	12	FRCC	20/09/2030	347	14,310	02078	00284	00218	25357	00003
012800010519823081	22/10/2001	0519823081	20/09/2000	EUR	109.985,22	100,00	105.206,06	4,510	M	EU1A	0,400	12	FRCC	19/02/2029	328	14,010	02708	00715	00052	39025	00000

CARTERA DE PARTICIPACIONES HIPOTECARIAS

NUM.PARTICIP.	FEC.EMI.	NUM.PREST.	F.APERT.	DIV.	CAPITAL INIC.	%PART.	CAPITAL PEND.	%NOMIN.	(1)	(2)	DIFERE.	(3)	(4)	F.VENCI.	(5)	%DEMORA	TOMO	LIBRO	FOLIO	FINCA	INSC.
012800100510624845	22/10/2001	0510624845	20/09/2000	EUR	144.242,91	100,00	115.400,66	4,510	M	EU1A	0,400	12	FRCC	20/10/2015	168	14,010	01828	01034	00125	42626A	00003
012801000510615485	22/10/2001	0510615485	20/09/2000	EUR	54.091,09	100,00	44.040,46	5,240	M	EU1A	0,650	12	FRCC	20/12/2010	110	14,740	01120	00075	00161	8010	00003
012802020510604296	22/10/2001	0510604296	20/09/2000	EUR	120.202,42	100,00	115.988,95	4,760	M	EU1A	0,650	12	FRCC	20/09/2020	227	14,260	02350	00098	00164	7935	00001
012802000510612106	22/10/2001	0510612106	20/09/2000	EUR	48.080,97	100,00	45.721,94	4,710	M	EU1A	0,600	12	FRCC	20/09/2015	167	14,210	02350	00098	00162	7933	00000
012803820510009175	22/10/2001	0510009175	20/09/2000	EUR	150.253,03	100,00	147.841,75	4,860	M	EU1A	0,750	12	FRCC	20/09/2030	347	14,360	02213	00119	00150	11765	00010
012802700519828831	22/10/2001	0519828831	20/09/2000	EUR	36.060,73	100,00	33.645,82	4,510	M	EU1A	0,400	12	FRCC	20/09/2012	131	14,010	01935	00598	00035	56854	00000
012803910510004151	22/10/2001	0510004151	20/09/2000	EUR	60.101,21	100,00	58.246,91	4,860	M	EU1A	0,750	12	FRCC	20/09/2020	227	14,360	01595	00104	00155	16134	00003
012802700519830616	22/10/2001	0519830616	20/09/2000	EUR	48.080,97	100,00	42.676,11	4,510	M	EU1A	0,400	12	FRCC	20/09/2008	83	14,010	01896	00559	00144	29895	00000
012802800519833335	22/10/2001	0519833335	21/09/2000	EUR	93.156,88	100,00	91.128,26	4,510	M	EU1A	0,400	12	FRCC	21/09/2025	287	14,010	03630	00828	00108	43901	00000
012804000510806024	22/10/2001	0510806024	21/09/2000	EUR	108.182,18	100,00	83.476,47	5,190	M	EU1A	0,600	12	FRCC	21/09/2015	167	14,690	04235	00102	00123	7023	00004
012801700510604691	22/10/2001	0510604691	21/09/2000	EUR	39.065,79	100,00	37.729,26	4,660	M	EU1A	0,550	12	FRCC	21/09/2020	227	14,160	01474	00709	00168	55880	00003
012801700510604733	22/10/2001	0510604733	21/09/2000	EUR	30.050,61	100,00	29.122,22	4,710	M	EU1A	0,600	12	FRCC	21/09/2020	227	14,210	01492	00716	00025	56133	00002
012801010510605413	22/10/2001	0510605413	21/09/2000	EUR	138.232,78	100,00	135.130,09	4,760	M	EU1A	0,650	12	FRCC	21/09/2025	287	14,260	01263	00037	00013	312	00001
012801300519832863	22/10/2001	0519832863	21/09/2000	EUR	66.111,33	100,00	60.280,68	4,510	M	EU1A	0,400	12	FRCC	21/01/2019	207	14,010	01785	01042	00154	63534	00003
012801700510604754	22/10/2001	0510604754	21/09/2000	EUR	60.101,21	100,00	58.837,63	4,660	M	EU1A	0,550	12	FRCC	21/09/2025	287	14,160	01467	00704	00094	55586	00003
012800150519827127	22/10/2001	0519827127	21/09/2000	EUR	78.131,57	100,00	76.922,25	4,510	M	EU1A	0,400	12	FRCC	21/09/2030	347	14,010	00286	00000	00031	20422	00000
012800470510603476	22/10/2001	0510603476	21/09/2000	EUR	102.172,06	100,00	98.854,59	4,860	M	EU1A	0,750	12	FRCC	21/09/2020	227	14,360	00450	00240	00085	5142	00009
012800890519833074	22/10/2001	0519833074	21/09/2000	EUR	120.202,42	100,00	116.385,65	4,510	M	EU1A	0,400	12	FRCC	21/09/2020	227	14,010	01280	00157	00027	11594	00000
012803500510521151	22/10/2001	0510521151	21/09/2000	EUR	132.222,66	100,00	130.003,62	4,610	M	EU1A	0,500	12	FRCC	21/09/2030	347	14,110	01282	00970	00064	47795	00003
012803420510606774	22/10/2001	0510606774	21/09/2000	EUR	150.253,03	100,00	139.424,23	4,610	M	EU1A	0,500	12	FRCC	21/09/2015	167	14,110	01711	01852	00099	8510	00003
012887000519829631	22/10/2001	0519829631	21/09/2000	EUR	72.121,45	100,00	67.441,60	4,510	M	EU1A	0,400	12	FRCC	21/09/2023	263	14,010	02359	00070	00047	4039	00000
012887000519831087	22/10/2001	0519831087	21/09/2000	EUR	96.161,94	100,00	92.309,43	4,510	M	EU1A	0,400	12	FRCC	21/09/2018	203	14,010	03143	00133	00091	7175	00000
012887000519830583	22/10/2001	0519830583	21/09/2000	EUR	33.055,67	100,00	32.006,11	4,510	M	EU1A	0,400	12	FRCC	21/09/2020	227	14,010	03279	00125	00057	1374	00000
012842260510600011	22/10/2001	0510600011	21/09/2000	EUR	60.101,21	100,00	57.152,39	4,710	M	EU1A	0,600	12	FRCC	21/09/2015	167	14,210	00689	00193	00132	17985	00000
012861040519826244	22/10/2001	0519826244	21/09/2000	EUR	123.207,48	100,00	119.443,24	4,510	M	EU1A	0,400	12	FRCC	21/06/2025	284	14,010	00000	01863	00135	89452	00000
012844290513003811	22/10/2001	0513003811	21/09/2000	EUR	78.131,57	100,00	76.123,35	5,390	M	EU1A	0,800	12	FRCC	21/09/2030	347	14,890	03081	00474	00000	35360	00000
012887000519833054	22/10/2001	0519833054	21/09/2000	EUR	60.101,21	100,00	53.345,10	4,510	M	EU1A	0,400	12	FRCC	21/09/2008	83	14,010	01781	00000	00031	64859 N	00000
012838980510600082	22/10/2001	0510600082	21/09/2000	EUR	138.232,78	100,00	136.101,34	4,760	M	EU1A	0,650	12	FRCC	21/09/2030	347	14,260	03373	00039	00007	2851	00000
012840240519000222	22/10/2001	0519000222	21/09/2000	EUR	56.495,14	100,00	54.660,15	5,190	M	EU1A	0,600	12	FRCC	21/09/2020	227	14,690	02078	01047	00084	32848	00004
012887000519832914	22/10/2001	0519832914	21/09/2000	EUR	54.091,09	100,00	29.128,74	4,510	M	EU1A	0,400	12	FRCC	21/09/2025	287	14,010	02805	00683	00138	6451	00000
012887000519812362	22/10/2001	0519812362	21/09/2000	EUR	30.050,61	100,00	22.412,16	4,510	M	EU1A	0,400	12	FRCC	21/10/2011	120	14,010	00978	00730	00153	49073	00000
012887000519831542	22/10/2001	0519831542	21/09/2000	EUR	132.222,66	100,00	129.343,32	4,510	M	EU1A	0,400	12	FRCC	21/09/2025	287	14,010	01043	00763	00144	6582	00000
012835360510600063	22/10/2001	0510600063	21/09/2000	EUR	70.318,42	100,00	68.797,95	5,110	M	EU1A	1,000	12	FRCC	21/09/2025	287	14,610	00000	00307	00103	21331	00002
012833830510600106	22/10/2001	0510600106	21/09/2000	EUR	90.151,82	100,00	85.793,91	5,110	M	EU1A	1,000	6	FRCC	21/09/2015	167	14,610	00952	00360	00000	22868	00000
012887000519832907	22/10/2001	0519832907	21/09/2000	EUR	66.111,33	100,00	65.088,07	4,510	M	EU1A	0,400	12	FRCC	21/09/2030	347	14,010	01466	00604	00107	28195	00000
012887000519833383	22/10/2001	0519833383	21/09/2000	EUR	108.182,18	100,00	105.826,30	4,510	M	EU1A	0,400	12	FRCC	21/09/2025	287	14,010	02502	02502	00047	55938	00000
012887000519832564	22/10/2001	0519832564	21/09/2000	EUR	90.151,82	100,00	85.722,96	4,510	M	EU1A	0,400	12	FRCC	21/09/2015	167	14,010	02213	00169	00105	13983	00000
012887000519831892	22/10/2001	0519831892	21/09/2000	EUR	72.121,45	100,00	70.550,86	4,510	M	EU1A	0,400	12	FRCC	21/09/2025	287	14,010	01810	00213	00130	19205	00000
012807400510612786	22/10/2001	0510612786	21/09/2000	EUR	66.111,33	100,00	65.119,39	4,910	M	EU1A	0,800	12	FRCC	21/09/2030	347	14,410	02183	01068	00166	36037	00006
012807300519013784	22/10/2001	0519013784	21/09/2000	EUR	96.161,94	100,00	93.118,18	4,860	M	EU1A	0,750	12	FRCC	21/09/2020	227	14,360	00000	00000	00000	575	00000
012805800519831017	22/10/2001	0519831017	21/09/2000	EUR	64.308,30	100,00	62.812,08	4,510	M	EU1A	0,400	12	FRCC	21/09/2025	287	14,010	00000	01582	00000	88757	00000
012805040510605886	22/10/2001	0510605886	21/09/2000	EUR	72.121,45	100,00	70.557,44	4,860	M	EU1A	0,750	12	FRCC	21/09/2025	287	14,360	00787	00565	00079	14251	00001
012806450519011655	22/10/2001	0519011655	21/09/2000	EUR	18.030,36	100,00	16.489,07	6,090	M	EU1A	1,500	12	FRCC	21/09/2010	107	15,590	01376	00020	00168	1917	00000
012805220510606464	22/10/2001	0510606464	21/09/2000	EUR	96.161,94	100,00	91.530,26	4,760	M	EU1A	0,650	12	FRCC	21/09/2015	167	14,260	01867	00439	00189	6299/B	00011
012805380510611457	22/10/2001	0510611457	21/09/2000	EUR	102.172,06	100,00	94.625,47	4,510	M	EU1A	0,400	12	FRCC	21/09/2030	347	14,010	01190	00337	00091	14099	00006
012806390519016696	22/10/2001	0519016696	21/09/2000	EUR	36.060,73	100,00	34.333,09	5,610	M	EU1A	1,500	12	FRCC	21/09/2015	167	15,110	01863	01412	00104	113488	00000
012806400510609991	22/10/2001	0510609991	21/09/2000	EUR	48.080,97	100,00	46.521,17	4,960	M	EU1A	0,850	12	FRCC	21/09/2020	227	14,460	01459	01068	00167	68527	00005
012806390519016717	22/10/2001	0519016717	22/09/2000	EUR	21.035,42	100,00	19.273,83	5,610	M	EU1A	1,500	12	FRCC	22/09/2010	107	15,110	02322	01143	00065	85692	00000
012806420510602713	22/10/2001	0510602713	22/09/2000	EUR	37.863,76	100,00	36.010,67	5,110	M	EU1A	1,000	12	FRCC	22/09/2015	167	14,610	01320	00075	00044	5082	00002
012805330510602534	22/10/2001	0510602534	22/09/2000	EUR	78.131,57	100,00	75.650,68	4,510	M	EU1A	0,400	12	FRCC	22/09/2020	227	14,010	02618	00622	00129	28232	00000
012805330510602541	22/10/2001	0510602541	22/09/2000	EUR	142.740,37	100,00	131.014,97	4,510	M	EU1A	0,400	12	FRCC	22/09/2030	347	14,010	02618	00622	00145	28236	00000
012806080510005075	22/10/2001	0510005075	22/09/2000	EUR	69.116,39	100,00	67.662,51	5,270	M	EU1A	0,750	12	FRCC	22/09/2025	287	14,770	01704	00192	00213	3317	00009
012806000519831842	22/10/2001	0519831842	22/09/2000	EUR	70.378,52	100,00	69.289,18	4,510	M	EU1A	0,400	12	FRCC	22/09/2030	347	14,010	00819	00335	00046	28040	00000
012806470519993015	22/10/2001	0519993015	22/09/2000	EUR	108.182,18	100,00	105.836,15	4,860	M	EU1A	0,750	12	FRCC	22/09/2025	287	14,360	00845	00028	00000	30921	00000
012806020510002885	22/10/2001	0510002885	22/09/2000	EUR	114.192,30	100,00	67.547,13	5,110	M	EU1A	1,000	12	FRCC	22/09/2023	263	14,610	02481	00771	00086	50986	00000
012806510519011444	22/10/2001	0519011444	22/09/2000	EUR	36.060,73	100,00	34.920,29	4,960	M	EU1A	0,850	12	FRCC	22/09/2020	227	14,460	01141	00820	00191	58943	00000
012805000510641631	22/10/2001	0510641631	22/09/2000	EUR	114.192,30	100,00	111.708,59	4,610	M	EU1A	0,500	12	FRCC	22/09/2025	287	14,110	01938	00094	00204	5956	00007
012805950510604283	22/10/2001	0510604283	22/09/2000	EUR	69.116,39	100,00	68.027,21	4,860	M	EU1A	0,750	12	FRCC	22/09/2030	347	14,360	01818	00000	00206	15351	00003
012807350519013817	22/10/2001	0519013817	22/09/2000	EUR	36.060,73	100,00	34.359,06	5,110	M	EU1A	1,000	12	FRCC	22/09/2015	167	14,610	01187	00416	00195	20362	00009
012887000519832704	22/10/2001	0519832704	22/09/2000	EUR	132.222,66	100,00	120.918,67	4,510	M	EU1A	0,400	12	FRCC	22/08/2026	298	14,010	02738	00083	00054	4578	00000
012887000519832837	22/10/2001	0519832837	22/09/2000	EUR	36.060,73	100,00	34.915,68	4,510	M	EU1A	0,400	12	FRCC	22/09/2020	227	14,010	01176	00064	00117	5710	00000
012887000519830002	22/10/2001	0519830002	22/09/2000	EUR	111.187,24	100,00	101.284,75	4,990	M	EU1A	0,400	12	FRCC	22/01/2019	207	14,490	01820	00256	00160	13190	00000
012887000519829582	22/10/2001	0519829582	22/09/2000	EUR	78.131,57	100,00	63.288,86	4,510	M	EU1A	0,400	12	FRCC	22/05/2016	175	14,010	00877	00000	00193	26786	00000
012887000519831423	22/10/2001	0519831423	22/09/2000	EUR	66.111,33	100,00	60.488,68	4,510	M	EU1A	0,400	12	FRCC	22/09/2010	107	14,010	00913	00388	00218	27831	00000
012887000519833047	22/10/2001	0519833047	22/09/2000	EUR	60.101,21	100,00	59.170,97	4,510	M	EU1A	0,400	12	FRCC	22/09/2030	347	14,010	03197	00515	00201	25266	00000
012887000519828623	22/10/2001	0519828623	22/09/2000	EUR	102.172,06	100,00	97.152,72	4,510	M	EU1A	0,400	12	FRCC	22/09/2015	167	14,010	00688	00574	00206	34963	00000
012887000519833887	22/10/2001	0519833887	22/09/2000	EUR	129.217,60	100,00	126.403,69	4,510	M	EU1A	0,400	12	FRCC	22/09/2025	287	14,010	00788	00392	00001	18949	00000
012887000519821385	22/10/2001	0519821385	22/09/2000	EUR	78.131,57	100,00	74.080,26	4,510	M	EU1A	0,400	12	FRCC	22/09/2015	167	14,010	00927	00812	00037	26784	00000
012831530510600443	22/10/2001	0510600443	22/09/2000	EUR	60.101,21	100,00	57.155,16	4,860	M	EU1A	0,750	12	FRCC	22/09/2015	167	14,360	01112	00918	00219	33059	00000
012887000519826383	22/10/2001	0519826383	22/09/2000	EUR	114.192,30	100,00	112.883,46	4,990	M	EU1A	0,400	12	FRCC	22/09/2035	407	14,490	01849	00285	00140	28879	00000
012837720510700063	22/10/2001	0510700063	22/09/2000	EUR	103.374,08	100,00	101.055,18	4,810	M	EU1A	0,700	12	FRCC	22/09/2025	287	14,310	00000	00047	00054	1470	00009
012846140510600035	22/10/2001	0510600035	22/09/2000	EUR	33.055,67	100,00	20.468,70	5,110	M	EU1A	1,000	12	FRCC	22/09/2025	287	14,610	00765	00058	00146	6492	00000
012808200519004641	22/10/2001	0519004641	22/09/2000	EUR	131.621,65	100,00	127.564,53	4,960	M	EU1A	0,850	12	FRCC	22/09/2020	227	14,460	01367	00285	00161	26366	00001
012808200519831726	22/10/2001	0519831726	22/09/2000	EUR	60.101,21	100,00	53.741,84	4,510	M	EU1A	0,400	12	FRCC	22/09/2015	167	14,010	01225	00127	00023	12458	00000
012860720519824875	22/10/2001	0519824875	22/09/2000	EUR	108.182,18	100,00	105.826,30	4,510	M	EU1A	0,400	12	FRCC	22/09/2025	287	14,010	02623	00630	00058	34865	00000
012847690510600036	22/10/2001	0510600036	22/09/2000	EUR	42.070,85	100,00	35.407,61	5,340	M	EU1A	0,750	12	FRCC	22/09/2006	59	14,840	03659	00522	00004	33256	00000
012807900519005605	22/10/2001	0519005605	22/09/2000	EUR	96.161,94	100,00	91.540,56	5,110	M	EU1A	1,000	12	FRCC	22/09/2015	167	14,610	01306	00303	00070	12597	00000
012803300510602317	22/10/2001	0510602317	22/09/2000	EUR	96.161,94	100,00	93.111,33	4,610	M	EU1A	0,500	12	FRCC	22/09/2020	227	14,110	00926	00107	00138	3129	00006
012803430510604423	22/10/2001	0510604423	22/09/2000	EUR	120.202,42	100,00	112.480,97	4,610	M	EU1A	0,500	12	FRCC	22/07/2031	357	14,110	01653	00597	00032	18223	00004
012803620510805307	22/10/2001	0510805307	22/09/2000	EUR	120.202,42	100,00	110.472,55	4,610	M	EU1A	0,500	12	FRCC	22/04/2014	150	14,110	01167	00022	00001	886	00000
012803000510711431	22/10/2001	0510711431	22/09/2000	EUR	174.293,51	100,00	171.599,91	4,610	M	EU1A	0,500	12	FRCC	22/09/2030	347	14,110	01644	00580	00091	27787	00002
012803000510711536	22/10/2001	0510711536	22/09/2000	EUR	54.091,09	100,00	51.435,48	4,610	M	EU1A	0,500	12	FRCC	22/09/2015	167	14,110	01474	00014	00136	1162	00006
012802100510604535	22/10/2001	0510604535	22/09/2000	EUR	159.268,21	100,00	140.637,55	4,610	M	EU1A	0,500	12	FRCC	22/04/2022	246	14,110	04289	01142	00208	62869	00001
012802330510604243	22/10/2001	0510604243	22/09/2000	EUR	72.121,45	100,00	40.109,23	4,610	M	EU1A	0,500	12	FRCC	22/07/2014	153	14,110	02700	00191	00051	9119	00000
012804060510805925	22/10/2001	0510805925	22/09/2000	EUR	39.065,79	100,00	33.654,31	5,240	M	EU1A	0,650	12	FRCC	22/09/2020	227	14,740	02125	00263	00185	13122	00004
012802330510604257	22/10/2001	0510604257	22/09/2000	EUR	69.116,39	100,00	30.885,99	4,610	M	EU1A	0,500	12	FRCC	22/05/2010	103	14,110	02700	00191	00035	9111	00000
012800490510604122	22/10/2001	0510604122	22/09/2000	EUR	51.086,03	100,00	42.894,27	4,760	M	EU1A	0,650	12	FRCC	22/09/2015	167	14,260	00404	00000	00081	21332	00003
012800540510605625	22/10/2001	0510605625	22/09/2000	EUR	39.065,79	100,00	35.784,80	4,860	M	EU1A	0,750	12	FRCC	22/09/2010	107	14,360	02567	00596	00043	11830	00000
012800520510606337	22/10/2001	0510606337	22/09/2000	EUR	108.182,18	100,00	106.516,56	4,860	M	EU1A	0,750	12	FRCC	22/09/2030	347	14,360	00850	00708	00149	37.719	00005
012800920510603871	22/10/2001	0510603871	22/09/2000	EUR	36.060,73	100,00	34.292,53	4,810	M	EU1A	0,700	12	FRCC	22/09/2015	167	14,310	01125	00280	00166	20550	00003
012801700510604782	22/10/2001	0510604782	22/09/2000	EUR	72.121,45	100,00	69.914,93	4,660	M	EU1A	0,550	12	FRCC	22/09/2020	227	14,160	01930	00995	00081	61567	00003
012800010519834414	22/10/2001	0519834414	22/09/2000	EUR	48.080,97	100,00	46.554,22	4,510	M	EU1A	0,400	12	FRCC	22/09/2020	227	14,010	02097	00416	00031	18448	00000
012800120510606556	22/10/2001	0510606556	22/09/2000	EUR	60.101,21	100,00	58.878,48	4,610	M	EU1A	0,500	12	FRCC	22/09/2025	287	14,110	03229	00447	00157	7454	00009
012802010510605275	22/10/2001	0510605275	22/09/2000	EUR	114.192,30	100,00	112.568,50	4,610	M	EU1A	0,500	12	FRCC	22/09/2030	347	14,110	02410	00518	00173	43786	00007
012800010519833826	22/10/2001	0519833826	22/09/2000	EUR	90.151,82	100,00	85.722,96	4,510	M	EU1A	0,400	12	FRCC	22/09/2015	167	14,010	01674	00881	00158	21461-N	00000
012800680510005816	22/10/2001	0510005816	22/09/2000	EUR	120.202,42	100,00	69.026,10	4,810	M	EU1A	0,700	12	FRCC	22/02/2023	256	14,310	01712	01627	00158	44322	00008
012801100510609272	22/10/2001	0510609272	22/09/2000	EUR	120.202,42	100,00	119.975,09	4,660	M	EU1A	0,550	12	FRCC	22/09/2025	287	14,160	01044	00081	00018	7387	00004
012800580510608394	22/10/2001	0510608394	22/09/2000	EUR	90.151,82	100,00	85.883,82	4,610	M	EU1A	0,500	12	FRCC	22/09/2015	167	14,110	00587	00140	00201	8630	00005
012800670519821663	22/10/2001	0519821663	22/09/2000	EUR	24.040,48	100,00	13.068,77	4,510	M	EU1A	0,400	12	FRCC	22/05/2004	31	14,010	00813	00000	00116	30590	00000
012802600510608792	22/10/2001	0510608792	22/09/2000	EUR	90.151,82	100,00	87.294,41	4,710	M	EU1A	0,600	12	FRCC	22/09/2020	227	14,210	04339	00827	00079	52485	00000
012800150510605726	22/10/2001	0510605726	28/09/2000	EUR	66.111,33	100,00	64.665,98	4,910	M	EU1A	0,600	12	FRCC	15/07/2025	285	14,410	01577	00137	00141	10388	00005

TOTAL PRESTAMOS EUROS : 7.975 TOTALES : 634.370.153,74 544.933.620,58

TOTAL PRESTAMOS PESETAS : 0 TOTALES : 0,00 0,00

LEYENDA:
(1) PERIODICIDAD DE LIQUIDACION DE INTERESES
(2) INDICE DE REFERENCIA
(3) PERIODICIDAD REVISION TIPO DE INTERES
(4) SISTEMA DE AMORTIZACION
(5) PLAZO RESTANTE AL VENCIMIENTO FINAL

198

BANKINTER

PARTICIPACIÓN HIPOTECARIA NOMINATIVA EMITIDA POR BANKINTER S.A.

El presente título de Participación Hipotecaria nº. [1] incorpora una participación por un capital o principal nominal [2] sobre el crédito hipotecario [3] (en adelante el " Préstamo Hipotecario Participado"), según se consigna al dorso, emitida por BANKINTER S.A. (en adelante " la entidad emisora "), con domicilio social en Madrid, Pº Castellana, nº 29, C.I.F. A28157360, e inscrita en el Registro Mercantil de Madrid, al tomo 1857, libro de la Sección General, hoja nº 9643, folio nº 220.

El presente título nominativo se emite a favor del Fondo de Titulación Hipotecaria (en adelante el "partícipe"), constituido mediante escritura pública (en adelante la "Escritura de Constitución"), cuya denominación, fecha de la constitución y la Sociedad Gestora que le representa y administra, se consignan al dorso.

La Participación Hipotecaria representada en el presente título se rige por la Ley 2/1981 de 25 de marzo, la Ley 19/1992 de 7 de julio, el Real Decreto 685/1982 de 17 de marzo y el Real Decreto 1289/1991 de 2 de agosto, y demás normativa aplicable, y cumple todos los requisitos establecidos en ella.

1. Préstamo Hipotecario Participado.

Las características principales del Préstamo Hipotecario Participado se describen al dorso del presente título con arreglo al siguiente detalle:

1. Fecha de escritura [4].
2. Capital inicial [5].
3. Capital pendiente de amortización del Préstamo y capital de la Participación. [6].
4. Tipo de interés ordinario nominal actual, en tanto por cien anual, del Préstamo y de la Participación. [7].
5. Periodicidad de liquidación de intereses del Préstamo y de la Participación [8].
6. Índice o tipo de referencia del Préstamo y de la Participación [9].
7. Margen o diferencial sobre el índice de referencia del Préstamo y de la Participación [10].
8. Periodicidad de revisión del tipo de interés del Préstamo y de la Participación [11].
9. Forma de amortización del Préstamo y de la Participación [12].
10. Fecha de vencimiento final del Préstamo y de la Participación [13].
11. Plazo restante al vencimiento final, en meses [14].
12. Tipo de interés de demora nominal actual, en tanto por cien anual [15].
13. Registro de la Propiedad en el que consta la inscripción de la hipoteca [16].
14. Tomo de inscripción [17].
15. Libro de inscripción [18].
16. Folio de inscripción [19].
17. Finca, número registral [20].
18. Inscripción [21].

2. Características básicas de la Participación Hipotecaria.

La Participación Hipotecaria, representada en el presente título, participa en el 100 por ciento del capital o principal no amortizado, de los intereses ordinarios y de los intereses de demora del Préstamo Hipotecario Participado.

La participación Hipotecaria se emite por el mismo plazo restante de vencimiento del Préstamo Hipotecario Participado y da derecho a su titular a percibir la totalidad de los pagos que, en concepto, de reembolso del capital, incluyendo los producidos por amortizaciones anticipadas, reciba la entidad emisora por el Préstamo Hipotecario Participado, así como los correspondientes a la totalidad de los intereses ordinarios y de demora, confiriendo a su titular el resto de los derechos que se recogen en la Escritura de Constitución, pero no los de las comisiones establecidas en el contrato del Préstamo Hipotecario Participado que permanecerán en beneficio de la entidad emisora.

Corresponderán al partícipe todas las cantidades que en concepto de principal, intereses y demás conceptos recogidos en la Escritura de Constitución, se devenguen en relación al Préstamo Hipotecario Participado desde el día de emisión de la Participación Hipotecaria, inclusive, que se consigna al dorso, excepción hecha de los intereses ordinarios devengados y no satisfechos que lo serán desde la última fecha de liquidación de intereses del Préstamo Hipotecario Participado, anterior o igual a la citada fecha de emisión de la Participación Hipotecaria.

La entidad emisora practicará, sobre los pagos que correspondan efectuar al partícipe en concepto de intereses, las retenciones que establezca la legislación vigente.

El partícipe tendrá derecho a la percepción inmediata de cuantas cantidades sean satisfechas por el deudor hipotecario, tanto en concepto de reembolso del principal como de intereses, así como por cualquier otro concepto, incluyendo los derivados de los contratos de seguros celebrados por razón de los Préstamos Hipotecarios Participados que son cedidos por la emisión de la Participación Hipotecaria. No obstante, el partícipe podrá acordar con la entidad emisora plazos diferentes para el pago de dichas cantidades.

Los pagos a realizar por la entidad emisora al partícipe se realizarán en la cuenta abierta al efecto a nombre de éste en la propia entidad emisora o en aquella otra cuenta que el partícipe notifique a la entidad emisora por escrito.

3. Falta de pago por el deudor hipotecario.

La entidad emisora no asume responsabilidad alguna por el impago del deudor hipotecario ni garantiza directa o indirectamente el buen fin de la operación, ni otorga garantías o avales ni incurrirá en pactos de recompra de la Participación Hipotecaria, a excepción de las previsiones para la susitución de las Participaciones Hipotecarias contenidas en la Escritura de Constitución.

La ejecución del Préstamo Hipotecario Participado corresponde a la entidad emisora y al titular de la participación en los términos establecidos en el artículo 66 del Real Decreto 685/1982 en redacción dada por el Real Decreto 1289/1991.

Sin perjuicio de lo anterior, el titular de la Participación Hipotecaria tendrá acción ejecutiva contra la entidad emisora para la efectividad de los vencimientos de la misma por principal, intereses y demás conceptos, siempre que el incumplimiento de la obligación no sea consecuencia de la falta de pago del deudor del Préstamo Hipotecario Participado.

4. Custodia y administración.

De acuerdo con lo previsto en el artículo 61.3 del Real Decreto 685/1982 en redacción dada por el Real Decreto 1289/1991, la entidad emisora conserva la custodia y administración del Préstamo Hipotecario Participado y vendrá obligada a realizar cuantos actos sean necesarios para la efectividad y buen fin de los mismos.

La novación del Préstamo Hipotecario Participado, cuando fuera consentida por el partícipe, afectará a la Participación Hipotecaria y a su titular.

5. Transmisión de la Participación Hipotecaria.

La transmisión y tenencia de la Participación Hipotecaria, representada en el presente título, está limitada a inversores institucionales o profesionales, no pudiendo ser adquiridas por el público no especializado.

Los titulares de la Participación Hipotecaria deberán notificar a la entidad emisora las transferencias de la misma, así como los cambios de domicilio, a efectos de la inscripción de dichos datos en el Libro especial a que se refiere el artículo 67 del Real Decreto 685/1982 en redacción dada por el Real Decreto 1289/1991. El adquiriente deberá también indicar a la entidad emisora una cuenta de pago.

Ninguna responsabilidad será imputable a la entidad emisora que efectúe las notificaciones o los pagos correspondientes a la persona que figura en sus libros como último titular de la Participación en el domicilio de dicho titular que conste en ellos.

6. Otras reglas.

En caso de destrucción, sustracción, pérdida o extravío del presente título se estará a lo dispuesto en el artículo 56 de Real Decreto 685/1982.

La suscripción o adquisición de la Participación Hipotecaria presupone el conocimiento de todas sus características e implica para el suscriptor o adquirente la aceptación plena que resulta de la misma. En particular, supone prestación de su consentimiento para la aplicación de lo previsto en los números 3 y 4.

En lo no consignado específicamente en las condiciones y características de la Participación Hipotecaria recogidas en este título, se estará a lo establecido en la Escritura de Constitución, en la escritura del Préstamo Hipotecario Participado y en la normativa aplicable.

La entidad emisora y el titular en cada momento de la Participación Hipotecaria se someten expresamente a los Juzgados y tribunales de Madrid capital para cualquier cuestión que pueda suscitarse en relación con la Participación Hipotecaria.

BANKINTER S.A.
p.p.

FDO. D. RAFAEL MATEU DE ROS CEREZO

199

BANKINTER

PARTICIPACIÓN HIPOTECARIA NOMINATIVA EMITIDA POR BANKINTER S.A.

NOTARIA DE D. ROBERTO PAREJO GAMIR MADRID MIHI PRIUS FIDE

PARTICIPACIÓN HIPOTECARIA N . [1]:

A FAVOR DE: BANKINTER 3 FONDO DE TITULACIÓN HIPOTECARIA, constituido mediante escritura pública de fecha 22 de octubre de 2001.

Representado y administrado por: EUROPEA DE TITULACIÓN, S.A., SOCIEDAD GESTORA DE FONDOS DE TITULACIÓN, con C.I.F. A-80514466 e inscrita en el Registro Mercantil de Madrid al tomo 5.461, libro 0, folio 49, sección 8, hoja M-89355.

Domicilio : Madrid, calle Lagasca, nº.120.

CAPITAL O PRINCIPAL NOMINAL [2]:

SOBRE EL CRÉDITO HIPOTECARIO N . [3]:

Las características principales del Préstamo Hipotecario Participado se detallan a continuación (remisiones numéricas del texto posterior del presente título) :

[4]
[5]
[6]
[7]
[8]
[9]
[10]
[11]
[12]
[13]
[14]
[15]
[16]
[17]
[18]
[19]
[20]
[21]

En Madrid, a veintidos de octubre de 2001.

BANKINTER

En el presente documento se recoge la firma manuscrita de D. RAFAEL MATEU DE ROS CEREZO, con D.N.I. 10.549.387, que se emplea para su reproducción mecánica en las Participaciones Hipotecarias individuales emitidas por Bankinter, con objeto de la constitución de BANKINTER 3 FONDO DE TITULIZACIÓN HIPOTECARIA.

En Madrid, a 15 de octubre de 2001

100

YO AGUSTIN SANCHEZ JARA, Notario de Madrid y su Colegio. DOY FE: De que conozco y considero legitima la firma y rubrica que antecede de DON RAFAEL MATEU DE ROS CEREZO.----------

Madrid, a dieciseis de Octubre del año dos mil uno.-

NOTARIA DE D. ROBERTO PAREJO GAMIR · NIHIL PRIUS FIDE · MADRID

SELLO DE LEGITIMACIONES · 25 PESETAS · FE PUBLICA NOTARIAL

CONSEJO GENERAL DEL NOTARIADO ESPAÑOL · NOTARIADO EUROPA · NIHIL PRIUS FIDE

0026495718

NOTARIA DE AGUSTIN SANCHEZ JARA · NIHIL PRIUS FIDE · MADRID

MEMORANDUM SOBRE LOS CRITERIOS DE BANKINTER, S.A PARA LA CONCESIÓN DE LOS PRÉSTAMOS HIPOTECARIOS.

La autorización de las operaciones se lleva a cabo mediante dos sistemas de sanciones:

- Sanciones automáticas
- Sanciones manuales

Sanciones automáticas

El sistema de sanción automática está basado en:

1. Consulta de las posiciones del prestatario en el propio Banco, riesgo declarado a la Central de Información de Riesgos de Banco de España (CIRBE) y base de datos ASNEF.

2. La capacidad de reembolso del prestatario y ajuste de ésta en función de una serie de variables. (valor de tasación, situación geográfica, edad al vencimiento, estabilidad en el empleo, plazo, sistema de amortización del préstamo, etc.)

La capacidad de reembolso se analiza calculando la *Renta destinada a la devolución del préstamo* (RDDP), definida como:

$$RDDP = MIN\left[MAX[0\,,\,0{,}8 \times (RN - RC)] \;\;,\;\; RN \times \left(0{,}53 - 0{,}2025 \times \exp\left(\frac{-2 \times RN}{10.000.000} \right) \right) \right]$$

siendo:

RN = Renta Neta

RC = Renta comprometida

A su vez la Renta Neta (RN) y la Renta Comprometida se definen como:

RN = Ingresos por cuenta ajena + Ingresos por cuenta propia + Otros ingresos

RC = [12 × (pagos vivienda + pagos coche + otros gastos)] / Nº de personas

Calculada la renta destinada a la devolución del préstamo, se multiplica ésta por cada uno de los valores de las variables del modelo y, de este modo se obtiene el importe máximo autorizado. El valor de cada una de las variables se calcula analizando el comportamiento histórico que ha experimentado la variable en los dos últimos años, despreciándose los datos más recientes, y ajustando el mismo a una función que optimice el binomio rentabilidad - morosidad. El valor normal o esperado de la función para cada una de las variables es uno, considerándose que el riesgo de la operación es menor cuanto mayor sea el valor de la función respecto de la unidad, y por el contrario, el riesgo de la operación es mayor cuanto menor sea el valor de la función respecto de la unidad.

Periódicamente se revisan las funciones implantadas, incorporando al histórico datos procedentes de operaciones denegadas por el sistema automático y sancionadas manualmente, y analizando los resultados obtenidos en distintas simulaciones en función de la morosidad y rentabilidad.

201

Sanciones manuales

Este sistema consiste en la autorización de operaciones por la vía de Comisiones de Préstamos de Oficina, Zona u Organización. Se confeccionan propuestas de riesgos para todas las operaciones que no estén contempladas en el sistema automático o sean rechazadas por ésta. Las propuestas deben ir acompañadas de:

- el expediente de riesgos de Banca Comercial;
- la hoja de análisis correspondiente.

Las propuestas se envían y tratan en las Comisiones de Préstamos que tengan atribuciones para ello.

Para aquellas operaciones que controla el sistema de Autorizaciones, es necesario, además de lo anterior, trasmitir un expediente de solicitud de riesgo mecanizada por medio de las transacciones habilitadas al efecto. Una vez obtenida por el sistema de Autorizaciones la autorización correspondiente, se procede a formalizar la operación, informándose del número de expediente que la ampara.

Las Comisiones de Préstamos tienen establecidas facultades para sancionar operaciones fuera de los sistemas automáticos, siendo los niveles de facultades:

- Comisión de Préstamos de la Oficina
- Comisión de Préstamos de Zona/Organización
- Comisión de Préstamos de la División de Riesgos
- Comisión Ejecutiva
- Consejo de Administración

BANKINTER

Pablo de Diego Portolés
Subdirector General
Director División de Tesorería y Mercado Capitales

D. Pablo de Diego Portolés, en nombre y representación de BANKINTER, S.A., con domicilio a estos efectos en Paseo de la Castellana número 29, y debidamente facultado al efecto, y en relación con la constitución de BANKINTER 3 FONDO DE TITULIZACIÓN HIPOTECARIA y la emisión de Bonos con cargo al mismo, por un importe de mil trescientos veintidós millones quinientos mil (1.322.500.000) euros, cuya comunicación para verificación y registro en la Comisión Nacional del Mercado de Valores, ha sido presentada con fecha 19 de septiembre de 2001, en cumplimiento del Real Decreto 291/1992, de 27 de marzo, sobre emisiones y ofertas públicas de venta de valores, en redacción modificada por el Real Decreto 2590/1998, de 7 de diciembre,

DECLARA

- ✓ Que se han llevado a cabo las comprobaciones necesarias para contrastar la veracidad e integridad de la información contenida en el Folleto.
- ✓ Que, como consecuencia de esas comprobaciones, no se advierten circunstancias que contradigan o alteren la información recogida en el Folleto, ni éste omite hechos o datos significativos que puedan resultar relevantes para el inversor.

Y para que conste, a los efectos oportunos, efectúa la anterior declaración en Madrid, a dieciocho de octubre de 2001.

202

CRÉDIT AGRICOLE INDOSUEZ

Sucursal en España

NOTARIA DE D. ROBERTO PAREJO GAMIR MADRID

D. Santiago Ruiz-Morales Fadrique y D. Pablo Lladó Figuerola-Ferretti, en nombre y representación de Crédit Agricole Indosuez, Sucursal en España, con domicilio a estos efectos en Paseo de la Castellana número 1, Madrid, y debidamente facultados al efecto, y en relación con la constitución de BANKINTER 3 FONDO DE TITULIZACIÓN HIPOTECARIA y emisión de Bonos con cargo al mismo, por un importe de mil trescientos veintidós millones quinientos mil (1.322.500.000) euros, cuya comunicación para verificación y registro en la Comisión Nacional del Mercado de Valores, ha sido presentada con fecha 19 de septiembre de 2001, en cumplimiento del Real Decreto 291/1992, de 27 de marzo, sobre emisiones y ofertas públicas de venta de valores, en redacción modificada por el Real Decreto 2590/1998, de 7 de diciembre,

DECLARAN

- ✓ Que se han llevado a cabo las comprobaciones necesarias para contrastar la veracidad e integridad de la información contenida en el Folleto.
- ✓ Que, como consecuencia de esas comprobaciones, no se advierten circunstancias que contradigan o alteren la información recogida en el Folleto, ni éste omite hechos o datos significativos que puedan resultar relevantes para el inversor.

Y para que conste, a los efectos oportunos, efectúa la anterior declaración en Madrid, a 16 de octubre de 2001.

Santiago Ruiz-Morales Fadrique

Pablo Lladó Figuerola-Ferretti

Paseo de la Castellana, 1. 28046 Madrid
Teléfono 91 452 72 00. Telefax 91 452 75 00. Telex general 22907 ISUEZ. Telex DAMMO 23567 ISFX

Dresdner Kleinwort Wasserstein

Dresdner Bank AG Sucursal en España
Pinar 2-4
28006 Madrid

Departamento Jurídico
Tel + 34 917 458 105
Fax + 24 917 458 169

D. José Loustau Hernández y D. Ignacio Fiter Salgado, en nombre y representación de Dresdner Bank AG Sucursal en España, con domicilio a estos efectos en Calle Pinar número 2 -4, y debidamente facultados al efecto, y en relación con la constitución de BANKINTER 3 FONDO DE TITULIZACIÓN HIPOTECARIA y emisión de Bonos con cargo al mismo, por un importe de mil trescientos veintidós millones quinientos mil (1.322.500.000) euros, cuya comunicación para verificación y registro en la Comisión Nacional del Mercado de Valores, ha sido presentada con fecha 19 de septiembre de 2001, en cumplimiento del Real Decreto 291/1992, de 27 de marzo, sobre emisiones y ofertas públicas de venta de valores, en redacción modificada por el Real Decreto 2590/1998, de 7 de diciembre,

DECLARAN

- ✓ Que se han llevado a cabo las comprobaciones necesarias para contrastar la veracidad e integridad de la información contenida en el Folleto.
- ✓ Que, como consecuencia de esas comprobaciones, no se advierten circunstancias que contradigan o alteren la información recogida en el Folleto, ni éste omite hechos o datos significativos que puedan resultar relevantes para el inversor.

Y para que conste, a los efectos oportunos, efectúa la anterior declaración en Madrid, a 16 de octubre de 2001.

J. Loustau Hernández

Reg. Merc. Madrid - Hoja 40.469, Folio 50
Tomo 5.107 del Libro de Sociedades 4.257
Sección 3.ª, Inscripción 1.ª / N.I.F.: (FS) A00041022F

203

NOTARIA DE D. ROBERTO PAREJO GAMIR
NIHIL PRIUS FIDE
MADRID

25 PTA 0,15€ SELLO DE LEGITIMACIONES Y LEGALIZACIONES
COLEGIOS NOTARIALES
NIHIL PRIUS FIDE
A46084911

MARIA DE LOS ANGELES ESCRIBANO ROMERO, Notario del Ilustre Colegio de Madrid, con residencia en la Capital, ----------

DOY FE: Que considero legítimas, por ser al parecer idénticas con las que habitualmente utilizan en sus escritos, las precedentes firmas y rúbricas de Don José Loustau Hernández y de Don Ignacio Ramón Fiter Salgado, con DD.NN. de I números 02508095-Z y 02876053-H, respectivamente.-
Libro indicador 972/2001.-

Madrid, a dieciseis de Octubre de dos mil uno.-

FE PÚBLICA NOTARIAL
CONSEJO GENERAL DEL NOTARIADO ESPAÑOL
NOTARIADO EUROPA
NIHIL PRIUS FIDE
0027177757

Mª DE LOS ANGELES ESCRIBANO ROMERO
NIHIL PRIUS FIDE
MADRID

DOCUMENTO SIN CUANTIA; LEY 8/89 DE 13 DE ABRIL.

Moody's Investors Service España, S.A.

Bárbara de Braganza, 2
28004 Madrid
Tel: (91) 310 1454
Fax: (91) 310 1911

Madrid, 15 de Octubre 2001

D. Mario Masia
Director General
Europea de Titulización, SGFT, S.A.
Lagasca 120
28006 Madrid

Ref: Fondo de Titulización Hipotecaria Bankinter 3

Bonos de Titulización.

Serie A	1,273,600,000 Euros
Serie B	33,700,000 Euros
Serie C	15,200,000 Euros

Estimado Sr. Masia:

Por la presente le comunico que Moody's Investors Service ha asignado la calificación provisional **(P) Aaa** a la serie A, **(P) A2** a la Serie B y **(P) Baa3** a la Serie C de los Bonos de Titulización que serán emitidos por Bankinter 3, Fondo de Titulización Hipotecaria.

La calificación de Moody's para esta operación es una opinión acerca de la capacidad del Fondo para el pago puntual de los intereses y del principal (al vencimiento).

Al asignar esta calificación, Moody's ha tenido en cuenta la información facilitada respecto a los préstamos y a la estructura de la operación tal y como se describe en sus documentos, incluyendo las obligaciones de Bankinter.

Esperamos asignar la calificación final una vez que hayan sido revisadas, de una manera satisfactoria para Moody's, las opiniones legales y los documentos finales de la operación.

Atentamente,

Juan Pablo Soriano Corral

Registro Mercantil de Madrid, Tomo 4384 del Libro de Sociedades, Folio 99, Sección 8, Hoja M-72712, Inscripción 1 C.I.F. A80448475

Palacio de Miraflores
Carrera de San Jerónimo, 15
28014 Madrid (Spain)
Tel.: 34-91-389 69 69
Fax: 34-91-389 69 49
www.standardandpoors.com/ratings

Standard & Poor's
A Division of The McGraw-Hill Companies

NOTARIA DE ROBERTO PAREJO GAMIR MADRID

Sr. D. Mario Masiá Vicente
Europea de Titulización, S.G.F.T. S.A.
Lagasca, 120 – Planta 1
28006 MADRID

18 de octubre 2001

Referencia:

Fondo de Titulización Hipotecaria Bankinter 3
Serie A: 12,736 bonos, nominal total 1,273,600,000 Euros
Serie B: 337 bonos, nominal total 33,700,000 Euros
Serie C: 152 bonos, nominal total 15,200,000 Euros

Estimado Sr. Masiá:

De acuerdo con la petición del Fondo de Titulización Hipotecaria Bankinter 3 para obtener un rating de los bonos arriba mencionados, STANDARD & POOR's ha estudiado la información preliminar de esta operación incluyendo folleto informativo, documentos legales, préstamos hipotecarios, estructura de la emisión y flujos de fondos.

En base a dicha información STANDARD & POOR's ha asignado con carácter preliminar el rating "AAA" a los Bonos de la serie A, el rating "A+" a los Bonos de la series B y el rating "BBB+" a los Bonos de la series C. Suponiendo que la información final incluyendo opiniones legales, sea aprobada por STANDARD & POOR's cuando esté disponible, esperamos asignar con carácter final el rating "AAA" a los Bonos de la serie A, el rating "A+" a los bonos de la serie B y el rating "BBB+" a los Bonos de la series C, antes de la fecha de inicio del periodo suscripción.

Atentamente,

Juan de la Mota
Managing Director

19/10 '01 VIE 10:24 FAX 913896949 S&P ESPAÑA 001

Definiciones

"Contrato de Dirección, Aseguramiento y Colocación de la Emisión de Bonos", significa el Contrato de Dirección, Aseguramiento y Colocación de la Emisión de Bonos celebrado entre la Sociedad Gestora, en nombre y representación del Fondo, con Crédit Agricole Indosuez Sucursal en España, Dresdner Bank Aktiengesellschaft Sucursal en España como Entidades Directoras y Entidades Aseguradoras y Colocadoras, con Bankinter S.A. como Entidad Directora y Entidad Colocadora, y con EBN Banco, Sociedad Española de Banca de Negocios S.A., J.P. Morgan Securities Ltd., Salomon Brothers International Ltd., y Société Générale Sucursal en España como Entidades Aseguradoras y Colocadoras como Entidades Aseguradoras y Colocadoras.

"Contrato de Intermediación Financiera", significa el Contrato de Intermediación Financiera celebrado entre la Sociedad Gestora, en nombre y representación del Fondo, y Bankinter, S.A.

"Contrato de Permuta", significa el Contrato de Permuta de Intereses.

"Contrato de Permuta de Intereses", significa el contrato celebrado entre la Sociedad Gestora, en nombre y representación del Fondo, y Bankinter, S.A., por el cual el Fondo realizará pagos a Bankinter en base a los tipos índice de referencia de los Préstamos Hipotecarios Participados, y como contrapartida Bankinter realizará pagos al Fondo calculados sobre el Tipo de Interés de Referencia de la Emisión de Bonos.

"Contrato de Préstamo para Gastos Iniciales", significa el Contrato de Préstamo para Gastos Iniciales celebrado entre la Sociedad Gestora, en nombre y representación del Fondo, y Bankinter, S.A..

"Crédito Subordinado", significa el Crédito Subordinado otorgado por Bankinter al Fondo, de acuerdo con lo previsto en Contrato de Crédito Subordinado.

"Cuenta de Tesorería", significa la cuenta en Bankinter, de acuerdo con lo previsto en el Contrato de Apertura de Cuenta a Tipo de Interés Garantizado y Cuenta de Tesorería, a través de la cual se realizan todos los ingresos y pagos del Fondo.

"Déficit de Amortización", significa en una Fecha de Pago será la diferencia positiva, si existiera, entre la diferencia positiva existente entre el Saldo Principal Pendiente de Pago de los Bonos y el Saldo Vivo de las Participaciones Hipotecarias, correspondientes al Día Hábil anterior a cada Fecha de Pago, y los Fondos Disponibles para Amortización, minorados éstos en el importe dispuesto del Crédito Subordinado en la Fecha de Pago para esta aplicación.

"Día Hábil", significa todo el que no sea sábado, domingo, festivo en Madrid o inhábil del calendario TARGET (Trans European Automated Real-Time Gross Settlement Express Transfer System).

"Emisión", significa los bonos de titulización hipotecaria emitidos con cargo al Fondo por 1.322.500.000 euros (220.045.485.000 pesetas) de valor nominal, constituida por tres Series A, B y C.

"Entidad Colocadora", significa la entidades Bankinter S.A.

205

NOTARIA DE D. ROBERTO PAREJO GAMIR MADRID

Definiciones

"Administrador", significa la entidad emisora de las Participaciones Hipotecarias en referencia al Contrato Administración de los Préstamos Hipotecarios Participados y Depósito de las Participaciones Hipotecarias, Bankinter, S.A.

"Agencias de Calificación", significa Moody's Investors Service España, S.A, ("Moody's") y Standard & Poor's España, S.A., ("S&P").

"Agente de Pagos", significa la entidad que realiza el servicio financiero de los Bonos. El Agente de Pagos será Bankinter, S.A.

"Bankinter", significa la entidad Bankinter S.A.

"Bonos", significa los Bonos de la Serie A, los Bonos de las Serie B y los Bonos de las Serie C emitidos con cargo al Fondo.

"Bonos de la Serie A", significa los Bonos de la Serie A emitidos con cargo al Fondo.

"Bonos de la Serie B", significa los Bonos de la Serie B emitidos con cargo al Fondo.

"Bonos de la Serie C ", significa los Bonos de la Serie C emitidos con cargo al Fondo.

"CNMV", significa Comisión Nacional del Mercado de Valores.

"Contrato de Administración", significa el Contrato de Administración de los Préstamos Hipotecarios Participados y Depósito de las Participaciones Hipotecarias.

"Contrato de Administración de los Préstamos Hipotecarios Participados y Depósito de las Participaciones Hipotecarias", significa el Contrato de Administración de los Préstamos Hipotecarios Participados y Depósito de las Participaciones Hipotecarias celebrado entre la Sociedad Gestora, en nombre y representación del Fondo, y Bankinter, S.A.

"Contrato de Agencia de Pagos de los Bonos", significa el Contrato de Agencia de Pagos de los Bonos celebrado entre la Sociedad Gestora, en nombre y representación del Fondo, y Bankinter, S.A.

"Contrato de Apertura de Cuenta a Tipo de Interés Garantizado (Cuenta de Tesorería)", significa el Contrato de Apertura de Cuenta a Tipo de Interés Garantizado y Cuenta de Tesorería celebrado entre la Sociedad Gestora, en nombre y representación del Fondo, y Bankinter, S.A.,.

"Contrato de Crédito Subordinado", significa el Contrato de Crédito Subordinado celebrado entre la Sociedad Gestora, en nombre y representación del Fondo, y Bankinter, S.A.

"Nivel Mínimo del Fondo de Reserva", significa en relación con el Fondo de Reserva la menor de las cantidades siguientes: (i) [trece millones doscientos veinticinco mil (13.225.000) euros (2.200.454.850 pesetas) y (ii) el 2,00% del Saldo Vivo de las Participaciones Hipotecarias.

"Orden de Prelación de Pagos", significa el orden de prelación para la aplicación de los Fondos Disponibles en cada Fecha de Pago al cumplimiento, con independencia del momento de su devengo, de las obligaciones de pago o de retención con el mismo orden de prelación en el que se relacionan.

"Participaciones Hipotecarias", significa las Participaciones Hipotecarias emitidas por Bankinter, S.A., agrupadas en el Fondo.

"Período de Devengo de Intereses", significa los días efectivos transcurridos entre cada dos Fechas de Pago consecutivas, incluyendo la Fecha de Pago inicial, y excluyendo la Fecha de Pago final. El primer Período de Devengo de Intereses comenzará en la Fecha de Desembolso, incluida, y finalizará en la primera Fecha de Pago, excluida.

"Período de Suscripción", significa el periodo comprendido entre las 12:00 horas de Madrid del día 23 de octubre de 2001 y las 17:00 horas de Madrid del día 24 de octubre de 2001.

"Préstamo Hipotecario Participado", significa los préstamos hipotecarios participados por las Participaciones Hipotecarias.

"Préstamo para Gastos Iniciales", significa el préstamo otorgado por Bankinter al Fondo, de acuerdo con lo previsto en Contrato de Préstamo para Gastos Iniciales.

"Saldo de Principal Pendiente de Pago de los Bonos", significa la suma de los saldos vivos de principal pendiente de amortizar de los Bonos de cada una de las Series, estando incluidas en dichos saldos las cantidades de principal que, en su caso, hubieran correspondido amortizar, y no hubieran sido satisfechas por insuficiencia de Fondos Disponibles para Amortización de los Bonos, según el orden de prelación de pagos.

"Saldo Vivo de las Participaciones Hipotecarias", significa la suma del capital pendiente de vencer y el capital vencido y no ingresado al Fondo de todas y cada una de las Participaciones Hipotecarias.

"Serie A", significa los Bonos de la Serie A emitidos con cargo al Fondo.

"Serie B", significa los Bonos de la Serie B emitidos con cargo al Fondo.

"Serie C ", significa los Bonos de la Serie C emitidos con cargo al Fondo.

"Sociedad Gestora", significa Europea de Titulización, S.A., Sociedad Gestora de Fondos de Titulización.

"Supuestos de Liquidación Anticipada", significan los supuestos recogidos en el apartado III.8.1 por los cuales la Sociedad Gestora, previa comunicación a la Comisión Nacional del Mercado de Valores, está facultada para proceder a la liquidación anticipada del Fondo en una Fecha de Pago.

"S&P", significa Standard & Poor's España, S.A.

206

NOTARIA DE D. ROBERTO PAREJO GAMIR MADRID NIHIL PRIUS FIDE

Definiciones

"Entidades Aseguradoras y Colocadoras", significan las entidades Crédit Agricole Indosuez Sucursal en España ("Crédit Agricole Indosuez"), Dresdner Bank Aktiengesellschaft Sucursal en España ("Dresdner Kleinwort Wassertein"), EBN Banco, Sociedad Española de Banca de Negocios S.A. ("EBN Banco"), J.P. Morgan Securities Ltd. ("JPMorgan"), Salomon Brothers International Ltd. ("Schroder Salomon Smith Barney") y Société Générale Sucursal en España ("Société Générale").

"Entidades Directoras", significa las entidades Crédit Agricole Indosuez Sucursal en España, Dresdner Bank Aktiengesellschaft Sucursal en España y Bankinter S.A.

"Escritura de Constitución", significa la Escritura pública de constitución del Fondo, emisión y suscripción de las Participaciones Hipotecarias y Emisión de Bonos de Titulización Hipotecaria.

"Fecha de Desembolso", significa la fecha en que se desembolsa el importe efectivo por la suscripción de los Bonos y se abona el precio nominal de las Participaciones Hipotecarias, es decir, el 25 de octubre de 2001.

"Fecha de Fijación del Tipo de Interés", significa el segundo Día Hábil anterior a cada Fecha de Pago.

"Fecha de Pago", significa los días 16 de enero, 16 de abril, 16 de julio y 16 de octubre de cada año o, en su caso, el siguiente Día Hábil. La primera Fecha de Pago tendrá lugar el 16 de enero de 2002.

"Fecha de Vencimiento Final", significa la fecha de amortización definitiva de los Bonos, es decir, el 16 de octubre de 2038.

"Fechas de Determinación", significa las fechas que correspondan al tercer Día Hábil anterior a cada Fecha de Pago o, si éste no fuera Día Hábil, el Día Hábil inmediatamente anterior.

"Fondo de Reserva", significa el fondo de reserva en caso de llegar a constituirse por la disposición de la totalidad del Crédito Subordinado a consecuencia de un descenso en la calificación de la deuda a corto y largo plazo de Bankinter en los términos previstos en el Contrato de Crédito Subordinado, y el posteriormente dotado hasta el Nivel Mínimo.

"Fondo", significa BANKINTER 3 FONDO DE TITULIZACIÓN HIPOTECARIA.

"Fondos Disponibles para Amortización", significa la cantidad que se destinará a la amortización de los Bonos en cada Fecha de Pago.

"Fondos Disponibles", significa en cada Fecha de Pago la suma de (i) el saldo de la Cuenta de Tesorería y (ii) en su caso y cuando corresponda, el importe de la liquidación de los activos del Fondo.

"Importe Máximo del Crédito Subordinado", significa en relación con el Crédito Subordinado la menor de las cantidades siguientes: (i) trece millones doscientos veinticinco mil (13.225.000) euros (2.200.454.850 pesetas) y (ii) el 2,00% del Saldo Vivo de las Participaciones Hipotecarias.

"Moody's", significa Moody's Investors Service España, S.A.

Definiciones

"Tipo de Interés de Referencia", significa el tipo de interés de referencia Euribor a tres (3) meses de vencimiento fijado a las 11:00 horas CET, o el Tipo de Interés de Referencia sustitutivo.

ES COPIA SIMPLE

Aplicación Arancel, Disposición Adicional 3.ª Ley 8/89
Base de cálculo: Declarado Arancel aplicable núms., 2.6.7
Derechos arancelarios: SIN NOTA -